ఆంధ్ర భాషా వికాసము

కృతికర్త:

విద్వాన్ గంటి జోగి సోమయాజి, ఎమ్. ఏ., ఎల్. టి.

ఆంధ్రభాషాశాఖ ఆంధ్రవిశ్వకళాపరిషత్కళాశాల

కృతిపతి:

ఆంధ్రవిశ్వకళాపరిషదధ్యక్షకల్పులు శ్రీ జయపుర మహారాజులు

సాహిత్యసమ్రాట్, కళాప్రపూర్ణ, శ్రీ విక్రమదేవవర్మగారు. డి. లిట్.

ముఖబంధరచయిత:

ఆంధ్రవిశ్వకళాపరిష దుపాధ్యక్షులు

పర్. కట్టమంచి రామలింగారెడ్డిగారు. ఎమ్. ఎ. డి. లిట్.

మహారాజ పెట

నిరాఖ్యపత్రము

1947

మూల్యము

15 రూ

ఎడభాషలలోని సంధిపద్ధతులు

ప్రకరణము.	విషయము.	నామము.	పుట.
XV.	ఊనిక, స్వరము, వానివలన నచ్చులలోని మార్పులు	290–298	
1.	ఊనిక యొక్కయు, స్వరము యొక్కయు స్వభావము		290
2.	వీనివలని మార్పులు		298
XVI.	ధ్వనులమార్పు	298–309	
1.	మార్పుస్వభావము		298
2.	మార్పుల వింగడింపు		308
(1)	వర్ణసమీకరణము (Assimilation)		302
(2)	వర్ణవిభేదనము (Dissimilation)		303
(3)	తాలవ్యీకరణము (Palatalisation)		304
(4)	అనునాసిక్యము (Nasalisation)		304
(5)	శ్వాసత-నాదత (Unvoicing-Voicing)		305
(6)	లోపదీర్ఘత (Compensatory lengthening)		306
(7)	స్వరభక్తి (Anaptyxis)		306
(8)	Protheosis		306
(9)	వర్ణనాశము (Synecope)		306
(10)	Haplology		307
(11)	వర్ణవ్యత్యయము (Metathesis)		307
(12)	వర్ణాగమము (Addition of a Syllable)		307
(13)	అనుచితవిభాగము (Wrong Splitting)		307
(14)	సామ్యము (Analogy)		307
(15)	సంప్రసారణము		308
(16)	వ్యంజనాద్యామము (Doubling)		308
(17)	సంయుక్తాక్షరములలోని కొన్నివర్ణములు తొలగుట		309
XVII.	సంధి	309–337	
1.	లక్షణము		309
2.	సంధికి హేతువులు		311
3.	య, వల ఆగమము		313
4.	శ్రుతప్రకృతికముల స్వభావము		317
5.	ప్రకృతిభావ నివారణకయి వచ్చు నితరాగమములు		323
6.	ద్విరుక్త టకారము		324
7.	ఊకార నిత్యసంధి		326
8.	ఇత్వసంధి		328
9.	ఆత్వసంధి		330
10.	గసడదవాదేశము		333
11.	సంస్కృతాంధ్రముల సంధిస్వభావము		335
12.	ప్రాకృతమున సంధి		336
13.	ద్రావిడభాషలలోని సంధిపద్ధతులు, తుల్యములు		337

ప్రకరణము	విషయము.	నామము.	పుట.
XVIII.	తెనుఁగునందలి హల్లులు–ప్రాచీనద్రావిడముతోడి సంబంధము		338–358
	1.	తెనుఁగున భ్రష్టమయిన హల్లులు	338
	2.	గజడదబలు	339
	3.	చ జ ల చరిత్రము	341
	4.	య వ ల చరిత్రము	342
	5.	ర ఱ ల ళ ఆనువాని స్వభావము	345
	6.	టవర్గము ట-డ-ణ-లు	353
	7.	ఒత్తక్షరములు	355
	8.	హకారము	356
XIX.		అర్ధానుస్వారము	358–371
	1.	తెనుఁగునందలి యనుస్వారము	358
	2.	అనుస్వారము స్వభావము	362
	3.	అర్ధానుస్వారము నుత్పత్తిస్వభావములు	364
	4.	ఖండాఖండప్రాసము గలుగుటకు హేతువులు	366
	5.	సిద్ధసాధ్యములు	368
	6.	పరుషసరళములకు ముందే బిందువుంచుటకు హేతువులు	370

రెండవ భాగము

పదపదాంగ విభాగము

XX.		పదవర్గీకరణము	373–380
	1.	భాషాజాతి విభజనము	373
	2.	సంస్కృత ద్రావిడాంధ్ర వైయాకరణు లూనర్చిన పదవర్గీకరణము	375
XXI.		నామములు	380–429
	1.	నామపద స్వభావము	380
	2.	నామవిభక్తులు	382
	3.	డు ప్రత్యయచరిత్రము	387
	4.	ము ప్రత్యయచరిత్రము	393
	5.	వు ప్రత్యయచరిత్రము	396
	6.	లు ప్రత్యయచరిత్రము	398
	7.	ఱు వర్ణకచరిత్రము	409
	8.	ద్వితీయాది విభక్త్యంగము	411
	9.	ద్వోప విభక్తికములు	414
	10.	వచనము	419
	11.	లింగము	422

ప్రకరణము.	విషయము.	నామము.	పుట.
XXII.		విశేషణములు 429–439	
	1.	విశేషణముల స్వభావము	429
	2.	తెనుఁగు విశేషణముల స్వరూపము	431
	3.	సంస్కృత విశేషణముల స్వరూపము	435
	4.	తరతమభావ నిరూపణపద్ధతి	438
XXIII.		క్రియావిశేషణములు 440–441	440
XXIV.		అవ్యయములు 442–445	442
XXV.		సంఖ్యావాచకములు 445–461	
	1.	విశేష్య విశేషణ రూపభేదము	445
	2.	ఒకటి మొదలగు పదముల చరిత్రము	448
	3.	విశేషణరూపములు	456
	4.	సంస్కృతాంధ్ర సంఖ్యావాచకములకుఁ గల సంబంధము	458
XXVI.		సమాసములు 461–474	
	1.	సమాస నిర్వచనము	461
	2.	తెనుఁగు సమాసముల లక్షణము	466
	3.	తత్పురుషాదిసంజ్ఞల నిర్వచనము	471
XXVII.		సర్వనామములు 475–500	
	1.	సంజ్ఞావివరణము	475
	2.	అస్మదర్థకము	478
	3.	యుష్మదర్థకము	481
	4.	ఆత్మార్థకము	484
	5.	నిర్దేశ సర్వనామములు	486
	6.	ప్రశ్నార్థకములు	490
	7.	సంబంధబోధకములు	493
	8.	అనిర్దిష్టార్థకములు	496
	9.	సార్వనామిక మూలరూపముల విశేషప్రయోగము	498
XXVIII.		క్రియలు 500–570	
	1.	శబ్దనిర్వచనము	500
	2.	ధాతువుల స్వభావము	502
	3.	తెనుఁగు ధాతువుల చరిత్రము	504
	4.	తెనుఁగు క్రియారూపముల స్వభావము	518
	5.	అచ్చ తెనుఁగు ధాతువులకు సంస్కృత ప్రాకృత జన్యతలేదు	523
	6.	తెనుఁగు క్రియావిభక్తులు	527
	7.	కాలవిభజనము–సంజ్ఞలు	531
	8.	వర్తమాన క్రియారూపములు	533
	9.	భూతార్థకములు	535
	10.	భవిష్యదర్థకములు	538
	11.	తద్ధర్మార్థకములు	540

ప్రకరణము.	విషయము.	నామము.	పుట.
	12.	క్రియాజన్యవిశేషణములు మొదలయిన యసమాపక క్రియా రూపముల స్వభావము	549
	13.	చేదర్థకము	552
	14.	ప్రార్థనాద్యర్థకము	555
	15.	ప్రేరణార్థకము	561
	16.	కర్మార్థకము	564
	17.	వ్యతిరేకార్థకములు	567
XXIX.		కృత్తద్ధితాంతములు 570-579	
	1.	కృత్తద్ధితల స్వభావము	570
	2.	కృత్ప్రత్యయములు	573
	3.	తద్ధితములు	577
XXX.		తెనుఁగునందలి పదజాలము 580-609	
	1.	విభాగము	580
	2.	తత్సమ తద్భవముల స్వభావము	584
	3.	ప్రాకృతసమభవములు ఏప్రాకృతమునుండి వచ్చినవి	587
	4.	తద్భవములలోని యక్షరపరిణామము	588
	5.	తత్సమ తద్భవముల భేదము	590
	6.	అచ్చతెనుఁగు	593
	7.	తద్భవదేశ్యములను వేఱుపఱుచుట యెట్లు ?	594
	8.	సంస్కృత మూలద్రావిడ భాషలసంబంధము	600
	9.	అన్య దేశభాషాపదములు	603
	10.	అరవపదములు	604
	11.	కన్నడపదములు	605
	12.	అరబీ, పర్షియను, ఉర్దూ, హిందీ భాషలతోడి సంబంధము	606
	13.	పాశ్చాత్య భాషాపదములు	608
XXXI.		అర్థవిపరిణామము 610-615	
	1.	విపరిణామ హేతువులు	610
	2.	విపరిణామ విభాగము	611
		I. అర్థవ్యాకోచము	611
		II. అర్థసంకోచము	612
		III. అర్థసౌమ్యత	612
		IV. అర్థగ్రామ్యత	612
		V. సభ్యోక్తి	613
		VI. మృదూక్తి	613
		VII. కేవల సంకేతార్థములు	613
		VIII. లక్ష్యార్థములు	614
XXXII.		ఉపసంహారము 615-620	
	1.	సింహావలోకనము	615
	2.	నేటి భాషాస్థితి	616
	3.	కర్తవ్యము	618

ఉపోద్ఘాతము

సుమారు పదునాలుగు సంవత్సరములనుండి ఆంధ్ర విశ్వకళాపరిషత్తువారి కళాశాలలో తెనుఁగు విద్యార్థులకు, ఆనర్సు తరగతియందు ఆంధ్ర భాషాచరిత్ర మును బోధించుటవలనఁ గల్గినఫల మీగ్రంథము. ఆంధ్ర భాషాస్వరూపము కాల క్రమమున నెట్లు పరిణతమయి నే డిట్టిస్థితికి వచ్చినదియో నిరూపించుటయే దీని యుద్దేశము. సంస్కృతాంగ్లభాషల సంపర్కము తెనుఁగు నెట్లభివృద్ధిపఱచినదో యిందు సక్రమముగ నిరూపింపబడినది. ఈ భాష అరవము, కన్నడము, మల యాళము మొదలయిన ద్రావిడభాషలతో నభిన్నమయి యేకరూపముననుండియు కాలక్రమమున వానినుండి విడి నే డీరీతి నెట్లు స్వతంత్రభాషయయినదో వివరించి తిని. ఉన్నతపరీక్షలకు అభ్యర్థులయిన వారికి మాత్రమేగాక భాషాభిమానులును, భాషాభిజ్ఞులును నయిన సరసులకుఁ గూడ నియ్యది పఠనయోగ్యముగ నుండవలె నని సంకల్పించి వ్రాసితిని. ఇందలి విషయములను గుఱించి విమర్శకులు వ్యాస రూపముగ నక్కడక్కడఁ బ్రచురించిన సిద్ధాంతములును, పరిశోధన ఫలితములును లభించినంతవఱకు సంగ్రహించి, విరోధములను పరిహరించి సమన్వయపఱచి, యేకవాక్యత కల్పించితిని. అజ్ఞాతములయిన విషయములలో నా యొనర్చిన పరిశోధనమువలని ఫలితమును సమకూర్చి దండ గుచ్చితిని. నిరూపించిన విషయ ములకు ప్రమాణములను గ్రంథ సందర్భములను ఆయా చోటుల పుటల క్రింది పంక్తులలో పదిలపఱచితిని. ఈవిషయమున విజ్ఞానాభివృద్ధి చేసికొను నభిప్రాయము గలవారి యుపయోగము కొఱకు నా చూచిన గ్రంథముల పట్టికనిచ్చితిని. ఈ దేశ మున ఆంధ్ర గ్రంథములను అందు ముఖ్యముగ భాషావిషయక గ్రంథములను గ్రహించి యాదరించు విశిష్టులు దీనిని పఠింతురుగాక యని యాసించుచున్నాను.

చాలకాలము శ్రమించి వ్రాసిన యీ గ్రంథమును స్వీకరించి యాదరించిన అన్వర్థ బిరుదాంకితులయిన కళాప్రపూర్ణులు శ్రీ విక్రమదేవవర్మ మహారాజులు గారికి నా కృతజ్ఞతాపూర్వకవందనములు. దీనికి ముఖబంధము రచించి వెల యించిన విశ్వకళాపరిష దుపాధ్యక్షులయిన శ్రీయుతులు కట్టమంచి రామలింగా రెడ్డిగారికి సంతోషపూర్వకమయిన వినతి. ఈ గ్రంథమును ఆంగ్లభాషలో వ్రాయుటకు సమకట్టి సుమారు నూరుపుటలు వ్రాసియుండగా నద్దానిని పరిత్య జింపజేసి తెనుఁగున వ్రాయుటకు ననొప్పించిన బ్రహ్మశ్రీ వఝుల చిన సీతారామ స్వామి శాస్త్రులవారిని స్మరింపక తప్పదు. అనేక సందర్భములయందు నిరుత్సాహము వలన విరతప్రయత్నుడనై యుండ 'కర్మణ్యేవాధికారస్తే' యను గీతావాక్యమును బ్రసాదించి విస్మృతకంఠ చామీకరన్యాయమున స్వస్వరూపానుభూతిగొలిపి యీ

పనిని నిలిపిన భగవంతుని నిరంతరము స్మరింతును. వస్తుస్థితి విచారణ ప్రధానము లయిన గ్రంథములను వ్రాసిన ఋషుల యుద్దేశము విజ్ఞానవ్యాప్తి మాత్రమే. అట్టిఫల మీ ప్రయత్నమువలన గలిగినఁ జాలును.

'యథారాజా తథాప్రజా' యను న్యాయమ్మున శ్రీజయపుర సంస్థానాధీశ్వరు లకు దివానుగానుండి నన్నాదరించిన శ్రీ చెలికాని వెంకటరావు దొరగారిని, రివెన్యూ ఆఫీసరుగానున్న అరుణాచలము పంతులుగారిని శ్రీ కరుణాకరము విశ్వనాథము పంతులుగారిని ఇతర సంస్థానోద్యోగులను, నన్ననేకవిధముల ప్రీతి పూర్వకముగ సత్కరించినందులకు సంస్మరించుచున్నాను.

ఈ గ్రంథమును మిక్కిలి ఓపికతో చాలకాలము శ్రమించి ముద్రణమున కుపయోగపడునట్లు చక్కగ వ్రాసి యిచ్చిన మా విద్యార్థులను, ఇతర పండిత బృందమును కృతజ్ఞతాపూర్వముగ స్మరించుచున్నాను. ఇందలి శాసన విషయ ములను సేకరించుటకు వలసిన యనువులను గూర్చి తమ శాసన పుత్రికలనన్నిటిని నావశముచేసిన మదరాసు ఎపిగ్రాఫికు డిపార్టుమెంటు వారిని స్మరింపక తప్పదు. నెలలకొలది వారియాఫీసున పనిచేసి యనేకవిషయములను సంగ్రహించితిని. ఈ పనియందు న న్ననేకవిధముల ప్రోత్సహించి నా రచనను విని యుత్సాహ పఱచుచుండిన మిత్రులకును నా వందనములు.

అనేక విధములయిన పనులలో నిమగ్నులయి యీపిరితీయుటకు గూడ తీరిక లేని కాలములో శ్రమమునకోర్చి ముప్పదిదినములలో ఇంతగొప్ప గ్రంథ మును ముద్రించిన బి. ఎన్. కె. ప్రెస్సునకు నియంతలయిన శ్రీ బి. నాగిరెడ్డిగారిని వారి సిబ్బందిని కొనియాడక తప్పదు.

అనేకులవలన గ్రహించిన విషయములను ఆయా స్థలములయందు నిరూ పించితిమే యున్నాను.

ఇట్లు
బుధజన విధేయుడు
సోమయాజి

శ్రీరస్తు.

కృతిసమర్పణ సందర్భమునందలి పద్యములు

శ్రీ వాణీగిరిజల మా
యా వేశితరూపలఁ దన యందూనుచుఁ గా
ర్యావస్థంబగు బ్రహ్మము
శ్రీ విక్రమదేవపతికి శ్రేయములిడుతన్.

సీ॥ అణువొండు వేఱొక్కయణువుతో సంధించి, సృష్టిగల్పించు విశేషశక్తి
తన బిడ్డఁగాంచుటఁ దల్లి చూపులలోన వ్యక్తమైయలరు దయారసమ్ము
జగములఁజీకటి సమయించి వెలయించు సవిత్రమండలపు తేజంపురాశి
లోకంబుభ్రమయని లోఁగని భేదంబుఁగానని యోగి విజ్ఞానగరిమ
యే మహా మహిమ కరుణచే నెసగుచుండు
నట్టి యాద్యుఁడు శక్తి దయార్ద్రదృష్టి
దేజమును జ్ఞానము నొసంగి రాజవరుని
స్థిరతఁ బ్రోచుత విక్రమదేవవర్మ.

చ॥ అరయఁ గవిత్వశక్తి యలరారుట దుర్ఘట మద్దిపాండితీ
స్ఫురణఁజెలంగుచుంట కడుచోద్యము, మీఁద ధరాపతిత్వముఁ
బెరయుటవింత, యీవియును నీశ్వరశక్తియు వీనిఁగూడు ట
బ్బురమగు, నిన్నిగూడ నినుబొందెను చిత్రము విక్రమప్రభూ.

గీ॥ కరుణ శాంతియు త్యాగమ్ము జ్ఞానతృష్ణ
ధర్మనంసక్తి యాస్తికకర్మరతియుఁ
గలిపి నీబుద్ధి నిర్మించెఁ గమలభవుడు
దివ్యగుణకర్మ విక్రమదేవవర్మ.

సీ॥ సంస్కృతాంధ్రోత్కళ సాహిత్యసంతతిపయి నీకుఁగలయట్టి పరమప్రీతి
సకలావనీమతసారసత్యంబుల యందు నీకున్నట్టి యమలరక్తి
పురుషార్థములలో నెపుడు ద్వితీయమ్ము ప్రథమసాధనమను నీధర్మబుద్ధి
లోకకల్యాణైకలోలతోద్యోగమ్ము సాగించు నీదునుత్సాహశక్తి

* * *

పండితులయందు పామరమండలమున
త్యాగులందును సంతతోద్యోగులందు
పూజనీయతఁగూర్చి నీపుణ్యమూర్తి
తేజరిలఁజేసె విక్రమదేవవర్మ.

గీ॥ సహజమైయొప్పు నీయొక్క సద్గుణాళి
వివిధముగనన్ను మును గౌరవించుప్రీతి
హేతువులుగాగ నర్పింతు కృతినిగొనుము
దివ్య గుణధుర్య విక్రమదేవవర్య.

(కృతిగ్రహణానంతరము.)

మ॥పదిరెండేండ్లు శ్రమించి కూర్చితిని యీప్రష్టాన మిద్ధాని నీ
మదినిండారిన ప్రీతితోడ విని తన్మాహాత్మ్యమగ్గించి యొ
ప్పిదమూరీతిని గౌరవించితివి, నీప్రేమంబు సదాభవము
మది నేవేళ స్మరించుచుండెదను సన్మాన్యప్రభావోదయా.

గీ॥ అఖలదిక్కుల నీకీర్తి యలముకొనఁగ
నాయురారోగ్యములతోడ నలరుమయ్య
కవులపాలిటి కల్పనగంబ వనగ
దివ్యగుణకర్మ విక్రమదేవవర్మ.

శ్రీశ్రీశ్రీ

సాహిత్యసమ్రాట్, కళాప్రపూర్ణ, విశ్వదాని

మహారాజశ్రీ విక్రమదేవవర్మగారు డి.లిట్. (గౌరవ, ఆంధ్ర)

జయపుర మహారాజులు

ఆంధ్రవిశ్వకళా పరిషదధ్యక్షకల్పులు

శ్రీ విక్రమదేవవర్మ

కృతిపతి చరితము

కావ్యముఖమున కృతిపతి చరితమును పద్యరూపముగా రచించుట ప్రాచీన సంప్రదాయము. ఈగ్రంథము పద్యముగాదు కావ్యమునుగాదు. స్వభావోక్తియైన శాస్త్రముయొక్కయు చరిత్రముయొక్కయు సమన్వయస్వరూపము; గద్యము కావున హృద్యమయిన గద్యమునసే కృతిపతి చరితమును వ్రాయ సంకల్పించితిని.

నేటి విశాఖపట్టణమండలమున వంశధారానదీ జలప్లుతంబయిన పర్వతాల పేట యను నగ్రహారమున శ్రీ విక్రమదేవవర్మగారు క్రీ. శ. 1869 వ సం॥ జూను నెల 28 వ తేదీని అప్పటి జయపుర రాజచంద్రుఁడయిన శ్రీరామచంద్రదేవుగారి సోదరులగు శ్రీ కృష్ణచంద్రదేవుగారికి ధర్మపత్నియయిన శ్రీ రేఖాదేవిగారికి గర్భశుక్తి ముక్తాఫలంబుగా జననమందిరి. సంస్కృతాంధ్రోత్కళాంగ్లభాషల యందు పాండిత్యము సంపాదించి, విద్యాభ్యాసమే వ్యసనముగా, కళాభిమానమే యభిరుచిగా, పండితసాంగత్యమే నిరంతరాభీష్టముగా దినదిన ప్రవర్ధమానులయిన శ్రీ విక్రమదేవవర్మమహారాజులవారి ఛాయాచిత్రము ముఖచిత్రముగా నిందువెలయు చున్నది. ఆ కాలమునందలి మాడుగులు సంస్థానాధీశ్వరులకు దత్తపుత్రుఁడయి కొన్ని కారణములవలన సంస్థానాధిపత్యమును మాత్రము పొందనేరక విశాఖ పట్టణమున వీరు నివసించియుండిరి.

ఆనాటినుండియు వీరి మానసికమూర్తిలో లోకులకు స్ఫుటముగా గనుపట్టు చుండిన ముఖ్యలక్షణములు, రాబడికిమించిన యీవి, కరుణాపూర్ణత, నిరంతర సారస్వతగోష్ఠి, పరిపూర్ణకళాభిమానము, సత్కార్యవ్యసనము, దేశాభిమానము అనునవి యని నేను ప్రత్యక్షము కని విని యెఱుంగుదును. పయిగుణములకు శ్రీ శ్రీ శ్రీ విక్రమదేవవర్మగారు పుట్టినిల్లనియు ఇట్టి పుణ్యమూర్తికి మాడుగులు సంస్థానము రాకపోయెనే యని పండితులును, వేదవేత్తలును నైనవృద్ధులు చెప్పు కొనుమాటలు నేను చిన్నతనమునుండియు వినుచుంటిని. 1927 వ సం॥న శ్రీ విక్రమదేవవర్మగారి దర్శనము చేసికొంటిని. నేను వ్రాసిన పద్యకావ్యమును చదివి వినిపించితిని. వారిని గుఱించి నేను మున్ను విన్నదియు నాడు కన్నదియు సరిపడినది.

చిన్నమాడుగులు సంస్థానమునకు శ్రీ విక్రమదేవవర్మగారు రాజుకాలేదని విచారించు పండితమండలికి వీరు జయపుర సంస్థానాధీశ్వరు లయిరనువార్త శ్రోత్రసేయమయ్యెను. ఆవార్త ప్రచురింపఁబడిననాఁడు విశాఖపత్తనవాసులు పొందిన యానందమును వర్ణింపనలవికాదు. ఈనాటికి సంస్థానాధీశ్వరత్వమిట్టి

పుణ్యమూర్తికి గలిగినదని చుట్టుప్రక్కలనున్న గ్రామములలోని చాతుర్వర్ణ్యము వారును సంతసించిరి.

దాతృత్వమును ఔదార్యమును భుజకీర్తులుగాను, విద్యాభిలాష కిరీటముగాను, సర్వమతసహనము శ్వేతచ్ఛత్రముగాను, ఆస్తికత్వము సింహాసనముగాను, భూతదయ స్వీయరాజ్యముగాను గుణసామగ్రిని మహారాజైన శ్రీ విక్రమదేవవర్మ వస్తుగూపమయిన జయపుర రాజ్యమునకు మహారాజయ్యెను. తన చేతిలోనున్న చిల్లిగవ్వకూడ భిక్షుకులకిచ్చి యధికమిచ్చుటకు డబ్బులేదని నిరంతరము శ్రమపడు శ్రీ విక్రమదేవవర్మగారు తాను జయపురమహారాజు కానున్నానని యెఱిగిన వెంటనే ఆంధ్ర విశ్వకళాపరిషత్తునకు సాంవత్సరికముగ లక్షరూప్యములను దానముగా బ్రకటించిరి. అది మొదటిఫలము. తరువాత వీరు విద్యాసంస్థలకును కళానిలయములకును, విశాఖమండలమునను ఒరిస్సారాష్ట్రమునను నిరంతరము సాయపడుచునేయున్నారు. పయిలక్షరూప్యములు మాత్రమేగాక విద్యార్థివేతనములకును, విద్యార్థినులవసతి గృహమునకును ఆంధ్ర విశ్వకళాపరిషత్తునకు తిరిగి ధనమిచ్చిరి. ఇట్లే ఉత్కళ విశ్వవిద్యాలయమునకును, జయపురమునందలి యున్నత పాఠశాలకును, క్రొత్తగా స్థాపింపనున్న జయపురమునందలి ప్రభుత్వకళాశాలకును భవనములు మొదలయినవి దానము చేసియున్నారు. కటకమునందు వైద్యకళాశాలను, వైద్యశాలను నిర్మించుట కుదారమయిన ధనసాహాయ్యము చేసియున్నారు. మదరాసుపత్తనమున రాయపేటలో నిర్మింపఁబడిన గౌడీయమఠ నిర్మాణమునకు వలసినద్రవ్యము నొసంగిరి. ఇట్లు సంస్థలకు చేసిన దానములు మాత్రమేగాక పాత్రులయిన వ్యక్తులకును దేశీయవిజ్ఞానమున పండితులయిన వారికిని నిరంతరమును ఔచిత్యమును బాటించి ధనము నొసంగుచు నాదరించుచునే యున్నారు. వానినన్నిటిని సాకల్యముగా వ్రాసినచో నొక గ్రంథమగును.

తాను పాలించు సంస్థాన మొక ధర్మసంస్థానమనియు తానొక ధర్మకర్తనియు వీరు భావించుచుందురు. లెక్కలేని ధన మితరుల కొఱకు వ్యయపఱుచుచున్నను స్వవిషయమున మిక్కిలి సామాన్యునివలెనే వేషభాషలును, ఆహారవిహారాదికమును సలుపుచుందురు. బుద్ధభగవానుఁడు, శ్రీ శంకరాచార్యులు, శ్రీ చైతన్యస్వామి అను గురుశ్రేష్ఠులను మువ్వురను వీరు కొనియాడుచుందురు. పయి మువ్వురి సిద్ధాంతములలోను ముఖ్యములయిన భూతదయ, జ్ఞానము, భక్తి అనునవి వీరియందు ముప్పిరిగొన్నవి.

ప్రభుత్వమువారు వీరిని మహారాజ బిరుదముచే గౌరవించిరి. ఆంధ్ర విశ్వకళాపరిషత్తునకు ప్రోఛాన్సెలరు (అధ్యక్షకల్పుడు) గా నెంచుకొని యగ్గించిరి. కళాప్రపూర్ణ, డి. లిట్. బిరుదములనిచ్చి విశ్వకళాపరిషత్తు వీరిని సన్మానించిరి.

విశ్వకళాపరిషత్తులో సయన్సు కెక్నాలజీ కళాశాలకు వీరిపేరు పెట్టిరి. ఆ కట్టడ మునకు ముందు విక్రమదేవవర్మ మహారాజు గారి కాంస్యవిగ్రహమును వీరి స్వభావమువలెనే యున్నతమయిన స్థానమున నిల్పిరి. సాహిత్యసమ్రాట్ అను సార్థకబిరుదము వీరి నలంకరించెను. విశ్వదాత యను బిరుదమును ఉపాధ్యాయ పండితపరిషత్తు వారొసంగి తమ భక్తిగౌరవములను విశదీకరించిరి.

నిర్మదుఁడయ్యు మహాదానియనియు, ధనదవృత్తిని కుబేరుఁడయ్యు ఉన్నత మూర్తియనియు, అనేకపరివార పరివృతుండయ్యు సులభుడనియు నిగ్రహ సామర్థ్యము గలిగియు ననుగ్రహమూర్తియనియు, కవిజనులు వీరిని స్వభావోక్తిని వర్ణింతురు. గుంటూరు, కాకినాడ, రాజమహేంద్రవరము, తణుకు, భీమవరము మొదలగు ప్రదేశములయందు వీరికి ప్రజలుచేసిన గౌరవము స్వేచ్ఛాపూర్వక మయిన యాదరణమున గలిగి వర్ణనాతీతమయినది.

ఆంధ్రభాషయందు శ్రీనివాసకల్యాణము, మానవతీచరితము అను నాటక ములను మహారాజులుగారు రచియించిరి. నీతిగీతితతి, బాలగోపాలశతకము మొదలయిన పద్యకృతులను వ్రాసిరి. విక్రమదేవరచనలు అనుపేర వీరు వ్రాసిన వ్యాసములు విమర్శలు మొదలయిన సారస్వతచర్చలు కూర్పఁబడి గ్రంథరూపమున ముద్రింపఁబడినవి. ఓడ్రమున సంగీతరాధామాధవము, బుద్ధచరితము మొదలయిన రూపకములను యజుర్వేద సంధ్యావందనము, శ్రీ గోవిందమంజరి, ద్విజాచమన విధానము, కాదంబరీవచనము, తులసీ విక్రమరామాయణము, సరసగీతావళి, భక్తిరక్తిమాలిక మొదలయిన గ్రంథములను వ్రాసిరి.

అనుదినమును సూర్యభగవానునితో నుదయమంది నిరంతరము నభ్యుదయ కర్మలయందు ప్రవర్తిల్లి, పండితజనాదరణము, సారస్వతగోష్ఠి, అతిథిసంతర్పణము, పాత్రోచితదాన వినోదము అను కార్యములను కాలము గడుపుచుండు వీరికిఁ గవులెందరో తమ కృతులతో సత్కృతిచేసి కృతకృత్యులయిరి. వీరికి బాల్య మిత్రులయిన శ్రీ గిడుగు రామమూర్తిపంతులుగారు తమ సవరభాషాగ్రంథమును గృతియిచ్చిరి. శ్రీ కాళ్లకూరి గోపాలరావుగారు సౌందర్యమంజరీ కావ్యమును గౌరవపురస్సరముగా నంకితముచేసిరి. శ్రీమతి కవితిలక కాంచనపల్లి కనకమ్మ గారు హంసవిజయమును సమర్పించిరి. శ్రీయుతులు కవిశేఖర సెట్టి లక్ష్మీనరసింహము గారు ప్రభాసశాపవిమోచనము అను కావ్యరాజమును శ్రీ విక్రమదేవవర్మ నామబద్ధము గావించిరి. శ్రీ పిడపర్తి కృష్ణమూర్తిశాస్త్రిగారు భాస్కరాచార్య కృతమయిన లీలావతీగణితమును దెనుఁగున బరివర్తించి వీరి కీర్తికాంత కొక శిరో భూషణముగా సమకూర్చిరి. శిష్టా సూర్యనారాయణశాస్త్రిగారు మహాభారత విమర్శనరూపమయిన గ్రంథమును వీరికి నివేదించిరి. కళాప్రపూర్ణ శ్రీ సూర్య

ప్రకాశరాయకవీంద్రులు మొయిలురాయబారమను సంగీత సాహిత్యాంకితమయిన కృతికన్యను వీరికి పాణిగ్రహణము సేయించిరి. శ్రీ మల్లాది సూర్యనారాయణ శాస్త్రిగారు తమ యాంధ్రభాషానుశాసనమును సమర్పించిరి. పాతంజల మహాభాష్య వైయాట్యనేక గ్రంథసారసర్వస్వమయిన వైయాకరణ సిద్ధాంతకౌముదీ శరదాగమమును శ్రీ వైయాకరణశిరోమణి అప్పల్ల జోగన్న శాస్త్రులుగారు కృషి నొసంగి వీరికీర్తి ధావళ్యమును విలసిల్లజేసిరి.

ఇట్లనేకవిధంబుల బుధశ్రేష్ఠుడయిన శ్రీ విక్రమ దేవవర్మగారియందు చాలకాలమునుండి మన్మనంబు గౌరవపురస్సరముగా లగ్నంబైయుండ నాయీ రచించిన చిన్నపుస్తకమును నివేదింపగానే ఆదర పూర్వకంబుగా స్వీకరించి గౌరవించిన శ్రీ మహారాజ కళాప్రపూర్ణ శ్రీ విక్రమ దేవవర్మగారికి పరమేశ్వరు డాయురారోగ్యైశ్వర్యంబుల నొసగుగాత మని ప్రార్థించుచున్నాను. స్థలాంతరమున కవిశ్రేష్ఠులు చెప్పిన యీక్రింది శ్లోకములు మహారాజులవారి స్వభావమును వ్యక్తపఱుచుచున్నవని యిందు సొందుపఱుచుచున్నాను.

ఋద్యతేఽసౌ న భృత్యేషు యాచకేషు న బాంధవే।
ఖ్యాతే తేష్వేవ యే ద్రవ్యం దీయమానం న గృహ్ణతే॥
వేత్త్యనేకాని శాస్త్రాణి గర్వస్తస్య న విద్యతే।
విత్తే ధర్మం సదా సద్భిఃతేషు పూజాం చ విందతి॥
స్వప్నేఽపి నానృతాంవాణీం సంగృణాత్యేష భూపతిః।
యస్య సంగిరతే కించిత్ తత్తస్మై ప్రతిపాదయేత్॥
న దునోతి దయాళుత్వాత్ వచసా కంచిదప్యసౌ।
దుర్జనైరపి దీనానాం మనస్తస్య న దూయతే॥
దుఃఖేష్వనుద్విగ్నమనాఃసుఖేషు విగతస్పృహాఃవీతరాగభయక్రోధఃస్థితధీర్మునిరుచ్యతే॥

ఇందు సూచింపఁబడిన గ్రంథములు (తెలుఁగు)

కర్త, లేక సంపాదకుఁడు	గ్రంథనామము	సంకేతము	ప్రచురణవివరము
పాల్కురికి సోమన	బసవపురాణము		ఆంధ్రపత్రికాలయము
బాలసరస్వతి	బాలసరస్వతీయము		వావిళ్ల రామస్వామి శాస్త్రులు, మదరాసు
కేతన	ఆంధ్రభాషాభూషణము		,, ,,
కె. వి. లక్ష్మణరావు	లక్ష్మణరాయవ్యాసావళి		విజ్ఞానచంద్రిక, బెజవాడ
రాళ్లబండి సుబ్బారావు	కళింగదేశ చరిత్రము		ఆంధ్రహిస్టారికల్ రిసెర్చి సొసైటి, రాజమండ్రి
తోరాడ రామకృష్ణయ్య	ఆంధ్రభారత కవితావిమర్శనము		ఆంధ్రపత్రికాలయము, మదరాసు
కె. నారాయణరావు	ఆంధ్రవాఙ్మయచరిత్రసంగ్రహము		వావిళ్ల, మదరాసు
చి. నారాయణరావు	ఆంధ్రభాషాచరిత్రము 2 వాల్యములు	ఆ. భా. చ.	ఆంధ్రవిశ్వకళాపరిషత్తు
రాజశేఖరుఁడు	కావ్యమీమాంస, ఆంధ్రీకర్త		పంచాగ్నుల ఆదినారాయణశాస్త్రి
తెలికిచెర్ల వేంకటరత్నము	వ్యాససంగ్రహము, గిడుగు రామమూర్తి స్మారకము		నవ్యసాహిత్య పరిషత్తు, గుంటూరు
తోరాడ రామకృష్ణయ్య	సంధి		మదరాసు యూనివర్సిటీ
నన్నయ	ఆంధ్రశబ్దచింతామణి		వావిళ్ళ, మదరాసు
చిన్నయసూరి	బాలవ్యాకరణము		,, ,,
వఝుల చినసీతారామస్వామిశాస్త్రి	సీతారామపండితీయము, సీ.పం		ఆంధ్రవిశ్వకళాపరిషత్తు 1937
అప్పకవి	అప్పకవీయము		వావిళ్ళ, మదరాసు
క. వీరేశలింగము	ఆంధ్రకవులచరిత్రము		హితకారిణీసమాజము రాజమండ్రి
వఝుల చినసీతారామస్వామిశాస్త్రి	చింతామణి విషయపరిశోధనము		వావిళ్ళ, మదరాసు
చర్ల నారాయణశాస్త్రి	నారాయణీయాంధ్రవ్యాకరణము		విద్వజ్జనమనోరంజనీ ప్రెస్సు, పిఠాపురం 1937
కల్లూరి వేంకటరామశాస్త్రి	బాలవ్యాకరణ గుప్తార్థప్రకాశిక		లలితా ప్రెస్సు, రాజమండ్రి
గణపవరపు వేంకటకవి	ఆంధ్రకౌముది		ఆంధ్రసాహిత్యపరిషత్తు, కాకినాడ
అడిదము రామారావు	అడిదము నూరకవి		విజయనగరము
క. వీరేశలింగము	సంగ్రహవ్యాకరణము		రాజమండ్రి

కర్త, లేక సంపాదకుఁడు	గ్రంథనామము	సంకేతము	ప్రచురణవివరము
వావిలకొలను సుబ్బారావు	సులభవ్యాకరణము		బ్రిటిషు మోడల్ ప్రెస్సు, మదరాసు
వొప్పణ్ణయ్యంగారు	సర్వలక్షణసారసంగ్రహము		చిత్తూరు
పింగళినూరన్న	కళాపూర్ణోదయము	కళా.	వావిళ్ళ, మదరాసు
నాచన సోమన	ఉత్తరహరివంశము	ఉ.హరి.	,,
అప్పల్ల జోగన్నశాస్త్రి	వైయాకరణ సిద్ధాంతకౌముదీ శరదాగమము		వేదవ్యాస ప్రెస్సు, విజయనగరము
విన్నకోటపెద్దన	కావ్యాలంకారచూడామణి		వావిళ్ళ, మదరాసు
నాచెళ్ళ పురుషోత్తమకవి	పురుషోత్తమ కవీయము		ఆర్యానందాప్రెస్సు, మచిలీపట్టణము
జయంతి రామయ్యపంతులు	సూర్యరాయాంధ్రనిఘంటువు 4 వా.		ఆంధ్రసాహిత్య పరిషత్తు
రంగాజమ్మ	మన్నారుదాసవిలాసము	,,	,,
కె. వి. లక్ష్మణరావు	ఆంధ్రవిజ్ఞానసర్వస్వము		ఆంధ్రపత్రికా ప్రచురణము
గిడుగు రామమూర్తి	భాషాభేషజము		నవ్యసాహిత్య పరిషత్తు
వేదము వేంకటరాయశాస్త్రి	గ్రామ్యాదేశనిరసనము		
అథర్వణుఁడు	కారికావళి (ద్వి. సీతారామకవి వ్యాఖ్య) ఆ. కా.		వావిళ్ళ,

సంస్కృతప్రాకృత గ్రంథములు

	మనుస్మృతి		నిర్ణయసాగర ప్రెస్సు
	మత్స్యవాయు బ్రహ్మాండపురాణములు		
	ఐతరేయ బ్రాహ్మణము		
విద్యానాథుఁడు	ప్రతాపరుద్రీయము		వావిళ్ళ, మదరాసు
బాణుఁడు	హర్షచరిత్రము		నిర్ణయసాగరప్రెస్సు
వరరుచి	ప్రాకృతప్రకాశము (పి. ఎల్. వైద్య సంపాదితము)		
చండుఁడు	ప్రాకృతలక్షణము పి. ఘోష సంపాదితము		కలకత్తా
మార్కండేయుఁడు	ప్రాకృత సర్వస్వము		
లక్ష్మీధరుఁడు	షడ్భాషాచంద్రికత్రివేదీ సంపాదితము		బొంబాయి గవర్నమెంటు 1916
భరతుఁడు	నాట్యశాస్త్రము		బనారసు 1929

కర్త, లేక సంపాదకుడు	గ్రంథనామము	సంకేతము	ప్రచురణవివరము
దండి	కావ్యాదర్శము		పూనా 1924
త్రివిక్రముడు	ప్రాకృత శబ్దానుశాసనము		ఆర్ష ప్రెస్సు, విశాఖపట్టణము
విశ్వనాథుడు	సాహిత్యదర్పణము		నిర్ణయసాగర ప్రెస్సు
పండిత హరిగోవిందదాస్ త్రికమ్‌చంద్	పాఇఅసద్దమహణ్ణవో 4 వా.		కలకత్తా 1923
	తైత్తిరీయ ప్రాతిశాఖ్యము		మదరాసు యూనివర్సిటీ
భట్టోజీ దీక్షితులు	సిద్ధాంత కౌముది		నిర్ణయసాగర ప్రెస్సు
జయాదిత్య	కాశికావృత్తి		కాశీసంస్కృతసీరీజు
మంగళదేవశాస్త్రి (సంపాదకుడు)	బుక్ ప్రాతిశాఖ్యము పార్షద వ్యాఖ్య	బు. ప్రా	ఇండియన్ ప్రెస్సు, అలహాబాదు 1931
అహోబలపతి	అహోబలపండితీయము		మంజువాణీ ప్రెస్సు, ఏలూరు 1926
మండలఱ్ఱి నరసింహాచార్య	ఆంధ్రకౌముది		ఆర్ష ప్రెస్సు, విశాఖపురి
భర్తృహరి	వాక్యపదీయము (రామకృష్ణ శాస్త్రి సంపాదితము)		బనారసు 1884
యాస్కుడు	నిరుక్తము, దుర్గాదాస వ్యాఖ్య		నిర్ణయసాగర ప్రెస్సు
పతంజలి	మహాభాష్యము		,,
నాగేశభట్టు	లఘుశబ్దేందుశేఖరము		కాశీసంస్కృతసీరీజు
భవభూతి	మాలతీమాధవము		నిర్ణయసాగర ప్రెస్సు.

తమిళకర్ణాటాది గ్రంథములు

నృపతుంగుడు	కవిరాజమార్గము	మదరాసు యూనివర్సిటీ
తొల్‌కాప్పియనార్	తొల్‌కాప్పియమ్. ఎళుత్తధికారము ఇళంపూరణర్ వ్యాఖ్యతో	తొల్. ఎఱు.
,,	చొల్లదికారమ్ పి.ఎస్. సుబ్రహ్మణ్య అయ్యర్ గారి ఆంగ్లపరివర్తనముతో	తొల్.చొల్. అణ్ణామలై విశ్వకళా.
కేశిరాజు	శబ్దమణిదర్పణము	శ. ద. బేసిల్ మిషన్ ప్రెస్సు మంగళూరు.
నాగవర్మ	కర్ణాట భాషాభూషణము	మైసూరు గవర్నమెంటు ప్రెస్సు. 1903 బెంగుళూరు.
కామతా ప్రసాదగురు	హిందీ వ్యాకరణము	ఇండియన్ ప్రెస్సు, ప్రయాగ.
పావనంది	నన్నూల్ (కొండిగైఉరై)	
ఆర్. రఘునాథరావు	కర్ణాటక భాషోపన్యాసమంజరి	కాక్స్‌టన్ ప్రెస్సు, బెంగుళూరు 1894.
ఆర్. నరసింహాచార్యులు	కర్ణాటక కవిచరితె 2 వా.	బెంగుళూరు.

* * * *

BOOKS IN ENGLISH ఆంగ్లగ్రంథములు

Bishop Caldwell.	A Comparative Garmmar of the Dravidian or South Indian Languages. C. G. D.	Trubner.
Dr. Gopalachari.	Early History of the Andhra Country. E.H.A.C.	Madras University.
Sircar Dinesachandra.	Successors of the Satavahanas. S. O. S.	
M. Krishnamachariar.	A History of Classical Sanskrit Literature.	Tirupati.
Uhlenbeck.	Sanskrit Phonetics (Manual of)	Luzzac.
Siddheswara Varma.	Phonetic Observations of Indian Grammarians. P. O. I. G.	
Brugman.	A Comparative Grammar of the Inbo-Germanic Languages.	
Suniti Kumar Chatarjee.	Origin and development of the Bangali Language.	Calcutta University.
Dr. A. N. Narasimhia.	Grammar of the Oldest Kanarese Inscriptions.	Mysore University.
,,	Dravidic Studies.	Madras ,,
R. Narasimhachary.	Lectures on the History of Canar Language.	Mysore ,,
,,	,, Literature.	,, ,,
Dr. Woolner.	Introduction to Prakrit.	Punjab ,,
Hemachandra.	Desinamamala Edited by Muralidhar Banerjee.	Calcutta ,,
Tarachand.	Influence of Islam on Indian Culture.	Allahabad.
Keay.	Education in India.	Longmans.
Giles.	A short Manual of Comparative Philology.	
Noel Armfield.	General Phonetics.	Cambridge.
Mac Donnell. A. A.	Vedic Grammar.	Turbner.
Burnell.	South Indian Paleography Elements of	Turbner 1878

Daniel Jones.	Outline of English Phonetics.	
P.S. Subrahmanya Sarty	History of Grammatical Theories in Tamil P.S.S.	Journal of Oriental Research Madras.
Max Muller.	The Science of Language.	New york 1891.
Bhandarkar.	South Indian History.	
M. Srinivasa Aiyangar.	Tamil Studies.	Gaurdian Press,
Purnalingam Pillai.	A Primer of Tamil Literature.	[Madras.
R. Dikshitar.	Studies in Tamil Literature and history.	Londan Luzac 1930.
P. T. S. Aiyanger.	The History of Tamils.	C. Coomaraswamy and Son, Madras.
Belvalkar.	Systems of Sanskrit Grammar.	Poona 1915.
Burnell.	Andra School of Sanskrit Grammarians.	Basel Mission [Press, 1875.
Acyuta Menon.	Ezuthaccan and his age.	Madras University.
Chakravarti	Philosophy of Sanskrit Grammar.	Calcutta ,,
Vendryes.	Language.	K. Paul.
Beal.	Buddistic records of Western world.	
Pischel Richard.	Grammatik Prakrit Der Sprachen.	Turbner 1900.
Sir George Grierson.	The Eastern School of Prakrit Grammarians & Paisachi Prakrit.	
Prof. Felix Lacote.	Essay on Gunadhya and Brihat Katha.	Bangalore
	Journal of the Mythic Society (Reprint).	
	Journals Periodicals *etc.*	
Sir George Grierson.	Linguistic Survey of India.	
	Epigraphia Indica.	
Hultsch.	Asokan Inscriptions.	
	Select Inscriptions.	Calcutta University
	Journal of the Bihar and Orissa Research Society.	

Dr. S. K. Iyengar.	Historical Inscriptions of South India. H. I. S. I.	Madras Unversity.
Epigraphic Department.	South Indian Inscriptions S. I. I. ಕ. ಶಾ. ಶಾ. Vol. 1-7.	
	Epigraphia Carnatica. 1-12.	Mysore.
	Bharati. Old Volumes.	Madras.
	Indian Antiquary.	
	Andhra Historical Research Society Journal.	Rajahmundry.
	Andhra Sahitya Parishatpatrika	Coconada.

ఆంధ్రభాషా వికాసము

ఆంధ్రభాష

1. ఉపక్రమము

ఈ విశాలభూమండలమున నేడు వివిధభాగములలో భిన్నభిన్న నాగరకతలతో విలసిల్లుచున్న పేర్వేరు జాతులజనులు కోటానకోటులుగా నున్నను ఆయా జాతుల జనులందఱును అక్షరాలు అనఁగా నట్టి నాగరకతతోనే యనాదిగ నాయా దేశములయందుండిరని యూహింప వీలులేదు. నాగరకత దినదిన ప్రవర్ధమాన మగుచున్నట్లును నొక్కొక్క దేశము జనసంఖ్య యొక్కొక్క సంవత్సరము వర్ధిల్లు చున్నట్లును నట్లు పెరిగిన జనులు నివసించుటకుఁ బూర్వము జనుల కప్రవేశ్యము లయిన యరణ్యములు నేడు జనపదము లగుచున్నట్లును నేటి జనులకెల్ల స్పష్టమే. ఇట్లు క్రమక్రమ ప్రవర్ధమానులగుచున్న జనులయొక్కయు వారి నాగరకత యొక్కయు నారంభావస్థ నూహించుట గోదావరివంటి మహానదియొక్క ముఖ ద్వార స్వరూపమునుజూచి క్రమముగా వెనుకకుఁబోయి తరువాత దాని జన్మస్థాన మునకుఁ బోనక్కర లేకయే యచ్చోట నది యెట్లుండెనో యూహించుటవంటిది. జన్మస్థానమున నెట్లత్యల్పరూపమున నది ప్రవహించుచుండునో యట్లే యత్యంత ప్రాచీనకాలమున నీ మానవసంఘమును నత్యల్పసంఖ్యాకమయి మిక్కిలి ప్రాథ మికావస్థనున్న నాగరకతతో నొప్పుచుండెనని యూహించుట యుక్తము.

నేటి పాశ్చాత్యశాస్త్రనిర్మాతలు మానవజాతిశాస్త్రమును, నాగరకతాభి వృద్ధి నిర్ణాయక మార్గములను గనిపెట్టి యనేకములయిన వింతసిద్ధాంతములను జేసి యున్నారు. వాని ననుసరించి మానవుఁడు చాలకాలమునకు ముందు అనఁగా నెన్ని యో వేలయేండ్ల క్రిందట నేటి వానరములవలెనే చెట్లపయినిగూడ సంచరించుచు మాటనెఱుంగక నిప్పుచేసుకొనుట మొదలయినవి తెలియక యుండెనని యూహించుచున్నారు. ఈ వానర స్వరూపముగూడ సరీసృపములవంటి రూపముల నుండి క్రమక్రమమునఁ బరిణతమయి యనేకకాలమున కేర్పడినదని జాతిపరిణామ వాదులు (Evolutionists) వాక్రుచ్చుచున్నారు. అంతదూరము మనము పోనక్కర లేదు గాని మానవునకు భాష యెట్లు లభించెననియు, నయ్యది భిన్నభిన్న దేశములలో నేను వెలయుచుండుట యెట్లు సంభవించెననియుఁ గొంచె మూహింపక తప్పదు.

నేటి మృగపక్ష్యాదులు తమ యాహారాదికములను చేష్టలతోడను ధ్వనుల తోడను దెలిబుచ్చుచుండుట చూచుచునే యున్నాము. మృగస్థితి యందున్నప్పుడు మానవుఁడు నట్లే చేయుచుండెననియును నా ధ్వనులే కాలక్రమమున నభివృద్ధి చెంది స్పష్టపడి ప్రాథమిక భాషాస్వరూపమును బొందెననియు నంతకంత కయ్య దియే యభివృద్ధిఁజెంది సారస్వతావస్థను గాంచి నేటిస్థితికి వచ్చెననియు నూహింపఁ బడినది. ఒక్కభాషయే కాలక్రమమున మార్పుఁజెంది మాండలికభేదములయి యా మాండలికములే భాషాభేదముగాఁ బరిణమించుటవలన ననేకభాష లయ్యె ననియు నట్టిభాషలన్నియు నొక్క భాషాకుటుంబముగాఁ బరిగణింపఁ బడుచున్న వనియు, భాషాశాస్త్రవేత్తల సిద్ధాంతము. భాష మానవుని స్వప్రయత్నము వలననే వెలువడిన సంకేతముల సమష్టిరూపము గావున నట్టిది భిన్నభిన్న దేశ ములయందు భిన్నభిన్న రూపములుగాఁ బరస్పర నిరపేక్షముగా బయలుదేరి యుండవచ్చును. కావున నాదిమభాషలు వేర్వేఱుగానుండగా వానినుండియే భిన్నభిన్న భాషాకుటుంబములు బయలుదేరిన వనకతప్పదు.

ఇట్టి భాషాకుటుంబములలో నెవ్వానికిఁ జేరిన దీయాంధ్రభాష? దీని ప్రాచీన స్వరూపమేమి? ఇది యెట్లభివృద్ధిచెందినది? యను ప్రశ్నములకు నొసంగ నగు సమాధానములే యీ భాషాచరిత్ర మనందగియున్నవి. అట్టి ప్రశ్నలకు సమాధానముల నాలోచించుటకు ముందు మనము నిర్వచింపఁబోవు నాంధ్రభాష యెట్టిదనియు నేయే దేశములయందు వాడఁబడుచున్నదనియు నద్దాని కేనామ మెట్లు సంభవించినదనియు నిర్ణయింపవలసి యున్నది.

2. నేటి యాంధ్రభాషాస్వరూపము

భారతదేశమునకు దక్షిణభాగమందున్న దక్కను పీఠభూమిలోఁ దూర్పు తీరమునుండి నడిమివఱకునున్న కొంతప్రదేశమునను, మైసూరు, నిజామురాష్ట్ర ములలోఁ గొంత ప్రదేశమందును నివసించుజనులు నేటి యాంధ్రభాషను వాడు చున్నారు. ఈ భాషకు జనసామాన్యముచే నిత్యవ్యవహారమున వాడఁబడుచోట్లు— తెనుఁగు, తెలుఁగు, అనునవి. తూర్పుతీరమున సుమారు మదరాసునుండి నేటి యెరిస్సా రాష్ట్రములోనున్న 'బాహువా'యను పట్టణమువఱకునుగూడ నీభాష ముఖ్యప్రచారములో నున్నది. సుమారు ఇరువదితొమ్మిది మిలియనులు అనగా రెండుకోట్ల తొంబదిలక్షల జను లీభాష మాటాడుదురు. ఆంధ్రపత్రిక, ఆంధ్రప్రభ, మొదలగు దైనిక పత్రికలును, భారతి మొదలగు మాసపత్రికలు నీభాషలో వెలు వడుచున్నవి. కొన్నివందల ముద్రణయంత్రములు ప్రతిదినమును దేశమంతట నెడ తెగక పనిచేయుచున్నవి. నేటి ప్రభుత్వ విధానమున భాషాప్రయుక్త రాష్ట్ర

ములనుబట్టి తెనుఁగు, ఆంధ్రభాషయనునట్టివి నన్నయకాలమునకే తుల్యార్థము లనుట నిశ్చితము. నన్నయ్య తన గ్రంథమునఁ బ్రాసస్థానము 'న' కారము వచ్చు నట్లు తెనుఁగు శబ్దమును వాడుటయు తిక్కన్నయొక్క వాడుకలో 'తెనుఁగు అను రూపము కనుపట్టుటయు, 'తెలుఁగు' అనుశబ్దము లకారముతో ప్రాసస్థాన మునఁ గనుపట్టమియుఁ బట్టి చూడ తెనుఁగుశబ్దము ప్రాచీనమేమో యను శంక పొడమును.

2 ఆంధ్రశబ్దము మొదట జాతివాచకము

పై మూడు శబ్దములలో మిక్కిలి ప్రాచీనమయినది ఆంధ్రశబ్దము. ఐతరేయ బ్రాహ్మణమున ఆంధ్రశబ్దము జాతి పరముగా వాడఁబడియున్నది[2].

విశ్వామిత్రుఁ డొకానొక సందర్భమునఁ దన కొడుకుల నేబదిమందినిఁ దన యాజ్ఞ నతిక్రమించినందున వారివంశస్థులు, పుళిందులు, శబరులు, పుండ్రులు, ఆంధ్రులు లోనగువా రగుదురని శపించెనట. వీ రధములుగూడ నగుదు రనియెను. దీనిని బట్టి యాంధ్రు లొకజాతి జనులనియు నధములనియుఁ దేలుచున్నది. ఐత రేయ బ్రాహ్మణము రచియించుటకుముందే ఆంధ్రు లార్యులకుఁ బరిచితులనియు విశ్వామిత్రుని శాపముచే వారు పతితులయి యార్యజాతికి దూరులయి యాచార వ్యవహారములందును వారికి భిన్నులయి రనియు మీదివాక్యమునుబట్టి యూహింపఁ బడినది. మహాభారతమునందును[3] రామాయణమునందును[4] పాండ్యచోళకేర ళులతో నాంధ్రులుగూడ పేర్కొనఁబడుట స్పష్టము. అశోకునిచే ప్రచురింపఁ బడ్డ ధర్మలిపిశాసనములలో 13 వ దానిలో నాంధ్రశబ్దము జాతిపరముగా వాడఁ బడినది.[5] ఆంధ్రులు తన రాజ్యమునందు వసించుచున్నట్లును, బుద్ధధర్మము ననుసరించుచున్నట్లును అందు తెలుపంబడినది[5]. ఆంధ్రుల యుత్పత్తినిగుఱించి మనుస్మృతిలో నిట్లు వివరింపఁబడినది. కారావర స్త్రీయందు నై దేహునకుం బుట్టి వేటవలన జీవించువా రాంధ్రులు[6]. అనఁగా మనుస్మృతిని బట్టియు ఆంధ్ర శబ్దము జాతిపరమేయని చెప్పుట తప్పదు. పురాణములందును ఆంధ్రశబ్దము జాతిపరముగానే కనుపట్టుచున్నది.[7] కాని వీనికాల మిదమిత్థమని చెప్ప వీలు లేదు. 'ప్లినీ'యను చరిత్రకారుఁడు "ఆందర" జాతివారు పరాక్రమవంతు లనియు, వారికి లక్షపదాతులు, రెండువేల యాశ్విక సేనయును, వేయి యేనుఁ గులును, 80 దుర్గములుగల పురములును గలవని చెప్పెను.[8]

---

2 ఐత, బ్రా॥ Book VII. Chap III Part 8 3. భీష్మపర్వము XXXI భారతము 4. రామాయణము IV 41. 5. గిర్నారు శాసనము. 13 వ శాసనము. 13. 6 మనుస్మృతి X 36. 7 మత్స్యవాయు బ్రహ్మాండ పురాణములు. 8 ప్లీ. వె. 77 సం॥

ఇంతవఱకునుఁ జెప్పిన ప్రమాణము లన్నియు ఆంధ్రశబ్దమును జాతిపరముగానే నిరూపించుచున్నవిగాని దేశమునకుగాని భాషకుగాని సంబంధము నిరూపించుటలేదు. ఇది మిక్కిలి ప్రాచీనావస్థ. అనగా ఆంధ్రరాజులనెడి శాతకర్ణిరాజులు పాలించుటకుఁ బూర్వము నందలిది. ఆంధ్రభృత్యులనియు ఆంధ్రులనియు భిన్నభిన్నముగా వ్యవహృతులయిన యీ రాజులు దక్కనురాజ్యమును బాలించిన కాలము దాదాపు క్రీ॥ పూ॥ 73 మొదలుకొని క్రీ॥ శ॥ 218 వఱకు 3 శతాబ్దములుగా లెక్కింపఁబడినది. వీరికాలమునందు వీరు పాలించిన దేశమునకు ఆంధ్ర నామము వీరు వాడినట్లు ఆధారములులేవు.

నేడు ఆంధ్రమనఁబడెడు దేశమునకుఁ గేంద్రస్థానము గుంటూరుసీమ. ప్రస్తుతము గుంటూరునకు సుమారిరువదిమైళ్ళదూరమున అమరావతి, ధాన్యకటకము అను రెండు గ్రామములు గలవు. ఇవి పెద్దగ్రామములే. కృష్ణానది యొడ్డునవేగలవు. అమరావతీ పట్టణముననే బౌద్ధులకుఁ బ్రధానమయిన స్తూపమొకటి గలదు. అది చాల ప్రసిద్ధమయినది. అనేక శిల్పములతో విరాజిల్లుచుండెడిది. ఇందలి శిలలపయి బౌద్ధజాతకముల కథలన్నియుఁ బ్రతిమలరూపమునఁ జెక్కఁబడినాటియుత్తమశిల్పి నైపుణ్యము వెలయించుచున్నది. నేఁడా స్తూపమంతయు విరుగఁదీయఁబడుటచే నది యుండినస్థలమును అక్కడి యాకార సూచకములయిన గోతులు దప్ప మఱేమియుఁ గనుపట్టదు. అందలి యుత్తమ శిలలన్నియు నుత్తమ వస్తుప్రదర్శనశాలలలోనికిఁ గొంపోయిరి.

దీని దాపుననున్న ధాన్యకటకమను సంస్కృత నామమునకు 'ధన్నకడ' యను ప్రాకృతనామము వాడఁబడినది. కృష్ణానదిమీఁద మచిలీపట్టణమునకుఁ బందొమ్మిదిమైళ్ళ దూరముననున్న 'శ్రీకాకుళము' అనుచోట 'శిముక' అను రాజుచే రాజ్యము స్థాపింపఁబడి ; తరువాత నటనుండి ధాన్యకటకమునకు రాజధాని మార్పబడినదని ''ఆంధ్రకౌముది''లోనిగాథనుబట్టి యూహింపఁబడినది.

నేడు 'పైఠాన్' అని చెప్పఁబడు నగరమునకు ప్రాచీననామము 'ప్రతిష్ఠానము.' ఆ పురమునే ఆంధ్రరాజులలో ప్రాచీనులు రాజధానిగాఁ బాళించిరనియు, తరువాతివారు ధాన్యకటకమును రాజధానిగాఁ బాలించిరనియుఁ జరిత్రకారుల యూహ.

ఈ శాతకర్ణిరాజుల శాసనములు నాణెములు లభించిన దేశములఁబట్టి వారు పాలించిన రాజ్యముయొక్క వైశాల్యము లోనగునవి యూహింపఁబడుచున్నవి. వీరిశాసనములు, 'నాసిక, కన్హేరి, కార్లె, నానాఘట్టము' అను 4 స్థలములలోని గుహాలలో దొఱకుచున్నవి. ఇవియన్నియు బొంబాయి రాజధానిలోని

పూనాకు దాపున నున్నవి. అమరావతియందు నొకశాసనమును మచిలీపట్టణమునకు దాపుననున్న 'చిన్న చిన్న' యను ప్రదేశమున నొకశాసనమును లభించినవి. బళ్లారి మండలములోని 'ఆదోని'కి చేరువగా నొకశాసనము దొరికినది. పూర్వపశ్చిమ సముద్రములకు నడుమనున్నట్టియు (బందరునుండి పూనా, బొంబాయి వఱకును) దక్షిణమున 'కడప, కర్నూలు, నెల్లూరు' జిల్లాలను గలిపికొని ఉత్తరమున సాంచీవఱకున్నట్టియు విశాలప్రదేశమును శాతకర్ణిరాజులు పాలించిన ట్లూహింపఁబడియెను. నేటి గంజాము, విశాఖపట్టణము ప్రాయశః కళింగరాజు నధికారమున నుండి యుండవచ్చును.

మత్స్యవాయు విష్ణుపురాణములఁ బేర్కొనఁబడ్డ యాంధ్రరాజులు శాతకర్ణి రాజులే యనియు వీరే యాంధ్రభృత్యులని వాకొనబడిరనియుఁ జరిత్రకారుల యూహ.

ఈ యాంధ్రరాజుల కాలమునఁ దమచే ప్రచురింపబడ్డ యేశాసనమునందును దా మాంధ్రులమనిగాని తాము పాలించుదేశ మాంధ్రదేశమనిగాని ఉదాహరింపబడదయ్యె. ఈ రాజులకు ముం దాంధ్రశబ్దము జాతిపరముగా ననేక ప్రాచీన గ్రంథములయందు వాడబడినట్లు సప్రమాణముగా నిర్ణీతమయ్యెను. ఆ యాంధ్రులు నివసించినదిగాని, పాలించినదిగాని యీ దేశమే యయినచోఁ దాము దాని నేల పేర్కొనలేదు. ఆ కాలమున నీదేశమునకు అనగా ఆంధ్రదేశమునకు వ్యవహారమం దేమినామ ముండెడిది? నేటి యాంధ్రదేశమునకు ఆంధ్రదేశమను వ్యవహారమే కాలమునుండి వచ్చినది. ఈ ప్రశ్నములకు సమాధానము లొసఁగవలయును.

3. ఆంధ్రము దేశవాచక మెప్పటినుండి యయ్యెను.

ఈ దేశమున కాంధ్రదేశ వ్యవహార మెన్నటినుండి వచ్చెనను ప్రశ్నకు సమాధానము కనుఁగొన ముందు యత్నింతము. ఐతరేయ బ్రాహ్మణాదిగ్రంథములందు ఆంధ్రదేశమునుగూర్చి విచారమే లేదని ముందు తెల్పితిని. క్రీ॥ పూ॥ 7౩ నుండి క్రీ॥ వె॥ 218 వఱకుఁ బాలించిన యాంధ్రరాజుల కాలమునందును ఆంధ్రదేశమని వారిచే వ్యవహరింపఁబడలేదనియుఁ జెప్పితిని.

దక్షిణదేశమునుఁ గాంచీనగరము రాజధానిగాఁ బాలించిన పల్లవరాజులచే గుంటూరిదగ్గఱి ధాన్యకటకమును, బళ్లారిమండలము వఱకు నున్న రాజ్యముకూడ ఆంధ్రరాజులనుండి క్రీ॥ వె॥ శి వ శతాబ్ది నడిమిభాగమునకే యాక్రమింపఁబడినట్లు శాసనములనుండి స్పష్టము. ఆకాలమునకు పల్లవవంశములోని యువమహారాజు 'శివస్కంధవర్మ' నిర్మించిన తామ్రదానశాసన మొకటి ప్రస్తుతము నన్ను

కావుపేటకుఁ బండ్రెండుమైళ్ళదూరమున నున్న 'మైదవోలు' అను గ్రామమున లభించినది.[9] ఈ శాసనమున తన తండ్రియొక్క ప్రతినిధిగా ధాన్యకటకమునఁ (ధన్నకడ) బాలించుచున్న యధికారికి నాజ్ఞాపత్రము. ఇది పాళీభాష కంటె గొన్ని విషయములలోఁ గొంత భేదించిన ప్రాకృతమున వ్రాయఁబడినది.

''అగివెసనగో త్తస గోనందిజస అంధాపథియో గామో విఱిపఱమ్. అమ్హేహి ఉదకాదిమ్ సంపదతో,'' అగ్నివేశ సగోత్రునకు గోనంద్యార్యునకు ఆంధ్రపథీయ మయిన గ్రామము విఱిపట్టు మాచేత ధారాపూర్వకముగా సంప్రదత్తము, అని దీని యర్థము. దీనినిబట్టి శాతకర్ణిరాజులపాలనము ముగిసిన వెంటనే 'విఱిపట్టు' అనఁబడెడు నాంధ్రపథీయగ్రామము, అనగా ఆంధ్రపథమునకుఁ జేరినగ్రామము అనుపేరు ఆరాజ్యము క్రొత్తగా జయించిన శివస్కంధవర్మచే వాడఁబడిన దనుట స్పష్టము. ఆకాలమున ఈ దేశమునకు 'ఆంధ్రపథ'మని పేరుండుట నిర్వివాదము. ఈనామ మానాఁడే వచ్చినదనుట యసంభవము. అప్పటికి జనులలో నది వ్యాపించి యుండుటచేతనే శాసనకారులయిన పండితులును లేఖకులయిన శిల్పులును ఆ నామము నంగీకరించి వ్రాసియుండవలయును. తరువాత మహారాజయిన యా శివ స్కంధవర్మచేతనే మఱి 23 వత్సరములకు వేఱొక తామ్రశాసనము నిర్మింపఁ బడినది. ఇది బళ్ళారిజిల్లాలోని 'హీరహడగల్లి' యను గ్రామమునుండి వచ్చినది. ఇం దాంధ్రదేశము 'శాతవాహనిరట్ఠము' (శాతవాహనరాష్ట్రము) అని పేర్కొనఁ బడినది.[10] నుమారొక 100 సం॥కు ముందు ''శ్రీ పుళుమావి'' అను నాంధ్రరాజుచే వేయింపఁబడిన ''జంగ్లిగుండు'' శాసనమునకును ఈ బళ్ళారిజిల్లా 'సాతవహనిహార' (శాతవాహనహారము) అనియే పేర్కొనఁబడినది[11]. 'హారము' 'రట్ఠము' అను నవి నేటిజిల్లా శబ్దముతో సమానార్థకము లనియు నవి యొక్క దేభాగమును నిరూపించుచున్న వనియు నభిప్రాయము గావునఁ బ్రాచీననామము శాతవాహనరాజులకు సంబంధించినదే వాడఁబడినదనియుఁ దేలుచున్నది. ఈ పై రెండు శాసనముల పోల్కినిబట్టిచూడ ఈ దేశమునకు అనగా నేటి గుంటూరు మండలస్థదేశమునకు పల్లవరాజులకు ముందే ''ఆంధ్ర పథమ''ను పేరు వాడుకలోనున్న ట్లూహింప వచ్చును.

ఆమిూద 'మల్ల దేవ నందివర్మయను నాతఁడు వ్రాయించిన దానశాసనములో (శక సం॥ 261 అనగా క్రీ॥ వె॥ 339–340 సం॥) 'ముడియనూర'ను పేరుగల్గిన (సంస్కృతీకరణము చూడా గ్రామము) గ్రామము దానముచేయఁబడినది.[12] ఇందు

9. ఎపి. ఇం. వా VI పుట 84-89 కాలము (సుమారు) క్రీ॥ వె॥ 234 వ సం॥ 10. ఎపి. ఇం. వా. I-పుట 2—కాలము సుమారు 257 వ సం॥ క్రీ॥ వె॥ 11. ఎపి. ఇం. వా. XIV పుట 153 కాలము సుమారు 146 వ సం॥ 12. ఇ. అ. వా XV పుట 175.

"ఆంధ్రమండలేద్వాదశసహస్ర గ్రామ సంపాదిత సప్తార్థలక్ష విషయాధిపతేఃⁿ అని వ్రాసియున్నాడు. అనగా నాంధ్రమండలమందు పండ్రెండువేల గ్రామములను సంపాదించినట్టి ఏడున్నరలక్ష దేశమున కధిపతియని భావము. క్రీ॥ వె॥ సుమారు 234 లో ఆంధ్రపథ మనఁబడిన దేశము క్రీ॥ వె॥ 340 సం॥ కు ఆంధ్రమండల మయినది. క్రీ॥ వె॥ 7వ శతాబ్దమున భారతదేశమునఁ బర్యటించిన 'హ్యూవన్ సాంగ్' అను చీనాదేశస్థుడు నేటి కృష్ణాగోదావరి జిల్లాలతో సమముగా గుర్తింపఁ దగినదేశము నాంధ్రదేశమనియెను[13]. సుమారు క్రీ॥ శ॥ 6వ శతాబ్దముననుండిన వరాహమిహిరుఁడు బృహత్సంహితలో నాంధ్రదేశమును బేర్కొనియెను. ఇక నాంధ్రదేశ మను వ్యవహారము బలపడి యనేక శాసనములలోఁ బేర్కొనఁబడుచు వచ్చుటచే నీనామము సుదృఢమయినట్లు నిశ్చితము. క్రింది యుదాహరణములఁ బరికించునది. ఈశానవర్మ నిర్మితమయిన 'హరహ' శాసనము విక్రమార్కశకము 611 సం॥ అనగా క్రీ॥ శ॥ 555॥ సం॥నఁ జెక్కఁబడినదానియందు "జిత్వాంధ్రాధిపతిమ్"అని వ్రాయఁబడినది. క్రీ॥ శ॥ 559 సం॥నఁ జెక్కఁబడిన 'జవానుపూరు' శిలాశాసనమున [14]"ప్రతిరంధ్ర మాంధ్రపతినా" అనియు "ఆంధ్రసేనా భక్షేషు" అనియుఁ బేర్కొనఁబడినది.

క్రీ॥ శ॥ 1072వ సం॥నఁ జెక్కింపఁబడ్డ యశఃకర్ణదేవుని 'ఖైరా' తామ్ర శాసనమున "ఆంధ్రాధీశమరంధ్రదోర్విలసితమ్ భ్రూవల్లి గోదావరీ" అనియు వ్రాయఁబడినది.

తరువాత నాంధ్రదేశమనుపేరు సుప్రసిద్ధమయి గ్రంథములకుఁ గూడనెక్కినదనుట నిర్వివాదము.

పైని లేవదీసిన మూడుప్రశ్నములలోను మూడవదానికి సమాధానము వచ్చినది. ఆంధ్రరాజుల యనంతరము రాజ్యమునకువచ్చిన వల్లవరాజుల శాలములో 'ఆంధ్రపథము' అనఁబడి యనంతరము 'ఆంధ్రమండలము' మొదలగు పదములచే నీ యాంధ్రదేశము వ్యవహరింపబడెననియే యీ సమాధానము.

4. ఆంధ్రజాతికిఁ బూర్వ మీదేశ నామమేమి?

ఆంధ్రరాజుల పాలనకాలములో (అనగా క్రీ॥ పూ॥ మొదటి శతాబ్దములోను, దరువాతి రెండు శతాబ్దములలోను) ఈదేశమున కేమని వ్యవహార ముండెడిది? శాతకర్ణిరాజుల దానశాసనములలో నెందును ఆంధ్రము అను పేరు లేదు. ఆకాలమున నితరులచే వీరి ప్రశంస చేయబడిన శాసనములు రెండుగలవు

13. Beal's records of the western countries Vol. II page 217. 14. ఎపి. ఇం. వా. XIV పుట 117.

రుద్రదమనుఁడు'' క్రీ॥ వె॥ 151 వ సం॥న నొక శిలాశాసనమును వేయించెను. అందు ''దక్షిణాపథపతేఃశాతకర్ణేర్ద్విరపి నిర్వ్యాజమవ జిత్యావజిత్య సంబంధావిదూరతయా అనుత్సాదనాత్ ప్రాప్తయశసా——మహాక్షత్రపేణ రుద్రదామ్నా'' ''దక్షిణాపథ పతియగు శాతకర్ణిని రెండుసార్లుగూడ నిర్వ్యాజముగా జయించి జయించి సంబంధము మిక్కిలి దూరముగాకుండుటవలనఁ జంపకుంట యను కారణమునఁ గీర్తిగాంచి మహాక్షత్రపుఁడయిన రుద్రదమనునిచేత'' అని దీనియర్థము. దీనినిబట్టి శాతకర్ణి దక్షిణాపథమున కధిపతియని తేలుచున్నది[15]. నాసికయందలి గోతమబాలసిరి శాసనములలో నొకదానియందు''...పథేసరో'' అను వాక్యము ముందున్న వాక్యములు భ్రష్టములైనది కనుపట్టుచున్నది. దీనిని ''దక్షిణాపథేసరో''అని శాసననిర్ణేతలు చదివిరి.

దీనినిబట్టియు శాతకర్ణిరాజులకు దక్షిణాపథపతులనియే పేరున్నట్లూహింపఁబడినది.[16] ఈ శాసనమున నితఁడు ''వాసిష్ఠీపుత్ర (శ్రీ) పులుమావి'' అసిక, అసక, ముళక, సురాష్ట్ర, కుకుర, అపరాంత, అనూప, విదర్భ, అకరావతి దేశములకు రాజనియు; విన్ధ్య, ఛావత, సహ్య, కృష్ణగిరి, మఛ, సిరిటన, మలయ, మహింద, సెటగిరి, చకోరపర్వత పతియనియుఁ బేర్కొనఁబడినది. ఇతఁడు ''శాతవాహన కులయశఃప్రతిష్ఠాపన కరుఁడ''ని శాసనమునఁ దెల్పఁబడెను.

ఖారవేలుని హాతిగుంఫ శాసనమునఁ బశ్చిమదిశ పాలించు శాతకర్ణి యని పేర్కొనఁబడియెనే కాని పాలించు దేశముపేరు తెలుపలేదు.[17]

విన్ధ్యకు దక్షిణమున నున్న దేశమున కంతటికిని దక్షిణాపథమను వ్యవహారము గలుగగా నా వ్యవహారముతోనే శాతవాహన కులయశఃప్రతిష్ఠాపకులగు శాతకర్ణిరాజులకును దక్షిణాపథపతు లనియే వ్యవహారమనుట స్పష్టము. (శ్రీ) పులుమావినిగూర్చి పేర్కొనిన దేశములయందు ఆంధ్రమనిగాని, తెలుఁగు, తెనుఁగు, త్రిలింగములనిగాని వాడుకలోనుండినట్లు ప్రమాణములు లేవు.

5. శాతవాహను లాంధ్రశబ్ద మేల వాడలేదు

శాతకర్ణిరాజులు పాలించిన దీదేశమేయయినచో దీనిని వారేల పేర్కొన లేదు!

దీనికి సమాధాన మొసంగుట చాల కష్టమయినది. ఇదమిత్థమను శాసన ప్రమాణములుగాని గ్రంథస్థనిదర్శనములుగాని లేనప్పు డూహయే యాధారము.

15. ఎపి. ఇం. వా. VIII పుట 43. 16. ఎపి. ఇం. వా. VIII పుట 60,
17. Select Inscriptions Calcutta University. Page 207

అట్టి యూహాకల్పితమయిన సమాధానమే ప్రస్తుత మీవలయును—ఆంధ్రులు విశ్వామిత్రుని సంతతివారనియు వారేలకో ఆర్యజాతికి దూరులయి నింద్యకోటిలోఁ జేరినవారుగా గణింపఁబడినవారనియు ముందు ఐతరేయ బ్రాహ్మణవాక్య సందర్భమున వివరించితిని. ఆంధ్రులు కారావర స్త్రీయందు వై దేహుననకుంబుట్టి వేటవలన జీవించువారని మనుస్మృతియందలి ప్రమాణమును జూపితిని. ఇదియు నాంధ్రుల యూన్నత్యము నిరూపింపఁజాలదు. శాతకర్ణి రాజులపేర్లను పరిపాలనాకాలమును వారాంధ్రు లనుటయును బురాణములయందు ప్రసిద్ధము. శాతవాహనవంశజులే శాతకర్ణిరాజు లనుటకు వారిశాసనములందే యాధారములు గలవు. 'శ్రీ పులుమావి' శాతవాహన కులయశఃప్రతిష్ఠాపనకరుఁడు. ఆంధ్రులు ఆంధ్రభృత్యులు నను నామములు వీరికుద్దిష్టములే యని చాలమంది చరిత్రకారు లంగీకరించిరి.

వీరికి రాజ్యము లభింపకముందు హీనస్థితిలోనుండి క్రమక్రమముగాఁ దమ పరాక్రమమున 'ప్రతిష్ఠానపురము'నను అనంతరము ధాన్యకటకమనబడు 'నమరావతీపురము'నను రాజ్యము స్థాపించుకొని పాలింపఁజొచ్చిరి. ఈ వంశములలో మొదటి వారిశాసనములు 'నాసిక' మొదలగు ప్రదేశములలోనే ముఖ్యముగా గనుపట్టుచుండుటయుఁ దరువాతి వారిశాసనములుమాత్రమే ధాన్యకటకా ద్యాంధ్ర దేశములలో గనుపట్టుటయుఁ బరికించినచో వీరు త్తరమునుండి దక్షిణమునకును బడమటినుండి తూర్పునకు వచ్చినవారేగాని నేటి యాంధ్రదేశమునసే పుట్టిపెరిగి యిక్కడి వాడుకభాషయగు తెనుఁగునకుఁ బ్రకృతస్వరూపమయిన భాషనే శ్లాఘించి యభ్యుదానిని గారవించినవారు గారని యూహింపనగును. వీరాదరించిన భాషలు సంస్కృతప్రాకృతములు. వీరిశాసనములన్నియుఁ బ్రాకృతమునసే యున్నవి. వీరిలో నొక్కఁడయిన హాలుఁడుకూర్చిన 'సత్తాసై' మాహారాష్ట్రీప్రాకృతమునకు సన్నిహితమయిన భాషలో నున్నది. గుణాఢ్యుని బృహత్కథలోఁ జెప్పఁబడిన కథ ననుసరించి శాతవాహనుఁడు మొట్టమొదట ప్రాకృతమునుమాత్రమే యెఱిఁగి యుండెననియుఁ దరువాత సంస్కృతభాషాపాండిత్యముగల భార్యయొక్క 'మోదకై స్తాడయ' యనువచనము సరిగ నర్థము చేసికొనజాలక యవమానితుఁడై తఱువాతఁ గాతంత్రమను వ్యాకరణమును జదివి సంస్కృతమందు పాండిత్యము సంపాదించెననియుఁ దెలియుచున్నది. దీనినిబట్టి శాతవాహనుని మాతృభాష ప్రాకృతమే. అతని వంశములోనివారయిన శాతకర్ణిరాజులందరును ప్రాకృతభాషా వేత్తలే.

ఇట్టి వీరికిఁ బెద్దరాజ్యముచేపడి ప్రాముఖ్యము లభించినతర్వాత తమ ప్రాచీనబ్రాహ్మణత్వము తిరిగి సంపాదించుకొనవలెనని యత్నముచేసినట్లు స్పష్టము. కాఁబట్టియే 'బాలసిరి'యను రాజమాత తనకుమారుఁడయిన గోతమీపుత్ర శాత

కర్ణినిగుఱించి యీక్రింది విశేషములను శాసనమున వాడినది. 'ఏకబ్రాహ్మణుఁడు' --- ద్విజావరకుటుంబవివర్ధనుఁడు, ఆగమానందనిలయుండు, శత్రియదర్పమానమర్దనుండు, వినిర్వర్తిత చతుర్వర్ణ సంకరుండు. ఈ యాంధ్రుల గుఱించి జయస్వాలుగారు ఇట్లు వ్రాయుచున్నారు. ''శిముకుఁడు కాణ్వాయనులతో సమానమయిన వర్ణమునఁ బుట్టినట్లు (అనగా బ్రాహ్మణజాతి) మత్స్యపురాణమున స్పష్టముగాఁ జెప్పఁబడినది. వాయుబ్రహ్మవిష్ణుపురాణములయందు శాతవాహను లాంధ్రజాతివారని చెప్పఁబడినది. వారి గోత్ర నామధేయములైన వాశిష్ఠీ, గౌతమీ, అనునవి వారి బ్రాహ్మణత్వము నిరూపించుచున్నవి. నానాఘట్టశాసనమున దానే ముఖ్యములయిన యాగాదికములను జేసినట్లును స్వయముగా వైదిక కర్మల నెఱిఁగినట్లును మహారాజ్ఞియొక్క మాటలనుబట్టి శాతవాహనులు బ్రాహ్మణు లగుట స్పష్టము.''[18]

ఇట్లు కృతానేక మహాక్రతువులును, దేవబ్రాహ్మణ భక్తులును ఏకబ్రాహ్మణులు నయిన శాతకర్ణిరాజులు వైదికమత విధ్వంసనకరములయిన బౌద్ధాలయములకు దానము చేయుటయు వింతయే యని యూహించుట కవకాశము గన్పట్టవచ్చును. ఐతరేయ బ్రాహ్మణ ప్రమాణముచేతను మనుస్మృతిచేతను బతితులని యూహింపఁబడిన యీ యాంధ్రజాతి రాజులు తమ యధికారముచేతను ఐశ్వర్యమువలనను యాగాదికములఁజేసి బ్రాహ్మణులఁ దనియించియు బౌద్ధులకు దానము చేసియు నున్నతిని జనసమ్మతిని బడయవలయునని యత్నించుట స్పష్టము. అట్టి వారు నిందకుఁ దావలమయిన యాంధ్రనామమును పరిహరించుట యుక్తమేకదా. వా రాంధ్రనామము తమ శాసనమునందు వాడకుండుట యానామము తమ కిష్టము గాకుండుటవలననే యని యూహింపవచ్చును.

ఆంధ్రుల రాచరికము పల్లవుల హస్తగతమయిన వెంటనే వారి దేశమును 'ఆంధ్ర పథ'మని పేర్కొనుటయుఁ బై యూహనే బలపఱచుచున్నది. ఆ తఱు వాత నీ దేశమున కాంధ్రనామ మవిచ్ఛిన్నధారగా వాడఁబడినది. పై విచారమునుబట్టి తేలిన సారాంశమిది. ఆంధ్రశబ్దము మొదట జాతిపరము. తరువాత నిది దేశపరము నయినది. అనంతరమే దీనికి భాషాపరమయిన వాడుక స్పష్టము.

✓6. ఆంధ్రము భాషాపరముగా నెప్పటినుండి వాడఁబడినది

ఈ శబ్దము భాషాపరముగా నెప్పటినుండి వాడఁబడినది యనునర్థము విచారణీయము. ''తిక్కన కాలమువఱకుఁ దెనుఁగునకు ఆంధ్రనామ మున్నట్లు నిదర్శనములు లేవు'' అని ఆంధ్రభాషా చరిత్రకారులు 10 పుట. ఇది ప్రామాదిక వచ

18. బీహారు ఒరిస్సారిసెర్చి సొసాయిటీ జర్నలు—పుట 265 - 266 Vol XVI.

నము. తామే 31 వ పుటలో ''ఈ భాష కాంధ్రమను పేరు నన్నయభట్ట రచిత మయిన 'నందంపూడి' శాసనమునఁ గానఁబడుచున్నది. అని వ్రాసియున్నాడు.

'ఆంధ్రకవిత్వ విశారదుండు...నన్నయభట్టు,'' ''పదియేనింటిఁ దెనుంగు బాస'', ''తెనుఁగుబాస విని ర్మింపఁ దివురుటరయ'', ''ఆంధ్రావళి మోదముం బొరయునట్లుగ'' అనియు విరాట పర్వోపక్రమణికయందు తిక్కన వేర్కొని యుండుటచేత ప్రజలాతని యుద్దేశమున 'నాంధ్రావళి'యనియుఁ దాను వ్రాయు నది 'తెనుఁగు' బాసయనియు, నన్నయ యాంధ్రకవిత్వ విశారదుఁడనియు స్పష్టము. 'ఆంధ్రము' 'తెనుఁగు' అను రెండును ఏకభాషావాచకములే. నన్నయ భారతము నాంధ్రభాషలో వ్రాసెనని చెప్పనుద్దేశముతో శ్రీకాకుళపు శాసనములలో నొక దానియందు శ॥ సం॥ 1195 అనగా క్రీ॥ శ॥ 1273 వ సం॥ న ''అంధ్రీచకార వర భారతవంశవృత్తమ్'' అని వ్రాయఁబడినది.[19] దీనినిబట్టియు నా కాలమున కాంధ్రము, తెనుఁగు, శబ్దములు ఏకభాషా పరములనుట నిర్వివాదము.

ఇఁక నన్నయ తన భారతాదిని ''తెనుఁగున రచియింపు మధికధీయుక్తి మెయిన్'' ప. 16. అని తాను రచించినభాష తెఁనుగని వ్రాసెను. ఇందు 'న' కారము ప్రాసఘటితము. ''తెనుంగునన్ మహాభారత సంహితారచన బంధురుఁ డయ్యె జగద్ధితంబుగన్'' 26 పద్యము. అనియుఁ జెప్పెను. ''వేగీదేశంబునకు నాయక రత్నంబునుంబోని రాజమహేంద్ర పురంబునందు'' వ. 8. అని నన్నయ వ్రాసియుండెనేగాని యాంధ్రదేశమని వ్రాసియుండలేదు. సభాపర్వమునఁ బ్రభ మాశ్వాసమున ధర్మరాజు రాజసూయముసేయు సందర్భమున ''అంగవంగకళింగ కాశ్మీర కాంభోజ గౌడాంధ్ర సింహళకేరళ కుంతల ద్రవిడ మరు యవనపతులును'' వచ్చియుండిరని వ్రాసెను. సభా॥ ప్రథ. 284 ప॥

నన్నయభట్టుచే రచియింపఁబడిన రాజరాజ నరేంద్ర కారితమయిన నందం పూడి తామ్రశాసనమున నారాయణభట్టునుగూర్చి ఆంధ్రభాషా కవిశేఖరుఁడని వాడినట్లు ముందే చెప్పితిని. నన్నయకు సహాధ్యాయుఁడును భారతరచనమునందుఁ దనకుఁ దోడయి నిర్వహించినవాఁడు నితఁడే కావునఁ దెనుఁగునకు నన్నయకాలమున ''ఆంధ్రభాష''యను వ్యవహారమున్నట్లు స్పష్టము.

7. తెలుగు శబ్దమునకు శాసనస్థప్రయోగములు

ఇఁక నాంధ్రశబ్దము నటువిడిచి తెలుఁగు, తెనుఁగుశబ్దముల చరిత్రము నూహింపవలసియున్నది. ఉభయ కవి మిత్రునితో సమకాలికుఁడయిన కేతన (సు 1250 సం. క్రీ॥ శ॥) తనయాంధ్ర భాషాభూషణమున ''తెలుఁగునఁ గల

19 ఎపి, ఇం, వా, V పుట 58.

ంబులు'' అని ప్రాసఘటితముగాఁ దెలుగు శబ్దమును మూడు నాలుగుచోట్ల డెను.[20] (క్రీ॥ శ॥ సుమారు 1650) బాలసరస్వతియుఁ దన గ్రంథాది పీఠిక ందు ''తెలుఁగున్ వ్యాకరణంబు'' అని లకారమే ప్రాసఘటితముగా వాడెను.[21] న్నయ మాత్రము నకారమే ప్రాసఘటితముగా వాడెను. ప్రాసేతరస్థలము దును 'తెనుంగు' అనియే ముద్రితపాఠము[22]. 'తెలుఁగు' అను శబ్దము ప్రాస టితముగాఁ బాల్కురికి సోమనాధుఁడు బసవపురాణమున వాడియున్నాఁడు.[23] ాలము క్రీ॥ శ॥ 1200 సుమారు) గ్రంథస్థ ప్రమాణములలో నెల్లను మొదటి న నన్నయ భారతభాగము ననుసరించి తెనుగుశబ్దము మొదటిదని తెలియు న్నది. ఇంతమాత్రమునఁ దెలుఁగుశబ్ద మానాడు లేదని చెప్పవీలు లేదు. తెనుఁగు ముండె ననుటకు విప్రతిపత్తి లేదు. తిక్కన, సోమన, కవుల కాలమునకు తెలుఁగు బ్దమున్నట్లు ప్రమాణము ముందే నిరూపించితిని.

నన్నయకు ముందు తెనుఁగు తెలుఁగు శబ్దము లెచ్చటనేని గలవా! అను శ్నమునకు సమాధాన మీయవలయును. నన్నయకు ముందు చాలకాలమునకే నుఁగు వాడుకలో నుండకున్న నాతఁ డానాటికిఁ దాను రచియించిన భాషను ొత్తగాఁ దెనుఁగని వ్యవహరింపడు గదా! కావున నాపదము వాడుకలోనుండి రవలెను. కాని శాసనస్థితముగాఁ గాని యితర గ్రంథస్థితముగా గాని నన్న యకుఁ మిక్కిలి పూర్వము తెనుఁగు తెలుఁగు శబ్దముల నెచ్చట నెవ్వరు భాషా దేశపరములుగా వాడిరనుట పరిశోధించి కనుగొనవలయును. నేను బరిశీలించి ంతవఱకును గన్పట్టిన వాని నీక్రింద జూపుచున్నాను. శాసనములందు (నన్నయ రువాత) తిలింగ, తెలింగ, మొదలగు ననేక వికారములతో నీ శబ్దమే కన్పట్టును.

''తైలాంగరాయ స్థాపనాచార్యః ''(క్రీ॥ వె॥ 1250 సం॥) [24]విక్రమచోళుని తంజావూరు శాసనమున (68) నెం॥ తెలింగశబ్దము ప్రయుక్తము. 'కుళత్తిళింగ వీమన్ విళంగల్' అనియందున్నది. ''కొలనికిఁ జేరిన తెలింగభీముఁడు'' దీని యర్థమని శాసన సంపాదకులు నిర్ణయించిరి. దీనికాలము 1115 సం॥ క్రీ॥ శ॥ (చూ. దక్షిణదేశ శాసనములో Vol II భాగము III పుట. 311. ''తేలింగ తుంగ తరూన్మూలన దంతావళః.'' అను బిరుదము. క్రీ॥ వె॥ 1272 సం॥ [25]

---

20. ఆంధ్ర భాషాభూషణము 4 వ పద్యము. 21. బాలసరస్వతీయము పీఠిక 5 వ పద్యము. 22. విరాటపర్వము తిక్కన, I ఆ. 7. 18 పద్యములు. 23. బసవపురాణము. పాల్కురికి సోమన ''తెలుఁగు మాటలనంగవలదు వేదముల కొలదియగాఁ జూడు డిలనెట్టులనిన. 24. ఎపి. ఇం. వా. 19 పుట. 23. కణ్ణరదేవుని మందపురశాసనము. 25. ఎపి. ఇం. వా. 18 పుట. 199. తానా త్రామ శాసనము,

"వంగతిలింగ గూర్జర లసత్కర్ణాట గౌడాధిపాన్"[26] (సం॥ 1373) అనగా క్రీ॥ శ॥ 1316

"దేశస్స తత్రాస్తి తిలింగనామా" [27] "పురాతిలింగాన్ ప్రతి" అనియును (క్రీ॥ వె॥ 1358 సం॥)

బసవపురాణమునందును (సుమారు 1200 క్రీ॥ శ॥) కేతన యాంధ్ర భాషాభాషణమునను (సుమారు 1250 క్రీ॥ శ॥) తెలుఁగుశబ్దము కన్పట్టిన తర్వాత మీది శాసనములకిట విశేష ప్రసక్తిలేదు. అయినను తెలుఁగుశబ్దము వ్యుత్పత్తిని గూర్చి విచారించుచోఁ గొంతవఱ కుపచరించుననియును దెలుఁగుశబ్దమున కెప్పుడు బహుళ ప్రచారము గలదు, అను నర్థమును నిర్ణయింపనగుననియును బై శాసనస్థ ప్రమాణములు పేర్కొనబడినవి. తెనుఁగు, తెలుఁగు శబ్దములు నన్నయకాలము నకు ముందుగానే ప్రచారములో నున్నట్లుమాత్రము మనమిచ్చిన ప్రమాణములఁ బట్టి యూహించుటకు వీలు. ఎంతకాలమునుండి వాడుకలోనుండెనో యూహించుట దుష్కరము. *

8. త్రిలింగ శబ్ద విచారము

ఇఁక నీ తెలుఁగు తెనుఁగు శబ్దముల వ్యుత్పత్తినిగూర్చి విచారింపవలయును. తెలుఁగుశబ్దము త్రిలింగశబ్ద భవమనియును త్రిలింగము దేశవాచియనియు తెలుఁగు శబ్దభవమే తెనుఁగనియు నొక వాదముగలదు. అప్పకవీయము నందలి క్రింది పద్యమును బరికించునది.

క. శ్రీక్షితిధరకాళేశ ద్రాక్షారామంబులనఁగ దనరారెడు నీ
త్రిక్షేత్రంబుల లింగము లీక్షింపఁ ద్రిలింగసంజ్ఞ నెన్నిక కెక్కున్,

తే. తత్త్రిలింగ నివాసంబు తనరుకతన
నాంధ్రదేశంబు దా త్రిలింగాఖ్యమయ్యె
దెలుఁగగుచుఁ దద్భవము దానివలనఁ బొడమె.
వెనుఁక గొందఱు దానినే తెనుఁగునండ్రు. 100 ప.

---

26. ఎపి. ఇం. వా. 12. పుట 18 లడ్ను శాసనము. 27. ఎపి, ఇం. వా. 14. పుట 19 శ్రీరంగతామ్ర శాసనము. ముమ్మడి నాయకుడు.

* నేను సేకరించినవి మాత్రమేగాక శ్రీ మల్లంపల్లి సోమశేఖర శర్మగారు ఇచ్చిన ప్రాచీన శాసన స్థోదాహరణములను ఇచ్చట నొసంగుచున్నాను.

1. 985-1014 వఱకును బాలించిన రాజరాజునకు 'తెలింగకుల కాల'యను బిరుదము గలదు. ఆతని సేనానాయకుడు 'తెలుంగర్' ను, ఓడించెను. క్రీ. శ. 1012. ఎ.పి. కర్ణాటిక, వా. III నెం. 140. Sr.- 2. మొదటి రాజేంద్రుఁడు. (1012-1044 సం) 'తెలుంగర్' అని ఎపి. డిపా నెం 30. సం 1917 శాసనమున గలదు. శా. కాలము. 1022. సం॥.

అప్పకవి కాలమునకు అనగా క్రీ॥శ॥ 1650 సం॥నకు దెలుగుశబ్దము త్రిలింగ శబ్దభవమనియు నా త్రిలింగములు ద్రాక్షారామాదులనియు నిశ్చితము. ఇది యప్పకవి యెఱిఁగినది. ఇంతకంటెను ప్రాచీనమయిన ప్రమాణము విద్యానాథ కృతమయిన 'ప్రతాపరుద్రీయము' నందలి శ్లోకము. అందు ప్రతాపరుద్రుఁడు 'త్రిలింగదేశ పరమేశ్వర'యని సంబోధితుఁ డయ్యెను[28]. అందీ దేశమునకుఁ ద్రిలింగసంజ్ఞ శ్రీశైల ద్రాక్షారామ కాళేశ్వరములందలి లింగములచే వచ్చినదను నట్లు సూచితము. ఈతని కాలము సుమారు 1300. అనగా నప్పకవికి 350 సం॥ కు ముందే యీ త్రిలింగదేశనామము ప్రసిద్ధమైయున్నది. సింగనాయకుని అక్కలపూండి శాసనమునందును (శ॥ సం॥ 1290—1368 క్రీ॥ వె॥) త్రిలింగ దేశాధిపతి శ్రీమాఁ. 1316 వ సం॥ క్రీ॥ వె. త్రిలింగగూర్జర ఇత్యాది యగు పూర్వోదాహృతశాసనమునను, 1358 క్రీ॥ వె॥ ముమ్మడి నాయకుని శ్రీరంగ తామ్రశాసనమునను 'తిలింగనామా' యనియు బేర్కొనఁబడినది.[29] మీది ప్రమాణములఁ బట్టి త్రిలింగమను పేరు క్రీ॥ వె॥ 1300 సం॥నకే రూఢమై ప్రచార మున నున్నట్లు నిస్సంశయము. త్రిలింగము లుండుటచే నీ పేరు గలిగినదనుటకును ఆ స్థలములు మూఁడును ద్రాక్షారామాదులనుటకును అప్పకవికి ప్రతాపరుద్రీయమే కాబోలును ప్రమాణము. ఈ త్రిలింగశబ్దమునుండి తెనుగు పుట్టినదా లేదా యను ప్రశ్నమునకు సమాధానముగా శ్రీ కొమర్రాజు లక్ష్మణరావుగారొక వ్యాసము వ్రాసియుండిరి.[30] ఇందు సారాంశ మేమనఁగాఁ దెలుఁగుశబ్దమే ప్రాచీనము, తన్మూలముగాఁ ద్రిలింగమును గృతకముగా సృజించిరనుట. అట్లు జరిగినదో లేదో చెప్పనేరముగాని యాంధ్రనామములు మూలముగా నుంచుకొని వానిని సంస్కృతీకరించుట గలదని చెప్పుటకు మాత్రము ప్రమాణములు గలవు. 'ముడియనూరు' అనుపదమును 'చూడాగ్రామమని' సంస్కృతీకరించిరి[31]. 'కొలను' అనుపేరిని 'సరసపురి' అనియు 'కమలాకరనగరి'యనియుఁ బేర్కొనిరి[32]. అట్లే 'చేంబ్రోలు' అను గ్రామము 'తామ్రపురీ' 'తామ్రనగరీ' అని సంస్కృతీకరింపఁబడియె. కాలము

---

28. ప్రతాపరుద్రీయము-నాటక ప్రకరణము చతుర్థాంకము 21 శ్లో.

శ్లో॥ యైర్దేశస్త్రిభిరేవయాతి మహతీం ఖ్యాతిం త్రిలింగాఖ్యయా
యేషాం కాకతిరాజకీర్తివిభవైః కైలాసశైలాః కృతాః
తే దేవాః ప్రసరత్సుధాసదమధురా శ్రీశైల కాళేశ్వర
ద్రాక్షారామనివాసినః ప్రతిదినం త్వచ్ఛ్రేయసే జాగ్రతు.

29, ఎపి. ఇం. వా.14 పుట 90. 30. లక్ష్మణరాయ వ్యాసావళి- ప్రథమసంపుటము 128 పుట. 31 మల్లవ దేవనందివర్మ శాసనము ఇ. ఆ. వా. 15 పుట 175. క్రీ॥వె॥ 340 సం. 32 ద. హి. రా. వా. II భా III పుట 311 కాలము 1115 క్రీ॥ శ॥

క్రీ॥వె॥ 1213[33]. ఇట్లు తెలుఁగుశబ్దమే త్రిలింగ శబ్దమునకు మాతృకయై యుండ వచ్చునని సంశయము గలుగుచున్నది. కానివారు ఇంతకుముందు త్రిలింగశబ్దము లేమియే ముఖ్యాధారముగా గ్రహించి తమ యూహను బలపరుప యత్నించిరి. త్రిలింగశబ్దము పురాణమున నున్నదని వ్రాసిరి కాని యా పురాణముల కాల మెప్పుడో యది యందు నవ్యముగాఁ బ్రక్షిప్తము గాదనుట యెట్లోయను నభిప్రాయమును మనమునఁ బెట్టుకొని నే నద్దాని నిందు విమర్శింపఁబూనను.

ఇంతకంటె బలమగు ప్రమాణ మొకటిగలదు. ఇంద్రవర్మదత్తమయిన పుర్లీ తామ్రశాసనమున 'తిరిలింగ వాస్తవ్యాయ' యను పదముగలదు[34]. ఇది 149వ గాంగ సం॥న రచింపఁబడిన ట్లందుగలదు. గాంగశకమునకు 878 చేర్పగా వచ్చు 1027వ సం॥ క్రీ॥ వె॥ అని లెక్కవేయఁబడినది. ఇది నిశ్చితము గావచ్చునని యూహింతము. ఇందలి 'తిరిలింగ' శబ్దము త్రిలింగశబ్ద భవమనియు, నది దేశ వాచియని సందర్భమునుబట్టి స్పష్టమనియు, శాసనసంపాదకుల యూహ. 'త్రిలింగ'

33 ఎపి. ఇం॥ వా V పుట147 జయుని చేబ్రోలు శాసనము. 34. ఎపి. ఇం. వా. 14. పు. 360 ఇంద్రవర్మపుర్లితామ్రశాసనము. కళింగదేశ చరిత్రము అనుబంధము పుట 40. నేటి విశాఖ పట్టణపు జిల్లాలో నుత్తరమున నున్న టెక్కలికి సమీపముననున్న త్రిలిఙ్గయనుగ్రామ మిది కావచ్చునేమో ? ఇందు మఱియొక శాసనమును దొరకినవి. కలింగదేశ చరిత్రము. అనుబంధము. పుట 29. ఈ సందర్భమున బిషప్పుకాల్డ్వెల్డుగారు తమ ద్రవిడభాషా వ్యాకరణమున వ్రాసిన విషయము తప్పక స్మరింపఁదగినది. "త్రిలిఙ్గశబ్దము ప్రాచీనకాలములోనే వాడుకలో నుండెనని హిందూదేశమునందలి బౌద్ధగ్రంథములలోనుండి విషయమును గ్రహించిన తారానాథుడు వ్రాసిన గ్రంథమునుండి యూహించుచున్నారు. తారానాథునకుఁ బ్రమాణములయిన గ్రంథములు బౌద్ధ మతము హిందూదేశమున నశింపకమున్నే వ్రాయఁబడి యుండెను. ఇంతియకాక త్రిలింగశబ్దము టాలెమీగారికిఁగూడఁ బరిచితమయియుండె ననవచ్చును" టాలెమీగారి కాలము- (క్రీ. వె. 150. సం.)

"Taranatha the Tibetan author already referred to; who derived his information not from Modern Telugu Poets or Pandits but from Indian Buddhistical narratives (which having been written before Buddhism disappeared from India, must have been of considerable antiquity) repeatedly designates the Telugu Country Trilinga and describes Kalinga as a portion of Trilinga and Kalingapura as its capital. The name of Trilinga has reached Ptolemy himself at a time anterior probably to the date of the puranas." C. G. D. Page 28.

Mc. Crindle Ancient India Edited by S. N. Majumdar Calcutta 1927. pages 231—234.

శబ్దము 'తిరిలింగ'మనుటలో విప్రతిపత్తిలేదు. కాఁబట్టి నన్నయ నాటికే 'త్రిలింగ' శబ్దము తెలుగుదేశములో వాడఁబడియుండవచ్చును. ఇంకొక విషయము రెండవ ప్రతాపరుద్రుని కాలములో (1295–1321) నుండిన విద్యానాథుఁడు తనకాలములోఁ బ్రసిద్ధముగానుండి తాను దెలిసిన యర్థమే వ్రాయునుగాని వేఱుగాదు గదా! అతఁడొక్కఁడేకాక 1250 స॥ నుండి 1360 సం॥ వఱకునున్న శాసనస్థ ప్రమాణముల నింతకుముందే పేర్కొంటిని. అట్లు ప్రసిద్ధమగుటకు ముందొక కొంతకాలము అది వాడుకయుండవలయును. తమ్మసిద్ధి శాసనములు రెంటిలో "తిలింగ విద్యానృపతిః, తిలుంగబిజ్జ" యనియుఁ బేర్లు వ్రాయఁబడినవి[35]. అందుఁ బొత్తపియనుపుర మాంధ్రదేశమునందలిదిగా వ్రాయఁబడెను. "జిష్ణురాంధ్రేషు యః కృత్వా పురీం పొత్తపిసంజ్ఞితామ్" ఈతిలుంగ పదమును త్రిలింగశబ్ద భవమగునేమో.

ఏదియెట్లయినను విద్యానాథుని మూఁడు దేవస్థానములనడిమి దేశమే తెనుఁగునాడనుట బొసగదు. నేటి తెనుఁగుదేశమున కెల్లలు ముందు నిర్వచించి యున్నాను. అతిప్రాచీనకాలమునుండియుఁ దెనుఁగునాటి కెల్లలు నేటివానికి దాపునఁగలవనియే తోఁచుచున్నది. ఇందు గాళేశ్వర మెచ్చటగలదను నర్థము విమర్శనీయము. ఇది మంథెన కాళేశ్వరమనియు నిజామురాష్ట్రములో నున్న దనియు చెప్పఁబడినది[36]. ఈ మూఁడు ప్రదేశములలోనే తెనుగు దేశమంతయు "రేనాఁడు" అనుపేర 7000 గ్రామములు నేటి కడప కర్నూలు మండలములలో నుండినవి తెనుఁగు నాడుగాఁ దెనుఁగుచోడుల యేల్బడిలో బహుకాలము నుండియు నుండెను.

ఇట్లే 'వరాహవర్తనీ విషయము'ని 'గంజాము' జిల్లాలోను కళింగ దేశమను పేర గోదావరి కుత్తరభాగమునను దెనుగునాడుగాఁ దెనుఁగు భాషయుండెడిదని యంగీకరింపక తప్పదు. కాఁబట్టి విద్యానాథుని కాలమునకుముందు వ్యవహారములోనున్న 'త్రిలింగ దేశము' తెనుగునాటి నంతటిని దనయుం దిముడ్చుకొనలేదనుట స్పష్టము. తెనుఁగు దేశము దక్షిణపు టెల్లయు నరవనాటి కుత్తరపు టెల్లయు నభిన్నములగుట, అరవనాటి కతి ప్రాచీనకాలమునసే 'తొలుకాప్పియము'ను వ్యాకరణమునఁ జెప్పిన యుత్తరపు టెల్లయే నాటి తెనుఁగువారికి దక్షిణపు టెల్లయని యొప్పుకొనుట న్యాయ్యము. అందు వేంకటాద్రి యనఁగా తిరుపతి యరవనాటి కుత్తరపు టెల్లయని చెప్పిరి. ఇది తెనుఁగు దక్షిణపు టెల్ల గదా! విద్యానాథుని త్రిలింగములును తెలుగునాటికిఁ బూర్వకాలమునసే

35. ఎపి. ఇం. వా. 7. పుట. 22 తమ్మసిద్ధిశాసనములు. 36. లక్ష్మణరాయ వ్యాసావళి. 1 వ సంపుటము. Page. 128.

యెల్లలు గావనుట స్పష్టము. కాఁబట్టి విద్యానాథుఁ డొసఁగిన వ్యుత్పత్తి సరిగా దని తోచును.

కాని యంతమాత్రముచే నా వ్యుత్పత్తి సరిగాదనరాదు. తాను జెప్పిన మూఁడు దేశములును దెనుఁగునాట నున్నవా లేవా యనియే విచారణీయాంశము గాని యవి యెల్లలా! కావా, యనుట యనిష్టముగాదు. 'ఏ త్రిలింగములవలన నీ దేశమునకుఁ ద్రిలింగసంజ్ఞ గలిగినదో' యని మాత్ర మాతని శ్లోకమునఁగలదు. కాఁబట్టి యీ దేశమునకుఁ ద్రిలింగసంజ్ఞ త్రిలింగస్థానమగుటచేఁ గలిగిన దనుటలో నభ్యంతరములేదు. (శ॥ సం॥ 1091 అనగా A. D. 1169) వీరరాజేంద్ర చోడుఁ డను వెలనాటి ప్రభువుచే నీయఁబడిన దానశాసనమున ఆంధ్రదేశమును గుఱించి యొక శ్లోకముగలదు. [37]అందాంధ్ర దేశమున కెల్లలు 1 తూర్పు సముద్రము. 2 కాళహస్తి శిఖరము, 3 శ్రీశైలము, 4 మహేంద్రాచలము, అని చెప్పబడినది. ఈ మూఁడును శివక్షేత్రము లగుటచే వీనినిబట్టిచూచిన త్రిలింగసంజ్ఞ సార్థకము గానే కన్పట్టును. ఈ మూటినిబట్టి వచ్చిన త్రిలింగసంజ్ఞకు, క్రమముగా రెండవ వ్యుత్పత్తి కల్పితమయ్యెనేమో. 'తిరిలింగ' శబ్ద మింతకంటెను ప్రాచీనమనఁదగు శాసనమునఁ జూపితినిగదా! కాబట్టి యీ శబ్దము విద్యానాథునికంటెఁ బ్రాచీనము నన్వర్థమునయి యుండెననుట నిర్వివాదము.

ఇఁకఁ ద్రిలింగశబ్దవికృతు లనేకవిధములయినవిగలుగవచ్చును. త్రిలింగము—తిరిలింగము. చంద్రుఁడు—చఁదురుఁడు అనుపమువలెనే. త్రిలింగము—తిలింగము. పదాదినున్న జడ్డరేఫకులోపము ప్రాసులోనగు పెక్కుశబ్దములందు గలదు. 'తిలింగము' నందాదినున్న 'ఇ'కారము 'ఎ'కారమయి 'తెలింగమును' (తెలింగానా) 'తెలుంగు'నుగా వచ్చుననుటలో విప్రతిపత్తిలేదు "తేలింగ తుంగతరూన్మూలనదంతావళుఁడు" (1272) "తిరిలింగవాస్తవ్యాయ" (1027) "తిలిఙ్గ" (1316) "తిలుంగ విద్యానృపతి" "తిలుంగబిజ్జ" (1207) "తిలింగనామా" (1358) అను వివిధ తద్భవరూపములను శాసనములనుండి యింతకుముందే సప్రమాణముగాఁ జూపితిని. కాఁబట్టి 'త్రిలింగ'శబ్దమునుండి 'తెలుఁగు' ఏర్పడి యుండెననుట నిస్సంశయము. కాని యిట్లు మాత్రమే యేర్పడినదనరాదు. క్రింద నీయర్థము నిరూపింతును.

9. త్రికళింగ శబ్దవిచారము

గోదావరి కుత్తరమున మహేంద్రగిరివఱకునున్న దేశము నేటి తెనుఁగు నాడే. ఈ దేశమున ప్రాచీనకాలమునుండి తెనుఁగుశాసనములు లభించుచునే

37. 1916 వ సం॥ ఎపి. డి పా. తామ్రశాసనము సంఖ్య 28.

10. తెలుఁగు తెనుఁగు శబ్దముల సంబంధము

ఇఁకఁ దెనుఁగు శబ్దచరిత్రము పరిశీలించుటకుముందు 'తెనుఁగు' 'తెలుఁగు'ల సంబంధము విచారింపవలయును. 'తెలుఁగు'నుండి 'తెనుఁగు'ను 'తెనుఁగు'నుండి 'తెలుఁగు'ను బుట్టినవని వేర్వేఱుగాఁ గొందఱు చెప్పుచున్నారు. శబ్దవ్యుత్పత్తి మాత్రమున కేమయిన ప్రతిబంధకములు గలవేమో విచారింతము.

'తెనుఁగు = తెలుఁగు' అనియెడు నిరుదెఱుంగుల మార్పులును భాషా స్వభావసిద్ధములే. 'ల' కార 'న' కారములు రెండును దంత్యములే. పైగా 'న'. కారమును నాసికము. ఏకస్థాన జన్యములయిన ధ్వనులు ఒకదానిగా ఒకటి మాఱు ననుటలో విరోధములేదు.) సంస్కృతమునందలి 'లాఙ్గల' శబ్దము తెనుఁగున 'నాఁగలి' యగుట ప్రసిద్ధము. (ప్రజీయు 'లచ్చి = నచ్చి, లా = నా, లేదు = నేదు, జన్మము = జలమము. లంజ = నంజ, అను రూపమున నుచ్చారణములో విశాఖ పట్టణమండలమున నీ మార్పు స్పష్టముగాఁ గన్పట్టును.) ఇల్లేల 'మునుఁగు' ధాతువు నుండి 'ములుఁగు' ధాతువు గల్గినది. ఇది కర్ణాటభాషలోఁ గూడ 'ముఘుంగు' అను రూపముతోనున్నది.) మునుఁగు ప్రాచీనరూపము. ఇల్లేల చణక = సెనగ = సెలగ, అను పరిణామము కలిగినది. వాడుకలో రెండు రూపములును గలవు. 'పనవు = పలవు' కాఁబట్టి తెనుఁగు = తెలుఁగు, అను రెండువిధములయిన మార్పులును సహజములే. తెనుగు ప్రాచీనమను వారొకమార్పును, తెలుఁగు ప్రాచీనమనువాఁడు వేరొకమార్పునుదెల్పి యూరకున్నాఁడు. కాఁబట్టి తెనుఁగు శబ్దప్రచారమునకుఁ దెలుఁగు శబ్దమును దెలుఁగునకుఁ దెనుఁగును బరస్పర సహకారములయ్యెనని యూహించుట లెస్స.

తెనుఁగు శబ్దమునకు ప్రకృతులుగానున్న త్రిలింగ త్రికలింగములు రెండును సంస్కృతములే.

11. తెలుగున కితర వ్యుత్పత్తులు

తెలుఁగు శబ్దమునకు దేశ్యపు వ్యుత్పత్తులు గొన్ని చెప్పిరి. తెళ్ళి + అగు తెలుఁగు. 'తెళ్ళి' యనగా తెలియు. 'తేట' అను నర్థములోవాఁడబడిన దీ ద్రావిడధాతువు. కన్నడభాషయందు 'కన్నడ కత్తురి' 'తెలుఁగుతేఱు' 'అరవ అధ్వాన్న' అనియొక సామెత గలదు. కన్నడము కస్తూరి, తెలుఁగుతేట, అరవ మధ్వాన్నమని దీనియర్థము.

తిలలవలె నుండు గోవు లెచ్చోట సహస్ర సంఖ్యాకములుగా నున్నవో యాదేశము తెలుఁగుదేశమని యొకచోఁ జెప్పఁబడియెను[40].

---

40 సరసాత్తి లవద్ధావో యత్రసంతి సహస్రశః, సదేశ స్తిలగుర్నామ, ఆంధ్రవాఙ్మయ చరిత్ర సంగ్రహము. పుట 6.

'తేల్' అను నది యొకటి గలదనియు దానియొడ్డునఁ గొంతకాలము వసియించి తరువాత నీదేశమునకు జనులు వచ్చుటచే వారు తెలుగువారైరని యొకమార్గము. ఆ నది తెలుఁగుదేశములోనిది గాదు. ప్రఖ్యాతమును గాదు. అక్కడనుండుటచే నా నామము వీరికిఁ గల్గినదనుటకుఁ బ్రమాణమును లేదు. ఆనది పూర్వనామ మేమో తెలియదు. 41

మఱియొక వ్యుత్పత్తి విమర్శింతము. చిలుకూరి వీరభద్రరావుగారు రాజరాజనరేంద్ర పట్టాభిషేక సంచికయందు జాఘుక్య ప్రశంసయనుపేర నొకవ్యాసమును వ్రాసిరి. అందు 85 వ పుటలో నిట్లున్నది. ''కరణభాష'' కన్నడభాషయయినది. 'తెఱగన్నడ' భాషయే తెలుఁగయినది. కర్ణాటములోనిది కన్నడభాష. తెలగాణ్యములోనిది తెలుగుభాష. ఇటీవలి బ్రాహ్మణులు తెలుఁగుభాషకుఁ గరణభాషా సంబంధము కర్ణకఠోరముగ నుండుటచేఁ గాఁబోలు శ్రీశైలము ద్రాక్షారామము కాళేశ్వరము అను త్రిక్షేత్రముల మధ్యనుండు దేశము త్రిలింగదేశమనియుఁ దద్భవము తెలుఁగనియు వ్యుత్పత్తిఁ గల్పించిరి.

క॥ ధరశ్రీపర్వతకాళే,శ్వర దాక్షారామ సంజ్ఞవఱలఁ ద్రిలింగా
కరమగుట నంధ్రదేశం, బరుదారఁ ద్రిలింగదేశమనఁదగుఁ గృతులన్.

గీ॥ త త్త్రిలింగ పదము తద్భవంబగుటచే, దెలుఁగుదేశమనఁగఁ దేటపడియె.
కావ్యాలంకార చూడామణి. 1330, క్రీ॥ శ॥

కరణభాష యాంధ్రప్రాకృత భవమగుటఁజేసి బ్రాహ్మణ క్షత్రియాంధ్రులు 'తెఱగన్నడ' మునకు సంస్కృతచ్ఛాయ మిక్కిలి కల్పించి యాంధ్రభాషయని వ్యవహరించుచున్నారు.

ఈ విషయమునే ఆంధ్రవాఙ్మయ చరిత్ర సంగ్రహకర్తలును వ్రాసిరి.

''చాళుక్య పరిపాలనారంభ కాలములోనే తూర్పువారికిని బడమటివారికిని భాషాభేదము లేర్పడి ముదురుటచేత పడమటివారిభాష హళగన్నడమనియుఁ దూర్పువారిభాష తెఱగన్నడమనియు (తెలుఁగు) వ్యవహారము పొంది ప్రత్యేక సారస్వతముల సృష్టికి హేతుభూతములైయుండెను. ఈ తెఱగన్నడము ప్రాచీనాంధ్రభృత్యవంశమునకుఁ జేరి సుప్రసిద్ధమై తూర్పునకుఁ బ్రసరించి వేంగి నతిక్రమించి నూత్నసంస్కారముల కవకాశమిచ్చినదై యున్కి యాంధ్రభృత్యరక్త సంబంధముచే నాంధ్రులైయున్న చాళుక్యులకుఁ బ్రీతిపాత్రమై యున్నది.''42

41 ఆంధ్రభారత కవితావిమర్శనము. పుట 17. 42 ఆంధ్రవాఙ్మయ చరిత్రసంగ్రహము పేజి 12.

పైనుదాహరింపఁబడిన విచారణను మనసునబెట్టుకొని కాబోలు నాంధ్రభాషా చరిత్రకారు లీక్రిందివిషయమును తమగ్రంథమున వ్రాసిరి.[43] "కన్నడ భాష యయిదు తెఱంగులుగా నున్నదనియు దెలుగన్నడమనగాఁ గన్నడులు తమ మూలస్థానమును విడిచి దూరదేశమునకుఁబోయి తమభాషను దేలికగా నుచ్చరించుటవలన గలిగిన భాష యనియు నొక కర్ణాటభాషాలాక్షణికుఁడు చెప్పియున్నాఁడు. ఇట్లే 'కుండ' యనఁగా గొండలయందున్న కన్నడులు మాటాడు భాష కుడగన్నడమనియు, అదియే నేటి 'కుడగు' భాషగా వాడుకయందున్నదనియుఁ జెప్పుదురు. ఈ సాదృశ్యము ననుసరించి తెళుగన్నడము తెలుఁగుగా వ్యవహరింపఁబడుచున్నదని యూహింపవచ్చును. శబ్దజాలమునందుఁ దెలుగుకన్నడములకు నూటికి డెబ్బదివంతున సమానముగ నున్నది. అట్లే ప్రత్యయాది సంబంధమును మిక్కిలి దగ్గరగా నున్నది. ఈ కారణముచేతఁ దెలుగు కన్నడము లొకప్పుడు ఏకభాషగా నుండెననియుఁ గాలక్రమమున మాండలికభేదమును బట్టి యవిభిన్నము లయ్యెనని యూహించుట కవకాశము గలదు."

పైనుద్ధరింపఁబడిన మూడుభాగములలో నొక సామాన్యాంశ మగపడుచున్నది. అది, తెళుగన్నడము తెలుఁగుగా మాఱినదనుటయే. (ఈ విషయమును గుఱించి భారతిలో "చిలుకూరి వీరభద్రరావుగారును[44] కూరిగనూరి నరసింగరావుగారును[45] వ్యాసములు వ్రాసియున్నారు.)

పైదాని కుపబలముగాఁ దెనుఁగు కన్నడము లొకప్పు డొకేభాషగా నుండెననియు వాని రెంటికినిమూలస్వరూపముగా నుండినభాష తూర్పున నొకవిధముగాను బడమట నొక విధముగాను మారినదనుట. ఈ రెండుభాషలు నొక కాలమున నొక భాషగానే యున్నవనుటలో విప్రతిపత్తిలేదు. ఇవేకాదు. అరవ, కన్నడ, మళయాళములు మొదలగు ద్రావిడభాషల కన్నిటికిని మూల మొక్కటేయనియు అదియే మూల ద్రావిడమనియు మిక్కిలి ప్రచురమగు నొక సిద్ధాంతము గలదు. సంస్కృత ప్రాకృతములనుండి తెలుఁగుగాని యితర ద్రావిడభాషలుగాని జనించినవని చెప్పువారును ఈ భాషలయొక్క నియత సమీపసంబంధముగాదనఁజాలరు. కాఁబట్టి తెనుఁగు కన్నడములకు మిక్కిలి సన్నిహితసంబంధము గలదా లేదా యనుట వివాదస్థము గాదు, విచారణీయమును గాదు.

ఇఁక విచారణీయ మేమనఁగా 'తెళుగన్నడము', 'తెలుఁగునకు మూలమగునా కాదా యనియే. మొదట శబ్దశాస్త్రసంబంధమయిన యవకాశమును

43 ఆ. భా. చ. పుట 84. 44 అరవణ్డెలుఙ్గణ్ణడమన్ధ్రము కాదా అది యాంధ్రము కాలేదా; భారతి జూన్ 1932 పుట 1000. 45 'కన్నడిగలు, తెలుగలు' భారతి-1930 పుటలు 426, 616; 1004.

జర్చింపవలసినది. 'తెఱగన్నడము' తెలుఁగు గావలయుచో 'ళ' కారము'ల' కారము, తుదినున్న 'న్నడము'నకు లోపము, తుదిని 'ఉ' త్వమును గలుగవలయును. 'ళ' కారమునకు 'ల' కారము వచ్చుననుటలో వింతలేదు. ఇది సర్వసమ్మతము. ఇఁక దుది 'న్నడము'న కెట్లు లోపము రావలెను. ఉచ్చారణములో ఊనిక మొదలగునవి స్థానాంతరము పొందుటచేగాని, సమాసమును దప్పుగా విడుటచేఁగాని యని చెప్పవలయును. పదములు తెలుఁగున మాఱునప్పుడు గల యీరీతి నీక్రింద నిరూపించుచున్నాను.

(1) వెళ్ళిపోయి వచ్చినాఁడు—ఒళిపొచ్చాడు.

(2) వచ్చుతున్న వాఁడు—ఒస్తండు.

(3) పోయివిడిచిన వాఁడు—పూడ్సిండు.

మొదటిరెండును విశాఖపట్టణ మండలమునను మూడవది మద్రాసునను వాడుకలోనున్నవి. ఈపద్ధతి ననుసరించి తెఱగన్నడమును గుఱుచ పఱుపవలయునన'తెఱగన్నడము—తెఱడము—తెన్నడమ్—తెండమ్' అనునట్టి దేదియో యొకరూపమును బొందునుగాని తెలుఁగు అనురూపము పొందుట యసంభవము. 'తెఱగన్నడము'ను దప్పుగా విజీచి 'తెలుఁగు+అన్నడ' మనురూపమును గల్పించిరని చెప్పినచో ఈ 'అన్నడ' మేమయినది. అట్లు చెప్పుట కాధారమేమి? యను వానికి సమాధానము చెప్పవలయును గదా! అదియు యుక్తియుక్తముగను బ్రామాణికముగ నుండవలయును.

తెఱగన్నడము, హళగన్నడము, నొకభాషకే రెండు మాండలికభేదములని పై వ్రాతలయుద్దేశము స్పష్టము. హళగన్నడ శబ్దము 'కన్నడ' శబ్దమయినదట. ఇది కన్నడభాషా సంప్రదాయమున కెంతయు విరుద్ధము. హళగన్నడ, తెఱగన్నడములు రెండును గన్నడపదములు. మొదటిదానికిఁ బ్రాతకన్నడమని యర్థము. దీనికిఁ బ్రాచీనరూపము, 'పటగన్నడము' పకారము హకారమయి యీరూపముఁ బొందినది. హొసగన్నడ మనగా 'క్రొత్త' లేక సొగసయిన కన్నడమని యర్థము. హొసకుఁ బ్రాగ్రూపము 'పొస'. ప్రాచీన గ్రంథములయందు పొసగన్నడము, పటగన్నడ మను శబ్దములు వాడుకలోనున్నవి. 'తిరుఱుగన్నడమ'ను పదము నృపతుంగరచితమయిన 'కవిరాజమార్గ'మను లక్షణగ్రంథము (కాలము 850 క్రీ॥ శ॥) నందుఁ బ్రయుక్తము. 'తిరుళ్' అనగా సారభూతమని యర్థము. అట్లే తెఱగన్నడ మనఁగా దేటయగు కన్నడమని యర్థము. 'తెఱ' అనగా పలుచని, సన్నని, స్పష్టమయిన యని భావము. ఈ యర్థమునఁనే యీ పదము సుభాషితకందమునఁ బ్రయుక్తమయినట్లు కిట్టెలుగారు తమ కర్ణాట శబ్దకోశమునం

దుదాహరించిరి. జానుతెనుఁగు, అచ్చతెనుఁగు తేటతెనుఁగు, లోనగు తెనుఁగు విభాగములవంటిదే యీ 'తెగగన్నడము.' తేటగన్నడమను విశేషార్థమున వాడఁబడిన యీ శబ్దమును 'హళగన్నడము'ను నవీనశబ్దమును గర్ణాటభాషలోని రెండు మాండలికములుగా నుదాహరించి యవియే తెలుఁగు కన్నడములకు మూలమని చెప్పుట యెట్టియుక్తి?

ఈ తెగగన్నడ పదమెవ్వ రేశతాబ్దమున వాడిరి? ఏ యర్థమున వాడిరి? ఆ యర్థము నేటి తెలుఁగుభాషకుఁగాని దాని పూర్వ రూపమునకుగాని చెల్లి యుండెననుటకుఁ బ్రాచీనప్రమాణము లెవ్వి? అను నర్థములను నిర్ణయింపకయే వీనిని ముడిగట్టుట సాధ్యముగాదు. ఆంధ్రభాషాచరిత్రకారుఁ డుదాహరించిన కర్ణాటలాక్షణికుఁ డెవ్వడో యతఁడేసందర్భమున 'తెగగన్నడ పదము'ను వ్యవహరించెనో యతఁడేకాలమువాఁడో తెలియకయే యాతని యభిప్రాయము విమర్శింప వీలులేదు. ఇంతకును దెలుగు శబ్దము కన్నడ శాసనములలోనే నన్నయకుఁ బూర్వమే వాడుకలోనున్నట్లు నిరూపితమగుటచేత నా కాలమునకు ముందే యీ తెగుగన్నడపదమును వాడుకలోనున్నట్లు నిరూపింపవలయును గదా!

ఇంతటితోఁ దెలుఁగుశబ్ద వ్యుత్పత్తిని గట్టిపెట్టనగును. పై విచారణవలనఁ దేలిన సారాంశ మేమనఁగా దెలుఁగుశబ్దమునకుఁ ద్రిలింగము మూలము కావచ్చు ననియు నయ్యది ప్రాచీన వైయాకరణసమ్మతమనియు నయ్యది త్రికళింగ శబ్దభవ మనుటలోఁగూడ నభ్యంతరము లేదనియు (ఈ వ్యుత్పత్తి మొదట కాంబెలుదొర గారిచేఁ జెప్పఁబడినది.) రెండు విధముల నీ శబ్దము గల్గియుండవచ్చుననియు నొక దాని వాడుక నింకొకటి ప్రచురమును ప్రబలమునయి యుండవచ్చుననుటయే.

12. తెనుఁగు శబ్దము విచారము

ఇఁక దెనుఁగు శబ్దముయొక్క చరిత్రము నూహింపవలయును. మొదటి తెనుఁగు గ్రంథమునఁనే తెనుఁగు శబ్దము నిశ్చితముగా వాడఁబడినదనియు నిప్పుడు లభించిన రెండు రూపములలో నిదియే ప్రాచీనతర మేమోయనియు ముందే నిరూపించి యున్నాను.

తెలుఁగే ప్రాచీనమనియు, తెనుఁగుశబ్దము, లకారము నకారమగుటచే వచ్చినదనియు నొక యభిప్రాయము అక్కడక్కడ గోచరించును. 'ల' కారము 'న' కారముగా వచ్చుననియు 'న'కారము 'ల'కారము నగుననియు ముందే చెప్పితిని. మునగ—ములగ. సనగ—సెనగ—సెలగ. మునుఁగు—ములుగు. తెనుఁగు—తెలుఁగు. పనవు—పలవు కావచ్చుననియు నింతమాత్రమున నేయే శబ్దము ప్రాచీనమో తెలుప వీలుగాదనియుఁగూడ ముందే వివరింపఁబడినది. లేక

రెండుపదములును భిన్నమార్గములలో వాడుకలోనికివచ్చి తుద కన్నియు నేకార్థకముగా వాడఁబడియుండవచ్చును.

✓ తేనె+అగు, అను శబ్దముల కూడికవలనఁ దెనుఁగుశబ్ద మేర్పడియెనని యొక వ్యుత్పత్తిని జెప్పియున్నారు. మొదట నెవ్వరుచెప్పిరో తెలియదుగాని గ్రియర్సన్‌గారు వ్రాసిన హిందూదేశపు లింగ్విస్టికు సర్వేలో వాక్రువ్వబడినది.[46] ఈ వ్యుత్పత్తిని బండితప్రోక్తముగా కాడ్వెల్లుగారు కూడ నుదాహరించిరి[47]. ఈ వ్యుత్పత్తియు ముందు చేర్కొనఁబడిన నవీన వ్యుత్పత్తులవంటిదేగాని యంతకంటె దీనికిఁ బ్రామాణ్యము గన్పట్టదు.

త్రినగమను శబ్దమునుబట్టి తెనుఁగుపదము కల్గినదనువాదము గలదు. దీనికి మొదటికర్త లెవ్వరో యెఱుఁగము. త్రినగశబ్దమున లేని యనుస్వారము తెనుఁగున నుండుటయు తెనుఁగుదేశమున కెన్నడును త్రినగదేశమని వ్యవహారములేకుండుటయు దీనికి బాధకములు అని తెలిపిరి[48]. త్రినగ వ్యవహారము తెనుఁగునాటి కెన్నడయిన గలదేమో సప్రమాణముగాఁ దెలియరాదు కాని యీసందర్భమున నాకవిషయ మింతకుముందు చెప్పినదే వివరింపవలయును. క్రీ॥ శ॥ 1169 నకు సంబంధించిన దానశాసనమున వీరరాజేంద్రచోడుని గుఱించి ''వింధ్యసేతుమధ్యం దక్షిణాపథం పరిపాలయామాస'' సోయం పరపురంజయః నియోగాద్రాజరాజస్య పాలయన్నంధ్రమండలమ్'' ''పూర్వాంభోనిధి కాళహస్తి శిఖరి శ్రీమన్మహేంద్రాచల శ్రీశైలీర్వలయాకృతాంధ్ర విషయం శ్రీరాజరాజస్వయమ్'' అని తెలుపఁబడియె[49]. పూర్వంభోనిధియును గాళహస్తి శిఖరమును శ్రీమహేంద్రాచలమును శ్రీశైలము నెల్లలుగానున్న యాంధ్రవిషయమును శ్రీరాజరాజు పాలించుచుండెనని దీనియర్థము. ఈ మూడుపర్వతములును ఆంధ్రదేశమున కెల్లలనుటఁబట్టి త్రినగశబ్ద వ్యుత్పత్తి కాధారము కలిగెనని నన వచ్చును. కాని యిది త్రిలింగశబ్దమునకును సాధకమగునని ముందుచెప్పితినిగదా ?

త్రిలింగశబ్దము ప్రాచీన సమ్మతిని బడయుటచే నదియే యుక్తమని ముందు తేల్చితిని. త్రినగశబ్దమునకు ప్రాచీన వ్యవహారముగాని ప్రామాణ్యముగాని కలుగునని చూపునంతవఱకును నీవ్యుత్పత్తి నంగీకరింప వీలులేదు. త్రినగశబ్దములో ననుస్వారములేమి యొక ప్రబల ప్రతిబంధకము కానేరదు. వక్ష్యమాణాంశమునుబట్టి తెలుఁగు శబ్దములలో నానునాసిక్యము కలుగుటగానిపోవుటగాని వింతగాదని తేలఁగలదు. పెక్కుపదములలో నిర్నిమిత్తముగా నానునాసిక్యము కలుగుటయుఁ బోవు

---

46 లి. సర్వే. వా. iv. పుట. 47 C. G. D. పుట. 2". 18 ఆంధ్రభాషా చరిత్రము. పుట 82. 49 ఎపి. డిపా. తామ్రశా. సెం 28. సం 1916.

టయు నున్నదియే. ఒక భాషకుఁగాని దేశమునకుఁగాని పుట్టుకతోనే పేరుండదను టయు నది కాలక్రమమున నేర్పడుననుటయు యుక్తిసహమే. మనుష్యులకుఁ బుట్టిన తరువాత నామకరణము నియమముగా జరిగినట్లు భాషల కొకనా డొకపే రెవ్వరో పెట్టిరని యూహించుట వెఱ్ఱితనము. ఇప్పటికి వాడుకలోనున్న కొన్నియునాగరక భాషలకుఁ బేళ్ళేలేవు. చచ్చుడివారను నొకజాతి మాటాడునది చచ్చుడిభాష. ఆభాషకు లిపి మొదలయినవి లేవు. ఆ భాషనాడువారు 'మాబాస' అని వ్యవహరింతురుగాని వేరొకటి చెప్పజాలరు. అట్లే బాణుఁడును హర్షచరితమునందు 'భాషాకవేః' అని ప్రయోగించినాడు. తనదేశమందలి వాడుక భాషయని యీ పదమున కర్థము. వస్తువునకు నామకరణముజరుగుటవలన ముఖ్యప్రయోజన మితరవస్తువుల నుండి వ్యవహారములో వేఱుపఱచి గుర్తించుటయే. భాషాముఖ్యప్రయోజన మభిప్రాయావేదనమే. అట్టికార్యముజరుగునప్పుడు తక్కినఫలముల కంత ప్రాధాన్యము లేదు. తాముప్రయోగించు సంకేత సామాన్యమునకంతటికిని ఒకసంజ్ఞ కల్పించి యాసంజ్ఞచే దత్సదృశప్రయోజనముగల యితర సంకేతరాశినుండి పృథక్కరించుట యున్నతనాగరకతాలక్షణము. కావున భాషకు సంజ్ఞ కాలక్రమమున నేర్పడును. సాధారణముగా నీనామకరణ మేవేనికొన్ని విశేషగుణములఁబట్టి అనగా, ప్రజాదేశనామములనుబట్టి కలుగును. 'ఆంధ్రము' జాతినామమనియు నది దేశనామమయి తఱువాత భాషకు బ్రాకినదనియు ముందే నిర్ణయించితిని. ఇట్లే ఆంగ్లము మొదట జాతికిని దఱువాత దేశమునకును జెంది యీమాద భాషానామ మయినది.

13. తెనుఁగు దిగ్వాచి

పయివిషయమును మనసునందుంచుకొని 'తెనుగు' ఎట్లేర్పడినదోయూహింతము. ప్రాచీనకాలమునసేగాక యీనాడుగూడ దిక్కులనుబట్టి వ్యవహారమున్నట్లు కన్పట్టును. పాశ్చాత్యులు మనలను ఓరియంటల్సు అని చెప్పుదురు. ఆ పదమునే వాడి మనము ఓరియంటల్ జాతులమని వ్యవహరించుకొందుము. మనపాలకులు ప్రాచ్యదేశమును నిర్దేశించుటలో "మిడిలీస్టు" అనియు 'ఫారీస్టు' అనియు పేర్కొందురు. 'మిడిలీస్టు' అనగా మధ్యప్రాచ్యమనియు, 'ఫారీస్టు' అనగా దూరప్రాచ్యమనియు నర్థము. ఈ పదములే మధ్యధరాసముద్రప్రాంతమునకును చైనా, జపాను దేశములకును వ్యవహారములో నున్నవి. మనలను ప్రాచ్యులని పాశ్చాత్యులనుటయే చాలును. మొదట వారు దానిని సార్థకసంజ్ఞగా వాడిరి. దానిని మనము సంజ్ఞామాత్రముగానే గ్రహించి పరంపరగా వాడుచున్నాము. ఇదియే ప్రవాహన్యాయమునగలుగు వ్యవహారము. ఇంటిలోనున్నపిల్లలలోఁ బెద్దవానిని తల్లిదండ్రులు పెద్ద యని వ్యవహరింతురు. అది సంజ్ఞామాత్రమయి యితరుల వ్యవహారములోనికిఁ బోవును. అదే కాల

క్రమమున స్థిరపడి కేవలసంజ్ఞ యగును. దత్తమండలమువారు 'గంజాము' 'విశాఖపట్టణము' జిల్లాలవారిని ఉత్తరాదివారందురు. నేటి దత్తమండలములకు మూలము ఆంగ్లమునందలి సీడెడు డిస్ట్రిక్ట్సు(Ceded Districts) అని విదితమే. నేటి తెనుఁగు జిల్లావారి కరవలు దక్షిణాదివారు. తెనుఁగుజిల్లాలోని యరవలు మేము దక్షిణాదివారమని చెప్పకొనువారే. నేటితమిళనిఘంటువునందు తెచ్చణాది—దక్షిణాది అనుపదమునకు తెన్నాట్టాన్ (South Indian,Southerner) అను నర్థము నిరూపితము. (మదరాసు యూనివర్సిటీ తమళనిఘంటువు పుట 2028.) ఈ పదము పయిరీతినేర్పడినదే. ఈ యుదాహరణములను బట్టి నిశ్చితమేమనగా దిక్కులనుబట్టి వ్యవహారమేర్పడునను. ఇదే కాలక్రమమున స్థిరపడి సంజ్ఞామాత్ర మగుటలో వింతలేదు.

ఇక ప్రాచీనకాలమున నాంధ్రదేశ మేరీతిని వ్యవహరింపఁ బడుచుండెను. అనుప్రశ్నకు ముందే సమాధానమిచ్చితిని. వింధ్యకు దక్షిణముననున్న భాగమంతయును దక్షిణాపథమే. శాతకర్ణి దక్షిణాపథాధిపతి యని రుద్రదమనుఁడు తనశాసనమున ననెను. బాలసిరి (దక్షిణా) పథేశ్వరుఁడని తనకుమారునిఁ బేర్కొనెను. అనగా నీప్రదేశమునకు దక్షిణమని వాడుక. నేటి తెనుగుదేశమందుండిన జనసామాన్యము మాటాడుచుండినభాష, తమిళాదిద్రావిడభాషాకుటుంబమునకుఁ జేరినది గాని వేఱుగాదనియు నియ్యది యాంధ్రులభాషయగు ప్రాకృతము కంటెను, ఆర్యుల భాషయగు సంస్కృతము కంటెను భిన్నము నను సిద్ధాంతము ముందు నిరూపింపబడును. అట్టి యీప్రదేశమునకు సంస్కృతమున దక్షిణమనువ్యవహారమును ముందు నిరూపించితిని. దక్షిణమను సంస్కృతపదమునకుఁ దెనుఁగు 'తెనుఁగే'. 'తెనుఁగు' అనగా ద్రావిడభాషలలో దక్షిణమని యర్థము. నేటియాంగ్లమునఁదలి ''ఈస్టర్న్సు'' ''ఓరియంటల్సు'' అనుపదము ప్రాచ్యులు అని పరివర్తనమొందినదిగదా! అట్టి 'తెనుఁగు' అను దిగ్వాచకపదమే మనదేశమునకును భాషకును వాడుకలోనికి వచ్చినది. తెనుఁగుమాట, తెనుఁగునాడు, తెనుఁగువాడు, ఈ పదములన్నియు తెనుఁగునుండి కలిగినవే. తెనుఁగు శబ్దము దిక్కునుబట్టి వచ్చినదనుట సిద్ధాంతము.

ప్రాచీనకాలమున అనగా భారతదేశమున నీభాగమున దిక్కునుఁబట్టి వ్యవహార మెక్కడనైన నుండినదా! దిక్కునుబట్టి పేరేర్పడిన భాషలేవైన మనదేశమునం దున్నవాయని ప్రశ్నింపవచ్చును. దక్షిణాపథము, ఉత్తరాపథము అనుపేళ్లు సంస్కృతసారస్వతమున వైదికకాలమునుండియును సుప్రసిద్ధములు. ఆంధ్రులకాలమున శాసనస్థలములని యుదాహరణములను ముందేయిచ్చితిని. ఆంధ్రులను అరవ గ్రంథములలోను అరవశాసనములలోను 'వడుగర్' అని వ్యవహరించుచుండిరి. 'వడుగువళి' యనుపదము ఉత్తరాపథము, అనునర్థమున వాడఁబడినట్లు వాణరాజుల శాసనమును ముందు ప్రమాణముగా నొసంగితిని. తెన్నాడు, తెంగలై, తెన్నాసిరి

యర్ అను పదములలో 'తెన్' అనునది దిక్కుగా వాడఁబడినది. ఈమూఁడును తమిళపదములు. పంజాబుదేశమునకుఁ బశ్చిమమున వాడఁబడుభాషకు ''లహందా'' యనుపేరుగలదనియు నాపదమునకుఁ బశ్చిమమని యర్థమనియు ''గ్రియర్సను'' గారు నిరూపించిరి[50]. అట్లే పూర్వభాగపు భాషకు ''పోవాడీ'' యని పేరు. [51]పోవాడీ యనగా తూర్పునకుఁ జెందినదని యర్థము. ఈరెండును పంజాబీభాషాభేదములు. దక్షిణమున ముసల్మానులు మాటాడుభాషకు ''దక్ఖనీ'' యనుపేరున్నదని వారేవ్రాసిరి. [52]దక్ఖనీ, యనగా దక్షిణమునకు సంబంధించిన భాషయని యర్థము. అట్లే ''కొడఁగు'' లేక 'కుడఁగు' అను ప్రదేశమునకుఁ దమిళమునుండి వచ్చినపేరు, అయ్యది పడమట నుండుటనే. కుడయనఁగా బడమరయని యర్థము. ఆదేశమునకును ఆభాషకును జనులకును 'కుడఁగు' అనుపదమునుండియే పేళ్లు గలిగినవి. ''కూర్గు'' అనునది నేటి యాంగ్లభాషా తద్భవము.

''తెన్'' అనుపదము నేడు తెనుఁగున నిత్యవ్యవహారములో దిగర్థమున భ్రష్టమయినది. తూర్పు, పడమర, యనునవియే తెనుఁగుపదములు. మిగిలిన రెండును 'ఉత్తర దక్షిణములు' సంస్కృతములే. ''తెన్'' అను మూలద్రావిడ పదము అరవము కన్నడము మలయాళము, అను మూఁడుభాషలయందును ననేక రూపములయందు విశాలమయిన ప్రచారములోఁ గలదు. ''తెమ్మెర'' యందును ''తెంగాయి'' యందును ''తెన్'' శబ్దముగలదు. 'తెన్నేఱు' (తెన్నేటివాఱు) నందును గలదు.

''తెనుఁగు'' అను శబ్దము కేవల ద్రావిడ మయినను తద్భవమైన నగును గాని సంస్కృతము మాత్రముగాదు. తమ్ముఁ బరిపాలించునాంధ్రు లుత్తరాది వారగుటచేఁ బాలితులైన తెనుఁగువారు తమ్ము తెనుఁగువారని వ్యవహరించుకొనుచుండిరని యూహింపనగును. పాలకులనుబట్టి వచ్చిన యభ్యాసములను వ్యవహారములను ముందే యుదాహరించితిని. అయినను నొక చిన్న యుదాహరణము. తెనుఁగుదేశమున నుద్యోగమందున్న యొక మండలాధికారికి (బ్రాహ్మణునకు) వైశ్యజనుఁడు ''క్రిస్మస్'' కాలమున క్రిస్మస్ కార్డును, క్రిస్మస్ కానుకను పంపి ''హాపిక్రిస్మస్'' గోఁటయును ''దొరగార'' ని వ్యవహరించుటయును మనకు వింతగాదు. పాలకవ్యవహారమే పాలితులకు మేలుబంతి.

కాఁబట్టి దిగ్వాచకములనుబట్టియు పాలక వ్యవహారమునుబట్టియు నామములును వ్యవహారములును కలుగునను యుక్తి యుక్తముగాను స్వాభావికముగాను నున్నది. కాని ''తెన్'' శబ్దస్వరూపమును విచారింప

50 లి. సర్వే. వా. 8. భా I పుట. 234. 51 డిటో వా 9. భా 1. పుట, 610. 52 డిటో వా. 9. భా 1. పుట. 45.

వలయును. అరవమున ''కుడక్కు'' (పడమర) మేర్కు (తూర్పు) తెక్కు, తెఱ్కు, (దక్షిణము) వడక్కు, (ఉత్తరము) అను పేర్లు నాలుగుదిక్కులకు వాడబడుచున్నవి. తెంక, తెంకలు, తెంకు, అను పదములు కర్ణాటకమున దక్షిణ దిగ్వాచకములై యున్నవి. మళయాళమున ''తెక్కు'' అనగా దక్షిణము. ఈభాష లన్నిటియందును పయిపదమునకు సమాసమున ''తెన్'' అనురూపమే ముందు గన్పట్టును. అనగా 'తెన్' అనునదియే వీనిలో సమానాంశమే గాక మూలరూపమనుట నిశ్చయింపనగును. ఈవిషయము సమాస ప్రకరణమునఁ జర్చింపఁబడును. ఈ 'తెన్' అనునదియే తెనుఁగునను గొన్నిపదములలో సమాస పూర్వావయవముగానున్న ట్లుదాహరించితిని. ఇట్టి ''తెన్'' అను పదమునకే ''కు'' ప్రత్యయము చేరుటచేఁ దెనుఁగు' అయినది. తెక్కు, తెఱ్కు, (తెఱుకు) తెనుఁగు, తెంకు, మొదలగునవి ప్రాచీన ద్రావిడ మాండలిక భాషాప్రయుక్త రూపభేదములని యూహింపనగును. ఈ ''తెన్'' అనునది కేవలము మూలద్రావిడమా సంస్కృతమా యనువిచారము వేఱు. సంస్కృతముననున్న దక్షిణశబ్దము ప్రాకృతమున ''దక్ఖిన'' యనురూపమును బొందనగును. అరవమున నిది 'తెక్కణమ్'' అను రూపమునుబొంది మిక్కిలి ప్రాచీనమయిన శిలప్పదికారమను' పట్టి యరవగ్రంథమునఁ బ్రయోగింపఁబడినది. (తెక్కణమలై) ఈ ''తెక్కణ'' పదము నుండియే ''తెక్కు'' మొదలయిన పదములు వచ్చియుండవచ్చునని వాదింపవచ్చును. ''తెన్'' అనుపదము మూలద్రావిడ మయినను సంస్కృత దక్షిణపదజన్య మయినను ప్రకృతము తెనుఁగుశబ్ద వ్యుత్పత్తికి సాధకబాధకము గానేరదు.

తెనుఁగుశబ్దము దిగ్వ్యవహారిగావచ్చి పాతుకొనియుండవచ్చునని యిప్పుడు చేసిన విచారణవలని ఫలితము. తెనుఁగుశబ్దము స్వతంత్రముగా నీరీతిని వాడుక లోనికివచ్చి ''ల'' కారము ''న'' కారముగాఁ బరివర్తనగాంచి వేఱువిధములవచ్చిన తెలుఁగుశబ్దములతో నభిన్నమై కాలక్రమముననే దేశమున కంతటికి వాచకము గావచ్చునని తోచుచున్నది. త్రికళింగశబ్ద భవమును త్రిలింగశబ్ద భవమును తెలుఁగు గావచ్చుననుటను ముందే తెలిపితిని. కాఁబట్టి తెనుఁగుదేశములో వేర్వేఱువిధములనేర్పడిన భిన్నపదము లేకీభూతములయి యభిన్నముగా నీ దేశమునకు వాచకముగా వాడుకలోనికి వచ్చినవనుటయే సిద్ధాంతము.

తెనుఁగుయొక్క ప్రాచీనతా ప్రచారములు

1. తొలితటి తెనుఁగునాటి కెల్లలు

తెనుఁగు భాషయొక్క పేళ్లనుగురించి విచారణ సల్పినతర్వాత నా భాష కెంతటి ప్రాచీనత కలదు? ఎంత ప్రచారము గలదు? అను విషయములను విమర్శింపవలయును. ప్రచారమనఁగా నేయే దేశభాగములలో నేయే కాలములలో వాడుకలో నుండినది? ఉండినట్లు నిదర్శనము లేవి? అను ప్రశ్నలకు సమాధానములే.

నేడు తెనుఁగు నెంతమందిజనులు ఏయే దేశభాగములలో వాడుచున్నారు. అనఁగాఁ దెనుగుఁదేశపు కెల్ల లేవి? అను విషయమును ముందటి ప్రకరణములోఁ దెల్పితిని. తెనుఁగుదేశమున కెల్లలు మొదటినుండియు నిట్లే యుండెనా! లేక తెనుఁగుదేశము మొదట నల్పముగా నుండి తరువాత విశాలమయ్యెనా? లేక సంకుచిత మయ్యెనా? అని ప్రశ్న. ఈ ప్రశ్నల కన్నింటికిని ప్రత్యక్షమయిన యుత్తరము నిచ్చుటకు వీలులేదుగాని లభించిన యాధారములనుండి యూహించుకొనవలయును. నన్నయకుఁ బూర్వము గ్రంథములే లేవు. ఆ భారతము నందును వేగీదేశమును గూర్చి ముచ్చటించెనేగాని తెనుఁగునాటి నంతటను గుఱించిన వివరణకు నవకాశమియ్యలేదు. (తెనుఁగుదేశమునకు నెల్లలను నిర్వచించిన వానిలోఁ బ్రాచీనమయినది వెలనాటి వీరరాజేంద్రచోళుని శాసనము (1169 సం॥ క్రీ॥ శ॥)) ఈ శాసనమును గుఱించియు నందుఁ బేర్కొనఁబడిన యెల్లలనుగూర్చియు ముందుప్రకరణమునఁనే తెలుపఁబడినది.[1] మహేంద్రగిరియుఁ గాళహస్తి శిఖరియు శ్రీశైలమును బూర్వసముద్రము నెల్లలు. అందలి మహేంద్రగిరిఁ బే (1084 క్రీ॥శ॥) రాజరాజచోడగంగుని పేకి తామ్రశాసనమునఁ జెప్పఁబడినది. మన్నెఱుగదికిని మహేంద్రగిరికిని నడుమనున్న తన రాజ్యములోని జనులనుగూర్చి శాసనము నుద్దేశించెను.[2] అప్పటి వేంగీదేశమునకు నీ రెండుప్రదేశములు నెల్లలని సూచితము. (మహేంద్రగిరి గంజాముజిల్లాలోని మందసా రైలుస్టేషను సమీపమున నున్నది.) నాటికి నేటికిఁ గూడ నాంధ్రభాషకు నుత్తరపు సరిహద్దు రమారమి మహేంద్రగిరియే యని చెప్పవలయును. గోదావరినుండి మహేంద్రగిరివఱకును నుండు ప్రదేశమాంధ్రరాజుల యేల్బడిలో నుండుటయేగాక యనేకాంధ్రశాసనములకు స్థానమైయున్నది. (గంజాముజిల్లాలోని కళింగపురమునకు దాపున (4 మైళ్లు) నున్న దీర్ఘాసియను గ్రామమున (వనపతిశాసనము శ॥ సం॥ 997 క్రీ॥శ॥ 1075 - 1076 సం॥న) వ్రాయఁబడిన తెనుఁగుశాసనము లభించినది. ఈ భాగమున వాడుకభాష తెనుఁగనక తప్పదుగదా!)

---

1 తామ్రశాసనము 1916 సం॥ నెం 23, ఎపి. డిపా. 2 ఎపి. ఇం. వా. vi పుట 335.

(రాజమహేంద్రవరమునుండి గుంటూరుమండలము వఱకున్న ప్రదేశము తెనుఁగుదేశమునకుఁ గేంద్రస్థానము.) ఇందు పెక్కు తెనుఁగుశాసనములు చాల ప్రాచీనకాలమునుండి దొరకుచునేయున్నవి. నెల్లూరుమండలమునను పెక్కుశాసనములు లభించినవి. నెల్లూరుమండల శాసనములు (903) మూడు సంపుటములుగాఁ బ్రచురింపఁబడినవి. ఆ జిల్లాలో దక్షిణమునఁ దెనుఁగు నవీనముగా వ్యాపించినదని ప్రాచీనకాలమునఁదలి తమిళశాసన బాహుళ్యమునుబట్టి పరిశోధకు లూహించిరి.) సూలూరుపేట, గూడూరు, వేంకటగిరితాలూకాలలోఁ దమిళశాసనములే మిక్కిలి యధికము. తెనుఁగుశాసనము లల్పసంఖ్యాకములు నూత్నములు.* అల్లీ కడప, కర్నూలు మండలములలోను తెనుఁగు ప్రాచీనశాసనములు లభించును. కాబట్టి యీ ప్రదేశమంతయును దెనుఁగునాడనక తప్పదు. తెనుఁగుదేశమునకు దక్షిణపు సరిహద్దు కాళహస్తిశిఖరమని మున్నుచెప్పిన శాసనములోఁ గలదు. తమిళ సార స్వతములో నెల్ల మిక్కిలి ప్రాచీనమైన (క్రీ॥ శ॥ ప్రథమశతాబ్దము) తొలుకాప్య మునఁ దమిళభాష కుత్తరపుటెల్ల వెంకటగిరి. అనఁగా దిరుపతియని తెల్పిన వాక్య మును ముందే యుదాహరించితిని. తిరుపతికిని, గాళహస్తికిని సుమారిరువది మైళ్ళదూరము. విష్ణుక్షేత్ర మొకటి. శివక్షేత్ర మొకటి. క్రీ॥ శ॥ ఆరంభమునసే తెనుఁగుదేశమునకు దక్షిణపుటెల్లయును, దమిళమున కుత్తరపుటెల్లయును వెంకట గిరియే. శ్రీశైల మొక యెల్లయని మీదిశాసనము వలననేకాక తఱువాతి లక్షణ గ్రంథము లన్నింటియందును బేర్కొనఁబడుట ముందే తెలిపితిని. విద్యానాథుని ప్రతాపరుద్రీయము, పెద్దన కావ్యాలంకారచూడామణి, అప్పకవీయము అను మూటిలోను శ్రీశైలమునుగూర్చి మాత్ర మొక్కరీతినే వ్రాయఁబడెను. దీనిని బట్టి నిర్ణయింపదగిన దేమనఁగా శ్రీశైల మాంధ్రదేశోత్తమమును చాల ప్రాచ్యతమ ననుటయే. అనంతపురము బళ్ళారి మండలములలోను తెనుఁగుశాసనములు చాల కాలమునుండి లభించుచున్నవి.

2. నృపతుంగుని కాలమున తెనుఁగు కన్నడముల విభాగము

కర్ణాటభాష వాడు దేశమును గుఱించి తద్భాషలోని ప్రాచీనమైన 'కవి రాజమార్గమున' (క్రీ॥శ॥ 814—877) నీ రీతిని జెప్పబడియె. కావేరినుండి గోదావరి వఱకును ఉన్నచోట్లలోని కన్నడమునందును 'కిసువొళలు' కోపణ నగరము, పులిగెరె, ఒంగొండ అను నాల్గుపురములకు నడిమిదేశములోని కన్నడమే కన్నడము

* నెల్లూరుమండలశాసనములు వేణుగోపాలచెట్టి వా. 1 ఉపో, viii పు. వి. వెంకయ్యగారి ఎపిగ్రాఫికలు రిపోర్టు 1903—1904 పుట 7.

యొక్క 'తిరుళు' అనగా సారము.[3] ఈ యర్థమునుబట్టి యోజించినఁ గన్నడభాష గోదావరినుండి కావేరివఱకును బ్రచారములో నున్న ట్లెంచవలయునుగదా! కావేరినుండి గోదావరి యనగానే రాజమహేంద్రమువఱకును ''గన్నడ నాడే'' యని నృపతుంగు డుద్దేశించెనని మనవారు కొందఱు భ్రాంతిపడినట్లు కొన్ని వ్రాతలను బట్టి యూహ్యము. ఈ ప్రదేశముననున్న భాష యగు తెనుఁగునకే కన్నడ మను పేరుండెనని కొందఱు. ఈ పద్యము మాత్ర మాతగాఁగొని తెనుఁగు కన్నడము లొకేభాషయని మరికొందఱు భ్రమపడినట్లు తోచెడిని. ఈ రెండు నొకప్పు డొక్క భాషగా నుండవచ్చునుగాని నృపతుంగుని కాలమున మాత్రముగాదు. (814 మొదలు 877 క్రీ॥ శ॥). ఆ కాలమునకు నధికారములో నున్న తెనుఁగు చోడులు వేయించిన సంపూర్ణాంధ్రశాసనములు పెక్కులు కడపమండలములోను తత్సమీపమునను లభించియున్నవి. ఆ కాలమున కనేకవిధముల నాంధ్రభాష గుంటూరు, కృష్ణా, గోదావరి మండలములఁ బాతుకొనియుండెనని చెప్పకతప్పదు. కావేరీనది పడమటికనుమలలో 'కొడగు' దేశమునఁబుట్టి మైసూరునఁ బ్రవహించి సేలము కోయంబత్తూరు జిల్లాలకు సరిహద్దుగా బారి తిరుచినాపల్లి జిల్లాదాటి తంజా వూరి జిల్లాలో డెల్టాగా నేర్పడి నాగపురము దాపున బహుముఖములుగా సముద్రము చేరును. గోదావరినది బొంబాయి రాజధానిలోని నాసికాత్ర్యంబకము నొద్ద బయల్వెడలి నిజామురాష్ట్రములోఁ బడి ప్రవహించి రాజమహేంద్రవరము పైబడి గోదావరి డెల్టాగా నున్నచోటఁ బాయలై సంద్రము చేరును. గోదావరీ కావేరీ ముఖద్వారములకుఁ గల దూరము సుమారు 550 మైళ్లు. ఈ కొలత పొడుగు, సుమారీకొలతకంటె మిక్కిలి వెడల్పుగలిగిన భూభాగమంతయు ఈ రెండు నదుల నడుమకలదు. ఈ దేశమంతయును గన్నడభాష మాటాడుచుండిన దేశమని నృపతుంగుఁడు తలంచెనెనిగాని వాక్రుచ్చెనెనిగాని భావించుట యుక్తిదూరము. బంగాళాఖాత తీరదేశమయిన పై భాగమున నెన్నడును గన్నడము వాడఁబడినట్లు నిదర్శనములులేవు. ఈ భాగ మంతటిలో దక్షిణపుదేశమున దమిళమును నుత్తరమున దెలుఁగును నెలకొనిన భాషలు. వేంకటగిరియే యీ రెండుభాషలకును సరిహద్దని ప్రాచీనుల ప్రమాణము పేర్కొంటిని. ఈసాగర ప్రాంతములందుఁ దెనుఁగు తమిళశాసనములు నృపతుంగుని కాలమునకు (805 క్రీ॥ శ॥) ముందటివి తటుచుగా లభించెను.

---

3 కావేరియింపమాగో। దావరి వఱమిర్దనాడదా కన్నడదోళ్, భావిసిద జనపదం వసు। ధావలయవిలీనవిశదవిషయవిశేషం॥ ఆదరొళగం కిసువొళలా। విదితమహాకోపణనగరదా పులిగెరెయా। నదభిస్తుత మప్పింకుం। దద నడువణ నాడె నాడె కన్నడదతిరుళ్॥ 'కవిరాజమార్గము'

అట్లయిన నృపతుంగుని పద్యమున కర్థమేమియని ప్రశ్నింపవచ్చును. ఒకచోట గావేరితోడను, గోదావరితో వేఱొక్కటను గన్నడనాడు సంబంధించినదని భావమేగాని మొదలంట గడముట్ట రెండునదులకు నడుమ గన్నడమే వాడబడిన దనుటగాదు. ఇదియే యిప్పటి కన్నడము నాడు దేశమునకు సరిపడును. హైదరాబాదు పశ్చిమభాగము బొంబాయి రాజధానిలోని దక్షిణమునందలి బిజాపురము, ధార్వాడ, బెల్గాము, హుబ్బల్లి, లోనగుచోట్లను మైసూరునందలి యధిక ప్రదేశమునను మద్రాసు రాజధానిలో బళ్లారి యనంతపురము జిల్లాలలోని కొన్ని భాగములను దక్షిణ మధురయందును నేటి కన్నడము నెలకొన్నది. పూర్వకాలమునను నిదియే కన్నడమాడు జనపదమనుట నిర్వివాదము. ఈప్రదేశ ముత్తరమున గోదావరితోను దక్షిణమునఁ గావేరితోను సంబంధించిన దనుట సత్యమే. ఇవి యుత్తరదక్షిణ సీమలు. తూర్పు పడమరల సీమల నృపతుంగుఁడు చెప్పలేదు. ఉద్దేశింపనులేదు. దీర్ఘముగానున్న యీ దేశము వెడల్పు 200 మైళ్లు కావున నృపతుంగునిమాటనుబట్టి తెనుఁగు కన్నడము లొకేభాషగానున్నవనిగాని రాజమండ్రి వఱకుఁ గన్నడమే వాడబడినదనిగాని యూహించుట పొరపాటు.

ఇంతేగాక తిరుళు గన్నడమనగా సారభూతమైన కన్నడము నాడుచోట్ల నాతడు బేరొక్కనియున్నాఁడు. ఆపురములు నాల్గునేవియో యెచ్చట నున్నవియో పరిశీలించిన మనకు స్పష్టముగా నాకాలపుఁ గన్నడభాషా వైశాల్యము బోధపడక తప్పదు. 'కిసువొళలు' అను ప్రదేశము 'మలాపహారీ' నదీతీరముననున్న 'పట్టదకల్' అను గ్రామము. 'పులిగెరె' ఇది ధార్వాడ జిల్లాలోనున్న లక్ష్మీశ్వరమను పట్టణము. 'ఒంకుంద' ఇది బిజాపురపు జిల్లాలోనున్న 'హుంగుంద' యని కొందఱును, బెళగాం ఉత్తర కనరా జిల్లాలలో నెక్కడనో యున్నదని కొందఱు నూహించిరి. 'కోపణ నగరము' ఇది ధార్వాడజిల్లాలో 'ముళ్గుండ' దాపున నుండెనని రైస్ దొరగారు రూహించిరి. నిజాము సంస్థానమందలి 'కోపల్' నగరమని వేఱొక యభిప్రాయము.[4] పయిరీతిని గుర్తించిన యీ ప్రదేశములు నాల్గును ధార్వాడ బీజపూరు జిల్లాలలోను లేక నైజాము సంస్థానమున నుండెనని కన్నడభాషా శోధకుల మతము. నృపతుంగుని తిరుళు గన్నడము నేటి కన్నడదేశమునకే పరస్పరావిదూరములగు పట్టణముల నడుమనే యుండెనుగాని మన విమర్శకులు భ్రమించునట్లు పూర్వాపరవార్ధి మధ్యదేశమంతయు వ్యాపింపలేదు.

(ఈనృపతుంగుడు తూర్పు చాళుక్యులతో ననేకయుద్ధములుచేసినట్లు తెలియు

4 ఎపి. "ఇండికా"! వా. iv పుట 59. సలోల్కిస్తంభ శాసనము; కర్ణాటభాషా వ్యాకరణోప న్యాసములు. రఘునాథరావుగారు పుట 50.

చున్నది. సుమారు 844 క్రీ॥ శ॥ శాసనము వేయించిన పండరంగు[5] (అద్దంకి పండరంగుని శాసనము) ఈనృపతుంగునితో సమకాలికుఁడే. అప్పటి యద్దంకి శాసనమునుబట్టి చూచినను ఆంధ్రభాష పద్యమయినట్లును కన్నడము కంటె స్పష్టముగా భిన్నముగా నున్నట్లును దెలియును. ఈ నృపతుంగుని రాజధాని నిజామునకుఁ బడమటనున్న 'మాన్యఖేటనగరము' (మాల్ఖెడ్) అని తెలియును. పై విచారణను బట్టి తేలిన దేమనగా ఆంధ్ర కర్ణాటభాష లొకప్పు డేకభాషగా నున్నకాలము చాల ప్రాచీనమనియు నది నృపతుంగుని కాలము గాదనియును, ఆకాలమునకుఁ బెక్కు శతాబ్దములు ముందే రెండుభాషలును నేర్పడియుండె ననుటయే. తెనుఁగు నేడు దత్తమండలములలో మాటాడుచున్నట్లే పూర్వకాలమందును వాడుకలో నుండెననుట స్పష్టము.

3. తెనుఁగునాటి నేలిన రాజులు

తెనుఁగుదేశము ప్రాతయెల్లలనుగూర్చి విచారించినతర్వాత నచ్చోటఁ గాల క్రమమునఁ బ్రచురింపఁబడిన శాసనములలోనిభాషను వానికాలమును నవి తెనుఁగు దేశములో నెందెందు ప్రచురింపఁబడినవి యను విషయములు విమర్శింపవలయును. (నన్నయకాలమయిన క్రీ॥ శ॥ 1020 వ సం॥ నకుఁ బూర్వము గ్రంథములు లేకుండుటచే నాకాలమునకు ముందున్న భాషను బరిశీలింపవలెనన్న శాసనములే ప్రమాణము.) కాఁబట్టి యాశాసన పరీక్షయే యాంధ్రభాషా స్వరూప నిరూపణమున కాధారము. ఈ శాసనములు సాధారణముగా రాజులచే దేవాలయాదులయందు వేయింపఁబడి యుండును. అందులోఁ గొన్నికాలమును తెలుపునవి. మఱి కొన్నింటఁ గాలము స్పష్టముగా నిర్దేశింపబడదు. లిపినిబట్టియుఁ బేర్కొనఁబడిన రాజులపేళ్లను బట్టియుఁ గాలము సుమారుగా నిర్ణయింపఁబడును. కావున నాంధ్ర దేశస్థ శాసనములలోని భాషను విమర్శించుటకుముందు ఈదేశమున నెచ్చటెచ్చట నే యేరాజులు పాలించిరో సంగ్రహముగాఁ దెలియవలయును.

(నన్నయ తన భారతము నంకితముచేసిన విష్ణువర్ధనుఁడు లేక రాజరాజ నరేంద్రుఁడు రాజమహేంద్రవరము రాజధానిగా 1022 క్రీ॥ శ॥ 1063 సం॥వఱకుఁ బాలించెను. అనఁగా దొలుతటినుండి 1022 సం॥ వఱకుఁ బాలించిన రాజులను గూర్చి విచారింపవలయును.)

శాతవాహనులు

250—237 క్రీ॥ పూ॥ వఱకు నున్న కాలములో నశోకచక్రవర్తి తన ధర్మ లిపులను (శాసనములు) హిందూదేశమంతటను వేయించెను. ఇవన్నియు సహింసా

5 ఎపి. ఇం. వా. XIX 271—275 పుటలు.

ధర్మబోధకములు. ఈశాసనములందు' ఆంధ్రులు, చోళ, చేర, పాండ్యరాజులను స్వతంత్రులుగాఁ బేర్కొనఁబడిరి. ఈకాలమునుండి (220 క్రీ॥)[6] యాంధ్రరాజులు తమరాజ్యమును స్థాపించి వర్ధిల్లిరి. (పురాణములలో నాంధ్రరాజులని పేర్కొనఁబడి తాము శాతకర్ణిరాజులమని చెప్పుకొనిన శాతవాహనకుల సంభూతులయిన వీరు సుమారు 440 సం॥ (234 క్రీ॥ పూ. 207 క్రీ॥ వె॥ వఱకు) పాలించిరి.) వీరు 30 మంది పురాణములలోఁ జేర్కొనఁబడిరి. వీరిని గాలమునుబట్టి రెండు తెఱఁగులుగా విభజించిరి. మొదటి 17 గురును ప్రాచీనులనియుఁ దఱువాతివారు ర్వాచీనులనియు వ్యవహారము. ఈ 30 మందిలోఁ జాలమంది నామమాత్రము తెలియఁబడిరి. వీరి శాసనాదిచిహ్నములు లభింపలేదు.

ఈ యాంధ్రరాజులనుగుఱించి కొంత ప్రశంస యక్కడక్కడ గలదు. అశోకుని XIIIవ ధర్మలిపిలోఁ దన రాజ్యసీమాంతమున నున్నవారుగాఁ బేర్కొనఁబడిరి. ప్లినీ (77 A. D.) ఆంధ్రరాజ్యమును బ్రశంసించెను. అమరావతీ స్తూపమునకు వీరు సాయముచేసి వృద్ధిపఱుచిరని తెలియుచున్నది. వీరు కళింగమునకుఁ బశ్చిమమున పాలించుచుండినట్లు ఖారవేలుని హాథిగుంఫ శాసనములో (క్రీ॥ వె॥ 168 సం॥) పేర్కొనబడిరి.[7] గుణాఢ్యరచితమగు బృహత్కథను కథాసరిత్సాగర మనుపేర సోమదేవసూరి సంస్కృతములో రచియించెను. అందు శాతవాహన రాజుల కథలును గలవు.

ఈ వంశజులలో 'హాలు' డను పదునేడవవాఁడు[8]. కూర్చినది సత్తాసై యను శృంగారరస ప్రధానమయిన 'సప్తశతి' యనఁబడు మహారాష్ట్ర ప్రాకృతరచిత పద్యకావ్యము. లీలావతియనఁబడు ప్రాకృతగ్రంథము హాలుని విజయములను బ్రశంసించునది.[9] ఈ రాజులు వేయించిన శాసనములు 24. ఇవన్నియుఁ ప్రాకృతభాషలో నున్నవి. అందు 8 నాసికలోను 5 కన్హేరిలోను 3 కార్లాలోను 4 భిల్సాలోను 2 నానెఘట్టమునందు 1 మేకదోనిలోను 2 అమరావతియందును 1 కొండవలిలోను లభించినవి.[10] వీరు వేయించిన నాణెము లక్కడక్కడ దొరికినవి. పశ్చిమహిందూదేశమున 10 నాణెములును గోదావరి జిల్లాలోని 'ఎర్నగూడెము' తాలూకాలోను, గుడివాడ, అమరావతికిదాపున మఱికొన్నియు జోగల్తాంబిలో గొన్నియు లభించినవి.[11] పైవానినిబట్టియు దీనికి సంబంధించిన మఱికొన్ని యాధారములఁబట్టియు నీ రాజులచరిత్రము వ్రాయఁబడినది.

---

6. H. I. S. I. పుటలు. 8-9. 7. ఇ. ఆ. వా. XLII 276, 281 పుటలు. 8. H. I. S. I. Dr. Krishnaswamy Iyengar. పుటలు. 324. 9. మానవల్లి రామకృష్ణకవి. భారతి వా. II భా. I పుట. 3. 10. E. H. A. C. By Gopalachari. పుటలు 7, 9, 12. 11. E. H. A. C. By Gopalachari. పుటలు 5-10.

ఈ రాజులు క్రిందికారణములచేఁ బశ్చిమదేశ ప్రాంతములనుండి తెనుఁగు దేశమందలి అమరావతి (ధన్నకడ) ప్రదేశములకు వచ్చిన ట్లూహింపఁబడినది.

(1) ఆంధ్రులనువారు వింధ్యపర్వత పరిసరముల నున్నట్లు ఐతరేయ బ్రాహ్మణమునఁ బేర్కొనఁబడుట.

(2) అమరావతీ స్తూపములలోఁ లభించిన శాతవాహన శాసనములు సిముక, కణ్ణ, సిరిశాతకణి మొదలయిన ప్రాచీనరాజులను బేర్కొనకుండుట.[12]

(3) పైనిజెప్పిన సిముక (వంశస్థాపకుఁడు) మొదలగువారికి సంబంధించిన విగ్రహములు శాసనములును 'నానెఘట్టము, నాసిక'లో నగుచోట్ల లభించుట.

(4) శాతవాహన రాజులకుఁ బూర్వుఁడయిన 'కుభీరకో' (కుభీరకుఁడు) అను నొక రాజుయొక్క వంశము తెనుఁగునాటిని బాలించుచున్న ట్లూహించుట కాధారము గల్గుట.[13]

(5) గోతమీ బాలసిరి నాసిక శాసనమునఁ బ్రాచీన శాతవాహనుల రాజ్యములన్నియుఁ బేర్కొనఁబడెను. అందు 'ధన్నకడ' లోనగునవి వేర్కొనకుండుట.

(6) పై శాసనములలో నత్యధికములు పశ్చిమ భాగమునఁనే లభించుట.

(7) గాథలును ముందుచెప్పిన గ్రంథములును శాతవాహనుల ముఖ్యపట్టణమును బ్రతిష్ఠాననగరముగాఁ బేర్కొనుట.

(8) ఖారవేలుని 'హత్తిగుంఫ' శాసనమున శాతవాహనులు కళింగదేశమునకుఁ బడమట నుండిరనుట.[14]

(9) మూడవ రాజైన శ్రీ శాతకర్ణి భార్యయయిన 'నాయనికా' 'మహారథత్రనకాయిరో' (అంగీయ వంశజుఁడు) అనువాని కుమార్తె. ఈ మహారథులు పశ్చిమదేశపు శాసనములఁ బేర్కొనఁబడిన యుద్యోగులు.

(10) పశ్చిమ హిందూస్థానమందు లభించిన నాణెములపైఁ బ్రాచీన రాజుల ముద్రలుండుట. వానిపయి, మాళవ, ఉజ్జయిని ప్రదేశములకును సంబంధించిన చిహ్నములే యుండుట.

ఇంక ననేకములయిన యితర కారణములచేతను ఈ రాజులు తొలుదొల్తఁ బ్రతిష్ఠాన వాసులయి యా తఱువాత దమరాజ్యమును గాలక్రమమునఁ బెంచుకొని తెనుఁగు నాటనున్న 'ధన్నకడము'ను పాలక స్థానముగా నంగీకరించుట స్పష్టము. ఈ రాజుల శాసనములన్నియుఁ బ్రాకృతములోనే యున్నవి.

12. ఎపి. ఇం. వా. XV సెం. 1-44 శాసనములు. 13. ఎపి. ఇం. వా. II పుట 82. 14. E. H. A. C. Pages 5-10. ఇ. ఆ. వా. XLII 276, 281. పుట.

ఈ రాజులలోఁ దుదివాఁడయిన పులుమావి III శాసనము మేకదోనియొద్ద లభించినది. ఈతనితోనే వంశ మస్తమించినది. వీరి సామ్రాజ్యము దక్షిణదిక్కున తూర్పు తీరమునందలి కడలూరు మొదలు 'బనవాసి' వఱకును ఉత్తరమునఁ గళింగ దేశమునందలి దక్షిణభాగమునుండి నర్మదానది నంతటిని జేర్చుకొని విదిశ, ఉజ్జయిని, గుజరాతు మొదలగు ప్రదేశముల నన్నిటిని గలుపుకొనిన దేశము.

శాతవాహనుల తరువాతి రాజులు

ఈ విశాల సామ్రాజ్యము చిన్నభాగములుగాఁ జీలి పీరితఱువాత భిన్న వంశస్థుల యేల్బడిలోనికి వచ్చినది. అట్టివారిలో నిక్ష్వాకులొకరు. వీరు ప్రాకృత శాసనములే వేసిరి. వీరివి కృష్ణాజిల్లాలోని నందిగామా తాలూకాలో నున్న 'జగ్గయ్యపేట' లోను గుంటూరు జిల్లాలోని నాగార్జునకొండ యందును లభించినవి.[15] వీ రాంధ్రులయొద్ద ''మహాతలవరులు'' మహాసేనాపతులుగా నుండి స్వతంత్రులయినట్లు తోచెడిని. ఆంధ్రరాజుల పద్ధతుల ననుసరించియే మాతృ గోత్ర నామములను ధరించియున్నారు. శాతవాహనసామ్రాజ్యములోని తూర్పుభాగము ఇక్ష్వాకుల చేతఁబడినట్లు తోచును. పురాణములఁ బేర్కొనిన శ్రీపర్వతీయులును వీరేయని తోచును. పౌరాణికముగా నేడ్వురయిరను శాసనముల మూలమున వీరు మువ్వురుగానే గన్పట్టుదురు.[16] వీరు పాలించినకాలము 52 సం॥ లు. 225 – 275. వీరి రాజధాని విజయపురియని తేలుచున్నది. 'ధర్మామృత' మను కన్నడ గ్రంథముననుసరించి అంగదేశమునుండి 'ఇక్ష్వాకు యశోధరుఁ'డను నొకరాజు వేగి నాట నొక రాజ్యము స్థాపించుకొని ప్రతిపాలపురమును నిర్మించుకొనెనని తెలియుచున్నది. ఈ పురమే 'భట్టిప్రోలు'ని సోమశేఖర శర్మగారు నిరూపించియున్నారు.[17]

బృహత్ఫలాయన గోత్రజాతులయిన రాజులు కొందఱు తెనుఁగుదేశమును పాలించినట్లు తెలియుచున్నది. ఈ గోత్రమునకుఁ జెందిన రాజయిన జయవమ్మ (జయవర్మ) తామ్రశాసన మొక్కటిమాత్రమే లభించినది.[18] ఈ శాసనము కాలము నిర్ణయించుటకు నిశ్చితాధారములులేవు. ఇది సుమారు 3 వ శతాబ్దము తుదిదై యుండవచ్చును. ఈ రాజు కృష్ణానదికి దక్షిణభాగమును పాలించియుండవచ్చును. ఈ రాజధానినిగూర్చి భిన్నమతములు గలవు. 'విజయ ఖండావార' మయిన 'కూడూర' నగరమునుండి ఈ శాసనము జారీచేయఁబడినది. ఈ ప్రదేశము నేటి మచిలీపట్టణము తాలూకాకుఁ జేరినదని యూహించుచున్నారు. ఇదియుఁ బ్రాకృతమే.[19]

---

15. ఇ. ఆ. వా. XI పుట 257. ఎపి. ఇం. XX పుట 1-26. 16. Successors of the Satavahanas By Sircar. Pages 1-89. (S O S). 17. E. H. A. C. Pages 129., 150—162. 18. ఎపి. ఇండికా. వా VI పుట 316. 19. ఎపి. ఇండికా. వా. VI P. 316.

వీరి తరువాతి వారు 'శాలంకాయనులు' వీరే వైఁగేయకులనియు వ్యవహరింపఁబడుదురు. ఈ వంశములోని వాడు సముద్రగుప్తునిచే నోడింపబడినట్లు అలహాబాదు స్తంభశాసనమునఁ బేర్కొనఁబడినది.[20] ఈ వంశపురుషు లార్వురు క్రీ॥ వె॥ 320 – 470 వఱకు పాలించినట్లు గణింపఁబడినది. ఏలూరు సమీపముననున్న 'పెద్దవేగి' యను గ్రామమే వీరి రాజధాని.[21] ఇదియే వేంగీపురము. 'కుడ్రహారము' వీరి పాలనములోనిదే. బృహత్పలాయన జయవర్మ శాసనములోని 'కుదూరహారము' దీనితో నభిన్నమని యూహింపఁబడినది. ఈ శాలంకాయన వంశజులు గుంటూరు నర్సారావుపేట తాలూకాలలోని ప్రదేశములను బల్లవుల నుండి యాక్రమించిన ట్లూహింపవచ్చును.[22] వీరిలోఁ గొందఱు పరమమాహేశ్వరులును గొందఱు పరమభాగవతులు నని వారి శాసనములవలననే తెలియుచున్నది. వీరి శాసనము లయిదు లభించినవి.

(1) ఏలూరుశాసనము. భాష ప్రాకృతము. ఎపి. ఇం. వా 9 పుట 56.
(2) కొల్లేరు శాసనము. ,, ,, ఇం. ఆ. వా 5 పుట 175.
(3) పెదవేగి శాసనము. ,, ,, ,, ,, వా 1 పుట 92.
(4) కంఠేరు శాసనము. ,, ,, ఆంధ్ర హిస్టారికల్ రిసెర్చి సొసైటీ వా V పుట 26.
(5) ,, ,, ,, ఆంధ్ర సాహిత్యపరిషత్తు వాల్యము XI.

'కందర' నృపతికులసముద్భూతులైన 'ఆనందసగోత్ర' రాజులు గుంటూరు మండలమును పాలించినట్లు వారి 2 తామ్రశాసనముల వలనఁ దెలియుచున్నది. వీనినే 'గోరంట్ల'[23] 'మట్టిపాడు'[24] శాసనము లందురు. ఈ రెంటిలో నొకటి పూర్తి సంస్కృతము. రెండవది సగము సంస్కృతము, సగము ప్రాకృతము. వీరు నాల్గవశతాబ్దము నడిమిభాగమున (350 AD) నుండిన ట్లూహింపవచ్చును.

గుంటూరి సీమలోని 'ధన్నకడ'నుండి యువమహారాజయిన శివస్కంధవర్మ దానమానతిచ్చినట్లు ముందే పేర్కొంటిని.[25] దీనినిబట్టి పల్లవు లీప్రదేశమున అనగా కృష్ణకు దక్షిణమున నీదేశము పాలించినట్లు తెలియుచున్నది[26]. మయిదవోలు శాసనము.[27] హీరహడగల్లి శాసనము,[28] 'బ్రిటిషు మ్యూజియము శాస

20. Corpus Inscriptionum Indicarum Vol. III No. 1. 21. ఎపి. ఇ. వా. IX పుట 58. 22. E. H. A. C. Page 167; 162-184. 23. ఇం. ఆ. వా. IX పుట 102. 24. ఎపి. ఇం. వా. XVII పుట 328. 25. S. O. S. Page 56. 26. ఎపి. ఇం. వా. VI పుట 84. 27. ఎపి. ఇం. వా. I పుట 2. 28. ఎపి. ఇం. వా. VIII పుట 143.

నము' అను మూడు శాసనములు వీరి కాలమునందలివి గలవు. ఈ మూడును ప్రాకృత శాసనములే. ఈ శాసనముల కాలనిర్ణయ మిదమిత్థ మనరాదు. క్రీ. వె. 275 గాని 375 గాని యయి యుండవచ్చునని భిన్నాభిప్రాయములు.[29] ఈ పల్లవులు కృష్ణానదిని దాటిరని చెప్పుట కాధారములు లేవు. వీరి సంస్కృత ప్రాకృత శాసనములు గుంటూరు, నెల్లూరు, బళ్లారి, జిల్లాలలో లభించినవి. అనగా గృష్ణకు దక్షిణమునే. వైంగేయకులయిన శాలంకాయనులు ప్రాయశః వీరిని జయించి పేరుపడ్డవారు గాబోలు [30].

విష్ణు కుండినులను రాజులుగూడ తెనుఁగునాటిని పాలించినట్లు శాసనములు గలవు. వీ రేడ్వురని కలదు. వీరి యధికారము సుమారు క్రీ॥ శ॥ 500లో నారంభించి 670 వఱకును నుండిన ట్లూహించిరి. పెరనేకాశ్వమేధాదులు చేసినవారు గావున వేదమతానుయాయులని చెప్పనగును. వీరిశాసనము లయిదు. చిక్కుల్ల శాసనము[32] రామతీర్థ శాసనము[33] ఇపూరు శాసనములు రెండు[34] పొలమూరు శాసనము.[35] ఈ వంశమువారు శాలంకాయనుల తర్వాత వారి రాజ్య మాక్రమించిరి. వీరి శాసనములు సంస్కృతముతోఁ గూడినున్నవి.

వీరి పిమ్మటనే తూర్పు చాళుక్యులు ఆంధ్రదేశమును పాలించిరి. మొదటి వాఁడు కుబ్జ విష్ణువర్ధనుఁడు. (615-633) ఈయనకు 27వ పురుషుఁడయిన రాజరాజనరేంద్రుఁ డనెడు రాజరాజు 1022 వ సం॥ లోఁ బట్టాభిషిక్తుడయి రాజమండ్రి రాజధానిగా నాంధ్రదేశమును 41 సంవత్సరములు పాలించి నన్నయచే నాంధ్రభారతమును రచియింపఁజేసి కృతినందెను. ఈ నాటినుండియే తెనుఁగు భాష కొకస్థితియుఁ బ్రామాణ్యమును గలిగెను. ఈ రాజు లనేకశాసనములను వేయించిరి. ఇవి చాలవఱకు సంస్కృతముతోఁ గలవు. కాని వానిలోఁ దెనుఁగు పదములగు గ్రామనామములును సరిహద్దులును గన్పట్టును. పూర్వముకంటె నీరి కాలము తెనుఁగుభాష యభివృద్ధి కాస్పదమయ్యెననుట సత్యము. ఈ వంశజుఁడగు రాజరాజే మొదట తెనుఁగు గ్రంథమును వ్రాయించెను. చాళుక్యులను గూర్చియు వా రాంధ్రమునకుఁ జేసిన సేవనుగూర్చియు క్రీ॥ శ॥ 12వ శతాబ్దమున (సం॥ 1150) నుండిన నన్నెచోడుఁడు తన కుమారసంభవమున నిట్లు ప్రశంసించెను.

కం॥ మునుమార్గ కవిత లోకం
బున వెలయుఁగ దేశికవితఁ బుట్టించి తెలుం
గునిలిపి రంధ్రవిషయమున
జనసత్యాశ్రయుని దొట్టి చాళుక్యనృపుల్.

---

29. S. O. S. Page 150. 30. E. H. A. C. Page 167. 31. S. O. S. Page 112. 32. ఎపి. ఇం. వా. IV పుట 193. 33. ఎపి. ఇం. వా. XII పుట 133. 34. ఎపి. ఇం. వా. XVII పుట 334. 35. ఆంధ్ర హిస్టారికలు రిసెర్చ్ సొసైటీ జర్నలు. వా. VI పుట 17.

ఈ పద్యమునందలి సత్యాశ్రయుఁ డెవ్వఁడో నిర్ణయింప వీలుగాదు. నన్నయను బోషించిన రాజరాజనరేంద్రుఁడే యీతఁడని యొకమతము. అట్లయిన సీతఁడు నన్నయనేల పేర్కొనలేదని మఱియొకసంశయము. ప్రకృత మా విషయమటుంచి 'యాంధ్రవిషయమున' ననఁగా నాంధ్రదేశమునఁ దెనుగుభాషను బోషించినవాఁడు చాళుక్యులనుట యీ కవి యభిప్రాయమని గ్రహింపనగును. పైని జెప్పిన సంస్కృత ప్రాకృతశాసనములకును దెనుఁగునకును నెంతవఱకు సంబంధ మను విషయము ముందు విమర్శింపఁబడును.

మీఁద నుదాహరించిన రాజులందరును దెనుఁగునాటికిఁ గేంద్రస్థానమయిన కృష్ణా, గోదావరీ నదులదగ్గఱి ప్రదేశమందుఁ బాలించినవారేగాని వేఱుగాదు. 'రేనాండు' 7000 గ్రామము లనుపేరితో నేటి కడప, కర్నూలు జిల్లాలయందును నెల్లూరు జిల్లాలోను చోళమహారాజులు పరిపాలించినట్లు కడపజిల్లాలోని 'మాలె పాడు' తామ్రశాసనమునుబట్టి తెలియుచున్నది.[36] ఇందుఁ బేర్కొనఁబడిన రాజగు పుణ్యకుమారుఁడు సుమారు 7-వ శతాబ్దము వాఁడని యూహింపఁబడినది. ఈ రాజుల శాసనములు పూర్తిగా తెలుఁగువే. ఇవి కడప, చిత్తూరు, అనంతపురము మండలములకుఁ జెందినవి. ఈ చోట్ల లభించిన యనేకాంధ్రశాసనములు ప్రచురింప బడలేదు. వాని లేఖనము లన్నియు మద్రాసుప్రభుత్వమువారి పరిశోధనాలయమున లభించును. వైదుంబమహారాజుల శాసనములు చిత్తూరు మండలమున లభించినవి.[37] ఇవి పూర్ణముగా నున్న తెలుఁగుశాసనములు. వారు 9-వ శతాబ్దమున నీ మండలమునఁ బాలించిన ట్లూహించిరి. వీరి తెలుఁగు శాసనములలో ''సొరెమడి యుద్ధము'' చాలసార్లు పేర్కొనఁబడినది. ఆ యుద్ధమున మరణించిన వారికి జ్ఞాపకచిహ్నముగాఁ బాతినఱాలపై నున్న శాసనములు తెనుగున నున్నవి. సొరెమడి యుద్ధము 878 సం॥ క్రీ॥ వె॥ అని లెక్కవేయబడినది.[38]

4. తెనుఁగు వాడుచుండిన ప్రదేశము

రాజమహేంద్రవరమున కుత్తరమున మహేంద్రగిరివఱకున్న ప్రదేశమునఁ బ్రాచీనకాలమున నేభాషయుండెను? ఆ ప్రదేశము కొంతకాలము విష్ణుకుండినుల యధికారమున నుండెను. తూర్పుచాళుక్యులు నీ భాగమును బాలించిరి. తూర్పు గాంగవంశజుల శాసనములు నిచ్చోట లభించుచున్నవి. ఇచ్చట లభించిన శాసనము

36. H. I. S. I. Page 354 (Dr. S.K.I) 37. ఎపి. డిపా. నెం. 384. 400. 403, 405. 408—(కడపజిల్లా) 1904 సంవత్సరము. చిత్తూరు డిటో నెం. 287 సం॥ 1905. నెం. 518 సం॥ 1906. 38. H.I.S.I. Page 397 (Dr. S.K.I.) ఎపి. డిపా. శాస. నెం. 296, 308, 309, 310, 322. సంవత్సరము 1922.

లన్నియు సాధారణముగా సంస్కృతముతోనే గలవు. పది పదునొకండు శతాబ్దములనుండియు విచ్చలవిడిగాఁ బెక్కు తెనుఁగుశాసనములు లభించుచున్నవి. అరసవల్లి, దీర్ఘాసి, శ్రీకూర్మము, ముఖలింగము, మహేంద్రగిరి మొదలగు క్షేత్రములందనేకములు లభించుచున్నవి. క్రీ॥ శ॥ 1000 నుండి పయిచోట్ల వేయింపఁబడిన తెనుఁగు శాసనములన్నియు దక్షిణదేశశాసనముల వా॥Vలో నెం॥1005 —1352 వఱకును గలవు. నేటి మధ్యపరగణాలలోని బస్తరురాజ్యములోను తెనుఁగుశాసనములు లభించినవి.

నేటి తెనుఁగుదేశమున నే యే వంశపురాజు లెపు డెప్పుడు పాలించిరో దిఙ్మాత్రముగా నుదాహరింపబడియెను. నన్నయ్యకు ముందు, శాసనములే భాషాస్వరూపమును నిరూపించుట కాధారము గావునను, అట్టి శాసనములు వేయించిన రాజవంశజుల నామాదికము నెఱింగినఁగాని కాలనిర్ణయమున కనువుపడదు గావునను నియ్యది యావశ్యకమైనది. ఇంకొకవిషయ మేమనఁగా నేడు తెనుఁగనఁబడు భూభాగమున నన్నియెడలను దెనుఁగు 8, 9 శతాబ్దములనుండి వాడుకలోనున్నట్లు నిశ్చయించుటకు ప్రబలప్రమాణములు శాసనములవలన లభించుచున్నవి. శాసనములు దొరకిన మాత్రమున నచ్చట నాకాలమున దెనుఁగు వ్యవహరింపబడుచుండెననుట నిశ్చయమా యని యడుగవచ్చును. ఏరాజయినను దెనుఁగువాడు దండెత్తి పయిదేశమునకుఁ బోయి, యునగా నుత్తరహిందూస్థానమువంటి దేశభాగమున నితరభాష ప్రచారమున నున్నచోట దెనుఁగుశాసనములు వేయించినచో నచ్చటఁ దెనుగుభాష వాడుకభాష యనజాలముగదా యని యడుగవచ్చును. కాని నేటి తెనుఁగు నాటికిఁ బ్రాచీనపుఁజెల్లలు ప్రాచీనప్రమాణములతో నిరూపించితిని. దొరకినంతటి కాలమునుండియు ధారావాహికముగా శాసనములు లభించుచున్నవని యన్నిభాగముల నుండియు నుదాహరించితిని. ఆ చోట నంతయు మన మెఱిగినంత వఱకుఁ దెనుఁగుకంటె నితరభాష(సంస్కృత ప్రాకృతములు దప్ప) వాడినట్లు నిదర్శనములు లేనేలేవు. కాఁబట్టి నేటి తెనుగుదేశమున కేవి ఎల్లలో బూర్వము నుండియు నవియే యెల్లలనియు నందు తెలుఁగే వాడుచుండిరనియు సిద్ధాంతము ఏర్పడుచున్నది.

తెనుఁగు ప్రాచీనతకు శాసనప్రమాణము

1. తెనుఁగునాట ప్రాకృతవ్యవహారము

తెనుఁగుదేశమున శాతవాహనుల పరిపాలనా కాలమునుండి తూర్పు చాళుక్యుల పాలనమువఱకు అనగా సుమారు (క్రీ॥ పూ॥ 220 మొదలు క్రీ॥ వె॥ 615 వఱకు) 830 సం॥లు వాడుకలో నుండిన భాషయేది? దాని స్వరూపమేమి? ఆ భాషకును నేటి యాంధ్రమునకును నెట్టిసంబంధ మున్నది? అను ప్రశ్నములకు నాయాకాలముల నున్న శాసనములనుండి ప్రమాణముతో సమాధాన మిచ్చుట యీ ప్రకరణ ప్రయోజనము.

'వాడుక' లేక 'వ్యవహారము' అనుపదమునకు నర్థము నిర్వచింపవలయును. అనుదినము క్రయవిక్రయములకు సామాన్యజనులును, విద్యావిహీనులును విద్యాధికులును వాడునది వాడుక. పండితులు శాస్త్రార్థచర్చచేయుటయు వైజ్ఞానిక చర్చలను జరుపుటయు నొక వాడుకయే. రాజాస్థాన న్యాయసభలయందు జరుగు ప్రసంగములయందును భాష వాడుచునేయుందురు. గ్రంథరచనకుఁ బండితులు భాషను వాడుదురు. వీని నన్నిటిని వాడుకగానే గ్రహింపవలసినది. నేటి యాంధ్రదేశమున నీ యీ భిన్నవ్యవహారములలో నేయే భాష లెట్లెట్లు భిన్నములుగా వాడుచున్నారో మన కనుభవదూరముకాదు. మఱియు నొక్కటేచుగు తెనుఁగున నెన్ని యంతరువులు గలవో చూచుచున్నాము. అట్లే ముందు చెప్పిన 830 సం॥ లందును వేఱు వేఱు వాడుకల కేయే భాషలు ఎట్లెట్లుపకరించుచుండెనని యు నందుఁ దెనుఁగున కెట్టిస్థాన మనియు మనము తెలిసికొనవలయును. అశోకునికిఁ బూర్వ మెవ్వరీరాజ్యమును బాలించిరో తెలియదు. కాని యాతనిపిమ్మట బాలించిన యాంధ్రరాజులు వింధ్యపరిసరములనుండి వచ్చి 'పైఠాన్' నగరము రాజధానిగాను దరువాత నేటి యమరావతినుండిన 'ధన్నకడ' యను ప్రదేశము రాజధానిగాఁ దెనుఁగునాటిని బాలించి రని ముందు దెల్పితిని. వారు వేయించిన 24 శాసనములలోను 4 మాత్రమే తెనుఁగునాటిలోనివి. వీని నన్నింట భాష ప్రాకృతమే. జగ్గయ్యపేటలోని యిక్ష్వాకు శాసనములందును ప్రాకృతమే భాష. పల్లవుల శాసనములలోఁ గొన్ని ప్రాకృతములు మఱికొన్ని సాంస్కృతికములు. జయవర్మశాసనము ప్రాకృతము. శాలంకాయనులవి కొన్ని సంస్కృతమునఁగూడనున్నవి. విష్ణుకుండినులవి సంస్కృతముతోనే గలవు. తుదకు నన్నయ్య వ్రాసిన 'నందంపూడి'[1] 'గోరుమిల్లి' శాసనములును సంస్కృతముతోనే గలవు. దీనినిబట్టి

1. ఎపి. ఇం. వా. IV పుట 301. ఇ. ఆ. వా. XIV పు. 48-49.

నిర్ణయించుట యేమనఁగా నాంధ్రదేశమున నతిప్రాచీనకాలమున శాసనాది రాజాజ్ఞప్తులయందలి భాష ప్రాకృతమనియుఁ దరువాత సంస్కృత మనియుఁ గదా!

ఆంధ్రరాజులు రాజ్యవ్యవహారమున కవలంబించినభాష ప్రాకృతము. వీరి సారస్వతమును ప్రాకృతమునానే యున్నది. హాలుడు రచించిన 'సత్తాసై' గాథా సప్తశతియనునది మహారాష్ట్రప్రాకృతమున నున్నది. వారు నిత్యవ్యవహారములో వాడుచుండినభాష ప్రాకృతమే యని[2] గుణాఢ్యుని బృహత్కథానువాదమయిన సోమదేవసూరియొక్క కథాసరిత్సాగరమునుండి తెలియుచున్నది. శాతవాహన మహారాజొకనాడు తనభార్యలతో జలక్రీడలాడుచుండగా నొకతె యాతనిచేఁ గొట్టబడిన నీటిజల్లులకుఁ దాళఁజాలక రాజుతో "మోదకైస్తాడయ" యని పలికె నట. 'మోదకైఃఁ' అనగా మోదకములచే తాడయ కొట్టుము అన్న ట్లర్థముచేసి కొని లడ్డువులతో నామెను బ్రహరించుటకు లడ్డువులు దెప్పించెనటయు నది చూచి యామె యతని యజ్ఞతను బరిహసించెనటయును గాథ. ఈ సందర్భమునుబట్టి తెలియునదేమన రాజు కేవలము ప్రాకృతము నెఱింగినవాఁడేగాని సంస్కృతభాషానభిజ్ఞుఁడనుటయే గదా! దీనినిబట్టి శాతవాహనుల దైనిక వ్యావహారికభాష ప్రాకృతభాష యని నిశ్చయము. వారిశాసనములందును ప్రాకృతమే యున్నది. సంస్కృతము గాని యితరదేశభాష లేవియుఁగాని లేవు. ఇంతకుముందు తెలిపినట్లు వారు వేద మతావలంబులయి యజ్ఞాదులను జేయుచుండినను బౌద్ధులను సంతోషపఱచుటకయి దానములుచేసి జనులసమ్మతిని మెప్పను బడయుప్రయత్నము చేయుచుండిరి. శాతవాహనుల రాజ్యకాలమున బౌద్ధులు మిక్కిలి ప్రతిష్ఠతోఁ దెనుఁగుదేశమున విరాజిల్లుచుండిరనుట స్పష్టము. ఆంధ్రదేశమున విజయనగరము దగ్గరనున్న రామతీర్థమునుండి దక్షిణమున నెల్లూరువఱకును నెన్నియో బౌద్ధాలయము లుండెడివి. వానిలో నమరావతి జగ్గయ్యపేట మొదలగు ప్రదేశములలోనివి మిక్కిలి ప్రసిద్ధములు. బౌద్ధవాఙ్మయమంతయును 'పాళీ' యనబడెడు ప్రాకృత భాషలో నుండిన దనుట నిర్వివాదాంశము. వారిమతగ్రంథములన్నియును పాళీ లోనే యుండినవి. వారిప్రచారమంతయు నందే. కావున ప్రాకృతభాషాప్రభావము మఱింత యధికమయ్యెను. తెనుఁగునాటనున్న రాజులు, మతాభిమానులు, మతాధికారులు, బుద్ధిమంతులు, రాజకార్యవ్యాప్తులు, దైనికసారస్వత రాజ్యవ్యవహారములకుఁ ప్రాకృతమే వాడుచుండిరనుట పయి యుదాహరణములనుండి స్పష్టము. ఆంధ్రరాజు లంతరించిన తఱువాత వచ్చినవారిలో పల్లవులు సంస్కృతశాసనములను వేయించిరి. కందర విష్ణుకుండిన పూర్వచాళుక్యరాజులకాలములో మఱల

---

2. ప్రాయతే చ కుంతలేషు శాతవాహనో నామ రాజా తేన ప్రాకృత భాషాత్మకమంతఃపుర వ్యవహారం పూర్వేణ. (రాజశేఖరుని కావ్యమీమాంస)

సంస్కృతమును వైదికమతమును నభివృద్ధిచెంది కాలక్రమమున బౌద్ధమతమును ప్రాకృతమును పూర్తిగా నశించిపోయినవి. వైదికమతమునకుఁ ప్రాముఖ్యము కలిగి ప్రాకృతము నశింపఁగాఁ దలయెత్తిన సంస్కృతములో దేశభాషయుఁ ప్రాచుర్యము నందినది. ప్రాకృతముకంటె సంస్కృతమునకుఁగల నిత్యవ్యవహార నిరుపయోగత దేశభాషకు మఱింత యువకాశము గలిగించినది. వైదికమతాను యాయులును, బౌద్ధమతమునకుఁ బ్రధానమయిన ప్రాకృతమును దొలఁగఁగొట్టుటకు దేశభాషనే యెక్కువగా వాడుచుండిరని యూహింపవచ్చును.

సంస్కృతప్రాకృతము లుండినవనుటకు శాసనములును గ్రంథములును ప్రమాణములుగదా! ఈ రెండునుగాక దేశభాష యున్నదనుట కేమిప్రమాణ మున్నదని ప్రశ్నింపక తప్పదు. సంస్కృతప్రాకృతములకంటె భిన్నమయిన దేశ భాషయగు తెనుఁగు ఆంధ్రాది ప్రాచీనరాజులకాలములో నుండెనో లేదో యనునది నిరూపింపవలసినవిషయముగాని 7,8 శతాబ్దములలో నవిచ్ఛిన్నముగా దేశమం దంతటను లభించిన యాంధ్రశాసనములనుబట్టి యాకాలమునఁ దెనుఁగుండె ననుటకు నేమాత్రమును సంశయము లేదుగదా! అంతకుఁబూర్వము తెనుఁగుభాషయుండెనా! లేదా! ఉన్నచో దాని రూపమెట్టిది? అది సంస్కృతప్రాకృతములకంటె భిన్న భాషయా లేక క్రీ॥ శ॥ తొలుతటి భాగముననుండిన ప్రాకృతముయొక్క కాల క్రమజాతమయిన విక్కృతిభాషయా! అను నీప్రశ్నము లన్నిటికిని సమాధానము రావలయును. వీనికన్నిటికిని నొక్కొక్కప్రకరణమునఁ గ్రమక్రమముగా సమా ధానము లీయబడుచునేయుండును.

కువలయమాలాకథ యను పేరుగల యొక ప్రాకృతకావ్యము విక్రమశకము 835 అనగా క్రీ॥ శ॥ 777 వ సం॥న వ్రాయఁబడినట్లు చెప్పఁబడినది. అందు దేశ భాషలు పదునెనిమిది విధములనియును నందు నాంధ్రదేశభాష, కన్నడదేశభాష, తాయిదేశభాష యుదాహరింపఁబడినవనియును దెలియుచున్నది. అందలి యాంధ్ర భాషను గుఱించిన వాక్యములకుఁ దెలుగు "అందగత్తెలన్నా అధవా యుద్ధరంగ మన్నానూ సమానంగా ప్రేమించేవాళ్లున్నూ అందమైన శరీరాలు గలవాళ్లున్నూ తిండిలో దిట్టలున్నూ అయిన ఆంధ్రులు, అటూ, పుటూ, రటూ అనుకుంటూ వస్తూండగా చూచాడు." [8] దీనినిబట్టి యాకాలమునకు దేశభాషలయొక్క స్మర ణయు నాంధ్రభాషయొక్క స్మరణయు నున్నట్లు స్పష్టమే. కాని యీ వాక్యము ప్రకృతము మన యాంధ్రభాషాస్థితిని స్థాపించుటకుఁ బ్రయోజనకారి గాదు. ఏమ నగా నా కాలమునకే మనకు నాంధ్రభాషామయములైన శాసనములు లభించినవి

8 "ప్రాకృతగ్రంథకర్తలూ, ప్రజాసేవనూ" . పంచాగ్నుల ఆదినారాయణశాస్త్రిగారు, (గిడుగు రామమూర్తి పంతులుగారి స్మారకవ్యాస సంగ్రహము పుటలు 189—191)

గదా! కాబట్టి యీ ప్రమాణము స్థితస్థాపకమే. బృహత్కథా రచన సందర్భములో నొకవాక్యము శపథరూపముగా గుణాఢ్యునిచే జెప్పబడినట్లు కథా సరిత్సాగరములో గలదు. శాతవాహనరాజునకు సంస్కృతవ్యాకరణమంతను నాఱు మాసములలో బోధచేయగలనని శర్వవర్మ శపథముచేసి తన పండెము గెలుచుకొనుటకు ననువయిన వ్యాకరణము ప్రవాసెను. ఆ శపథమున కెదురుశపథముగా గుణాఢ్యుఁడు "సంస్కృత ప్రాకృతములు దేశభాష" ఈ మూఁడిటిని విడిచివేయ గలనని శపథముచేసి చివరకుఁ దన బృహత్కథను పైశాచీభాషలో ప్రవాసెను. బృహత్కథనుప్రవాసిన గుణాఢ్యుడు ప్రతిష్ఠానపురమునఁ బుట్టినట్లును హాలుని కాలములో నున్నట్లును క్షేమేంద్రుఁడును సోమదేవుడునుదెలిపిరి.[5] గుణాఢ్యుఁడు హాలుని కాలములో (క్రీ॥ వె॥ 78) నుండినవాఁడు గావున నాకాలములో సంస్కృతము ప్రాకృతము దేశభాష యను మూఁడుభాష లుండినట్లు మనము పైశ్లోకమువలన నూహించుటకు వీలుపడుచున్నది. ఈతఁడుద్దేశించిన దేశభాష ప్రాకృతముకంటె భిన్నమనక తప్పదు. అది యేది? ప్రాకృతజన్యమా? లేక స్వతంత్రమా? అది తెనుఁగు కన్నడములలో దేనినేని నుద్దేశించియుండెనా? యను ప్రశ్నములు లేవదీయక తప్పదు.

క్రీ॥ శ॥ 631 సం॥ లో హిందూదేశమును దర్శించుటకు "హ్యూన్‌త్సాంగ్" అను బౌద్ధసన్యాసివచ్చి హిందూదేశములో ననేక భాగములను సంచరించెను. అతఁడు బౌద్ధమతము క్రమక్రమముగా నశించుచున్న దనియును వేదమతము వర్ధిల్లుచున్నదనియును వ్రాసెను. కృష్ణానదీ సమీపముననున్న బౌద్ధాలయములను మఠములనుగూర్చి వ్రాయుచు నతఁడు మధ్య హిందూస్థానములో వాడుకనట్టి భాషకంటె భిన్నమైనభాష నాప్రదేశమునన్న జనులు వాడుచుండినట్లు దెలిపియున్నాడు.[6] ఈ కాలమున కప్పుడే తెనుఁగు బాగుగా ప్రచారములో నుండినట్లు మనము శాసనమూలమునఁ దెలిసికొనవచ్చును. కాబట్టి యతఁడుద్దేశించినభాష తెనుఁగు అనుటలో విప్రతిపత్తి గలుగదుగదా!

గుణాఢ్యుని కథయం దుద్దేశింపఁబడిన భాషాత్రితయవిభాగము ననుసరించి సంస్కృతప్రాకృత భాషలు దేశమునంలి పామరజన వ్యావహారిక భాషలు

---

4. షడ్భిర్మాసైస్త్వయా దేవ, శిక్షితశ్చేత్తథోమయా। సంస్కృతం తద్వద్దేశభాషా చ సర్వథా। భాషాత్రయమిదం త్యక్తం యన్మనుష్యేషు సంభవేత్॥ కథా సరిత్సాగరము.

5. History of Classical Sanskrit Literature Mr. Krishnamachariar P.417. 6. Beal's buddhistic records of the western world Vol.II. Page 217. "The language and arrangement of sentences differ from mid India, but with reference to the shapes of the letters they are nearly the same."

గావనునట్లును, దేశభాష వేఱొకటి యున్నట్లును, స్పష్టము. ఈ దేశభాష యును నది హిందూదేశమునందలి వివిధభాగముల ననుసరించి వివిధములుగా నుండెనని యూహించుట సమంజసమా, లేక యొక్కటియే దేశభాషయూ యని యడుగ వచ్చును. నేటికాలమున భిన్నములయినభాష లుండినట్లే యాకాలమున హిందూ దేశములోని భిన్నభాగములలో భిన్నభాషలుండిన ట్లూహించుట సమంజసము. ఇవి ఆయూదేశములకు సంబంధించిన ప్రాకృత భాషలయొక్క యపభ్రంశముల ప్రాచీన స్వరూపములయి యుండవలయును. గుణాఢ్యుడు దేశభాషా శబ్దమును జాత్యేకవచనముగా నుద్దేశించి హిందూదేశములోని యెల్ల భాగములయందు వాడుకలోనుండిన భాషలని యుద్దేశించెనా లేక పైఠాను నగరమున దైనిక వ్యవహారములోనుండిన భాషయనియా! ఎట్లయినను నది ప్రాకృత సామాన్యముకంటె భిన్నమే. ఆ కాలమునఁ బైఠాను నగరమునను దత్సమీపమునను వ్యవహారములో నుండిన భాషకును నేటి కుంతలదేశమునందు (కర్ణాటదేశము) గాని యాంధ్రదేశమునందుగాని మాటాడు తెనుఁగునకు సంబంధము కలదా! లేక కేవలము ఆర్యభాషోద్భూతమయిన యేదే నొక్కయపభ్రంశమా యనియు సంశయింపకతప్పదు. దీనికి సంబంధించిన విచారము మున్ముందు ప్రాకృతభాషకును దెలుఁగునకుఁ గలుగు సంబంధమును నిరూపించునపుడు వివరింపఁబడును.

ప్రతిష్ఠాన నగరమని చెప్పఁబడిన పైఠాను నగరము గోదావరీనదియొడ్డున నేటి నిజాము రాజ్యమునఁ బశ్చిమభాగమున "అవురంగాబాదుజిల్లా" లోఁ గలదు. నే డాగ్రామమున కేమియును గ్రామాఖ్యము లేదు. అచ్చటనేగాక యా ప్రదేశమునఁ జాలదూరము వఱకును వ్యవహారములో నున్నభాష మరాఠీ భాషయే. ఆ ప్రదేశమునఁ దెనుఁగుగాని కన్నడముగాని యేనాడును వ్యవహారములోనున్నట్లు ప్రమాణములు గనుపట్టవు.

2. సంస్కృత ప్రాకృత శాసనములోని తెనుఁగు

తెనుఁగు దేశమునఁ దెనుఁగు శాసనములు లభించుటకు ముందుండిన రాజుల సంస్కృత ప్రాకృత శాసనములను బరీక్షించి యందేమి తెనుఁగు పదములు గలవని మొదట నిర్ణయింపవలయును. గ్రామములకును మనుష్యులకును గల నామములు దేశమునందు వాడుకలోనుండిన భాషలోనే యుండునుగాని సాధారణముగా నంతకంటె విశుద్ధముగా నుండవుగదా? అందును దానమిచ్చిన భూములును గ్రామములును గుర్తుపట్టవలయుననిన సాధారణముగాఁ బామరజన వ్యవహారములోనున్న పేర్లుపయోగించిన స్పష్టముగాఁ దెలియునేగాని సంస్కృతీకరించినఁ దెలియుట కష్టముగదా! కాఁబట్టి యాపభ్రంశములను బరిశీలించిన నవియే

నాఁటి తెనుఁగుపదములని మనకు విశదమగును. ఆంగ్లభాషా ప్రాచీన చరిత్రమును బరిశీలించినపుడును నిట్లే ప్రాచీన గ్రామనామములు ప్రాచీనాంగ్ల దేశభాషకు (అంగ్లోసాగ్జనుభాషకు) సంబంధించినవి గనుపట్టినవి.

నేటి తెనుఁగు దేశమునందలి పేళ్లను బరిశీలించి యవి యెట్లున్నవో తెలిసి కొని ప్రాచీనకాలమున నుండిన వానియందును నిటువంటి భేదములే యుండెనని యూహించుట యుక్తము గావున నేడు మన తెనుఁగునాట వాడుచున్న పేళ్ల స్వభావమును దిఙ్మాత్రముగాఁ బరిశీలింతము. శ్రీనివాసరావు, రామచంద్రుఁడు, మొదలగునవి విద్యాధికులయందును, నాగరకులయందును బహుళము. ఇవి సంస్కృత సమములు. పెంటి, పెంటయ్య, పోతి, పోతయ్య, ఎల్లమ్మ, ఎల్లయ్య, పుల్లమ్మ పుల్లయ్య, మొదలగు నచ్చ తెనుఁగు పదములును, ఎంకమ్మ, రామక్క, నరసయ్య, మొదలగు తెనుఁగుభాషా సంప్రదాయము ననుసరించి మారిన తద్భవ పదములును విద్యావిహీనులయందును ననాగరకుల యందును మిక్కిలిగా గను పట్టుచున్నవి. ఠాకూరు, సర్కారు, హ్యూము మొదలయిన పేళ్లును గ్వాచిత్కముగా గలవు. ఇవి యాంగ్లముయొక్కయు హిందూదేశములోని యితర భాషల యొక్కయు సంపర్కమువలన వచ్చినవి. ఊళ్ళకును నిట్లే పేళ్లుగలవు. రాజమహేంద్రవరము, విశాఖపట్టణము, విజయవాటిక, ధవళేశ్వరము, మంగళగిరి, సింహాచలము మున్నగు సంస్కృతనామములు కొన్ని గనుపట్టుచున్నవి. మిగిలిన వానికి, 'తాటిపాఁక చేంబ్రోలు, వేములపాడు, గుత్తి, అనకాపల్లి, బొబ్బిలి, పరివెల, ప్రత్తిపాడు, పెణుకుపఱ్ఱు, తెనాలి' మొదలయిన యచ్ఛాంధ్రపదములు వాడుచున్నారు. ఈ పేళ్ళను బరిశీలించిన యెడల నేవి సంస్కృతపదములో యేవి యచ్ఛాంధ్రపదములో యేవి తద్భవములో తెలియకపోదు. ఇట్లు ప్రాచీనరాజుల సంస్కృత ప్రాకృతశాసనము లన్నిటిని బరీక్షించి తెనుఁగు పదములగు మనుష్య గ్రామనామములను బృథక్కరింపనగును. వానినిబట్టి యానాడు తెలుగుండినట్లు మనకుఁ దెల్లముకాగలదు. ప్రాచీనుల సంస్కృత ప్రాకృత శాసనము లత్యల్పసంఖ్యాకము లగుటచేత నందు దేశభాషాపదము లంతగా లభింపవు. రానురాను శాసనములు విరివిగా లభించుచుండిన కాలములలోని సంస్కృత శాసనములలోఁ జాలవఱకు సంస్కృత శ్లోకములతో విషయమంతయును వర్ణించి తుదిని దేయగ్రామములును క్షేత్రములును దెనుఁగుననే వ్రాయంబడుచుండెను. తెనుఁగునకు గ్రాంధికత్వము గల్పించిన నన్నయయే నందమపూణ్డి శాసనము సంస్కృతమున వ్రాసి "అస్యసీమానః"[7] అని తెనుఁగున నెల్లలను వ్రాసియున్నాఁడు.

7 ఎపి. ఇం. వా. IV పుట 301.

తెనుఁగు పేళ్లయొక్క నిజమయిన స్వభావము మిక్కిలి ప్రాచీనములయిన శాసనములయం దంతగా గోచరింపదుగాని 10, 12 శతాబ్దములలో నతి బహుళముగా దొరకిన తెనుగు శాసనములను వేనిని బరీక్షించినను స్పష్టముగాఁ దెలియ గలదు. ఉదా:— (దక్షిణ హిందూస్థాన శాసనములు వాల్యము IV పుట 201. శాసనము నెం. 663) గొడవుకామె, దాడెపోజు, కోటనాగ, పల్లెదామ, గోకన సూర, గడియనబూమ, మేమకఎఱియ, కొమ్మఎఱియ, పాదఱబొల్ల, కామకుప్ప, గసడకొమ్మ, ఇది గుంటూరుజిల్లాలోని నరసారావుపేట తాలూకా నాఁదెండ్ల మూల స్థానదేవర యాలయమునందు 'కులోత్తుంగ చోడుని' (1070_1118 క్రీ॥ శ॥) సామంతునిచే వేయింపఁబడిన శాసనము. ఇవి యన్నియును విద్యాధికులుగానట్టి జనులపేళ్లు. విద్యాధికులును యజ్ఞాది పవిత్రీకృతులును సాధారణముగా సంస్కృత భాషానామములనే నేటివలెనే 'సోమయాజి, పడంగవిష్ణు,' మొదలయిన బిరుద నామములను గూర్చుకొని వాడుచుండిరి. బౌద్ధులు ప్రాకృత నామములను వాడు చున్నట్లు స్పష్టముగా గ్రహింపనగును. ప్రాచీన సంస్కృత ప్రాకృతశాసనములలోఁ గొన్నిటియందలి నామములను సుమారు కాలమును గ్రింద పట్టికగా నొసంగబడినవి.

పేరు.	సుమారు కాలము.	తెనుగుపదము.
1. పుళుమావి జంగ్లి గుండు శాసనము (శాతవాహన)	క్రీ॥ శ॥ 200	[8]వేపూరు (భాష. ప్రాకృ)
2. మయిదవోలు శాసనము శివస్కంధవర్మ (పల్లవ)	,, 234	విరిపఱు (ప్రాకృ)
3. జయవర్మ కొండమూడి శాసనము (బృహత్పలాయనుడు)	,, 235	పాణ్డూర; కుడూర
4. హీర హడగల్లి శాసనము పల్లవ శివస్కంధవర్మ	257	చిల్లరెక కొండుక కొలివాల (భోజకస)

8 శాసనమున 'వేపుర' యని కలదు. 'క' స్వార్థప్రత్యయము, 'వేపురకే' యనునదియే పేరు. ఆదోనితాలూకాలోని వీరాపురముగాని హడగల్లితాలూకాలోని 'వేపార్ల' గాని కావచ్చు నని యూహ. E. H. A, C. Page. 71.

ఇది వేపు + ఊరు—వేపూరు అని తోచుచున్నది. సమీపమునసే 'బేవినహళ్ళు' అను గ్రామము కలదు. బేవినహళ్ళు (కన్నడము,) అనగాఁ దెనుఁగు 'వేపపాడు' లేక 'వేపూరు' అని యర్థము. [ఇది ప్రాకృతశాసనము.]

		ఆపిట్టి (వదివాన) గొలశర్మ, కొట్టశర్మ, గొల, కొట్ట, శబ్దములు తెనుఁగు కావచ్చును. (పాకృ)
5. చారుదేవి బ్రిటిష్ మ్యూజియ శాసనము	క్రీ॥ శ॥ 260	కూళి (మహాతారక) అతుక (రైతుపేరు) దాలూర (గ్రామనామము)
6. కోమర్తి శాసనము (చండవర్మ)	340	సం॥ కొహెతూ
7. గోరంట్ల శాసనము (ఆనందవంశజ-అత్తి వర్మ)	350	తాంటికొంట (గ్రామే) (సంస్కృత) ఆంతుక్కూర (గ్రామ) కొట్టి (శర్మణే)
ఆనందదామోదరవర్మ మట్టిపాడు శాసనము	,,	కంగూరు (గ్రామము) అగ్గిజ్జ, వేణిజ్జ దానప్రతిగ్రహీతలు.
8. ఒంగోడు శాసనము రెండవ విజయస్కంధవర్మ	385	విజయతామ్బ్రాపాస్థానాత్. ఇది చేబ్రోలనియు సంస్కృతీకరణమనియుఁ దెలియుచున్నది) ఒంగోడు (గ్రామః) గొల (శర్మణే.)
9. శాలంకాయనవిజయ దేవవర్మ శాసనము	388	వేంగీపురే, ఏలూరే (ప్రాకృత) ముళుడ (ప్రముఖోగామో)
10. కొల్లేరు శాసనము శాలంకాయన చండవర్మ	460	విదేనూర (పల్లికా) కురవక (అగ్రహారే) (సంస్కృతము) మూలకుర (భోజకాః)
11. పెదవేగిశాసనము శాలంకాయన నందివర్మ శాలం. స్కంధవర్మ	500	వేంగీపుర, ప్రాలూర (సంస్కృతము) అఱుతొఱె, ముణ్ణూర చెంచెరువ, కంబురాం చెఱువ, మూలకుర, చిన్నపురే, (నేటి చిన్నాపురము)

12. రెండవవిక్రమేంద్రవర్మ చిక్కుల్ల శాసనము (సంస్కృతభాషలో తెనుగు తత్సమము)	506	తెందులూరు, రావిరేవ (గ్రామ) శోభన్నమ్ విషయరాజ్య (సంవత్సరంబుళ్)
13. ఒంగోడు శాసనము (రెండవ సింహవర్మ)	క్రీ॥ శ॥ 554	ఒంగోడు (గ్రామః) కొండికి (గ్రామః) నఱాచేడు (గ్రామః) కడాకుదురు (గ్రామః) వెణుకుపల్లు (గ్రామః) కుండూరు (వాస్తవ్యాయ) (దేవశర్మణే)
14. విష్ణుకుండినేంద్రవర్మ రామతీర్థము — తామ్రశాసనము	635	పటికి (రాష్ట్రే) పేరువాడ (కగ్రామే)
15. విష్ణుకుండిన తృతీయ మాధవవర్మ ఆంధ్రపరిషచ్ఛాసనము.	635	కుండూరు (వాస్తవ్యాయ) పులొంబూర (గ్రామగ్రామ)

తూర్పు చాళుక్యరాజులు పాలించిన కాలమునకు ముం దాంధ్రదేశమును బాలించిన రాజవంశములవారు వేయించిన సంస్కృత ప్రాకృతశాసనములలోని గ్రామనామములు పయిని దిజ్మాత్రముగా నుదాహరింపఁబడినవి. వీనినిబట్టి యాకాలమున కుండిన గ్రామనామములు నేటిగ్రామములయొక్క యాదిమరూపములనుట స్పష్టముగదా! తెందులూరు, రావిరేల, పరవాడ, చెంచెఱువు, కంబురాంచెఱువు మొదలైన యనేకపదములు తెలుగుపదములని యంగీకరింపక తప్పదు. ఇవి సంస్కృత ప్రాకృత సమములుగాని తద్భవములుగాని కావని పరీక్షించినఁ దోపకపోదు. ఆనాటికి దేశమందంతటను అనగా బళ్లారిమండలములోనుండి (కళింగమనంబడిన) బరంపురమువఱకును నక్కడక్కడ లభించిన శాసనములలోనివి (ఆంధ్రరాజయిన పుళుమావి మొదలుకొని విష్ణుకుండినేంద్రవర్మ వఱకును) అయిన పైపదములను బట్టి తెనుఁగు ప్రచారములోనే యుండెనని యంగీకరింపకతప్పదు. అట్లుగాకున్న నొక్కనాఁడే ఆఱేఁడు శతాబ్దములనుండి లభించిన శాసనములనుబట్టి యెఱుంగ నైన స్వరూపముగల యాంధ్రభాష దేశమందంతటను నుద్భూతమయ్యెననుట యసందర్భముగదా! చిక్కుల్ల శాసనములోని 'సంవత్సరంబుళ్' అను పదము మిక్కిలి వింతయయినది. శాసనమా సంస్కృతములోనున్నది. అందు 'సంవత్సర' శబ్దమునకుఁ బరముగానున్న బహువచన ప్రత్యయము సంస్కృత ప్రత్యయమయిన 'జస్' అనునదిగాదు. 'సంవత్సరంబుళ్' అను తత్సమాంధ్రరూపము వాడఁబడినది. ఇది యెట్లు సందర్భించినదనఁగా నా కాలమున నాదేశమున దైనిక వ్యవహారమున

నున్న తెలుఁగుభాషను మాత్రము బాగుగానెఱింగి శాసనముఁజెక్కు కంసాలి తనకుఁ బరిచితముగానున్న తత్సమరూపమునే చెక్కియుండెను. ఇది లిపికారుని దోసముగాని శాసనకారుని లోటుగాదని తోచుచున్నది. 'బు' 'ము' మొదలయిన ప్రత్యయములతోఁగూడిన తత్సమపదములును వాడుకలో నుండెననుట స్పష్టము.

విద్యాధికుల నామముల స్వరూపమును, దానప్రతిగ్రహీతలనుబట్టి నిర్ణయింపవచ్చును. దేవశర్మ, రుద్రశర్మ, యజ్ఞశర్మ, భర్తృశర్మ, శివదత్త, షష్ఠికుమార, భవకోటిగోప, మొదలయినవి కొన్ని పేర్లు[9]. ఈ శర్మ మొదలయిన పేర్లు సంస్కృతముననుండి వచ్చినవి. గొల – శర్మ; కొట్ట–శర్మ, మొదలగు శబ్దముల లోని ప్రథమభాగము తెనుఁగు అని తోచుచున్నది. అట్లే భట్టిప్రోలున దొరకిన బౌద్ధశాసనములయందును గొన్ని పేర్లు తెనుఁగుపేర్లుగలవు. కుర, బనవ, పోత[10] ఇట్టి యల్పసంఖ్యాకములయిన శబ్దములుతప్ప బౌద్ధశాసనములోని యితరనామము లన్నియును ప్రాకృతములే. 'తోరసి' 'సమణ' 'కొషక' (కౌశిక) పిగలక (పింగళక)సామక (శ్యామక) మొదలయినవి కొన్ని యుదాహరణములు.✓

3. తెనుఁగు తొల్లిటి యవస్థ

ఇఁక నాటి తెనుఁగుభాష యవస్థ యూహింపవచ్చును. ప్రాథమికావస్థలో నాంధ్రరాజుల దైనిక రాజకీయ సారస్వత వ్యవహారములలోఁ ప్రాకృతమునకే ప్రవేశము. వారిపేర్లు ప్రాకృతములే. రాజపురుషులును రాజానుసారులే. రాజ ప్రాబల్యముకంటెను మతప్రాబల్యము అధికమని చెప్పినను సత్యదూరము కాదు. తెనుఁగునాటి కేంద్రస్థానమున భట్టిప్రోలు, అమరావతి, జగ్గయ్యపేట, నాగార్జున కొండ యను ప్రదేశములు విశ్వవిఖ్యాత బౌద్ధాలయములు. విశాఖపట్టణ మండలము లోని విజయనగరము దగ్గరనున్న రామతీర్థము, అనకాపల్లి దగ్గరనున్న బొజ్జన్న కొండ మొదలగున వెన్నియో బౌద్ధమతప్రచారక స్థానములు దేశమునందంతటను నిండినవి. ఈ స్థలము లన్నిటిలోనుండిన వేలకొలఁది బౌద్ధసన్యాసులు తమ మత సారస్వతమునకుఁ బ్రబలమాణ ప్రచారములు ప్రాకృత భాషనే (పాళీ) గదా, వెల యించుచుండుట. బౌద్ధ గ్రంథములు జాతక కథలు మొదలయినవన్నియును ప్రాకృతముననే గలవనుట తెల్లమే.

వైదిక మతమునకుఁ బ్రధానములయిన వేదవేదాంగములకుఁ దావలము సంస్కృతము. పండితులు గ్రంథములను వ్రాయుట, ధర్మశాస్త్రములు మొద లయినవన్నియును సంస్కృతమునే. ఇఁక దెనుఁగున కెక్కడిచోటు. రాజకీయ

9. ఇ. ఆ. వా V. పుట 50. పల్లవ యువమహారాజ విష్ణుగోపునిశాసనము.

10. ఎపి. ఇం. వా I పు. 323.

మతసాంఘిక వ్యవహారములకును బండిత వ్యవహారమునకును దూరులైన యనాగ రకులును, దేశీయులును తమ నిత్యవ్యవహారములో నుపయోగించుచుండిన యత్యల్ప సంఖ్యాకములయిన పదములతో గూడిన తెనుఁగుభాషను గ్రామవాసులు జాన పదులు మొదలగువారు వాడుచుండిరని యూహించుట లెస్స. జనబాహుళ్య వ్యవహారమువలననుండిన దేశీయభాష కెట్లు ప్రచారములేకుండ నుండెనను నాశ్చ ర్యము మనకక్కఱలేదు. దేశాభిమానము మూర్తీభవించి జాతీయత వెల్లివిరి యుచు విజ్ఞానమును వెదజల్లుచున్న నేఁడు, సుమారు పదిశతాబ్దములనుండి ప్రచారములో నున్న మమ వాఙ్మయము గల్గిన నేఁడు, తెనుఁగున కెట్టి యవస్థ పట్టినదో కొంచెము పరీక్షించిన తెనుఁగునాటి వ్యవహారము స్పష్టపడకపోదు. నడి వీథిలో నాంధ్రులకొఱకే కేర్పడిన యరవల ఫలహారపు టంగడికి 'జగన్మోహినీ విలాస్' అని యాంగ్లాక్షరములఁ బేరు. ఇది ఎవ్వరికి? తెలుఁగువారికా! కాదుగదా! క్రొత్తగా దేశాంతరమునుండి యిచ్చోటికి వచ్చిన తెలుఁగెఱుంగని తెల్లదొరకా! అతఁడిం దడుగుపెట్టడు. మాచూడనయినఁ జూడఁడు. ఊరినుండి యూరికిఁబోవు రక్ష్య లలో నాంగ్లభాషలోనున్న భిన్నభిన్న గ్రామమార్గ ప్రదర్శక ఫలకములు. ప్రతి దినము నూరిలోఁ బంచిపెట్టు సినీమా నోటీసులలో 'రేప్సు' అని యాంగ్లాక్షర ములు, ఆంగ్లాక్షర నామధేయములు. విద్యావిహీనుల చరిత్ర మిట్లుండ విద్యా వంతులచరిత్రము తెట్లున్నదని యడుగనక్కఱలేదు. అన్నకుఁ దమ్ముఁడు, స్నేహితున కింకొక స్నేహితుఁడు, తండ్రికిఁ గొడుకు వ్రాయుజాబు లాంగ్లముననే. విద్యాధికులు చేరి ప్రసంగించునప్పు డాంగ్లమే వ్యవహారస్థ భాష. తెనుఁగు మాటాడుట తక్కువ. ఇది యొకరి నిర్బంధమువలనఁగాదు. ఇది యాంధ్రదేశమందున్న బహు పురాతనమగు ననుకరణవిధానము. ఎల్లెడలఁ బాలితులలో వెలయు పాలకానుకరణస్వభావము. నాడింతకంటె నెక్కువ యనుకరణ ముండక తప్పదుగదా! నేడును విద్యా విహీనుఁడయి పట్టణము మొగమెఱుంగక పల్లెలోఁ గాలుసేతులు గట్టించి జీవించు నైతు, వాడునది తెలుఁగే. వాని పదము లత్యల్పసంఖ్యాకములు. అతనికి సంస్కృత మపరిచితము. ఆంగ్ల మత్యంతదూరము. ఇఁక ప్రాకృతము కలలోనిది గూడ గాదు. నేటికిని నాటికిని వానిది తెనుఁగే. వాని దైనికవ్యవహారము మిక్కిలి సంకు చితభావపూరితము. కొందరికి లెక్కలుగూడ రావు. పదిదాటి కొందఱు లెక్కింపఁ జాలరు. వ్యావసాయికులుగానున్నవారే నేడిట్లుండ, నాటి గిరివాసులు, మృగయా జీవులు మొదలయినవా రెట్లుండవలెనో యూహించుకొనుఁడు. అట్టివారి చేతిలో నుండియుండవలయు నానాటితెనుఁగు. ఆ తెనుఁగే కాలక్రమమున నేటి స్వరూప మును జెందినది. ఆంధ్రరాజులును ఇక్ష్వాకులును గతించి పల్లవులు మొదలయిన రాజులు స్థిరపడిన వెంటనే వైదికమతప్రభావము హెచ్చినది. శాసనములు

సంస్కృతమయము లైనవి. ఇట్లనుటవలన వీరికి ముందు సంస్కృతమునకును వైదికమతమునకును ప్రాధాన్యము లేదని తలఁపరాదు. శాతకర్ణిరాజులలో నొకఁడు ''డనేక క్రతుపూతమూర్తి. ఏక బ్రాహ్మణుఁడు,'' ఇక్ష్వాకువంశ ప్రభూతమహారాజు శ్రీవాసిష్ఠీ పుత్రశాంతమూలుఁడు, ''అగ్నిహోత్రాగ్నిష్టోమవాజపే యాశ్వమేధ యాజి'' వీరి తఱువాత నాంధ్రదేశమును బాలించిన బృహత్పలాయన జయవర్మ ''శ్రీమాహేశ్వర పాదానుధ్యానము గలవాఁడు. పల్లవులు'' ధర్మ మహారాజులు. కలియుగదోషావసన్న ధర్మోద్ధరణ నిత్యసన్నద్ధులు. ''శాలంకాయన విష్ణుకుండిను లందరును వైదిక మతప్రవర్తకులు. శాతకర్ణిరాజు లనంబడిన యాంధ్రులకాలము నుండియు వైదికమతమునకుఁ బ్రబలవైరి బౌద్ధమతము. అట్టి బౌద్ధమతము పూర్ణముగా దక్షిణ హిందూదేశమున నిర్మూలమగుటకుఁ బదివందల సంవత్సరములకుఁ బైగాఁ బట్టినది. బౌద్ధమతము నశించుటకుఁ బ్రాకృత భాషాప్రచారము నశింప వలె. నేటివలె ప్రాకృతము నామమాత్రావశిష్టముగావలె. అట్టియవస్థ గలుగుటకు రాజులును బ్రాహ్మణులును బ్రయత్నించుచునే యుండి యుండవలయును. ప్రాకృతమునకును సంస్కృతమునకును గలిగిన ప్రాధాన్యవిషయకమయిన పోరాటములోఁ గ్రమక్రమమునఁ బ్రాకృతము నశించినది. సంస్కృతము మతమువలనను రాజకీయముగను సులక్షణబద్ధమయిన విశాలసారస్వత నిధులవలనను సురక్షిత మయినది. ప్రాకృతము నశింపవలె ననెడు రాజబ్రాహ్మణులకు సంస్కృతము నిత్య వ్యవహారమునకుఁ గాకపోయెను. కాఁబట్టి దేశభాషయు యిన తెనుఁగునకు బ్రాముఖ్యము నానాటను బ్రబలెను. మొట్టమొదటి కాలమున సంస్కృత ప్రాకృతములు రెండింటికిని దగ్గియుండవలసిన తెనుఁగు, కాలక్రమమునఁ బ్రాకృతము నశించిపోగా సంస్కృతము గ్రంథమాత్ర శరణ్యముకాగాఁ బ్రాముఖ్యమును బొంది చాళుక్యుల కాలమునకు బలముగాంచఁ జొచ్చినది. ఏడవ శతాబ్దమునుండి తెనుఁగునకుఁ గొంతస్థితి గలిగినది. అది క్రమక్రమమున నభివృద్ధిజెంది రాజరాజు కాలమున భారతరూపమునఁ బరిణమించి సారస్వతరూపమును గాంచినది.

తెనుఁగునకును ప్రాకృతమునకును గల సంబంధము

1. ప్రాకృతముల స్వరూపమును జరిత్రమును

తెనుఁగునకును ప్రాకృతమునకును గలసంబంధమును జర్చించుటకు ముందు ప్రాకృతములయొక్క స్వరూపమును జరిత్రమును దిఙ్మాత్రముగాఁ దెలియవలెను. ప్రాకృతమనుశబ్దము భాషాపరముగా వాడఁబడుచు ననేకములైన భిన్నభాషలను గుర్తించుటకుపయోగపడుచున్నది. కావునఁ బ్రాకృతము లనంబడెడు వాని

భాషలు గలవని గ్రహించుట లెస్స. ఈ ప్రాకృతలక్షణములను దెల్పు వ్యాకరణములను సంస్కృతమున రచియించియున్నారు. వానిలో ముఖ్యమయినవి కొన్ని. వరరుచి ప్రాకృతప్రకాశము[1] చండుని ప్రాకృతలక్షణము[2] మార్కండేయుని ప్రాకృతసర్వస్వము[3] లక్ష్మీధరుని షడ్భాషాచంద్రిక[4]. సాధారణముగా సంస్కృత సారస్వతమాత్రమే చదివినవారికిని సంస్కృతనాటకములలోని ప్రాకృతపద్యములును గద్యములును పరిచితములయి యుండును. ఈ విధముగా నున్న ప్రాకృతభాషలకుఁ బయినిచెప్పఁబడిన లక్షణగ్రంథములుమాత్రమేగాక యనేక లక్ష్యగ్రంథములు గూడ గలవు. బౌద్ధమతానుయాయులును జైనమతానుసారులును తమ మతగ్రంథముల ననేకములను ప్రాకృతభాషలోనే రచించిరి. ఇంతియగాక శాలివాహనుడు గూర్చిన గాథాసప్తశతియను పద్యముల కూర్పు చాల ప్రసిద్ధినిబొందిం బాణునిచే స్తుతింపఁబడెను. ప్రవరసేనుని సేతుబంధ మహాకావ్యమును భాసనాటకములును బాణునిచే స్తుతింపబడిన గ్రంథములు[5]. ఎనిమిదవ శతాబ్దమందు గాన్యకుబ్జదేశాధిపతియగు యశోవర్మ యాస్థానముననుండిన 'వాక్పతిరాజు' అనఁబడిన కవిశ్రేష్ఠుడు రెండువేలశ్లోకములు గలది 'గౌడవహో' యను ప్రాకృతకావ్యమును వ్రాసెను. ప్రాకృతగ్రంథములకర్తల తత్కర్తలను గుఱించిన విచారణయు 'ప్రాకృతగ్రంథకర్తలూ, ప్రజాసేవానూ'అను వ్యాసమునఁ బంచాగ్నుల ఆదినారాయణశాస్త్రిగారు చేసియున్నారు[6]. ప్రాకృతమునందు ఛందస్సును గూర్చియు నొక గ్రంథము రచింపఁబడినది. దీనినే ప్రాకృత పైంగళమని వ్యవహరింతురు.

ప్రాకృతము లనంబడిన యీ భాష లొక్కకాలమునాటివిగాని, యొక్కదేశమందలివిగాని కావు. కాలమునుబట్టియు దేశమునుబట్టియు భాష లెట్లు మారుచుండునో యట్లే యివియును భిన్నకాలములయందు భిన్నదేశములందు (అనఁగా హిందూదేశములోని వేర్వేరు భాగములలో) భిన్నరూపములను వహించియుండుట స్పష్టము. ఈభాషల ననేకవిధములుగా ప్రాకృతలక్షణకర్తలే దేశవిభాగమునుబట్టి వివరించియుండుటయు విశదమే. ఈ భాషలకుఁగల పేళ్ళనుబట్టి యవి దేశభేదము లచే నేర్పడినట్లు స్పష్టముగాఁ దెలియుచున్నది. భరతుఁడు నాట్యశాస్త్రమునందు 'మాగధి, అవంతిజ, ప్రాచ్య, శూరసేని, అర్ధమాగది, వాహ్లీక, దాక్షి

---

1 క్రీ॥ శ॥ ప్రథమశతాబ్దము—సుమారు. 2 క్రీ॥శ॥ 9-10 శతాబ్దములు—సుమారు. 3 క్రీ॥ శ॥ 11-వ శతాబ్దము తరువాత-సుమారు. 4. క్రీ॥ శ॥ 16-వ శతాబ్దము సుమారు. 5 బాణుని హర్ష చరిత్రము ఉపోద్ఘాతము. కీర్తిః ప్రవరసేనస్యప్రయాతా కుముదోజ్జ్వలా । సాగరస్య పరంపారం కపిసేనేవసేతునా॥ సూత్రధార కృతారంభైర్నాటకైః బహుభూమికైః । సప్తాశ్వైర్యశోలేభే భాసో దేవకులైరివ॥ అవినాశిన మగ్రామ్యమకరోత్సాతవాహనః। విశుద్ధజాతిభిఃకోశం రత్నైరివ సుభాషితైఃశ॥ 6 గిడుగు వ్యాససంగ్రహము పుట 196-228.

ణాత్య' అను నేడు భాషలను బేర్కొనెను.[7] దండి కావ్యాదర్శమునందు, మాహా రాష్ట్రి, శౌరసేనీ, గౌడి, లాటి అనుభాషలను బేర్కొనెను.[8] షడ్భాషాచంద్రిక యందు భిన్నదేశజములయిన భాషలకు భిన్ననామములు గలిగినట్లుఁ స్పష్టముగా బేర్కొనియున్నాడు. శూరసేనోద్భవమయిన భాష శౌరసేని యనఁబడుచున్నది. మగధోత్పన్నమయినదానిని మాగధి యని చెప్పదురు. పిశాచదేశములయందు నియమితమయినది రెండువిధములైన పైశాచిభాష యగుచున్నది.[9] ఇట్లు చెప్పఁబడిన యీప్రాకృతములు భిన్నజాతులవారికిని భిన్నప్రాంతములకును వాడవలెనను నభిప్రాయమును సంస్కృతరూపక లక్షణకర్తలు వెలిపరచిరి. సాహిత్యదర్పణమున నీచేతర పురుషపాత్రలకు సంస్కృతమును, తాదృశస్త్రీపాత్రలకు శౌరసేని యనియును, ఇట్లే వేర్వేరుపాత్రలకు వేరువేరుభాషలను వాడవలయుననియును వ్రాయఁబడెను.[10] అతఁడువ్రాసిన శ్లోకములనుబట్టి చూడఁగా నాతనికాలమున నా భాషలు వాడుకలో నుండకుండినట్లు స్పష్టముకాగలదు. ఈ శ్లోకములలోని యభిప్రాయములనుగుఱించి మేడేపల్లి వెంకటరమణాచార్యులుగారు తమ 'ప్రాకృత భాషోత్పత్తి' యను గ్రంథమున నిట్లు వ్రాయుచున్నారు. ''నాటకలక్షణ శాస్త్రకర్తలు విధించినప్రకార మీభాషలన్నియు నాటకములలో నుపయోగింపఁబడుచున్నవో లేవో మనకుఁ దెలియదు. ఒకవేళ నట్లుపయోగింపఁబడినచో వీనికిఁ గల పరస్పరభేదము లిట్టివని విశదముగాఁ దెలియఁజేయుటకుఁ దగినసాహాయ్యమొనర్చు

---

7 మాగధ్యవంతిజా ప్రాచ్యా శూరసేన్యర్ధమాగధీ। వాహ్లీకా దాక్షిణాత్యా చ సప్తభాషాః ప్రకీర్తితాః॥ నాట్యశాస్త్రము 117. 8 మహారాష్ట్రీశ్రయాం భాషాం ప్రకృష్టంప్రాకృతం విదుః। సాగరాః సూక్తిరత్నానాం సేతుబంధాది యన్మతమ్॥ శౌరసేనీచ గౌడీ చ లాటీచాన్యా చ తాదృశీ। యాతి ప్రాకృత మిత్యేవం వ్యవహారేషుసన్నిధిమ్। దండి॥ కావ్యాదర్శము॥123-35.9శూరసేనోద్భవా భాషాశౌరసేనీతి గీయతే। మగధోత్పన్నభాషాంతాం మాగధీం సంప్రచక్షతే। పిశాచశ్చేశ నియతం పైశాచీద్వితయం భవేత్॥ 10 పురుషాణామనీచానాం సంస్కృతం స్యాత్కృతాత్మనామ్। శౌరసేనీ ప్రయోక్తవ్యా తాదృశీనాం చ యోషితామ్। ఆసామేవ తు గాధాసు మాహారాష్ట్రీం ప్రయోజయేత్। అత్యుక్తా మాగధీభాషా రాజాంతఃపురచారిణామ్। చేటానాం రాజపుత్రాణాం శ్రేష్ఠినాం చార్ధమాగధీ। ప్రాచ్యావిదూషకాదీనాం ధూర్తానాం స్యాదవంతికా। యోధనాగరికాదీనాం దాక్షిణాత్యాహి దివ్యతామ్। శకారాణాం శకాదీనాం శాకారీం సంప్రయోజయేత్। బాహ్లీకభాషా దివ్యానాం ద్రావిడీం ద్రావిడాదిషు। ఆభీరేషు తథాభీరీ చాండాలీ పుల్కసాదిషు। ఆభీరీ శాబరీచాపి కాష్ఠపత్రోపజీవిషు। తథావాంగారకారాదౌ పైశాచీ స్యా త్పిశాచవాక్। చేటీనామప్యనీచానా మపిస్యా చ్ఛౌరసేనికా।బాలానాం మండకానాంచ నీచగ్రహ విచారిణాం। ఉన్మత్తానామతురాణాం సైవస్యా త్సంస్కృతం క్వచిత్। విశ్వర్యేణప్రమత్తస్య దారిద్ర్యోప సృతస్యచ। భీతుబంధభరాదీనాం ప్రాకృతం సంప్రయోజయేత్। సంస్కృతం సంప్రయోక్తవ్యం లింగినీషూత్తమాసుచ। దేవీ మంత్రి సుతావేశ్యాస్వపి క్వైశ్చిత్తథోదితమ్। కార్యతశ్చేత్త మాదీనాం కార్యోభాషా విపర్యయః।యోషిత్సఖీ బాలవేశ్యా కితవాప్సరసాం తథా। వైదగ్ధ్యార్థం ప్రదాతవ్యం సంస్కృతం చాంతరాంతరా॥ సాహిత్యదర్పణము 6-వ పరిచ్ఛేదము.

నాటకముల మంచిప్రతులు మనకు లేవు. అయినను ప్రాచీనులు వ్రాసిన ప్రాకృత వ్యాకరణసహాయమువలన నీభాషల లక్షణములను బూర్ణముగాను నిశ్చయముగాను దెలిసికొనగలిగియున్నారము. హేమచంద్రుడు శాకుంతలమునుండి రాజ భటులకు జాలరివానికి జరిగిన సంవాదమును, ముద్రారాక్షసమునుండి క్షపణకుని సంభాషణమును వేణీసంహారమునుండి రుధిరప్రియు యును రాక్షసియొక్క సంభాష ణమును, మాగధీభాషాలక్షణమున కుదాహరణముగా నెత్తియున్నాడు.''11

ఇట్లు భిన్నములుగాఁ బేర్కొనంబడిన భిన్నప్రాకృతముల యుత్పత్తిని గూర్చి దిఙ్మాత్రముగా సిద్ధాంతములుమాత్రము వ్రాయంబడుచున్నవి. ఈక్రింద వ్రాయఁబడిన సిద్ధాంతములు భిన్నభాషలయొక్క స్వరూపమును దిలకించుటచేతను ప్రాచీనగ్రంథములగు వేదములు, అవెస్త (పారశీకుల మతగ్రంథములు) మొదలగు వానిని బరిశీలించుటచేతను భిన్నజాతుల నాగరికత, స్వరూపము, మొదలగువానిని బరీక్షించుటచేతను బండితులచే నంగీకరింపఁబడినవి.

ఆర్య్య లనఁబడెడు నొకానొక జాతిజనులు మిక్కిలి ప్రాచీనకాలమున నేటి ఆసియా ఐరోపాఖండములయొక్క సరిహద్దుభాగమున నేటి రష్యాదేశము యొక్క దక్షిణభాగమందలి విశాలమైన మైదానములలో పసులకాపరులయి వానినే జీవనాధారముగా నుంచుకొని జీవించి యుండియుండవలయును. ఆ స్థల మునసుండి వారు కాలక్రమమున తూర్పుదిక్కునకును పశ్చిమమునకును గుంపులు గుంపులుగా జీలి పయనమయి క్రొత్తక్రొత్తనివాసముల నేర్పఱచుకొనుచు నొకరి కొకరు దూరమయి పోయియుండవలయును. పయిని జెప్పఁబడిన మైదానముల లోనే వారిలోఁ గొందరు వ్యవసాయవృత్తి నవలంబించినవారుగా గూడ నుండి యుండవచ్చును. ఇట్లు మొదట నొక్కచోటనే యుండిన వీరందరును నొక్క భాషనే మాటాడుచుండినవారయ్యును నాయా వేరుపడినగుంపుల భాషలు మారి రెండువిధములయిన భాషలుగా నేర్పడినట్లు తోపగలదు. ఒక భాగముపేరు 'కెంతుమ్' భాషలు. రెండవభాగము పేరు 'సతెమ్' భాషలు. ఈ రెండుశబ్దముల కును అర్థము తెనుగున 'నూరు' అను సంఖ్యావాచకము. ఈ 'నూరు' అను సంఖ్యకు 'కెంతుమ్' అను శబ్దముయొక్క తద్భవములను వాడినవారందరును క్రమ క్రమమున నేటి పాశ్చాత్యభాషలకు మూలములయిన గ్రీకు, లాటిను, కెల్టికు, టూటోనిక్ జాతులవారి భాషను మాటాడుచుండిరి. వీరు పశ్చిమదిక్కును గూర్చి వెడలిపోయినవారు. రెండవశాఖవారు తూర్పువైపునకు వచ్చిరి. వీరు 'నూరు' అను సంఖ్యకు 'సతెమ్' అను పదముయొక్క తద్భవములయిన పదములను

11. చూ. ప్రాకృతభాషోత్పత్తి. పుటలు 49-50. మేడేపల్లి వెంకటరమణాచార్యుల వారు. ఆంధ్రపరిషత్పత్రికా ప్రచురణము.

దమతమ భాషలలో వాడుచుండిరి. ఆభాషలే 'ఆర్యను, ఆర్మీనియను, స్రిజియను, త్రేషియను, ఆల్బేనియను, బాల్టోస్లావానికు' అనుజాతుల భాషలుగా నేర్పడినవి.

ఇపుడు మనకు ముఖ్యముగా సంబంధించినవి తూర్పునకువచ్చిన యీ ఆర్య జాతివారు మాటలాడిన భాషలే. క్రీస్తుపూర్వము సుమారు 2500 సంవత్సరములకు ముందే యీ ఆర్యులు ఉత్తరపు మెసపొటేమియాలో నుండి పెరిషియాలోనికి వచ్చియుండవచ్చును. ఈ పెరిషియా దేశములోఁ గొంతకాలము స్థిరపడిన తరువాత వారిలోఁ గొందరు తూర్పుదిక్కునాశ్రయించి హిందూదేశమును బ్రవేశించి యుండవలెను. వీరికిని వీరితో సజాతీయులయిన పెరిషియా వాసులకును నడుమ హిందూకుష్ పర్వతములును ఆస్థానస్థానమును బెద్దదై దాటుటకు నీలుగాని యడ్డుగా నేర్పడిపోయినది. ఈజాతివారందరును మొదట మాటలాడుచుండిన భాష యొక్కటియే యయి యుండిననుగూడ వీరును వారును గలియకుండుట చేతను గాలక్రమమున రెండు ప్రదేశములలో నుండినవారు వాడుచుండిన భాషలు స్వతంత్రముగాను భిన్నభిన్నముగాను మారిపోవుచుండుటచేత వేర్వేరు భాషలుగా నేర్పడిపోయినవి. రెండుశాఖలువారు తాము ఒక గుంపుగా నుండినప్పుడు అనుభవించుచుండిన నాగరకతయు విజ్ఞానమును పూజించుచుండిన దేవతలనామములును గాలక్రమమున గొంచెము కొంచెముగా మారిపోయినవి. ఈ మారుదలయొక్క వేగము పెరిషియావాసులలో నధికము, హిందూర్యులలో నల్పము. కావునానే అతి ప్రాచీనములయిన దేవతానామములు మార్పులేకుండగనే ప్రాచీనరూపములతోనే వీరి గ్రంథములయందు గన్పట్టుచుండెను. ఇట్లు హిందూర్యులు మాటలాడుచుండిన భాషలే కాలక్రమమున మారుపాటును జెంది వైదికసంస్కృతము, పాణినీయ సంస్కృతము, పాళీ, ప్రాకృతములు, అపభ్రంశభాషలు నేటి యుత్తరహిందూస్థాన భాషలు మొదలగువానికి మూలరూపము లయినవి. పెరిషియాలో నిలిచిపోయినవారి భాషలే నేటి ఐరేనియభాషలకు మూలములయినవి. ఇట్లు ఐరేనీయార్యులును హిందూర్యులును వేరుపడిన కాలమునకే అనగా పెరిషియాలోని యార్యభాషలు ఇరేనియను భాషారూపమును బొందుచుండగానే యీ ప్రదేశమును దాటి నాటి ఐరేనీయార్యులలో మటికొందఱు హిందూకూషు పర్వతములను ఉత్తరమార్గమునఁ జుట్టివచ్చి నేటి 'దరదస్థానము'నఁ బ్రవేశించి యుండవలయును. ఈ దరదస్థానమును నేడు 'గిల్గిత్తు, కాశ్మీరము, కాఫీరిస్తాను, కొహిస్తాను' అను దేశములుగాఁ బేర్కొనుచున్నారు. ఇది హిందూస్థానమునకుఁ బశ్చిమము నుత్తరపు టగ్రభాగమున నున్నది. ఈ దరదభాషలనే పిశాచభాషలుగా గ్రియర్సనుగారు పేర్కొనుచున్నారు. ఇప్పుడు తూర్పువైపుననున్న ఆర్యభాషలన్నియును మూడు

కుటుంబములుగా నేర్పడినవి. 1. ఇరేనియను, 2. దరద, 3. హిందార్యభాషలు.[12]

మనకు ముఖ్యముగా సంబంధించినవి హిందార్యభాష లేయని ముందే చెప్పితిని. ఈ హిందార్యులు క్రమక్రమముగా గుంపులు గుంపులుగా వచ్చి హిందూస్థానమునఁ జేరినట్లు వేదములనుండియే రుజువుపడుపవచ్చును. ఈ వేదమంత్రములు కాల క్రమమునఁ గొన్ని ఆరకోషియాలో (అనగా నేటి కందహారదేశమున) కొన్ని ఆఫ్ఘనిస్థానములోఁ గొన్ని యమునానదీ సమీపమునఁ గూర్పఁబడి యనేక కాలమునకు రాశీభూతములై ఋగ్వేదాదికముగా విభజింపఁబడి వాడుకలోనుండిన ట్లూహింపఁబడినవి. (వేదము లనాదిసిద్ధములనియు బ్రహ్మముఖ నిర్గతములనియు మనుష్యకృతములు గావనియుఁ బ్రాచీన హిందువుల యొక్క విశ్వాసము) ఈ వేద ములయందే భిన్న భిన్నములయిన మాండలిక భేదములుండిన యట్లు వేదవిదు లయిన పాశ్చాత్యభాషా చరిత్రకారు లూహించుచున్నారు.

ఈ హిందార్యులు మొదట నొకగుంపుగా వచ్చి కొంతకాలము స్థిరపడిన తరువాత మరలనొక గుంపుగావచ్చి పూర్వము స్థిరపడినవారిని దక్షిణము వైపున కును బశ్చిమమునకును దరిమి 'మధ్యదేశమున' (అనఁగా హిమాలయమునుండి వింధ్యమువఱకును, సిర్ హిందు మొదలు తూర్పుననున్న గంగాయమునా సంగ మము వఱకును గలప్రదేశము) తాము స్థిరపడిన ట్లూహింపఁబడినది. కావున నేటి మధ్యదేశ భాషలకును ఆ భాషల నన్నిప్రక్కల నావరించికొనియున్న భాషలకును నొక్కవిధమైన భేదమే గనుపట్టుచున్నదని చెప్పుచున్నారు. నేటి రాజపుతానా, గుజరాతు, సంయుక్తపరగణాలలో గొంతభాగము, పంజాబులోని దక్షిణభాగమును మధ్యదేశపు భాషలతో నిండియున్నది. మరాఠీ, బెంగాలీ, ఒడియా, బీహారీ, అస్సాము భాష, సింధీ, లహండా, అనుభాషలు బయటిభాగమునకుఁ జేరినవి.

ఈ హిందార్యులు పయోగించుచుండిన వైదిక సంస్కృతముననే భిన్న మాండలిక విభేదము లుండినట్లు పండితులు కనిపెట్టియున్నారని ముందే చెప్పి యుంటిని. అశోకుని (ధర్మలిపులు) శాసనములు రచియింపఁబడిన కాలమునకే అనగా సుమారు క్రీ॥ పూ॥ 250 సంవత్సరమునకే వైదిక సంస్కృతపాణినీయ సంస్కృతములకంటె భిన్నములయిన ప్రాకృతభాష లుండెడి వని యా శాసన భాషనుండి స్పష్టపడుచున్నది. ఈ భాషలే జనులు మాటాడుచుండిన ప్రాకృత భాషలు. వీనికంటె భిన్నమయినది సంస్కృతము. అనగా సంస్కరింపఁబడినది యని యర్థము. వైదికకాలమున వాడుకలో నుండిన భిన్నమాండలిక భాషలలో నొక్కదానినుండియే పాణినీయసంస్కృత మేర్పడిన ట్లూహింపఁబడినది. ఆ వైదిక కాలముననుండిన యితర మాండలిక భాషలనుండియే అశోకకాలమునందలి

12 ఆ. సర్వే పుట. 108 వా. I

ప్రాకృతములు కాలక్రమమున నేర్పడియుండవలయును. ప్రాకృతశబ్దమున కనేక కార్థములు గలవు. ప్రకృతియనఁగా స్వభావము. ప్రాకృతమనగా స్వభావసిద్ధము అని యభిప్రాయము[13]. ప్రకృతియనగా సాధారణజనులు. 'సామాన్యులు' మాట లాడు భాషయే ప్రాకృతమని యభిప్రాయము.[14] ప్రకృతిశబ్దమునకుఁ గల యర్థ ములను[15] బట్టి చూడఁగా సాధారణజనులు మాటలాడుచుండిన భాష గావున దీనికి ప్రాకృత మనుపేరు రూఢమైనదను నభిప్రాయము స్పష్టము.

అయినను లాక్షణికు లనేకులు ప్రకృతి సంస్కృతమనియు నా ప్రకృతినుండి సంభూతమయినది గావుననే ప్రాకృతమనియు వ్యుత్పత్తిని జెప్పిరి.[16] అనగా ననేక ప్రాకృత వ్యాకరణకర్తల మతమున నియ్యది సంస్కృత భవమనుట నిశ్చి తము. వీరి మతమున సంస్కృతము నుచ్చరింపలేక మూఁగుపాటుతో స్త్రీపురుషులు పదముల నపభ్రష్టములఁజేసి యుచ్చరింపగా నయ్యది ప్రాకృతమయ్యెనని యభి ప్రాయము. మొదటఁజెప్పిన మతము ననుసరించి స్వభావసిద్ధమయిన భాష ప్రాకృతమయియుండగా నట్టిదానిని లక్షణకర్తలు వ్యాకరించి సంస్కరింపగా నయ్యది సంస్కృతమయ్యెననియు దోచుచున్నది. ఈ యభిప్రాయమునే మనను నందుంచుకొని రుద్రటకృతకావ్యాలంకారమునందలి యొకానొక శ్లోకమునకు[17] వ్యాఖ్యవ్రాయుచు 11 వ శతాబ్దినుండిన జైనవిద్వాంసుడగు నమిసాధువు ఈ యభి ప్రాయమును వ్రాయుచున్నాడు. "ఎల్లజంతువులకును వ్యాకరణాదిక సంస్కా రములేని సహజమయిన వచనవ్యాపారము ప్రకృతి. దానినుండి కలిగినదిగాని

---

13 ప్రకృత్యా స్వభావేన సిద్ధమ్, ప్రాకృతమ్.

14. ప్రకృతీనాం సాధారణ జనానామిదం ప్రాకృతమ్.

15. ప్రకృతిర్యోనిశిల్పినోః। పౌరాణామాత్యాదిలింగేషు గుణసామ్యస్వభావయోః। ప్రత్యయూత్పూర్వికాయాంచ, (అనేకార్థ సంగ్రహము) స్వామ్యామాత్యః సుహృత్కోశోరాష్ట్రదుర్గబలానిచ। రాజ్యాంగానిప్రకృతయః పౌరాణాంశేణయోపిచ. అభిధాన చింతామణి అమాత్యాద్యాశ్చ పౌరాశ్చసద్భిః ప్రకృతయఃస్మృతాః. (అభిధాన చింతామణిటీక.)

16. ప్రకృతిః సంస్కృతమ్। తత్రభవంతత ఆగతంవా ప్రాకృతమ్॥ హేమచంద్ర॥ప్రా॥వ్యా॥
ప్రకృతిః సంస్కృతం, తత్రభవం ప్రాకృతముచ్యతే, (ప్రా॥ సర్వస్వము)
ప్రకృతిః సంస్కృతం తత్రభవత్వాత్ ప్రాకృతంస్మృతమ్, (ప్రా॥ చంద్రికా.)
ప్రకృతేః సంస్కృతాయాస్తు వికృతిః ప్రాకృతీమతా॥ షడ్భాషాచంద్రిక॥
ప్రాకృతస్యతుసర్వమేవ సంస్కృతంయోనిః॥ ప్రాకృతసంజీవని॥

17. ప్రాకృత సంస్కృతమాగధ పిశాచభాషాశ్చ శౌరసేనీచ షష్ఠోఽత్ర భూరిభేదః దేశ విశేషాదపభ్రంశాః॥ (కావ్యాలంకారము. రుద్రట 2, — 12)

అదియేగాని ప్రాకృత మనఁబడును.[18] అనేక ప్రాకృతకవులు ప్రాకృతమును అకృత్రిమమును స్వాదువునుగాఁ బేరొక్కనిరి.

పై రెండు విధములయిన యభిప్రాయములును నొకదాని కొకటి విరుద్ధముగా నున్నట్లు గన్పించుచున్నది. ఒక మతమున ప్రకృతియనగా పూర్వకాలికమయిన సంస్కృతము రెండవమతమున ప్రకృతినే సంస్కరింపగా సంస్కృత మేర్పడినదనుట మొదటఁజెప్పిన మాండలిక భాషాభేదముల యస్తిత్వము నూహించినచో నీ వైషమ్యము తొలఁగిపోవును. ప్రప్రథమముననుండిన వైదికకాలము నందలి ప్రాకృతములలో (అనగా జనులు మాటాడు మాండలిక భాషాభేదములు) నొకదానినుండి సంస్కరింపఁబడిన సంస్కృతరూపభాష బయలుదేరినది కావున సంస్కృతము ప్రాకృతభవమేయగుట సరిగదా! మొదట సంస్కృత మేర్పడిన కాలమునుండి దానితో నభిన్నమనఁదగిన (మాతృభూత) ప్రాకృతరాశియే క్రమక్రమమున వ్యవహారమున రూపాంతరమునంది ననీనరూపముల నందినది గావున ప్రాకృతము సంస్కృత జన్యమనుటలో విప్రతిపత్తి గలుగదు. సంస్కృతభాషకు పూర్వముండిన ప్రాకృతభాష సంస్కృతమునకు యోని. సంస్కృత కాలమునఁనుండి సంస్కృతభాషతో నత్యల్పమాత్రభేదము గలిగిన సంస్కృతతుల్య ప్రాకృతములు కారణము లగుటచే ననంతరప్రాకృతములు సంస్కృతభవము లనుటలో వింత లేదు. కాబట్టి పూర్వాపరకాల సంబంధమాత్ర వివక్షచేత రెండు మతములకును గనుపట్టు వైరుధ్యము తొలఁగిపోవుచున్నది. ఇదియే పాశ్చాత్యవిద్వాంసులయిన గ్రియర్సనుగారు మొదలయినవారి యభిప్రాయమునను స్పష్టము[19]. గ్రియర్సనుగారి మతమునఁ బ్రాకృతములు కాలమునుబట్టి మూఁడువిధములుగా విభజింపనగును. ప్రాథమిక ప్రాకృతము. ఇవియే వైదికకాలమునందలి భాషలు. జనులా కాలమున దమ యభిప్రాయముల నొకరితో నొకరు దెలుపుకొనుటకు వాడుచుండిన వ్యావహారికభాషలు. వీని కన్నింటికిని అత్యల్పములయిన మాండలిక భేదములుమాత్ర ముండిన ట్లూహింపనగును. ఈ కాలమునందలి ప్రాకృతముల లక్షణము వైదిక సంస్కృతమునుబట్టి యూహింపవలసినదే. ఈ ప్రాకృతములందు

18. ప్రాకృతేతి. సకలజగజ్జంతూనాం వ్యాకరణాదిభి రనాహితసంస్కారః సహజో వచన వ్యాపారః ప్రకృతిః, తత్రభవంసైవవా ప్రాకృతమ్॥ ఆరిసవయణే సిద్ధందేవాణం అద్ధమాగహా వాణీ, ఇత్యాదివచనాద్వాప్రాక్ పూర్వం కృతం ప్రాకృతం, బాలమహిళాదిసుబోధం సకలభాషా నిబంధన భూతం వచనమున్యతే మేఘనిర్ముక్త జలమివైక స్వరూపం తదేవచ దేశవిశేషాత్ సంస్కార కరణాచ్చ సమాసాదిత విశేషం సత్ సంస్కృతాద్యుత్తర విభేదానాప్నోతి, అత ఏవ శాస్త్రకృతా ప్రాకృతమాదౌ నిర్దిష్టం, తదను సంస్కృతాదీని పాణిన్యాదివ్యాకరణోదిత శబ్దలక్షణేన సంస్కరణాత్ సంస్కృతముచ్యతే॥

19. లి. సర్వే. వా. I. పు. 121 - 123.

పాణినీయ సంస్కృతమునందున్నవానికంటె ననేకములయిన భిన్నరూపములు గను పట్టుచునేయుండును. పాణినీయ సంస్కృతమునందు గ్రహింపఁబడని యీ రూప ములే కాలక్రమమున వర్ణనాశాది వికారములవలనఁ దరువాతి ప్రాకృతములలో నవీన రూపములుగానూడ నేర్పడినవి.

తరువాతి భాషాపరిణామములనే ద్వితీయప్రాకృతములుగా శాస్త్రజ్ఞు లంగీక రించిరి. ఈ రెండవప్రాకృతము లేకాలమున నారంభమయినవి యను విషయము తెలియదు. కాని వాని ప్రాథమికరూపములు అశోకుని శిలాశాసనములలో స్పష్ట ముగా భిన్నమాండలిక భేదములతో నగపడుచున్నవి. అయినను ప్రాథమిక ప్రాకృతములు క్రీ॥ పూర్వము 400 వఱకును నటుతరువాత క్రీస్తువెనుక 100 వఱకును ద్వితీయప్రాకృతములును, నటుతరువాతఁ దృతీయప్రాకృతము లనఁబడెడి నేటి యుత్తరహిందూస్థాన భాషలును ప్రాముఖ్యమును గాంచిన కాలమని యూహింపవచ్చును.[20] పైనిజెప్పిన మూఁడు రూపభేదములును గాలక్రమమున మెల్లమెల్లగా నేర్పడినవిగాని యొక్కనా డేర్పడినవిగావు. కాబట్టి యీ భాషల యవస్థాభేదములైన మూఁడును గ్రమక్రమముగా గనుపట్టు భేదములుగాని వేరుకావు.

రెండవతరపు ప్రాకృతములను మూఁడుయుగములుగా భాగింపవచ్చును. మొదటియుగము క్రీ॥ పూ॥ 400 మొదలు క్రీ॥ వె॥ 100.

ఈ యుగభాషల కుదాహరణములు.

(1) హీన యాన బౌద్ధమతముయొక్క త్రిపిటకములు మహావంశము జాతకకథలు మొదలగు బౌద్ధగ్రంథములలోని పాలీభాష.

(2) పైశాచీ ; చూలికాపైశాచి.

(3) జైనాంగగ్రంథములయందలి అర్ధమాగధీభాష.

(4) అంగగ్రంథములుగాని ప్రాచీనసూత్రములయొక్కయు 'పఉమచరిఅ' మొదలగు ప్రాచీనగ్రంథముల జైనమాహారాష్ట్రీభాష.

(5) అశోకుని శిలాశాసనములందలియు నంతకంటె ప్రాచీనశాసన ములయు భాష.

(6) అశ్వఘోషుని నాటకభాష.

---

20. పాణిఅసద్ద మహాణ్ణవో॥ ప్రాకృతశబ్ద మహార్ణవము. ఉపోద్ఘాతము పుట 12. (పండిత హరిగోవిందదాస్ త్రికమ్‌చందుగారిది).

మధ్యయుగము క్రీ॥ వెనుక 100 – 500 వఱకు.

(1) తిరువనంతపురమునఁ బ్రచురింపఁబడి భాసునివనంబడుచున్న నాటక ములలోని ప్రాకృతము. కాళిదాసాదుల నాటకములలోని శౌరసేని, మాగధి, మాహారాష్ట్రి, భాషలు.

(2) సేతుబంధము. గాథాసప్తశతి మొదలగు కావ్యములలోని మాహా రాష్ట్రిభాష.

(3) ప్రాకృతవ్యాకరణములయందు లక్షణము వ్రాయంబడి యుదాహా రింపఁబడిన మాహారాష్ట్రి, శౌరసేని, మాగధి, పైశాచి, అనెడి భాషలు.

(4) దిగంబర జైనగ్రంథములలోని శౌరసేని, శ్వేతాంబర జైనగ్రంథ ములలోని జైనమాహారాష్ట్రిభాష.

(5) చండుని ప్రాకృతవ్యాకరణమున నిర్దేశింపఁబడిన భాష. విక్రమోర్వ శీయమునం బ్రయోగింపఁబడిన యపభ్రంశభాష.)

తృతీయ ప్రాకృతములు

క్రీ॥ వె॥ 1000 సంవత్సరముల తరువాత నీతృతీయప్రాకృతములకుఁ బ్రాము ఖ్యము వెలసినది. వీనినే నేటి హిందూస్థాన భాషలగు లహ్దా, పంజాబీ, హిందీ, గుజరాత్, మరాఠీ, బంగాళీ, ఓడ్రము మొదలయిన భాషలుగా నెఱుంగవల యును. ఈ భాషలయొక్క నేటి రూపములకును ద్వితీయ ప్రాకృతములకును నడుమ నపభ్రంశము లనెడి వేరొకయవస్థ గలదు. ఇవియే నేటి యీవ్యావహా రికభాషలకు మూలమని గ్రియర్సనుగారి యభిప్రాయము.

పయి నుదాహరించిన ప్రాకృతముల చరిత్రనుబట్టి యొక్కటి స్పష్టపడక తప్పదు. క్రీస్తు పూర్వము 2500 సంవత్సరములనుండియు వాడుచుండిన పద ములు నేటికి అనగా క్రీ॥ వెనుక 2000 సంవత్సరములకు దేశభేదమునుబట్టి అనేక విధములయిన రూపభేదములనుపొంది భిన్నభిన్న భాషలుగా నేర్పడినవి. వైదిక కాలమున 'భవతి' = ఉన్నది (భూధాతు జన్యమగు వర్తమాన ప్రథమపురుష రూపము.) 'హవఇ' అను రూపమునుదాల్చి నేటి హిందీభాషలో 'హై' అను రూపమును బొందినది. పయి యుదాహరణమునుబట్టి యీభాషలలో నెట్టిరూప భేదము గలిగినదో గ్రహించుట స్పష్టము.

దేశభేదమునుబట్టి కలిగిన ప్రాకృతభేదములు

వ్రాచడాప భ్రంశమునుండి నేటి సింధీభాష కలిగినది. మగధదేశమునకు సంబంధించిన (మాగధీభాషనుండి) మాగధాప భ్రంశమునుండి బంగాళీ, ఓడ్రభాష లుత్పన్నము లయినవి. ఈ మాగధాప భ్రంశమునుండియే నేటి బీహారీభాషగూడ

నుత్పన్నమయినది. అస్సాము దేశములో వాడుచున్న అస్సాముభాషగూడ బంగాళీ భాషవలెనే మాగధాపభ్రంశమునుండియే కలిగినదని చెప్పవలయును. మగధ శబ్దమునుండి కలిగినదియే మాగధాపభ్రంశము మాగధియనుట స్పష్టము. మగధ యనునది దేశనామము. అర్ధమాగధిభాష నుండియును దదప భ్రంశమునుండి యును గల్గినదియే నేటి తూర్పు హిందీభాష. పశ్చిమ హిందీ, రాజస్థానీ, గుజరాతీ, మొదలగుభాష లన్నియును 'శూరసేన' దేశమనంబడెడి మధ్య దేశమునందలి ప్రాకృతభాషయొక్క యపభ్రంశమునుండి కలిగినదని యూహింపఁబడినది.

అపభ్రంశములు

వ్యాకరణ బద్ధమయి గ్రంథస్థ మయిపోయినభాష మారదు గావునఁ బాణినీయ సంస్కృతము మారక యట్లే నిలిచిపోవుట మనకుఁ బరిచితమేగదా! అట్లే యనంతర కాలమునందలి ప్రాకృతములుగూడ గ్రంథస్థములయి లక్షణబద్ధము లగుటను మాఱకుండ నుండిపోయినవి. వాడుకలో నుండిన ప్రాకృతములు మాత్రము కాలక్రమమున గ్రంథస్థభాషకంటె మారిపోయి యపభ్రష్టము లయిపోయినవి. ఈ యపభ్రష్ట భాషలే యపభ్రంశములను నామముతో వ్యవహరింపఁబడుచుండును. ఇవియే కాలక్రమమున నేటి తృతీయప్రాకృతము లనంబడు దేశభాషలకు మూలములైనవి. ఈ యపభ్రంశము లెప్పటినుండి యుండినవో స్పష్టముగాఁజెప్ప నలవిగాదుగాని క్రీ॥ వెనుక 7 వ శతాబ్దమున నుండె ననవచ్చును. బాణుడు హర్షచరిత్రమున 'భాషా' కవిని బేర్కొని యున్నాడు. భాషయనఁగా నీయపభ్రంశమే కావచ్చును.

2. సంస్కృత ప్రాకృతములకుఁగల సంబంధము

పాణినీయ సంస్కృతము లక్షణబద్ధ మగుటచేతను గ్రంథస్థ మగుటచేతను బండితుల యాదరణమునకు బాత్రమగుటచేతను మతగ్రంథములయిన వంద్యయుండుటచేతను నద్దానికిఁ బ్రాముఖ్యమును బ్రశస్తియుఁ గలుగక తప్పినదికాదు. వాడుకలోనుండిన ప్రాకృతములయందలి యపభ్రంశరూపములు వాడుకలోనే మారుచు నంతకంతకు సంస్కృతముతో మఱింత భిన్నతను గలిగియుండినవి. ఈ ప్రాకృతములు సంస్కృతముతో సమకాలికమయిన యితరమాండలిక భాషారూపములను గలిగియుండుటవలనఁ బ్రథమావస్థయందే సంస్కృతముకంటె భిన్నములయియుండఁ గాలక్రమమునఁ గలిగిన పయిమార్పులు వీనికిఁగల భేదమును మఱింత వృద్ధిపఱచినవి. ఇట్టి ప్రాకృతములను జైనులును బౌద్ధులును దమ మత ప్రచారమున కంగీకరించుటవలన వానిలో గ్రంథరచనయు నౌత్కృష్ట్యమును సంభవించెను. అవి సంస్కృతమునందలి యనేకపదములను గ్రహింపవలసివచ్చినది.

నిత్యవ్యవహారములో నుండుపదము లత్యల్పసంఖ్యాక మాత్రములుగానే యుండుట యేభాషలో నయినను దప్పదు గావునను, ఉన్నతాభిప్రాయములను నుత్కృష్ట భావములను గల్పనావిశేషములను దెలుపుటకు వలసిన పదము లెప్పుడును గ్రంథస్థ ములే యయియుండుటచేతను బండితులగువారు సంస్కృతమునే చదివి పాండిత్యము గాంచుటచేతను నట్టిగ్రంథము లాకాలమునకు సంస్కృతమునందే యుండుటచేతను సంస్కృత గ్రంథములనుండి పదములను గ్రహించుట ప్రాకృత గ్రంథకర్తలకుఁ దప్పినదికాదు. ప్రాచీన ప్రాకృతములనుండి ద్వితీయ ప్రాకృతములలోనికివచ్చి సంస్కృతముతో నభిన్నములయిన పదములును సంస్కృతగ్రంథములనుండి గ్రహింపఁబడిన పదములును గలిసి ప్రాకృతమనందలి తత్సమము లయ్యెను. ప్రాచీన ప్రాకృతములనుండి వచ్చియు నపభ్రష్టము లయినవియును సంస్కృతము నందలి పదముల నుచ్చరించుటలో నపభ్రంశతఁగాంచి క్రొత్తగాఁ జేరిన పదములును గలిసి తద్భవము లయినవి. సంస్కృత మూలరూపములనుగాని సంస్కృత గత సజాతీయరూపములనుగాని నిరూపింపఁజాలని పదములను లాక్షణికులు దేశ్యములుగా నంగీకరించిరి. కావుననే ప్రాకృతములందు మూడువిధములయిన శబ్దము లున్నవని లాక్షణికు లంగీకరించుట జరిగినది. ఇట్టిదేశ్యశబ్దజాలము ప్రాదేశికమాత్రముగా నుండుట సంభవించును. అనగా ప్రదేశమునుబట్టి భేదించునన్నమాట.

ఈ క్రింది యుదాహరణములను బరికించునది.

ఉదకచంద్రసమా। ఇమి।కామగుణాः ప్రతిబింబఇవా। గిరిఫూోమ। యథా ప్రతిభాససమా। నటరంగ సమా స్తథ। స్వప్నసమా। విదితార్యజనైः॥

(బౌద్ధగ్రంథము లలితవిస్తరము)

ఈ శ్లోకములో నెన్ని సంస్కృతపదములో అనగా తత్సమములో చూచిన వెంటనే స్పష్టమగును.

నైతస్య దేవ కులధర్మ నరాష్ట్రిధర్మ్ః సర్వేజగస్య జర యావన ధర్వ యాతి।
తుభ్యంపి మాతృపితృ బాంధవజ్ఞాతి సంఘో జరయా అముక్తనహి అన్యగతిర్జనస్య.

బుద్ధదేవునితో ముసలివానినిగుఱించి సారథి చెప్పినమాటలు.

అమిఅం పాఉఅ కవ్వం పడిఉం సోఉం చ జేణ ఆణంతి.
కామస్స తత్తతత్తిం కుణంతి తే కహంణ లజ్జంతి॥ హాలునిగాథాసప్తశతి.
ఛాయ (అమృతం ప్రాకృతకావ్యం పఠితుంశ్రోతుం యేన జానన్తి.
కామస్య తత్త్వచింతాం కుర్వంతి తే కథం న లజ్జంతే.
సావత్థియం కిరఅదిణ్ణ పువ్వకోనామ బ్రాహ్మణో అహోసి॥ పాళీ.
(ఛాయ) శ్రావస్త్యాంకిల అదత్తపూర్వకోనామ బ్రాహ్మణో అభూత్

యథా ధనచ్ఛేదో నహోది తథా కరిస్సామీతి—పాళీ.
(ఛాయ) యథా ధనచ్ఛేదో నభవతి తథాకరిష్యామీతి

పై యుదాహరణములను బరికించినచో రెండువిషయములు తప్పక గోచరించును. తత్సమము లెట్లు ప్రాకృతములో నున్నవియనుట మొదటిది. రెండవది సంస్కృతరూపములకును ప్రాకృతరూపములకును గల భేదము కేవల ముచ్చారణములో సామాన్యముగా భాషలన్నిటిలో నెల్లెట్టిమార్పులు గలుగుచున్నవియో అట్టివానివలననే గలిగిన వనుట. కామస్స—కామస్స అనురూపమును జూచినచో ప్రాచీనరూపమగు తెచ్చుచాదు, అనుదానినుండి నేటి వ్యావహారికమున నెట్లు 'తెస్తాడు' అనురూపము గలిగినదో అట్లే పయిమార్పును గాలక్రమమునఁ గలిగినట్లు తెలిచుకపోదు. అట్లే జానంతి—ఆణంతి యని యయినది. కథం—కహ. కరిష్యామి—కరిస్సామి.

3. ఆంధ్రదేశ వ్యవహారస్థ ప్రాకృతమునకును తెనుఁగునకును గల సంబంధము

ఇట్లు సంస్కృత ప్రాకృతముల సంబంధమును ప్రాకృత స్వరూపమును గొంత తెలిసికొనిన తఱువాత నాంధ్రదేశములో నేప్రాకృతము వాడుకలోనుండినది, ఆ ప్రాకృతమునకును తెనుఁగునకును నేమి సంబంధము గలదు అను విషయము నిరూపింపవలయును. తెనుఁగున కుత్తరపుదిక్కున సన్నిహితముగా నుండు భాషలు రెండు. ఒకటి 'ఓడ్రము' రెండు 'మరాఠీ'. మరాఠీభాష మహారాష్ట్రీ అపభ్రంశమునుండి కలిగినది. ఈ యపభ్రంశమునకు మూలము మాహారాష్ట్రీ యనంబడి దండ్యాదులచే ప్రకృష్టమయిన ప్రాకృతముగాఁ బేర్కొనంబడినది. ఓడ్ర భాషకు మూలము మాగధాపభ్రంశము. ప్రాకృతము మాగధి. ఈరెండు ప్రాకృతములకును దెలుగుతో నెంత సంబంధమున్నది యని పరిశీలింపవలసి యున్నది.

తెనుగు ఏదైన నొక్క ప్రాకృతమునుండి కలిగినదా అట్లైన నేప్రాకృతమునుండి కలిగినది అను విషయమే ముఖ్యముగా విమర్శింపఁదగినది. ఆ విమర్శనము కొఱకే పయిప్రాకృత భాషాచరిత్రము దిఙ్మాత్రముగా నిరూపింపఁబడినది. ప్రాకృతమునుండియే తెనుగు ఏర్పడినయెడల ప్రాచీనకాలమున అనగా తెలుగుయొక్క స్వరూపము శాసనముల మూలమున నయినను దెలియఁబడనికాలమున నీ యాంధ్రదేశమున నేప్రాకృతము వాడుకలోనున్నది యను విషయమును దెలిసికొని యా ప్రాకృతమునకును దెనుగునకును నెట్టి సంబంధము అనగా జన్యజనక భావరూప సంబంధము గలదా యని పరిశీలనచేయుట కర్తవ్యము. అత్యంత ప్రాచీనకాలమునే తెనుఁగుదేశమున ననేక ప్రాకృతశాసనము లుండుటవలన నా శాసనములను

బరిశీలించి చూచినయెడల మనకు విషయము సుబోధముకాక తప్పదు. అమరావతి, జగ్గయ్యపేట, ఘంటసాల, నాగార్జునకొండ, భట్టిప్రోలు మొదలగు స్థలముల యందలి శాసనములలోఁ గొన్నిటినిఁ బరీక్షింతము. తెనుగుదేశమునకుం గేంద్రస్థానమయి బౌద్ధమతమునకుఁ బట్టుకొమ్మయయిన గొప్పస్థల మమరావతి. అది యాంధ్రుల ప్రతిభకును ప్రభావమునకును స్థానము. ఆంధ్రరాజులలో నొక్కఁడయిన పులుమావి కాలమునందలి శాసన మచ్చో లభించినది. దీనినిబట్టి యీ శాసనము నందలి భాషతో ఒకప్రక్క నాంధ్రరాజులకును వేఱొకప్రక్క బౌద్ధమతమునకును గూడఁ గొంత సంబంధమున్న దనవచ్చును.

సిధమ్! రఞ్ఞో వాసిఠీపుతస సామి సిరిపులుమావిస సవచ్ఛర...పిణ్డను తరియానమ్ కహూ తరగహపతిస పురిగహపతిసచ పుతస ఇసిలస సభాతుకస సమ.....సగినికస భయా యుచ సనాకానికాయ సపుతకస...తో మహాచేతియే చేతికియానమ్ నికాసపరిగహే అపరదారే ధమచకమ్ దేధమ్మమ్ ఠాపిత. *

ఈ శాసనమునకుఁ దెలుగు.

సిద్ధమ్. రాజయిన వాసిష్ఠీపుత్ర శ్రీపులుమావియొక్క సంవత్సర(మున) పిణ్డను తరియులైన, కహూతర గృహపతిచేతను పురి గృహపతియొక్క పుత్త్రి డును సభ్రాతృకుడును సమా (తృకుడును) సభగినీకుఁడును సపుత్రకుడును భార్య యయిన నాగానికతో గూడిన వాడును నయిన ఇసిలునిచేతను చేతికీయుల నికాయముయొక్క పరిగ్రహములో నున్నట్టి (భగవంతుని) యొక్క మహాచైత్య మునకు అపరద్వారమున ధర్మచక్రము దేయధర్మముగా స్థాపితము.

పయి శాసనమునకు సంస్కృత చ్ఛాయ

సిద్ధమ్. రాజ్ఞः వాసిష్ఠీ పుత్రస్య స్వామి శ్రీ పులుమావేः సంవత్సరే పిణ్డను తరియానామ్ కహుతర గృహపతేः పురి గృహపతేశ్చ పుత్రస్య ఋషీలస్య సభ్రాతృకస్య సమా(తృకస్య) సభగినీకస్య భార్యయా నాగనికయా చ సహ సపుత్రక (స్య) (భగవ) తో మహాచైత్యే చైత్యకీయానామ్ నికాయస్య పరిగ్రహే అపరద్వారే ధర్మచక్రమ్ దేయధర్మమ్ స్థాపితమ్.

మూడు రూపములలో నీయంబడిన యీ శాసనమును బరిశీలించిన యెడల నీ భాషలకు గల సామ్యవైషమ్యములును సంబంధ బాంధవ్యములును స్పష్టము కాగలవు.

సంస్కృతములోని పదములు కొన్ని యల్పములయిన (పరిణామ) రూప భేదములను మాత్రము గల్గి ప్రాకృతములో గనుపట్టును. విభక్త్యంతమయిన

* అమరావతిలోను జగ్గయ్యపేటలోను గల బౌద్ధస్తూపములు (బర్గెస్సు) పుట 100.

పదముయొక్క సిద్ధరూపము వాడుకలో నుండగా గాలక్రమమున వ్యవహారములో నేర్పడు నక్షర మాత్రభేద మాపదము నాశ్రయించి రెండవభాష యేర్పడినట్లు స్పష్టము. వాశిష్ఠీ పుత్రస్య యను పదమునకును 'వాసిఠీపుతస' యను పదమునకును గల భేదమును దిలకించునది. శి—సి, ష్ఠీ—ఠీ, త్ర—త, స్య—స. పై చిహ్నమునకు ముందున్న యక్షరము తరువాతి యక్షరపు రూపమును బొందినది. ఇంకొక విధమయిన మార్పేమనగా 'ఇ' కారాంతముగా గాని 'న' కారాంతముగా గాని భావింపవలసిన పులుమావి శబ్దమును 'అకారాంతముగా భావించి షష్ఠి విభక్తిరూపమున 'స్య' యని చేర్చుట. ఈ రెండు విధములయిన మార్పులవంటి మార్పులతోడనే చాలవఱు కీ భాషయంతయును నేర్పడియున్నదనుట స్పష్టము. ఇట్టి మార్పులన్నియును నన్నిభాషలయందును వ్యవహారములో నేర్పడుననుట భాషావిదులకు సుపరిచితమే. తెనుఁగున, క్రొత్త-కొత్త, కూతును—కూతురిని. మొదలయిన మార్పులును నిటువంటి వ్యవహారజాతములయిన మార్పులే.

పుత్రశబ్దము 'పుత'యుయినది. ఇదియే తెనుగునందలి పుత్త్రార్థక శబ్ద రూపమునకు మాతృకయైనచో నది పుత యునియో 'పూత' యునియో మఱి యేదియో తత్సదృశరూపమును బొంది యుండవలయును, గాని తెనుఁగునందలి 'కొడుకు'నకును ఇతర ద్రావిడ భాషలందలి 'మగ' శబ్దమునకును పై శబ్దముతో సంబంధము గనుపట్టదుగదా! అట్లే అందలి 'సపితుకస' 'సభాతుకస' 'భయాయ' మొదలయిన శబ్దములకును తెనుగు నందలి 'తండ్రి, అన్న, తమ్ము, పెండ్లము' (ఆలు) మొదలయిన శబ్దములకును సంబంధ మించుకంతయును గనుపట్టదు.

ఇట్లే తెనుగుదేశమున సుప్రసిద్ధముగానుండిన ప్రాచీనకాలపు ప్రాకృత శాసన ములను వేనిని తెనుగుతో జేర్చి పరిశీలించినను ప్రకృతిప్రత్యయములందు జన్య జనకభావము లేశమయినను గనుపట్టదు.

ఆ ప్రదేశమునందలి యీ క్రింది చిన్నశాసనమును దిలకించునది.

''సేనగోపస ముడకుతలస ధభో.

సేనానాయకుఁడయిన ముండకుంతలుని స్తంభము.

''సేనాగోపస్య ముండకుంతలస్య స్తంభః''

జగ్గయ్యపేట బౌద్ధస్తూపమునందలి ఇక్ష్వాకువంశజులయిన రాజుల ప్రాకృత శాసనము.

సిధమ్. రఞ్ఞోమాఢరిపుతస ఇఖాఖుణమ్ సిరివిరపురిసదతస సంవచ్ఛర 20 వాసాపఖమ్ 8 దివసమ్ 10 కమ్మాకరశే ణడతూశే ఆవెనిస నాకచందస పు తో గామే మహాకాణ్ణూరూశే ఆవేసని సిధధో ఆపణో మాతరమ్ నాగిలనిమ్ పుర

తో కతూనమ్ ఘరనిమ్ చ సముదనిమ్ బాలకమ్ చ మూలసిరిమ్ బాలిక్మ్చ నాకబుధనికమ్ భతుకమ్చ బుధినకమ్ తస ఘరణించ కనికమ్ బాలకాచ నాగసిరి చందసిరి బాలికమ్ యసిధదనికమ్ ఏవమ్ నాతిమిత సమ్బధివగేన, సహాగామే వెలగిరియమ్ భగవతోబుధస మహాచేతియ పువాదరే ఆయకఖమ్భే 5 సవనియు తే అహణోదేయదమ్మమ్ సవసతానమ్ హిత సుఖాయ పతిసాపితతి॥

తెనుఁగు:—

సిద్ధమ్. ఇక్ష్వాకువులలో మాఢరీ పుత్త్రుఁడయిన శ్రీ వీరపురుష దత్తుని 20 వ సంవత్సరమున 8 వ వర్షాపక్షమున 10 వ దివసమున కర్మాంక రాష్ట్రమున నడ తూరిలో ఆవేశనియయిన నాగచంద్రుని పుత్త్రుడు మహాకాండుహారనెడి గ్రామ మున ఆవేశనియయిన సిద్ధార్థుడు తన తల్లియయిన నాగిలానిని ముందుంచుకొని గృహిణియయిన సముద్రాణి మూలసిరి యనెడు బాలకుఁడు నాగబుద్ధనిక యనెడు బాలికయును భ్రాతయగు బుధినకుడు అతని గృహిణియయిన కర్ణికయు బాలకు లయిన నాగశ్రీ చంద్రశ్రీ, బాలికయయిన సిద్ధార్థనికయును ఇట్లు అధికమయిన సమ్బన్ధివర్గముతోగూడి వెలగిరియను గ్రామమందు భగవంతుడయిన బుద్ధుని యొక్క మహా చైత్యపూర్వద్వారమున 5 ఆయక స్తంభములు సవ్యనియుక్తము లయి తనదేయధర్మముగా నెల్లర హితసుఖము కొఱకు ప్రతిస్థాపింపఁ బడినవి.

సంస్కృతము:— సిద్ధమ్. రాజ్ఞ: మాఢరీ పుత్రస్య ఇక్ష్వాకూనామ్ శ్రీవీర పురుష దత్తస్య సంవత్సరే 20 వర్షాపక్షమ్ 8 దివసమ్ 10 కర్మాంక రాష్ట్రే నడ తూరే ఆవేశనిన: నాగచంద్రస్య పుత్త్రే: గ్రామేమహాకాణ్డుహారే ఆవేశనీ సిద్ధార్థ: ఆత్మన: మాతరమ్ నాగిలానిమ్ పురత: కృత్వాగృహిణీంచ సముద్రాణీమ్ బాల కంచ మూల శ్రీమ్ బాలికామ్చ నాకబుద్ధనికామ్ భ్రాతృకమ్చ బుధినకమ్తస్య గృహిణీంచ కర్ణికామ్ బాలకౌచ నాగశ్రియమ్ చంద్రశ్రియమ్ బాలికామ్ సిద్ధా ర్థనికామ్ ఏవమ్ నాతిమితసంబన్ధివర్గేణ సహగ్రామే వెలగిర్యామ్ భగవతోబుద్ధస్య మహాచైత్య పూర్వద్వారే ఆయక స్తంభా: 5 సవ్యనియుక్తా: ప్రతిస్థాపితాని.

పయిశాసనమునందు ఆ కాలముననుండిన బౌద్ధోపాసకుల యొక్కయు వారి బంధువులయొక్కయుఁ బేళ్లు తెలియనగును. ఇందును ప్రాచీన ప్రాకృతభాషలో నుండినవని యూహింపఁదగిన విభక్త్యంత సిద్ధరూపములే యెట్లు పరిణతిగాంచినవో తెలియనగును. ఇందలి భాషకును నేటి తెనుగుభాషలోని తత్తదర్థకాచ్ఛాంధ్ర పదములకును జన్యజనకభావ మెట్లు లేదో స్పష్టపడుచున్నది.

ఆంధ్రరాజులకాలములోనిదియు, బళ్లారి మండలములోనిదియు నయిన పులు మావి శాసనము. (జంగిలిగుండు శాసనము). సిధమ్. రఞ్ఞో సాతవహనానమ్ సిరి

పుళుమావిస సవ 8 హేమ 2 దివ 1 మస మహాసేనాపతిస ఖందనాకస జనపదే సాతవహనిహారే. మికస కుమారదతస గామే వేపుర కే వథవేన గహపతికేన (కొం) తానమ్ సంజేన తళాకమ్ ఖానితమ్. (ఎ. ఇం. XIV పు. 155.)

తెలుఁగు:— సిద్ధమ్.—శాతవాహనులలో రాజయిన శ్రీ పుళుమావియొక్క ఎనిమిదవ సంవత్సరమున హేమంత ద్వితీయమాసము మొదటిపక్షము మొదటి దివసమున మహాసేనాపతి స్కంధనాగుని యొక్క సాతవాహనిహార జనపదము నందు గామికకుమారదత్తుని యొక్క వేపుర (క) మనుగ్రామమున వాస్తవ్యుఁడయిన గృహపతిచేత తటాకము ఖానితము.

సంస్కృతము:— సిద్ధమ్. రాజ్ఞః శాతవాహనానామ్ శ్రీ పులుమావేః సంవత్సరే అష్టమే హేమంతపక్షే ద్వితీయే, దివసే ప్రథమే, మహాసేనాపతేః స్కంధనాగస్యజనపదే శాతవాహనిహారే గ్రామికస్య కుమారదత్తస్య గ్రామే వేపురకే వాస్తవ్యేన గృహపతికేన (కొంతానమ్?) సాంబేనతటాకమ్ ఖానితమ్.

పయి బళ్లారిమండలములోని ఆంధ్రరాజు కాలమునందలి శాసనమునొక్క భాషను బరిశీలించినను నేటి యచ్చాంధ్రమునకు సంబంధమేమియు గనుపట్టదు గదా! ఇందు 'తళాకమ్' అని వ్రాసియున్నాడు. తెనుగుశాసనములలో నెందును చెఱువు అనుపదమే కనుపట్టును. ఉ॥ కంబురాం చెఱువు. వేసెఱువుళ్.

శివస్కంధవర్మయొక్క హిరహడగల్లి తామ్రశాసనము. బళ్లారి మండలములో పల్లవ మహారాజులచే వ్రాయింపఁబడిన యీ క్రింది ప్రాకృతశాసనమునఁ గొన్ని పరిహారములు వ్రాయంబడినవి. గ్రామములయందు రాజునకుగాని రాజాధికృతపురుషులకుఁగాని కొన్నిహక్కులు గలవు. గ్రామమును దేవదేయముగాని బ్రహ్మదేయముగాని చేయునప్పుడు ఆ హక్కులను బరిహరించి దానముచేయుదురు. వానిని పరిహారములందురు. అట్టి పరిహారము లిందు వేరొక్కనంబడినవి. వానిలోని పదములకును నేటి తెనుగుపదములకును నెట్టి జన్యజనకభావము కలదో పరీక్షింతము.

బమ్హణాణమ్ చిలెరెక కొండుకవాటకమ్ అకరయోల్లక వినేసిఖట్టా వాసమ్ అదూఢదధిగహణమ్ అరట్ట సంవినయికమ్ అలోణగుళచ్ఛోభమ్ అకర వెట్టి కొంజల్లమ్ అపారమ్పరబలివద్ద గహణమ్ అతణకట్ట గహణమ్ అహరితక సాకపుఫగహణమ్ ఏవమాదికేహి అట్ఠారసజాతి పరిహారేహి. . . '' ఎ. ఇం. వా. I పు. 6.

పయిపదములలోఁ గొన్ని పరిహారములకు మాత్రము స్పష్టముగాఁ దెలిసివానికిఁ గ్రిందచాయ వ్రాయఁబడినది.

అదూధ దధిగహణమ్—అదుగ్ధ దధిగ్రహణమ్—అనగా పాలు పెరుగు గ్రహణములేనట్లుగా నని యర్థము. 'దుగ్ధ' శబ్దము ప్రాకృతమున 'దూధ' మయినది. నేటి హిందీభాషలో 'దూద్' అయినది. తెనుఁగునను అరవమునను 'పాలు', 'దధి—దహి—దై' యయినది. తెనుగున నిది పెరుగు. 'అలోణ గుళచ్ఛోభమ్' 'అలవణగుడక్షోభమ్' లవణము గుడము అనువాని క్షోభము లేనట్లుగా నని యర్థము. లవణము—లోణ మయినది. గుడము—గుళము. ఉత్తరహిందూస్థాన భాషలలో 'గూర్' అని దీనికిపేరు. తెనుఁగున 'బెల్లము' 'ఉప్పు' అరవ మళయాల కన్నడములు నట్లే. 'అపారంపర బలీవద్దగహణమ్' 'అపారంపర బలీవద్దగ్రహణమ్' వరుసగా నెన్దులచే గ్రహణము లేనట్లు అని యర్థము. బలీవర్దము బలీవద్దమయినది. 'బైల్' అని నేటి హిందీభాష. తెనుగున 'ఎన్దు.' కన్నడము 'ఎత్తు' 'అతణ కట్ఠగహణమ్'—''అతృణకాష్ఠ గ్రహణమ్.'' తృణము తణమయినది. కాష్ఠము కట్ఠమయినది. తెనుఁగున 'తృణము' గడ్డి. కట్టశబ్దభవము 'కట్టె.' అహరితక సక పుఫ గహణమ్—''అహరితక శాక పుష్పగ్రహణమ్''—పచ్చని కూరలు పువ్వులు తీసుకొనకుండనని యర్థము. హరితక శాకమునకుఁ దెనుగు.—పచ్చికూరలు. 'పుఫ' శబ్దమునకుఁ దెనుఁగు, 'పూ' వు.

ఆ నాడు వాడుకలోనుండిన ప్రాకృతభాషలో సామాన్య ప్రయోజనమును గూర్చు, పాలు, పెరుగు, ఉప్పు, కట్టెలు, బెల్లము, పూలు, ఎన్దు, గడ్డి, మొదలగు తెనుగు శబ్దములకు నేశబ్దములు వాడుకలో నుండినవి (ప్రాకృతభాషలో) అను విషయము పయి శాసనమునుబట్టి స్పష్టముగదా! ఈ ప్రాకృత శాసనములోని భాష గాని లేక తజ్జాతమయిన భాషాంతరము గాని తెలుగయిన యెడల నయ్యదియు నుత్తర హిందూస్థానీ భాషలోని, దూద్ దహి, బైల్, మొదలయిన పదములవంటి పదములనే గలిగియుండునుగదా! తెనుగు గూడ సంస్కృత భవముగాని యన్యప్రాకృత భవముగాని యయి యుండెననుటకుఁ బ్రమాణములేదు. తెనుఁగుదేశమున వాడుకలోనుండిన ప్రాకృతమునుండియే తెనుగు గలిగి యుండవచ్చు ననుట సమంజసము. లేదేని పార్శ్వస్థదేశములయిన యోడ్ర మహారాష్ట్రదేశములలో వాడుకలోనుండిన భాషలలోనుండియైన గలిగిన దన వచ్చునుగాని యీమూడునుగాక వేఱొక ప్రాకృతమునుండి యూడిపడినదనుట యసంభవము. ప్రాచీనకాలమున నార్యు లెట్లు హిందూదేశమును బ్రవేశించిరి; వైదిక సంస్కృతమునుండి భిన్నభిన్న ప్రాకృతము లెట్లు కలిగినవి యనువిషయమును ముందు నిరూపించితిని. హిందూదేశమున నేడు వాడుకలోనున్న యుత్తర హిందూస్థాన భాషలును, వానికి మాతృకలయిన యపభ్రంశములును, వానికిఁ బూర్వములయిన ప్రాకృత పరంపరయును నేకకాలమున భిన్నమండలములలో

వ్యవహారములోనుండిన యేకభాషయొక్క మాండలిక రూపజాతములనుట స్పష్టపడినది. కావునసే ప్రాకృతములలోని ప్రకృతి ప్రత్యయజాలమంతయు నీషద్వైషమ్యముమాత్రము గలిగియున్నట్లు స్పష్టపడుచునే యున్నది. హిందీగాని మాహారాష్ట్రీగాని తెలిసినవానికి నేటి యుత్తర హిందూస్థానభాష లతిశీఘ్రముగాఁ బట్టుపడగలవు. ప్రాచీన ప్రాకృతములలోఁగూడ నొక భాషయం దొకపదములో నొకవర్ణ మున్నయెడల మఱియొక ప్రాకృతమునఁ దత్సదృశవర్ణమాత్ర భేదముతో నాపదము కనుపట్టుచునే యుండును. ఈ క్రింది పట్టికలోని ప్రకృతులను బరీక్షించునది. ప్రత్యయము లెట్లు భిన్నప్రాకృతములలో భిన్నరూపములను బొందినవో మున్ముందు తెలుపఁబడును. [21]

సంస్కృతము	పాలి	పైశాచి	శౌరసేని	మాగధి
లోక	లోక	లోక	లోఅ	లోఅ
* నగ	నగ	నగ	ణఅ	ణఅ
శచీ	సచీ	సచీ	సఈ	శఈ
* రజత	రజత	రజత	రఅద	లఅద
కృత	కత	కత	కద	కడ
* కర	కర	కర	కర	కల
వశే	వస	వస	వస	వశే
* మేష	మేస	మేస	మేస	మేశ
సారస	సారస	సారస	సారస	శాలశ
* వచన	వచన	వచన	వఅణ	వఅణ
పట్ట	పట్ట	పట్ట	పట్ట	పస్ట
అర్థ	అత్థ	అత్థ	అత్థ	అస్త
* వృక్షః	రుక్ఖో	రుక్ఖో	రుక్ఖో	లుక్ఖో

పై పదములను బరిశీలించినయెడల నాభాష లన్నియును నేకభాషాజాతము లని స్పష్టపడక తప్పదు.

పయిని నిరూపింపఁబడిన పట్టికలో పూర్వగుర్తించిన పదములకు సరియైన తెనుగు పదములును ఇతర ద్రావిడభాషాపదములనుగూర్చి పరీక్షించినచో భాషా సంబంధమును గుటుంబభేదమును స్పష్టపడగలదు.

---

21 పాఇఅ సద్దమహణ్ణవో॥ ఉపోద్ఘాతము, పుట. 15. (ఉద్ధృతము.)

తెలుగు	అరవము	కన్నడము	మళయాళము
కొండ	కున్రు	కొండ్	కున్ను,కున్న.
వెండి	వెళ్ళి	బెళ్ళి	వెళ్ళె
చే(యి)	సెయ్	కెయ్	చెయ్
గొఱియ(ఱ్ఱె)	కొఱె	కొఱె	కొఱ్ఱె
మాట	మాట్రు	మాతు	మాట్టు
మ్రాను	మరం	మర	మరం
చెట్టు	చెడి	గిడ	చెడి

పయిని నిరూపింప బడిన సంస్కృత ప్రాకృతపదములును, క్రింద నిరూపింపఁబడిన తెలుగు మొదలయిన ద్రావిడభాషా పదములును బరిశీలించినచో నవి రెండు భిన్న భాషలనుండి సంభవించిన మాండలికభేదము లనుట స్పష్టపడక తప్పదుగదా!

4. పైశాచీ భాష

ఆంధ్రరాజయిన శాతకర్ణికాలములోఁ బ్రతిష్ఠాన నగరమున నుండిన గుణాఢ్యుడు చేసిన శపథమును, అతఁడు వ్రాసినదని చెప్పఁబడిన బృహత్కథను గుఱించియు ముందే పేర్కొంటిని.

"సంస్కృతం ప్రాకృతం తద్వద్దేశ భాషాచ సర్వథా। భాషాత్రయ మిదం త్యక్తం యన్మనుష్యేషు సంభవేత్." అనుటచేత సంస్కృతమును ప్రాకృతమును దేశభాషయును మనుష్యులయందు గలవానిని త్యజింతుననియు, మనుష్యసంబంధము లేని భూతభాష, లేక పైశాచీభాష నుపయోగింతుననియు నుద్దేశము. పయిమూడిటియందును సంస్కృతము ప్రసిద్ధము. ప్రాకృతమనగా నేప్రాకృతమని మన మడుగవలసి వచ్చుచున్నది. ఆదేశములో గ్రంథరచన కుపయోగించుచుండిన గ్రంథస్థ ప్రాకృతభాష యని యర్థము. హాలునికాలములోనిదయిన సప్తశతి (సత్తాసై) యను గ్రంథము మనకు లభించుచున్నది. ఆ గ్రంథము అనేకులయిన కవులచే వ్రాయంబడిన పద్యములకూర్పు. కావున నాకాలమున బహుళముగా గ్రంథరచనమున కుపయోగించుచుండిన భాష సప్తశతిలోని భాషయే యనవచ్చును గదా! అది మాహారాష్ట్రి)యనెడు ప్రాకృతమే. ఈమాహారాష్ట్రి)కే 'ప్రాకృతము' అను నామము రూఢమయినట్లు తెలియవచ్చుచున్నది. దండి తన కావ్యాదర్శమున మహారాష్ట్ర దేశాశ్రితమయిన భాష ప్రకృష్టమయిన ప్రాకృతమని నిర్వచించెను.[22]

22. మహారాష్ట్రాశ్రయాం భాషాంప్రకృష్టం ప్రాకృతంవిదుఃl సాగరఃసూక్తి రత్నానాం సేతుబంధాది యన్మయమ్॥ (1-34) కావ్యాదర్శము.

కావున గుణాఢ్యుని వచనముగాఁ జెప్పఁబడిన పై శ్లోకములో ప్రాకృతమనగా మాహారాష్ట్రీ ప్రాకృతమని భావము. పైఠానునగరమే తరువాతను మహారాష్ట్రీ పభ్రంశ జాతమయిన 'మరాఠీ' భాషా కావ్యములకును గేంద్రస్థానమయి యొప్పుచుండినది. ఇఁక నా శ్లోకములో నాతఁడు వచించిన దేశభాష యెయ్యది యను ప్రశ్నకు సమాధానము చెప్పవలయును. అది సంస్కృత ప్రాకృతము (మహారాష్ట్రీ ప్రాకృతము)లకంటె భిన్నము గావలయుననగదా! సంస్కృత ప్రాకృతముల నెడి పదములనేగాక 'దేశభాష' యను పదమును ప్రాచీనకాలమునుండియు ననేకులు ఉపయోగించియుండిరి. మహాభారతము, భరతుని నాట్యశాస్త్రము, వాత్స్యాయనుని కామసూత్రము మొదలగు ననేకగ్రంథములయందు దేశభాషా ప్రశంస చేయఁబడినది.[23]

విక్రమశకము తొమ్మిదవ శతాబ్దమునకుఁ జేరినదని లెక్కింపఁబడిన 'కువలయ మాలాకథ' అను ప్రాకృతకావ్యములో పదునెనిమిది దేశభాషలును ఆ భాషల పేళ్ళును ఉదాహరింపఁబడినవనియును తెలియవచ్చుచున్నది.[24] బాణుడు తన హర్షచరిత్రలో (8-వ శతాబ్దము క్రీ॥ వె॥) భాషాకవి యనుచోటితో దేశభాషా కవిని జేర్చినట్లు ముందుదాహరించియున్నాను.

ఈ దేశభాషా శబ్దమును భిన్నకాలములలో నుపయోగించిన పలు గ్రంథకర్తలు ముద్దేశముచొప్పున నేకభాషా విశేషమే ఉద్దేశింపఁబడినదని యర్థము గాదు. వారివారి కాలములలో నాయా దేశములయందు గ్రంథస్థవ్యవహారమునకు భిన్నముగాఁ బ్రజలచే వాడఁబడుచుండిన దైనిక వ్యవహారోపయోగి భాష యని యర్థము చెప్పవలయును. ఆ యర్థముచొప్పున ప్రాకృతములు దైనికవ్యవహారములోనుండినప్పుడవియే దేశభాషలు. ప్రాకృతములు గ్రంథస్థములయి యపభ్రంశ

---

23. నానాచర్మభిరాచ్ఛన్నా నానాభాషాశ్చ భారత, కుశలా దేశభాషాసు జల్పన్తోన్యోన్య మీశ్వరాః॥ మహాభారతము. శల్యపర్వ. 46-103.

"అతఊర్ధ్వం ప్రవక్ష్యామి దేశభాషా వికల్పనమ్." } నాట్యశాస్త్రము
"అథవా శ్రవణతఃకార్యా దేశభాషా ప్రయోక్తృభిః." } 17, 24, 46.

"నాత్యంతం సంస్కృతేనైవ నాత్యంతం దేశభాషయా। కథాం గోష్ఠీషుకథయన్ లోకే బహుమతో భవేత్॥ కామసూత్రము 1-4, 50" అట్టారస విహి ప్పగార దేసీ భాసా విసారవీ. అట్టారస దేసీ భాసా విసారయా (జ్ఞాతధర్మ కథానూత్ర) అట్టారసదేసీ భాసా విసారయా (విపాకశ్రుత) అట్టారస దేసీ భాసా విసారవీ (ఔపపాతికసూత్ర) అట్టారస విహ దేసి ప్పగార భాసా విసారవీ (రాజప్రశ్నీయ సూత్ర.)

24. చూ॥ వ్యాససంగ్రహము (గిడుగు) పంచాగ్నుల ఆదినారాయణశాస్త్రిగారు (ప్రాకృత గ్రంథకర్తలూ ప్రజాసేవాను.)

ములు మాత్రమే వాడుకలో నున్నప్పు డవినే దేశభాషలని మన మూహింప వలయును. కాబట్టి సోమదేవసూరివ్రాసిన పై శ్లోకములోని యభిప్రాయము గుణాఢ్యుని కాలములోని యవస్థను సరిగ నిరూపించుచుండినదని మన మొప్పుకొనినచో నందలి దేశభాషాపదమునకు సంస్కృతము, మహారాష్ట్రీ ప్రాకృతముగాక మహారాష్ట్రీ దేశమున సంభవించి వాడుకలో నుండిన యపభ్రంశవిశేషమనియే యర్థముచేయక తప్పదు.

కాగా నాతడు వ్రాసిన పైశాచిభాష దేది యను ప్రశ్న మిగిలియున్నది. పైశాచిభాషను గుఱించి సోమదేవసూరి గ్రంథములోని కథనుబట్టి చూడగా నయ్యది పిశాచముల భాషయనియు గుణాఢ్యుడు దానిని రక్తమునే మసిగా వల్ల కాటిలో రచించెననియుఁ దేలుచున్నది. పిశాచములనగా దయ్యములు లేక భూతములు అనిగదా భావము. కావునసే శపథమునుగూర్చిన శ్లోకములలో "మను ష్యేషు సంభవేత్" అని దేది మనుష్యులలో సంభవించునో అభాషను బరిహరించి అని చెప్పియున్నాడు. కావున నిది మనుష్యభాషకాదని భావము. ఈ గ్రంథమును శ్రీశాతవాహనమహారాజునకు వినిపింపఁబోవగా నాతఁడు విజ్ఞానమదముచే నద్దానిని నీరసమయిన పిశాచ[25]భాషయని నిరసించినట్లు తేలుచున్నది. తఱువాత గుణాఢ్యుడు నిరాశుఁడై యాకథను శిష్యులకుఁ జదివి వినిపించి యొక్కొక్క పత్రమును నిప్పులో వేసెననియు దెలియువచ్చుచున్నది. ఒక లక్షశ్లోకముల కథ మాత్రము మిగిలినది.

ఇట్లు నశించిన బృహత్కథను సంగ్రహముగా సంస్కృతమున ముగ్గురు రచియించిరి. బుద్ధస్వామి రచించిన బృహత్కథాశ్లోకసంగ్రహము. ఇది నేపాళ దేశమునుండి సంపాదింపఁబడినది. ఇది బృహత్కథానువాదక గ్రంథములలో నెల్లను ప్రాచీనమని పండితుల యభిప్రాయము.[26] రెండవది క్షేమేంద్రుడను నాతఁడు వ్రాసిన బృహత్కథా మంజరి. ఇతడు కాశ్మీరదేశపు రాజయిన అనంతుని కాలములో (1029-1064 క్రీ॥ వె॥) నుండినవాడు. సోమదేవసూరి యను నతడును, బయిదేశమునసే పయిప్రభువు నాస్థానమునసే యుండినవాడు. ఈతఁడే కథాసరిత్సాగర మనుపేర సంస్కృత శ్లోకములలో బృహత్కథను వ్రాసి యున్నాడు. కీ॥ శే॥ శ్రీ వేదము వెంకటరాయ శాస్త్రులవారు తెనుగున గద్య

25 పిశాచభాషాం తాంశ్రుత్వాతే చదృష్ట్వా తథాకృతీ। విధ్యానుదేన సానూ కుం స రాజైవ మభాషత, ప్రమాణం సప్తలక్షాణిపైశాచం నీరసం వచః। శోణితే నాక్షరన్యాసో ధిఙ్మిశాచ కథా మిమామ్॥ కథా సరిత్సాగరము. లిసర్వే వా. I. 108-110.

26. Classical Sanskrit Literature By M. Krishnamachariar. 412-422. Essay on Gunadhya and Brihatkatha By Prof. Felix Lacote. 1-45. P.

రూపమున దీనిలో గొంతభాగమును రచించియున్నారు. సోమదేవుడు మూలమున నెట్లున్నదో అట్లే వ్రాసితినని చెప్పియున్నాడు.[27] అనగా నాతడు పైశాచీభాషా గతమయిన మూలకథను జూచియే వ్రాసియున్నాడని స్పష్టముకదా!

ఈ బృహత్కథకు నుత్తరహిందూస్థానపు సంస్కృత సారస్వతములోఁ జాలప్రశస్తిగలదు. కాళిదాసుడు తన మేఘసందేశములో ఉదయన కథాకోవిదులయిన గ్రామవృద్ధులని వ్రాసియున్నాడు. ఈ ఉదయనకథ బృహత్కథలోనిదే. బాణుడు బృహత్కథను హరలీలవంటిదని స్తుతించినాడు.[28] సుబంధుడు బృహత్కథను బేరొక్కనెను. దశరూపక కర్తయయిన ధనికుడు బృహత్కథను బేరొక్కనియున్నాడు. 6వ శతాబ్దములో నుండిన దుర్వినీతుఁడను రాజు బృహత్కథను నొకానొక తామ్రశాసనములోఁ బేరొక్కనెను. ఇట్లనేకవిధముల ననేకులచే భాగ్యస్తుతిగని వాల్మీకి వ్యాసులతో సమానుడుగా గోవర్ధనునిచే స్తుతింపఁబడిన గుణాఢ్యుని బృహత్కథ చాల గొప్పదనుటలో సంశయములేదు. అట్టి బృహత్కథను వ్రాసిన గుణాఢ్యుఁడాంధ్రరాజగు శాతవాహనుని ముఖ్యపట్టణమయిన ప్రతిష్ఠానపురమున జనించెను. నేపాలమాహాత్మ్యమను కథనుబట్టి యాతడు నేపాలదేశమునకుఁ బోయి యచ్చట తపస్సు చేసెనని తెలియుచున్నది.

పయివృత్తాంతమునుబట్టి తేలినదేమనగా నాంధ్రపురములోఁ బుట్టిన గుణాఢ్యుఁడొకానొక కారణమున నేపాలదేశమునకుఁబోయి సంస్కృత ప్రాకృత దేశభాషలు గాక యితరమయిన పిశాచభాషలో బృహత్కథను వ్రాసి తేగా శాతవాహన రాజాజ్ఞనిదర్శింపమును దిరస్కరించెను. ఆ గ్రంథమునకుఁ బ్రచారము కాశ్మీర నేపాళదేశములనే యధికము. ఏలయనగా నా గ్రంథమును మూలముగా గొని వ్రాయఁబడిన మూఁడు గ్రంథములును ఆ రెండుదేశములలోనే బయల్వెడలినవి. ప్రతిష్ఠాపురమున దానికిఁ దిరస్కారమేగాని పురస్కారము కలుగ లేదు. ఈ పైశాచీభాష పిశాచములు వాడినదనియు మనుష్యులు వాడునది గాదనియు ననుట యసంగతము. ఎక్కడనో యొకెక్కడ జనులు మాటాడుచుండినదియే గావలయు. కాశ్మీరనేపాళ దేశములకుఁ బయిగ్రంథముతోడను దత్కర్తతోడను సంబంధము గలిగినట్లు నిశ్చయముగావున నా భాషకును నాదేశములకును సంబంధముండి యుండవలయునని యూహించుట సులభము.

ఈ పిశాచభాషను గఱించి యితరు లేమిచెప్పిరో పరిశీలించి వారి యభిప్రాయములను బయిగుణాఢ్యునికథవలనఁ దేలిన సారాంశముతోఁ బరిశీలించి సమ

---

27. యథామూలం తథైవైతన్నమనాగప్యతిక్రమః, ఔచిత్యాన్వయరక్షా చ యథాశక్తి విధీయతే. 28. సముద్దీపితకందర్పా కృత గౌరీప్రసాధనా, హరలీలేవ నో కస్య విస్మయాయ బృహత్కథా॥ హర్ష చరిత్ర. ఉపో.

న్వయ పఱుపవలయును. సర్ జార్జి గ్రియరుసనుగారు నేటి హిందూస్థానమున కుత్తర మున మాటాడు కొన్ని భాషలు పిశాచభాషలనియు నవి 'దరద' దేశమున మాటాడుచున్నారనియు వానికి 'దర్దికు' భాషలని పేరిడితి మనియు వ్రాసి యున్నారు.[29] ఆదేశభాగములలోనుండిన జనులనే పూర్వులు పిశాచములని చెప్పుచుండిరనియు వారి భాషనుండి యపభ్రంశములుగా నేర్పడిన నేటి వ్యావహారిక భాషలకే పిశాచభాషలు పేరనియు వ్రాసియున్నారు. దర్దిస్థాన మనంబడిన యాప్రదేశము, గిల్గితు, కాశ్మీరము, కొహిస్తాను, కాఫీరిస్తాను, చిత్రాలు అను భాగములను గూడియున్నది. ఈ ప్రదేశము లన్నియును హిందూస్థానమునకుఁ బశ్చిమపార్శ్వమున నుత్తరపుగొన నున్నవి. సమీపముననున్న దేశభాషలను బరిశీలింపగా నీ భాషలు ప్రాచీనకాలమున పంజాబునంతటను వ్యాపించి నేపాళ దేశము వఱకునుండి నట్లు తేలుచున్నదనియు వానిప్రచారము కాలక్రమమున నశించినదనియు వ్రాసియున్నారు. కాఁబట్టి పయిగుణాఢ్యుని కథతో వారి యభిప్రాయము సమన్వయపడియే యున్నది.

ప్రాచీనులయిన సంస్కృతాలంకారికులును బ్రాకృత వ్యాకరణకర్తలును పైశాచీభాషను బేర్కొనిరి. ప్రాకృత ప్రకాశమునందును ఆచార్యహేమచంద్రుని ప్రాకృత వ్యాకరణమునందును షడ్భాషాచంద్రిక ప్రాకృత సర్వస్వము మొదలయిన వ్యాకరణ గ్రంథములందును, రుద్రటుడు, వాగ్భటుఁడు మొదలగు నాలంకారికులచేతను నీ భాష యుదాహరింపఁబడినది. ఆలంకారికు లీ భాషను భూతభాషితమనియు, నాటకాదులలోఁ బిశాచములు, రాక్షసులు మొదలయిన పాత్రల కుపయోగింప నగుననియు వ్రాసిరి. షడ్భాషా చంద్రికాకారుడు[30] పిశాచ దేశములను బేర్కొనెను. మార్కండేయుఁడు తన ప్రాకృతసర్వస్వమునందుఁ బ్రాకృత చంద్రికలోని వచనము నుద్ధరించి పైశాచీ భాష 11 విధములని వచియించిన దానిని ఖండించి పైశాచీభాష త్రివిధమనియు నయ్యది, కైకయము, శౌరసేనము, పాంచాలము నని సిద్ధాంతపరచెను.[31] ఇదియు బైదానితో సరిపోవుచున్నది. ప్రాకృత చంద్రికాకారుడు చెప్పిన వాక్యములోని దేశము లొకదాని కొకటి దూరముగా నుండుటచేతను నందలి ప్రాకృతములకును పిశాచభాషకుఁ

29. లి. సర్వే. వా. I పుట. 108—114. 30. పాండ్యకేకయవాహ్లీక సహ్యనేపాల కుంతలాః, సుధేష్ణభోజగాంధార హైవకన్నోజనాస్తథా। ఏతే పిశాచదేశాస్స్యుః॥

31. ప్రాకృతచంద్రిక "కాంచీదేశీయ పాండ్యేచ పాంచాలంగౌడ మాగధమ్। వ్రాచడం దాక్షిణాత్యంచ శౌరసేనంచ కైకయమ్। శాబరం ద్రావిడంచైవ ఏకాదశ పిశాచజాః" కైకయం శౌరసేనం చ పాంచాల మితి చ త్రిధా। పైశాచ్యః॥ ప్రాకృత సర్వస్వము.

జెప్పిన లక్షణములకును జాలభేద ముండుటవలనను నాతని యభిప్రాయము సరికాదని చెప్పక తప్పదు.

ఇట్టి పైశాచీభాషతో దెనుగున కెట్టి జన్యజనక భావముగాని యభేదముగాని కలుగుట యసంభవమని చెప్పనక్కరలేదుగదా! ఆంధ్రరాజగు శాతకర్ణి పాలించిన ప్రతిష్ఠాన నగరమున గుణాఢ్యుడు జనించుటవలనను నేటి తెలుగుభాష కాంధ్రమని పేరుండుటచేతను పైశాచీభాషకును దెనుగునకును సంబంధము గలదని భ్రాంతికలుగుట కవకాశముండును. మాహారాష్ట్రీ ప్రాకృతమునకును నేటి మరాఠీకిని స్థానమయిన ప్రతిష్ఠానమునకును నేటి తెనుగుదేశమునకును సుమారు రెండు వందలమైళ్ళ దూరమున్నది. భాషాస్వరూప స్వభావములలో నెట్టిసోదర భావమును నిరూపించుటకు వీలులేదు.

5 తెనుగునకును సంస్కృతప్రాకృతములకును జన్యజనకభావ సంబంధము లేదు

ఈ విషయమునుగురించి యింతకుముందే కొంతవిమర్శనము చేయంబడినది. ఆంధ్రదేశములో లభించిన ప్రాకృతశాసనములలో నుండిన భాషయును నయ్యది యెట్లు తెనుఁగునకు మాతృకకాఁజాల దను విషయమును గొంత వివరించితిని. తెనుఁగు ప్రాకృతజన్యము కాదనుటకుఁ గల యుక్తుల నీ క్రిందఁ గ్రోడీకరించుచున్నాను.

(1) తెనుగులోఁగొన్ని ప్రాకృతభవములును ప్రాకృతసమములు నున్న ట్లెల్లరును నంగీకరించిన విషయమే. అవి యెట్లు వచ్చియుండు ననువిషయమును ముందు జెప్పినవానినిఁ బట్టి యూహింపనగును. ఏనుఁ ప్రాకృతమునుండి పదము లెట్లెట్లు వచ్చినవను విషయము మున్ముందు తెనుగు శబ్దజాలమును గూర్చి వివరించునప్పుడు తెలుపఁబడును. ఇట్లు నిశ్చయింపఁబడిన తద్భవములు పోగా మిగిలిన దేశ్య శబ్దజాలము, దైనిక వ్యవహారోపయోగమునకు వలసినట్టి పదములగు ప్రాథమిక సంఖ్యావాచకములు, సంబంధబోధక పదములు, క్రియలు అగునవి తెనుగున మిగిలియుండుటచేతను, వానికిఁ ప్రాకృతమూలములు చూపించుటకు వీలులేకుండుటచేతను, నయ్యవి తెనుగున సిద్ధములనక తప్పదు. కాఁబట్టి శబ్దప్రకృతుల విషయమున తెనుగునకును ప్రాకృతములకును జన్యజనక భావముగాని సోదరభావముగాని యంగీకరింప వీలులేదు.

(2) తెనుగునందలి నామవిభక్తి ప్రత్యయములు స్వతంత్రములయిన తెనుగు పదములుగానేయుండి కాలక్రమమునఁ దమ స్వాతంత్ర్యమును దొఱఁగి ప్రత్య

యత్వమును మాత్రమే పొందియుండుట స్పష్టముగా నిరూపింపవచ్చును. ఇట్టి ప్రత్యయములకును, ప్రాచీన వైదికకాలమునందు వాడుకలోనుండి నాటి ప్రాకృతములలోను, సంస్కృతమునను, నీషత్తయిన రూపభేదముతో నుండిన ప్రత్యయముల వికారములుగావచ్చి ప్రాకృతములోఁ గనుపట్టుచుండిన ప్రత్యయములకును, సంబంధమేమియు లేకుండుటచేత తెనుగునకును సంస్కృత ప్రాకృతములకును జన్యజనక సంబంధము లేదు. ఈ విషయము తిరిగి తెనుగు ప్రత్యయముల చరిత్రము విచారించునపుడు వివరింపఁబడును.

(3) ప్రాకృతమునందలి ధాతువులను వేఱుగా నిరూపించి సంస్కృతమునందువలె లకార ప్రక్రియ నేర్పఱుచుటకంటె సంస్కృత క్రియారూపములనుండి ప్రాకృత రూపములను గల్పించుటయే యుక్తము. ఏలన తిజన్త సిద్ధరూపములు వాడుకలో నుండినవి భిన్నభిన్నమార్గముల రూపాంతరములు పొందియుండుటచే నాప్రాథమిక సంస్కృత ధాతురూపములనే వైయాకరణు లంగీకరింపవలసి వచ్చెను. 'భవతి' యను సిద్ధరూపమునుండి కాలక్రమమున 'హవది' 'హ వ ఇ' 'హోఇ' ఇత్యాది రూపములు భిన్నభిన్న దేశములలో నేర్పడినవనుటయే లెస్స. కావున వానికన్నిటికిని నొక్క ధాతుకల్పనమును తిజన్తప్రక్రియయుఁజేయుట సులభముగా సందర్భపడదు. అట్లుచేసిన ప్రయత్నముల కృతకత్వము స్పష్టమే. ఏ ప్రాకృతమును బరీక్షించినను నయ్యాది యట్టిరూపములతోనే యున్నట్లు స్పష్టపడుచుండును. తెనుఁగట్లుకాక తనంతట తానేర్పడి వ్యాకరింపఁబడి యుండుటచేత వైయాకరణాంగీకృతము లయిన ధాతురూపములు స్పష్టముగా గనుపట్టుచునే యుండును. 'వచ్చుచున్నాడు' మొదలయిన వర్తమానాదికరూపములను బరిశీలించిన నందు ధాతువు 'వచ్చు' అని స్పష్టపడును. అట్టి యీ ప్రాకృతాంధ్రములకు జన్యజనకభావముగాని సోదరభావముగాని పొసగదు.) ఇంక సంస్కృతమునందలి ధాతువులను బేరొక్కాని తెనుగునందలి ధాతువులలో యత్కించిద్వర్ణసామ్యము గల వానిని వేఱుపఱచి జన్యజనక భావమును నిరూపింపఁ బ్రయత్నించుట గూడ నొకమార్గమే కాని యిది భాషాస్వభావమునకు విరుద్ధము. ప్రాకృతభాషలను పరీక్షించుటవలనను, తెనుఁగు మొదలయిన భాషలలోని తద్భవములను బరీక్షించుటవలనను, మనము తెలిసికొనిన దేమనగా వ్యవహారములో నుండిన సిద్ధరూపములైన 'భవతి' 'రామస్య' మొదలగు వానివంటి రూపములను వాడుటలో నపభ్రంశము లేర్పడి క్రొత్తభాషలు పుట్టునుగాని ధాతుమాత్రములనుండి గాదనుట. తెనుగునందు 'పెరుగు, విరుగు, వెదకు, పలుకు' మొదలయిన 'కు' 'గు'లు అంతమందుగలధాతువు లనేకములు గలవు. ఈ 'కు, 'ంగు' లను 'కృ' ధాతు వికారములుగా భావించి యీ 'కృ' ధాతువే యితర సంస్కృతధాతువులతో సమ్మేళన

మయి తెనుగు ధాతువులు పుట్టి నవచ్చునని ఆంధ్రభాషాచరిత్రకారుని మతము. యుమ్ + క్త = ఈఁకు. కృశ్ + క్త = కెలఁకు; స్త్ + క్త = తొలకు; ఈ విధమయిన యభిప్రాయమున విచారణీయమయిన యంశమొక్కటి; సంస్కృతమునందలి ధాతువులను వైయాకరణులు క్రియారూపముల సమానాంశములనుండి కల్పించిరి. భాష ధాతురూపమునమాత్ర ముండినకాలములో నవి యుపయోగింపఁబడుచుండగా వానిని విని తెనుగువారు గ్రహించిరని మనము తలంపవలయును. లేనిచో నా ధాతువులు ధాతుమాత్రమున తెనుఁగులోనికి రావుగదా! వైదిక సంస్కృతముకంటెను దానికి మూలమయిన ఐరోపీయ సంస్కృత మూలరూప మగు భాషకంటెను నెప్పుడో యెంతకాలమునకు ముందొయుండిన ధాతురూపము లను మిక్కిలి యర్వాచీనమగు తెనుగు గ్రహించినదని చెప్పుటకు వలనుపడదు గదా! అత్యంత ప్రాచీనకాలమున అనగాఁ జరిత్రమునకును ఊహకును నందనికాల మున నెల్లభాషలును నేకాచ్‌ద్వ్యచ్ ధాతురూపములుగా నుండెనేమో యను వాద మొకటి కలదు. అట్టిస్వరూప మొకప్పుడు సంస్కృతమున కుండిన నుండవచ్చునని యంగీకరించినను గూడ నది యెంత ప్రాచీనకాలమున నుండెనో గూడ నూహ కందనిది. అట్టి ధాతువులనుండి మిక్కిలి యర్వాచీనములయిన తెనుఁగు ధాతువు లేర్పడినవని యూహించుటకు మార్గములేదు. ఇది చారిత్రక పద్ధతిగాదు. ఒకరూపమునుండి మఱియొకరూపమును బుట్టించునప్పుడు నడుమనుండురూపము లెట్లుండినవో వానినన్నిటిని గూడ నిరూపింపవలెను.

ధ్వనులలో నేవోకొన్ని యాదృచ్ఛికసాదృశ్యము లన్నిభాషలయందును గనుపట్టవచ్చును. అంతమాత్రమున జన్యజనక భావ మంగీకరించుటకు వీలులేదు.

(4) తెనుగునందలి కృత్తద్ధిత ప్రక్రియకును సంస్కృతమునందలి కృత్తద్ధిత ప్రక్రియకును సంబంధమే లేదు. అందు రూపములు కలుగు పద్ధతులకును నిందు రూపములుగలుగు మార్గములకును సామ్యముగాని జన్యజనక భావముగాని కనుపట్టదు. సంస్కృతమునందలి కృత్తద్ధిత సిద్ధరూపములకు వికృతులు ప్రాకృతమునందలి శబ్దములు. తెనుఁగురూపములు తెనుఁగుధాతువులనుండి తెనుగు ప్రత్యయములు చేర్చుటచే నేర్పడినవి. సంస్కృతమునందలి ప్రత్యయము లనేకములు, భిన్నార్థము లేర్పడుటకు భిన్నప్రత్యయములు చేర్పఁబడుచుండును. సంస్కృతవ్యాకరణములోనున్న కృత్తద్ధిత ప్రణాళిక చాల విశాలమయినది. తెనుగు వ్యాకరణములోని దత్యల్పము. దానికిని దీనికిని సామ్యములేదు.

(5) సమాసరచన — సంస్కృతమున దీర్ఘసమాసరచన గలదు. అనేకపద బహుళమయిన సమాసములు అనేకములుగా ప్రయోగింపఁబడినవి. తెలుగు సమాసము లత్యల్పపద ఘటితములు. సంస్కృతమునందలి సమాసాంత శాబ్దములు

తెనుగున లేవు. తెనుఁగుననున్న కొన్ని సమాసములలో సమాసాశ్రయ విధులున్న వని కొందఱు వైయాకరణులు నిరూపింప యత్నించిరిగాని యది కేవల సంస్కృత వ్యాకరణసంప్రదాయ జ్ఞానమువలనఁ గలిగినదే.

(6) సంస్కృతమునందలి యేఁడు విభక్తుల విధానము తెనుగునఁ బ్రవేశించి నది. కాని యది తెనుగుభాషయొక్క స్వభావముతో నతుకదు. తెనుఁగున కంత కంటె భిన్నమును సంశ్లిష్టమును నగు విభక్తి ప్రణాళిక యుక్తియుక్తముగా నుండును. ప్రాకృతమునందే సంస్కృతమునందలి వచనవిభక్తి వ్యవస్థ వైశాల్యమున సన్నగిల్లినది.

(7) సంస్కృతమునందలి వాక్యరచనమునకును తెనుఁగునందలి వాక్యరచన కును జాల స్వాతంత్ర్యమును నిరూపించు భిన్నతగలదు. సంస్కృతమునందలి కారక సంబంధమంతయునుఁ తెనుగునకుఁ జొరదు. సంస్కృతవాక్యముకంటెఁ తెనుగు వాక్యము చాల నల్పమయినదియు భిన్నమయినదియు నగు నిర్మాణముగలది.

(8) ధ్వనులవిషయమున సంస్కృత ప్రాకృతములకును తెలుగునకును జాలభేదమున్నది. తెనుగున ఒత్తక్షరములు (మహాప్రాణములు) లేవు. సంస్కృత మునను ప్రాకృతమునను నవి మిక్కిలి బహుళము. తెనుగునందు హ్రస్వము లయిన 'ఎ' 'ఒ' 'చే' 'జే' 'ఱు'లు గలవు. సంస్కృతమున నయ్యవి లేవు. ప్రాచీన వైదిక సంస్కృతముననే దానికి మూలమయిన భాషలోలేని 'ట' వర్గము హిందూ దేశములో నవ్యముగా గలిగినది. ఇతర ద్రావిడభాషలనుబట్టియుఁ తెనుఁగును బట్టియుఁ బరిశీలింపగా నీమూర్ధన్యాక్షరములు తెనుగునకు స్వాభావికములని తేలు చున్నది. 'ఎ' 'ఒ' 'ఐ' 'ఔ' 'చే' 'జే'లు ప్రాకృతమున నున్న వను టలో భిన్నాభిప్రాయములు గలవు. ఉండినను నయ్యవి యందు ఏర్పడియుండ వచ్చును. ఆశ్చర్యమున కీ ద్రావిడభాషా సాహచర్యము హేతువయి యుండిన నుండవచ్చును. కావున నీభాషలకు జన్యజనకభావము నంగీకరించుటకు వీలులేదు.

(9) సంధి విషయముననుఁ తెనుగునకును సంస్కృత ప్రాకృతములకును సామ్యములేదు. సంస్కృతమున సంధి పలువిధములు. అందు పదగతమయిన యచ్చుయొక్కరూప మల్లే నిలువవలయునను పట్టుదలలేదు. (Agglutinative) సంయోగాత్మకమయిన తెనుగు మొదలగు ద్రావిడభాషలలో పదమునందలి యచ్చు లల్లేయుండుట మిక్కిలి సాధారణము. ప్రాకృతపదములు సంస్కృతమునందలి సిద్ధ సంధితో నల్లే మాఱివచ్చినవి. కావున నందది గనుపట్టును. తెనుగున నట్టిదిలేదు.

(10) తెనుగునందలి తిఙ్వ్యక్తులు కేవలమును సర్వనామములే యనియు నట్టివి విశేషముగా రూపపరిణతి నందలేదనియు సులభముగాఁ దెలియుచునే యుండును. సంస్కృతమునం దట్టి స్వరూపము మిక్కిలి ప్రాచీనకాలముననే మఱుగు

పడిపోయినది. ఇంతియగాక యందలి తిఙ్విభక్తులకును తెనుగు తిఙ్విభక్తులకును జన్యజనకభావమును శంకించుటకు వీలులేదు. ఏలయన నందలి సర్వనామములు తెనుఁగులోని సర్వనామములకంటె భిన్నములు. ప్రాకృతమునందు సంస్కృతములోని తిఙ్విభక్తులు మజీయు నరిగిపోయి రూపాంతరమును బొందినవి. భవతి—హవది—హవఇ—హోఇ. తెనుగు 'వచ్చుచున్నాడు.'

(11) సంఖ్యావాచకములు. సర్వనామములు. ఇవి యేభాషకయినను ప్రాథమికములు. ఇవియే భాషకు వెన్నెముక. అట్టివి తెనుఁగున సంస్కృతములోనివానికంటె భిన్నములు; స్వతంత్రములును. ఇంక ప్రాకృతమునందు సంస్కృతపదముల యపభ్రంశరూపములు గనుపట్టుచుండ వానితోఁ దెలుగులోని పదములు భిన్నములని చెప్పనక్కరలేదు. సంస్కృత ప్రాకృతములలోనున్న సంఖ్యావాచక భవములయిన రూపములు తెనుగున గొన్ని లేకపోలేదు. కాని యవి తక్కిన తత్సమ తద్భవములతోడివే గావున జన్యజనక భావమునుగాని సోదరభావమునుగాని యీ భాషలకుఁ దెనుగుతో నిరూపింప సమర్థములుగావు.

(12) క్రియలయొక్క కాలములు, లకారప్రక్రియ మొదలగునవి సంస్కృతమునందు విశాలము. వైదిక సంస్కృతమునందు విశాలతరము. తెనుగునందు ప్రక్రియ మిక్కిలి సంకుచితము. ప్రణాళిక, విభజన మొదలగునవి యత్యల్పమును సంస్కృతముకంటె భిన్నమును. ఈరెండింటికిని జన్యజనక భావమును నిరూపించుటకు వీలులేదు.

(13) ఊనిక, స్వరము. వైదిక సంస్కృతమున స్వరవైశిష్ట్యముగలదు. ఈస్వరభేదము పాణినీయ సంస్కృతముయొక్క లక్షణమునందు దిఙ్మాత్రము గనునట్లును. ఇప్పటికి సంస్కృతోచ్చారణ మా యా దేశములనుబట్టియు మారుచుండును. ప్రాకృతములో నెట్టియూనిక యుండెనో నాటి నిర్వచనము లేమిం జేసి తెలియ యరాదు. నేటి తృతీయ ప్రాకృతములును వ్యవహారస్థములునైన హిందూస్థానీయ భాషలలోని యూనికనుబట్టి వైదిక సంస్కృతమునఁదలి స్వరవైశిష్ట్య మెట్లు పరిణతమయినది యను విషయము నూహింపవచ్చును. తెనుగు మొదలగు ద్రావిడ భాషలలోని యూనికకును ప్రాకృతజన్య భాషలలోని యూనికకును స్వభావమున భేదము గలదు గావున వానికి జన్యజనక భావమును నిరూపింప వీలులేదు.

(14) శబ్దముల లింగవిషయమునను తెనుగు మొదలగు ద్రావిడ భాషలకును సంస్కృత ప్రాకృతములకును భిన్నతయు స్వతంత్రతయు గలదు.

పయివిధములయిన భేదములుండుటచే సంస్కృత ప్రాకృతములకునుఁ దెనుఁగు మొదలగు ద్రావిడ భాషలకును జన్యజనక భావముగాని సోదరభావముగాని నిరూపింప వీలులేదు. కాని యీ భాషలు చాలకాలము సరిహద్దుదేశముల

వాడఁబడియుండుటచేతను వెనుక ప్రకరణములలో నిరూపింపఁబడిన యితర కారణములచేతను సంస్కృతప్రాకృతములయొక్క ప్రభావమువలన దెనుగు మొదలగు ద్రావిడ భాషలలో ననేకములయిన మార్పులు కూర్పులు గలిగియున్నవని నిరూపింపవచ్చునుగాని వానివలన జన్యజనకభావమును సాధింప వీలుగాదు.

పయిని నిరూపించిన సారాంశములు మున్నుం దాయాప్రకరణములలోఁ జరిత్రాత్మకముగాను బరిణామప్రదర్శనముగాను సోదాహరణముగాను సిద్ధాంత పఱుపఁబడుచునే యుండును.

II నన్నయకుఁ బూర్వపు తెలుఁగు

1. ఆధారములు

నన్నయకుఁ బూర్వమనఁగా క్రీ॥శ॥ 1022 వ సంవత్సరమునఁ బట్టాభిషిక్తుఁడయి భారతరచనాకారకుఁడయిన చాళుక్య రాజరాజనరేంద్రునకుఁ బూర్వకాలమని యర్థము. నన్నయ నాదరించిన తూర్పుచాళుక్యరాజవంశము తెనుఁగుదేశమున క్రీ॥ శ॥ 615 వ సంవత్సరమునఁ గుబ్జవిష్ణువర్ధనునితో నారంభమయినది. ఈ చాళుక్యవంశజులకు ముందుఁ దెనుఁగుదేశమును బాలించిన రాజులచరిత్రమును, నాకాలమునందలి శాసనములనుబట్టి తెనుఁగుయొక్క స్థితియును ముందుప్రకరణములో సప్రమాణముగ నిరూపించితిని. తూర్పుచాళుక్యవంశమునకు మూలపురుషుఁడైన కుబ్జవిష్ణువర్ధనునికిఁ బూర్వులయిన చాళుక్యులు 'బాదామి' యను నగరమును బాలించుచుండిరి. ఈ బాదామినగరము నేటి గదగనుండి షోలాపురము పోవు నినుపదారిలో గదగనుండి 41 మైళ్ల దూరములో నొక స్టేషనుగా నున్నది. ఇప్పుడిది ప్రాముఖ్యము లేని ప్రదేశము. దీనికే పూర్వము 'వాతాపి' నగరమని పేరుగలదు. ఈ ప్రాచీనచాళుక్యులలోఁ బ్రభుఁడయిన చారిత్రకపురుషుఁడు మొదటి జయసింహుఁడు. ఇతఁడు పాలించినకాలము క్రీ॥ శ॥ 500 (సుమారు). బిల్హణుఁడు వ్రాసిన విక్రమాంకదేవచరిత్రమున నీవంశము నుత్పత్తివ్రాయఁబడినది.[1] బ్రహ్మయొక్క చుళుకమునుండి (పుడిసిలినుండి) హారీతుఁడనియు, మానవ్యుఁడనియు నిరువురు వీరు లుద్భవించిరనియు వారిప్రధాననగర మయోధ్యయనియు నచ్చటినుండి వారు దక్షిణదేశమునకు వచ్చిరనియు నందుఁ జెప్పఁబడినది. తాము హారీతపుత్రులమనియు, మానవ్యసగోత్రులమనియుఁ దమ శాసనము లన్నిటి

1. భండార్కరుగారి దక్షిణహిందూదేశచరిత్రము. పుట 66-67.

యందును వీరు చెప్పికొనియున్నారు. రాజరాజనరేంద్రుని కోరుమిల్లి శాసనము లోనిదని వీరేశలింగముపంతులుగారు తమ కవులచరిత్రమున వీరిచరిత్రము నిట్లు వ్రాసియున్నారు[2].

"ఆ శాసనమందు రాజరాజనరేంద్రుని పూర్వుడైన విజయాదిత్యుడయోధ్యానగరమునుండి దక్షిణదేశముమీద దండెత్తివచ్చి యీ దేశమును పాలించుచుండిన త్రిలోచనపల్లవునితో యుద్ధముచేసి రణనిహతుడయినట్టును, భర్త వెంటవచ్చిన యాతనిభార్య గర్భవతియై యుండియు నాయాపత్సమయములో బురోహితునిని గొందఱు పరిచారికలను వెంటగొని ముదివేము అగ్రహారమునకు దప్పించుకొని పారిపోగా విష్ణుభట్టసోమయాజియను బ్రాహ్మణుడామె నాదరించి తనయింటబెట్టుకొని తానుగన్న కొమార్తెనువలె జూచి యామెగర్భమున జనించిన పురుషశిశువునకు రాజోచితములయిన జాతకర్మాదిసంస్కారములు నడిపి విష్ణువర్ధనుడనుపేరుపెట్టి పెంచినట్టును, ఆతడు తనతల్లివలన సర్వవృత్తాంతమును విని చళుక్యపర్వతమునకుబోయి తపస్సుచేసి తనతండ్రిరాజ్యమును వహించి, కదంబులను గాంగులను జయించి నర్మదమొదలు సేతువునఱుకున్న యేడుకోట్ల యేబదిలక్షల గ్రామములు గల దేశమునంతను పాలించినట్లును చెప్పబడియున్నది."

ముందుడు జెప్పబడిన జయసింహుని ప్రపౌత్రుని కొమారుడయిన రెండవ పులకేశివల్లభుడు చాల ప్రసిద్ధుడయి వీరుడయి క్రీ॥ శ॥ 610-642 వఱకును బాలించెను. ఆతనికిడ బ్రియసోదరుడయిన కుబ్జవిష్ణువర్ధనుడు వేగీపురము రాజధానిగా 615-633 వఱకును బాలించెను. ఈతడే తూర్పుచాళుక్యులకు మూలపురుషుడు. ఈతనితరువాత 16 వ వాడైన అమ్మరాజ విష్ణువర్ధనుని కాలముననే రాజధాని రాజమహేంద్రపురమునకు మార్పబడెను. (918-925) ఈ వంశములో 27 వ ప్రభువయిన రాజరాజవిష్ణువర్ధనుడే భారతకృతిపతి. క్రీ॥ శ॥ 1022-1063 వఱకు నీతడు రాజ్యమును బాలించెను. ఈ చాళుక్య వంశజులు 6 లేక 7 శతాబ్దములు అవిచ్ఛిన్నముగా తెనుగునాట బ్రభుత్వము వెలయించి తెనుగుభాష నుద్ధరించిరి[3]. కావునసే నన్నెచోడుడు తనకుమార సంభవము నవతారికలో 'తెనుంగు నిలిపి రంధ్రవిషయమున' నని వ్రాసెను. అనగా చాళుక్యరాజులు 'ఆంధ్రదేశము'న తెనుగుభాషను నిలిపిరని యభిప్రాయము. ఈ విషయము ముందుదాహృతమయినది.

ఈ చాళుక్యులు తమకు బూర్వ మాంధ్రదేశపాలకులయిన విష్ణుకుండినుల నోడించి తమ రాజ్యమును స్థాపించినట్లు తెలియుచున్నది. చాళుక్యులకు బూర్వము

2. వీరేశలింగముగారియాంధ్రకవులచరిత్రము 1వ భాగము పుట 6-7. 3. చాళుక్యసంతతి పాలనము సంవత్సరములు మొ॥ వీరేశలింగముగారి కవులచరిత్రము 1వ భాగము. పుట 8-30.

పాలించిన రెండవ విక్రమేంద్రవర్మ చిక్కల్ల (సంస్కృత) శాసనములోనుండి 'విజయరాజ్యసంవత్సరంబుళ్' అనుపదము నుదాహరించి తెలుఁగు ప్రత్యయముల యునికిని ముందే నిరూపించితిని.

ఇఁకఁ దూర్పుచాళుక్యుల శాసనములే నన్నయకుఁ బూర్వముండిన తెనుఁగు భాషకు నాధారములు. ఈ శాసనములు రెండువిధములు. సంస్కృతశాసనములు, తెనుఁగుశాసనములు. వీరి సంస్కృతశాసనములలో గ్రామనామములు, సీమలు మొదలయినవి విపులముగాఁ దెనుఁగుననే వ్రాయఁబడుచువచ్చెను. ఇవికాక వీరి కాలమునఁ బూర్ణములైన తెనుఁగుశాసనములును లభించుచున్నవి.

నన్నయకుఁ బూర్వము లభించిన తెనుఁగుశాసనముల కాలమును నిరూపించుటకు మూఁడువిధములయిన యాధారములు గలవు.

i. శాసనములలోఁ బేర్కొనిన కాలగణనము.

ii. అం దుదాహరింపఁబడిన పాలకులకాలముంబట్టి యూహించుట.

iii. అందలి లిపినిబట్టి యూహించుట.

రాజులు తా మొనరించిన దానములను మహాకార్యములను దెలుపుట కయి వేయించిన శాసనములేకాక 'వీరశిలలు' అనఁగా వీరుల స్మారకచిహ్నములుగా నక్కడక్కడఁ గొన్ని శాసనములు లభించుచున్నవి. సామాన్యులు చేసినదానములు నిరూపించుటకును శాసనములు వేయంబడినవి. పయి శాసనములు తామ్ర శాసనములు, శిలాశాసనము లని రెండువిధములుగా నున్నవి. ప్రాచీన కాలమున వ్రాయింపఁబడిన యీ తామ్రశాసనములు ఆశాసనమునందలి విషయ గౌరవమును బట్టి యొక్కటిగాని యొక్కువగాని వలసినన్ని రేకులలో వ్రాయఁబడి, యొక గుత్తిగా నొక రాగివలయముచే బంధింపఁబడియుండును. ఆ వలయముపయిని శాసనదాతయయిన మహారాజుయొక్క యధికారముద్ర వేయంబడియుండును. ఇది కాలక్రమమున నొకపురుషునుండి యింకొకనికి వంశపరంపరగా సంక్రమించుచుండును. అట్టివి కొందఱు పురుషులయొద్దను, లేక నేలలో పాతినవిగాను దొఱుకుచున్నవి. శిలాశాసనములు దేవాలయస్తంభములపైని, నచ్చటి శిలలలోను, తటాకారామాదికము సమీపమునను, స్థాపింపఁబడి యక్కడనో లేక స్థలాంతరమునకుఁ గొంపోఁబడియో లభించుచున్నవి. అట్టివన్నియు నేఁడు సంపాదింపఁబడి శాసనపరిశోధన శాఖయందలి యుద్యోగులచేఁ జదువఁబడి పుస్తకరూపమున ముద్రింపఁబడుచున్నవి. అట్లు ముద్రించి ప్రచురింపఁబడినవి కొన్నియు ప్రచురింపఁబడక యున్నవి కొన్నియును సీక్రింద నుదాహరింపఁబడుచున్నవి.

2. నన్నయకుఁ బూర్వము ఆంధ్రభాషలో వ్రాయఁబడిన కొన్నిశాసనములు

(1) జయసింహవల్లభ మహారాజుల విప్పర్ల శాసనము. కాలము క్రీ॥శ॥ 641 ద॥హిం॥శా॥ వాల్యము VI పుట 208. నెంబరు 584 (గద్యము)

(2) పై మహారాజుచేఁ బయిసంవత్సరమునఁనే వేయింపఁబడిన యింకొక శాసనము ప్రచురితముకాలేదు. మాచెర్ల డిప్యూటీ తహసీల్దారుగారి ఆఫీసులోఁ బడియున్న రాతిపై గలదు. (మ. సో. శర్మగారుచదివినది. గద్యము).

(3) పయినిచెప్పఁబడిన వాల్యములో 585 నెంబరుగాఁ బ్రచురింపఁబడినది. ఇదియును ఆకాలము దానివలెనే యున్నది. (641క్రీ) (పద్యబంధమని తోచుచున్నది.)

(4) నెల్లూరిజిల్లా శాసనములు మొదటివాల్యములో 287వ నెంబరుగాఁ బ్రచురింపఁబడియున్నది. శ్రీ (పశ్చిమ) చాళుక్య విక్రమాదిత్యునినాఁటిది. కాలము (655 క్రీ.) సుమారు. (గద్యము).

(5) ద॥ హి॥ శా॥ VI వాల్యములో 593 నెంబరుగాఁ బ్రచురింపఁబడినది. చేజెర్లలోని కపోతేశ్వరస్వామి దేవాలయములోని మండపస్తంభమున నున్నది. ఇందలి విషమసిద్ధియనురాజు రెండవ విష్ణువర్ధనుఁడని యూహ. శాసనకాలము సుమారు 670 కావచ్చును. (గద్యము).

(6) లక్ష్మీపురపు శాసనము. కృష్ణాజిల్లా, దివితాలూకా, లక్ష్మీపురమను గ్రామమున నొక బ్రాహ్మణుని యింటిదొడ్డిలో నున్నది. శ్రీ వేటూరి ప్రభాకర శాస్త్రిగారిచే భారతిలోఁ బ్రకటింపఁబడినది. కాలము సుమారు 680. గద్యము.

(7) ద॥ హి॥ శా॥ VI వాల్యములో నెం 250 గా ప్రచురింపఁబడినది. శ్రీ విష్ణువర్ధన మహారాజుల పరిపాలనలో 30వ సంవత్సరమున వేయింపఁబడినది. గుంటూరుజిల్లా సత్తెనపల్లి తాలూకాలోని ధరణికోట గ్రామమునకు దక్షిణమున నున్న యొక పెద్దబండపయిని జెక్కఁబడినది. కాలము సుమారు క్రీ॥ శ॥ 739 కావచ్చును. గద్యము.

(8) అహద్దనకర శాసనము – దీనిని చాలమంది చాలసార్లు ప్రకటించిరి. ఇండియను ఏంటిక్వెరీ XIII వాల్యమునందును, బర్జెసుగారిచే తమిళ సంస్కృత శాసనములయందును, శ్రీ. కె. వి. లక్ష్మణరావుగారు, మ. సో. శర్మగారు, వేటూరి ప్రభాకర శాస్త్రిగారు వేర్వేరుగా భారతిలోను రాజరాజనరేంద్ర పట్టాభిషేక సంచికలోను బ్రచురించిరి. ఇందు చాలభాగము సంస్కృతము. క్రింది భాగము కొంత తెలుఁగు. దానియర్థము దురవగాహము. కాలము 5-వ విష్ణువర్ధనుడని కొందఱు, 7వ విష్ణువర్ధనుఁడని కొందఱు. కాలము సుమారు క్రీ॥ శ॥ 740 కాని 840 గాని కావచ్చును. గద్యము.

(9) మూలెపాడు సత్యాదిత్యుని శాసనము ఎపిగ్రాఫియా ఇండికా XI వాల్యములో 393 నెంబరుగా ప్రచురింపబడినది. కాలము సుమారు 800. ఇది కడప మండలములో లభించినది.

ఈ సత్యాదిత్యుడు 'రేనాండ్లు ఏడువేలును' ఏలిన చోళమహారాజుల వంశములోనివాడు. రేనాండ్లు నేటి కర్నూలు కడపమండలములలో నుండిన ట్లూహింపబడినది. వీరి శాసనములు మఱికొన్ని లభించినవికాని ప్రచురింపబడలేదు. ఇవియూ మండలములందలి ప్రాదెలుగునకు నుదాహరణముగా నున్నవి.

(10) చాళుక్య భీమమహారాజు ధర్మవరపు శాసనము. ఇది నెల్లూరిజిల్లా శాసనములు రెండవవాల్యములోని 966 పుటలోఁ ప్రచురింపబడినది. ఇది మూడవ విజయాదిత్యుని నాఁటిది. కాలము సుమారు 849. దీనిని శ్రీ మ. సో. శర్మగారు భారతిలోఁ ప్రచురించిరి. ఇందు సీసపద్యము గలదు. (పద్యమును గద్యమును).

(11) పండరంగని అద్దంకి శాసనము. ఇదియును పయి మూడవ విజయాదిత్యుని నాఁటిదే. పద్యబంధము. కాలము సుమారు 850. శ్రీ. మ. సో. శర్మగారు భారతిలోఁ ప్రచురించిరి.

(12) మూడవ విజయాదిత్యుని నాఁటి ధర్మవరము శాసనము. దీని కాలము సుమారు 850 సం. నెల్లూరు జిల్లా శాసనములు-వాల్యము II పుట 967. మల్లికార్జునస్వామి యాలయములో దొరకినది. శ్రీ మ. సో. శర్మగారు దీనిని గూడ భారతిలోఁ ప్రచురించిరి. (గద్యము).

(13) కందుకూరు గ్రామమునందలి రామస్వామి యాలయములోఁ గట్టఁబడియున్న రాతిపైనున్నది. నెల్లూరి శాసనములు - వాల్యము II పుట. 544-నెం. 31, 32. ఇదియును పయి విజయాదిత్యుని నాఁటిదే. ఇందును పండరంగు, గుణకెనల్లుండ్లు అనుపేళ్లు రెండును వచ్చినవి. శ్రీ శర్మగారిచే భారతిలోఁ ప్రచురింపఁబడినది. (పద్యము).

(14) బెజవాడ యుద్ధమల్లుని శాసనము. ఎపిగ్రాఫియా ఇండికా వాల్యము XV పుట 150. ప్రచురింపఁబడినది. ఇందలి మొదటిభాగము మూడవ విజయాదిత్యుని కాలములోను (అనఁగా సుమారు 880) రెండవభాగము రెండవ యుద్ధమల్లుని కాలములోను (అనఁగా 927-934 పాలనకాలము) వ్రాయఁబడియుండును. ఇది పద్యమయము.

పయిని నిరూపింపఁబడినవి ప్రచురణము నొందిన ప్రాచీన శాసనములలోఁ గొన్ని. వీనినిఁబట్టి నాఁటి యాంధ్రభాషా స్వరూపమును నిరూపింపవచ్చును. ఇవి గాక శాసన సంపాదక శాఖవారిచే సంపాదింపఁబడి ప్రచురణ నందవలసిన ప్రాచీన

శాసనములు సుమారు నూటివఱకును గలవు. వాని కాలము స్పష్టముగా నిరూపింప వీలులేదు కాని లిపినిబట్టియు భాషనుబట్టియు నవ్యువి నన్నయకుఁ బ్రాచీనములని నిశ్చయముగాఁ జెప్పనగును. అట్టివానిలో నీ క్రిందివి ముఖ్యములు.

శ్రీ వైదుంబ మహారాజుల శాసనములు – వీరిశాసనములు చిత్తూరుజిల్లాలోని పెద్దతిప్ప సముద్రము, చిప్పిలి, తుపాకులొల్లపల్లి, ముడివేడు, జుంజూరుకోట, రామానాయనికోట మొదలగు గ్రామములలో లభించినవి. పారమడి యుద్ధమునం బడిన వీరుల ప్రశంస యీ శాసనములలోఁ గలదు. ఆ యుద్ధము క్రీ. శ. 878 వ సంవత్సరమున జరిగెనని యూహింపఁబడినది. శాసనముల నెంబర్లు. 533–1906; 309–1922; 310–1922; 317–1922; 322–1922; 328–1922; 329–1922; 338–1922; 342–1922: 314–1922. రెండవది సంపాదన సంవత్సరము.

శ్రీ చోళమహారాజుల శాసనములు. వీరిశాసనములు కడపమండలములోని ప్రొద్దుటూరు, చిలంకూరు, ముద్దనూరు, కొసినేపల్లి మొదలగు గ్రామములలో దొఱకినవి. వీరు మాలెపాడు శాసనమును వేయించిన సత్యాదిత్యునివలెనే చోళ మహారాజులు. సుమారు 7–8 వ శతాబ్దములోనివని యీ శాసనముల నూహింప వచ్చును. ఈ క్రింద నీ శాసనములయొక్క సంఖ్యలు, సంపాదించిన సంవత్సరములు గొన్ని యీయఁబడినవి.

403–1904; 384–1904; 400–1904; 405–1904; 408; 408–ఎ; 1904.

ఇవిమాత్రమే గాక యింక ననేకశాసనములు ప్రమరింపఁబడినవి సంపాదింపఁబడి శాసనపరిశోధనశాఖవారి కార్యాలయమునంగలవు. నెల్లూరు, గుంటూరు, కృష్ణా, కడప, కర్నూలు, చిత్తూరు, గోదావరి మండలములలో నాఁడు వాడుచుండిన తెలుఁగుభాష స్వరూపము పయిశాసనములనుబట్టి నిరూపింపనగును. ఇంతియగాక ప్రాచీన సంస్కృత ప్రాకృతశాసనములలోని గ్రామనామములను బురుషనామములను బరిశీలించినయెడల నప్పటి భాషాస్వరూపము మఱియుఁ జక్కఁగాఁ దెలియఁగలదు.

పైని వివరింపఁబడిన శాసనములను బరిశీలించుటవలన నేర్పడిన నాటి తెనుఁగుభాష లక్షణములు క్రింద వివరింపఁబడుచున్నవి. పయిశాసనములు చాలవఱకు రాజాజ్ఞను బండితులచేఁగాని నాగరకులచేఁగాని వ్రాయుంబడినవిగాన కేవలము సంస్కృత ప్రాకృత సంబంధ మెఱుఁగని వామరుల తెనుఁగెట్లుండెనో వీనిని బట్టి ప్రత్యక్షముగా నెఱుఁగ వీలులేదు. కాని వీనినిబట్టి యీ భాష కల్పింపనగునుఁ పయిశాసనములన్నియును నుమా రేఫవశతాబ్దియందును దదుపరితను వేయింపఁబడినవి. గావున నంతకుముందుండిన కాలమున అనఁగా సాంధ్రరాజుల కాలమునుండి యీరవశతాబ్ది తుదివఱకును తెనుఁగు సంస్కృత ప్రాకృత భాషా

సాహచర్యమున రూపాంతరమును బొందుచుఁ బరిణతమగు చుండెనని యూహింపక తప్పదు. ఈ ప్రాచీన భాషాలక్షణము నేఁటి భాషాలక్షణమునుండి యెట్లు భేదించుచున్నదో క్రింద తెల్లముకాఁగలదు.

3. ప్రాచీన భాషాలక్షణము

I. ధ్వనులు:— ప్రాచీనాంధ్ర శాసనములలో 'ఱ' అను రూపముననున్న యొక యక్షరము చాల ప్రచురముగాఁ గనుపట్టుచుండును. ఈ యక్షరమును దాని యుచ్చారణమును నేఁటి భాషనుండి పరిభ్రష్టమయినది. నన్నయకాఁటికే యది భ్రష్టమయిన దనకతప్పదు. అతని భారతమున నీ ధ్వనికిఁ బ్రవేశమే లేదు. ఈ యక్షరమునకు సమాన స్వరూపమును నుచ్చారణమును గలయది కన్నడమునఁ బ్రాచీనభాషలో నుండినది. అయ్యదియు నేఁటి కన్నడమున భ్రష్టమయినది. ఈ యక్షరమునకుఁ గన్నడ వైయాకరణులు 'రళ' మని పేరుపెట్టిరి. ఈ యక్షరమునకును సంస్కృత 'ల'కారమునకును, కన్నడమునందు (తెనుఁగు నందును నియ్యదియే కలదు) గల 'ళ'కారమునకును గల భేదమును గుర్తింపలేక కవులు తబ్బిబ్బుపడుచుండిరి.[1] నేఁటి యాంధ్రమునందు 'రఱ'లకుఁ గలభేదము నశించిపోయినది. ఉచ్చారణమున నశించిన యీ భేదమును నిలుపుటకు నేఁటి పండితులు పడుశ్రమ యెల్లరకును విదితమే. ఈ యక్షరముతో సమానమైన యుచ్చారణగలది నేఁటి తమిళమునందు గలదు. 'ఴ' అని దానిని లిఖింతురు. అక్కడను నియ్యది వ్యవహారములోఁ గ్రమక్రమమున భ్రష్టమయి రూపాంతరమును బొందుచునే యున్నది.[2] కాని అరవమున గ్రాంధిక భాషయందిది నెలకొనియే యున్నది. పయిరెండు భాషలయందును నున్నయక్షర

1. కన్నడభాషయందును నీ భేదమెఱుంగక కవులు కష్టపడుచుండ నొకానొక వీరశైవ కవి హరీశ్వరుఁడను పేరుగలవాఁడు, సుమారు 1165 వ సంవత్సరమున నుండినవాఁడు పయిభేదమును నిరసించుచుఁ దన 'గిరిజాకళ్యాణము'న నిట్లు వ్రాసెను. "నోడువొడొం దక్కరమదు।మాడు దొడుచ్చరణె గరిదు మూఱుం తెఱనం కూడె కవితతి విచారిస బేడదఱిం ఱఱకుళక్షళంగళనిదరోళ్". కేశిరాజు (కాలము 1260) తనశబ్ద మణిదర్పణమను వ్యాకరణమునందు పయిభేదమును స్థాపించుటకు మిక్కిలి ప్రయత్నముచేసి భేదమును దెల్పుశబ్దముల పట్టికలను జాలగా నొసంగెను. (Page 23 Vol. I కర్ణాటక కవిచరిత్ర). 2. Even the Tamils cannot pronounce this letter correctly and in some districts substitute ళ, య and స for it or omit it altogether. In Madras య and స are used by the lower classes while in Madura and Tinnevelly ళ is preferred. Page 135 'Tamil Studies by M. Srinivasa Iyengar M. A. (Gaurdian Press 1914).

ములతో సీ యచ్చురము సమానోచ్చారణము గల్గియుండవలయును. ఆ 'టి' కార ముండిన శబ్దములు నేఁడు 'డ'కారముతోడను 'ళ' కారముతోడను గన్పట్టుచున్నవి.

ప్రాచీన శాసనములందలి యచ్చురభేదములు

ట్టోలనాణ్డు విషయే (ఎ. ఇ.) వా. XVIII పుట 58.			732 క్రీ॥వె॥
రామనిభు తోటినెడరిన (తోడ – ఇప్పటి తెనుఁగు)			
చాళుక్యమహారాజు ధర్మవరపు శాసనము.			
చోటినింజేకొని కాచె (చోళని)	,,	,,	
తా [టి] తోంట (తాడుతోట) ద.హి.శా. వా VI నెం. 584			641 ,,
విభేవని పొగటి కుసుము	,, ,, ,,	585	,,
ఇయొట్టు టిస్సి; అటిసిన పాపమ్బు—			
యన్నదీ మ్టేకవరువుడు	,, ,, ,,	593	7వ శతాబ్ది.
వేంగి నాణ్టిం గొటిల్చి (పండరంగని శాసనము)			
	యుద్ధమల్లుని శాసనము		9వ శతాబ్ది.
భారనాశి టిచ్చిన (ప్రచ్చిన)	,,		,,
ఊట్లి	400 బి—1904		,,
క్టొచనవాన్లు	351 —1905		
వ్టిచ్చినవారు	406 —1904		
శ్రీమత్ చోటి మహారాజు [రే] నాణ్డు	408 —1904		
ఎటు [వే] టునె టింగా			
(శ్రీమత్ చోళమహారాజు రేనాడు ఏడువేలు నేలంగా)			
చెటిశ్చినవాణ్డు (చెటిచినవాఁడు)	408 A—1904		
నొటిశొమ్బియు (నొళంబి)	533 —1906		880 క్రీ॥వె॥
మటిసి (మడిసి)	,, ,,		,,
వక్కొట్వి మల్లుర (ఒక్కొళ్లమల్లుర)	515 —1906		,,
క్టొచ్చె (క్రొచ్చె)	307 —1922		,,
వాణరాజులపై బటి (బడి)	328 —1922		,,
ఏటువేళ్లు మేళుచు నొటిమ్బితోటి			
కయ్యంబున (ఏడువేలు నేలుచు)	314 —1922		,,

టిన్ని లూరావాసకాత్	ఎ. ఇ. వా. IV పుట 193 506	,,
టిల్లసీమా	ఎ ఇ VI వా 347 1018	క్రీ. వె.
తాటి గుమ్మిసీమ	,, ,, V ,, 31	
పటిమటి కట్ట టిల్లసీమ	,, ,, V1 ,, 34	
తాంకటిపాలము	,, ,, ,, ,, పుట.	

2. నవీనభాషలో 'న' కారమున్న యెడల 'ణ'కారమును, 'ల' కార మున్నచోట 'ళ' కారమును మిక్కిలి ప్రచురముగాఁ గనుపట్టును. ఈ పదము లలో నసేకములు నేఁటి కింకను ఇతర ద్రావిడభాషలగు తమిళ కర్ణాటాదికము లలో 'ణ' 'ళ'లతోనే యున్నవి. తెనుఁగున మాత్ర మవి 'న, ల'లుగా మాఱినవి. ప్రాచీనకాలమున నచ్చ తెనుగు పదములు తమిళ మలయాళములతో నభిన్నము లుగా నుండెనని సిద్ధాంత పఱుచుటకుఁ ఈ విషయము ప్రబలసాక్ష్యము. సంస్కృత పదములలో 'ణ' కారము ఉండవలసినచోట నియతముగా 'న' కారమే వ్రాసిన ప్రదేశము లనేకంబులు గలవు. ద్రావిడభాషయగు తెనుఁగున మూర్ధన్య 'ణ' కారము హెచ్చుగా నుండుటచేఁ దెనుఁగున 'ణ' కారమును సంస్కృతమున 'న' కారమును గుర్తుగా వ్రాయసగాండ్రు పెట్టుకొని యుండవచ్చును.

ఆణతి (ఆనతి)	348	—1904
వినియణ (వినియన)	384	—1904
గొణిన (కొనిన)	400	—1904
పణిగణి (పనిగని)	314	—1922

ఎణ్బ్బది (ఎనిమిది) జయసింహ వల్లభశాసనములు (రెండు 641 క్రీ॥ వె॥

ప్రభుం బణ్ణ రంగుం బణ్ణి; గొణి;	అద్దంకి పండరంగని శాసనము	
వేణ్డికొణి	401	—1904
వేణ్డికొణి	400 బి	—1904
మల్ల అయ్యణ	— 405	—1904 650 క్రీ॥వె॥
తోగొన్నవన్తు, లఞ్చంబు గొన్నవాన్తు పాపంబు గొన్నవాన్తు	351	—1905
నువుళదేవణ	182—33—34	650 ,,

సంస్కృత 'ణ' కారమునకు నకారము:—

కిరనపురము (కిరణపురము); ఉత్తరాయన (ఉత్తరాయణ)

839—1922 సం॥

భరనాసి (వారణాసి) 307–1922 సం॥

భ్రమరాయమాన; ఆచరనుణ్డు; నివ్వఁహన్తోద్యోగమ్మున

బ్రాహ్మన; నివ్వఁహన్తంబు (మూఁడవ విజయాదిత్యుని ధర్మవరపుశాసనము)

దక్షినము ద.హి.శా. వా. VI 250 739 క్రీ॥ వె॥

'ల' కారమునకు 'ళ' కారము:—

జెడ్డబోళ; పూసబోళ ఎ. ఇ. వా. XVIII పుట 315 700 ,,

సంవత్సరమ్బుళ్ ఎ. ఇ. వా. IV పుట 193 506 ,,

ఆఱుపుట్ళు; భటారళకు; జయసింహవల్లభుని మాచెర్ల శా॥ 641 ,,

ప్రసాందబుళు; ఆడ్ళ ద.హి.శా. వా. VI నెం. 585 641 ,,

చెఱువుళు; గవిలాళను; కన్న్యళను. నె. జి. శా. వా. III పుట 1152

కళరేని లక్ష్మీపురశాసనము (భారతి) 680 ,,

గళ్గిన; వక్రంబుకేదు; గళరేని అహదనకరశాసనము (భారతి)

చోఱమహారాజుల్ ఏళన్;

చోఱమహాదేవుళ్ నెం. 400–1904 సం॥ 7 వ శతాబ్దము

గణపతిస్దళ్చి; గళిగిన 408ఎ–1904 ,,

వేళ్పు 351–1905

ఇరుభదిఎణ్ట్ళు; ముత్తళూరిన్ 364–1920 675 క్రీ॥ వె॥

మన్మరళు 281–1921 825 ,,

కుఱ్ఱమడువెళువాన్ఱు 308–1922

ఏళ్గవిలో (ఏలికలో) 307–1922

ఏళువేళుఏళుచుణ్డి 342–1922 880 ,,

సంవత్సరంబుళు నె. జి. శా. వా.II పుట 1151 9 వశతాబ్దము.

3. శకటరేఫముయొక్క యుపయోగము చాలప్రచురముగా నుండెడిది. నేఁడు లఘురేఫములుగా వాడుకలో నున్నపదము లనేకములు శకటరేఫము లున్నవిగానే కనుపట్టుచున్నవి. ఇంతియకాక నేఁడు శకటరేఫము సంయుక్తాక్షర ములలో మీఁదనుగాని క్రిందనుగాని వ్రాయుటలేదు. కాని యాకాలమున ననేకము లయిన స్థలములలో నీశకటరేఫమే సంయుక్తాక్షరములలో వాడఁబడుచున్నది.

అఱ్ఱపట్టు జయసింహవల్లభునిశాసనము (మాచెర్ల) 641 క్రీ॥ వె॥

విత్పత్తి ద.హి.శా. వా. VI నెం. 585 641 ,,

విట్టఱ్ఱుల, తూఱ్పు లక్ష్మీపురశాసనము 680 ,,

మాఱ్పిడుగు రట్టగుళ్లు	334–1904	650 క్రీ॥వె॥
వైదుంబ ఫ్ఱోలు	346–1922	
పాపంబుగొణ్ణవాన్ఱు	351–1905	
రేగోన్ఱన్నామగ్రామస్య	ఎ. ఇ. వా. IV పుట 193	506 ,,
కఱపఱ్తియునేఱ్ఱాయు		
ముయ్యలికుఱ్ఱున చిన్తగుణ్ట	ఎ. ఇ. వా. VI పుట 347	1019 క్రీ॥వె॥
తాన్ఱికొన్ఱ (తాండికొండ)	Mattepadu plates of Damodaravarman	
	ఎ. ఇ. వా. XVII పుట 328.	

4. నేఁడు మనము పూర్ణబిందువు వ్రాయు స్థలములందు సాధారణముగా వర్గపంచమాక్షరముతోఁగూడిన సంయుక్తాక్షరములు వ్రాయంబడుచుండినవి. కాలక్రమముననే యనుస్వారప్రయోగము ప్రబలినది.

5. రేఫ క్రింద మనము వేఱొక జడ్డను వ్రాయుట కలదు. నాఁడారీతిగాక వలపలగిలక వ్రాయంబడుచుండెను. ఈ యభ్యాసము తరువాత చాలఁగాలము వఱకును (అనఁగా నేఁటికి కొంచెముకాలము క్రిందటివఱకును) వాడుకలోనే యుండినది. అట్టి వలపలగిలక యున్నచోట్లఁ బూర్వాక్షరమునకు ద్విత్వము వ్రాయుట గలదు.

6. ఆకాలమునందలి రచనలలో ననేకములయిన పొరపాట్లున్నట్టు లీకాలపు వారికిఁ గనుపట్టుచుండును. నేఁడు దీర్ఘము లుండవలసినచోట్ల హ్రస్వములును, పరుషము లుండవలసినచోట్ల సరళములును, 'శషస' లొకదానికొకటి మారు పాటుగాను మిక్కిలి సాధారణముగాఁ గనుపట్టుచునే యుండును.

శాసనస్థరూపము	ఇప్పటిరూపము	శాసనపుగుర్తు
దేనికిసక్షి	దీనికిసాక్షి	403–1904
ఱచ్చువన్ఱు	వ్రచ్చువాండు	,,
మహారాజులాకు	మహారాజులకు	384–1904
వసన్తిశ్వరంబు నాకిచ్చినది	వసంతీశ్వరంబున కిచ్చినది	,,
దెన్నిల్పి	దీనినిల్పి	400 ఎ–1904
శూర్జ్యగ్రహన నిమిత్యంబున	సూర్యగ్రహణ నిమిత్తంబున	405–1904
కొలనిస్తారాకుఱ్ఱు	కులనిస్తారకుండు	408 ఎ–1904
మిళ్లిరజుల ఇచిననేల	మిళ్లిరాజుల యిచ్చిననేల	497–1906
దపినవారు	తప్పినవారు	,,
పుదలి ఏళ్లువాన్ఱు	బూదిలిఏలువాఁడు	797–1917

నృపాణాం క్రాలే క్రాలే సర్వా పార్థివేంద్రాన్	కాలే కాలే సర్వాన్ పార్థివేంద్రాన్	833—1917
దేనింబచ్చువాండ్రు	దీనిబ్రచ్చువాండు	364—1920
త్రైణేత్ర	త్రినేత్ర	308—1922
వ్రసినవరు; సంవచ్చరంబుళు	వ్రాసినవాఱు; సంవత్సరంబులు	169—1917
మూస్తకు నేన్డు, తీనికి	మూఁడగునేడు, దీనికి	,,
దినికి, సక్షి	దీనికి, సాక్షి	401—1904

పయినీయంబడిన రూపములు కొన్ని మాదిరి మాత్రములుగానే యున్నవి. శాసనములం దెల్లడను బయిరీతివ్రాతలు మిక్కిలిగాఁ గనుపట్టుచుండును. దీనికిఁ గారణమేమో యూహింపవలయును. పయిరూపములలోని తబ్బిబ్బులు తత్సమముల యందును దేశ్యములయందును గూడఁ గన్పట్టుచున్నవి. రెండిటికిని గూడ నాఁటి యుచ్చారణమే ప్రమాణముగా నుండవలయును. భాష స్థిరపడలేదు. భిన్నభిన్న మండలములలో భిన్నభిన్నములుగా నుచ్చారణ యుండెడిది. ఉచ్చారణము వ్యక్తు లనుబట్టికూడ మాఱుచుండుననక తప్పదు. ఎవ్వరి యుచ్చారణ వారికే ప్రమాణమై యుండనోపు. ఇంకొకవిశేష మేమనఁగా నుచ్చారణమాత్రము ననుసరించి వ్రాయుటయుఁ బ్రౌఢమికావస్థలోఁ జాలఁగష్టమయిన కార్యమనియే యెఱుంగునది. సాక్షియను పదము సంస్కృతము. ఇందు దీర్ఘమున్నదనిచెప్పి పండితులు దిద్దుచుఁ జెప్పించుచుండుట వలనను, సంశయ మున్నప్పుడు కోశములు వ్యాకరణములు, సారస్వతమునందలి యుత్తమకవి ప్రయోగములును దిద్దుబాటులకుఁ బ్రమాణము లగుచున్నప్పుడును నీ తప్పు వారింపఁబడును కాని లేకున్న 'సాక్షి'యో 'సక్షి'యో యెఱుంగ వీలులేదు. అట్లే తక్కిన వ్రాతలన్నియు వచ్చినవని యూహించుట సులభము. భాషయొక్క ప్రౌఢమికావస్థయందు నిట్టి వైవిధ్యము కేవలత్రిక్షణావస్థాయి యయిన యుచ్చారణము మాత్రమే ప్రమాణముగా గల్గిన రచనలయం దెల్లచోట్లను గనుపట్టుచున్నది. ఆ కాలమునందలి స్థితి నూహించుకొనుటకు నేటి వ్యావహారిక భాషావాదులమని చెప్పుకొను వారివ్రాతలు మిక్కిలి సహకారులు. 'వచ్చుచున్నది, వస్తుంది, వస్తూంది, వస్తోంది, ఒస్తోంది, ఒస్తూఉన్నది, ఒస్తూన్నది, ఒస్తూంది, వస్తూఉంది, వస్తూఉన్నాది, వేయుడము, వేయుటము, వేయటం, వెయ్యుటం, వయ్యుటం; వెయ్యుడము, వెయ్యుటము, వయటము, వెయ్టుము,' అను నట్లింకను భిన్నరూపములతోఁ గూడిన యుచ్చారణములు గనుపట్టుచునే యున్నవి. పయిరూపములన్నిటిలో నేదైనను వారి కంగీకార్యమే. ప్రామాణికులు మాత్రము 'వచ్చుచున్నది' యని గాని 'వచ్చుచునున్నది'యని గాని

రెండు రూపములను మాత్రమే యాశ్రయించుచున్నారు. వారి దృష్టిని పయి రూపములన్నియుఁ దప్పుల వలెనే కనుపట్టుచుండును. నేఁటివలెనే నాఁడును నుచ్చారణమున నిట్టి రూపవైవిధ్యమే కలిగియుండనోపును. ప్రాచీన శాసనముల నన్నిటిని జక్కగా నేర్పఱచి పదములను సాకల్యముగా నేర్చినచో నేయే పదమేయే కాలముల నేయే దేశభాగములందుండెనో స్పష్టపడును.

(2) ప్రాచీన భాషయందలి విభక్తి ప్రత్యయముల రూపములును, విభక్తులయర్థములును నేఁటి వానికంటె భిన్నముగా నుండెననుట క్రింది యుదాహరణములవలనఁ దెలిసికొననగును. ఆ కాలమునందలి భాష యేర్పడుచుండుటచేతను గేవల వ్యావహారికావస్థనుండి గ్రాంధికావస్థలోనికి వచ్చుచు నుండుటచేతను నేఁటి రూపములకంటె నాటివి భిన్నములుగా నుండును. నేఁటి రూపములు సిద్ధములు ప్రామాణికములు. అనేక శతాబ్దపరిణతివలన మాఱినవి.

పుత్రున్ఱు	403—1904	అరివరజమున్ఱు	797—1917
నాయున్ఱు	,,	గణ్డసంకలీన్ఱు	300—1922
ఱోగొణ్ణవన్ఱు చెడువన్ఱు నిచ్చినవన్ఱు	315—1905	బాదిరాజెన్వాన్ఱు పాతకున్ఱు ప్రభుచెల్వున్ఱు	నె. జి. శా. వా. పుట 676 వృషసంవత్సరాదిసంచిక శర్మగారు 533—1906
మగన్ఱు మదవున్ఱు	535—1906	విన్ఱినాయకున్ఱు కాశ్యపగోత్రున్ఱు సత్యదితున్ఱు	308—1922 ఎ. ఇ. XI పుట 345

పయినిఁ జూపిన 'న్ఱు' అను నంతములన్నియుం గాలక్రమమున 'ణ్డు' 'ండు' గామాఱినవి. ఏకకాలముననే రెండు రూపములు గన్పట్టుచుండును. క్రమక్రమమున 'న్ఱు' రూప మంత మొందినది. ఈ పరిణామ క్రమమంతయును విభక్తి ప్రత్యయముల ప్రత్యేక చరిత్రలోఁ బూర్ణముగా విమర్శింపఁబడును. ఇవిగాక యీ క్రింది విధములయిన రూపములును మహాదేక వచనాంతములుగాఁ గనుపట్టుచున్నవి.

		శ్రీమహేన్ద్రన్	797—1917
కల్లెగణ్డ రామణ్డు	342 —1922	శ్రీ త్రిభువనాదిత్యన్	271—1922
మల్యభణ్డను	408ఎ—1904	గొణకెనల్లాత	చాళుక్యభీమమహారాజు
చామియన్	268 —1922	నల్లాతణ్డు	ధర్మవరపు శాసనము.
కాత్తిన్ కేయుణ్డు (ధర్మవరపు, విజయాదిత్య III)		కామినీబొజంగమాత్తన్ ణ్డ అల్గి	342—1922

పణ్డరంగు (పండరంగని అద్దంకిశా)
పులవుర్రు 403 –1904.

పయిరీతి ననేకవిధములుగా నుండిన మహాదేశవచన ప్రత్యయము కాల క్రమమున నన్నయనాఁటికి నొక్కరూపముతోడనే స్థిరపడి ప్రామాణికమయినది.

ఇట్లే ము,వుప్రత్యయములును భిన్నభిన్నరూపములతో భిన్నప్రదేశముల లోను, భిన్నకాలములలోను వాడుకలోనుండి కాలక్రమమున నేటి రూపములతో స్థిరపడినవి. ఉద్యోగమ్ము మూఁడవ విభక్త్యాదిత్యుని ధర్మవరపు శా. 8 శతా.

పట్టనబున అహాదనకరశా రాజ్యమ్మున నె. జి. శా. దర్శి 2
వక్రబు 403–1904 7 వ శతాబ్ది దమ్మ్రకు 384/1904
వక్రంబు 384–1904 ,, కల్పట్టనబు C. P. నెం. 2–1914, 15. 8 శ
సాసనవు C. P. నెం. 10–1908, 9
శ్రీ బ్రహ్మేశ్వరమ్ 268/1922 8 శతా.

ఇట్లు నేక విధములుగా నుండిన యీ ప్రత్యయములు నన్నయకాలమునకుఁ బ్రామాణికత్వమును బడిసి స్థిరపడినవి.

బహువచన ప్రత్యయంబగు లు వర్ణమును భిన్నభిన్నరూపములతో నేకశాసనమునందును భిన్నశాసనములయందును గనుపట్టుచున్నది. మిక్కిలి బహుళముగా బహువచన ప్రత్యయమున 'శ' వర్ణమే కనుపట్టుచుండును. 'లు' వర్ణముయొక్క ప్రయోగమును లేకపోలేదు.

బ్రాహ్మణుశ్శ, కవిలశాను. 403–1904; మహాదేవుశ్శ, త్తోటశ్శ, పారశ 384–1904. భటారలకు 405–1904; పారశ్శ, గుడ్లకు 287–1905

పయిరీతిని నేఁటి 'లు' ప్రత్యయమ్మునకుఁ బూర్వరూపంబులన్నియు నన్నయకు ముందుండిన శాసనములలోఁ గనుపట్టుచున్నవి. ఈ ప్రత్యయములయొక్క చరిత్ర మును బరిణామక్రమమును నాయా ప్రత్యయములనుగుఱించి ప్రత్యేకముగ వ్రాయుం బడు ప్రకరణమందు వ్రాయంబడును.

నేఁటి తెనుఁగునందున్నదని చెప్పంబడునట్టి యితర ప్రత్యయములన్నియును ప్రాచీనశాసనంబులం గనుపట్టవు. మిక్కిలి ప్రచురముగాఁ గనుపట్టు నితర ప్రత్యయ ములన్నియును దిఙ్మాత్రముగా నుదాహరింపఁబడుచున్నవి.

వేకవిలశాను 403/1904 నొడమ్బితోటి కయ్యంబున ముదుమడువున పోటున మహరజు 314/1922 (878 క్రీ॥ వె॥)

పారశజప్పిన 384/1904 రమణతో-యుద్ధమల్లుని బెజవాడశాసనము
కేనాణ్ణం (కేనాటిని) 342/1922 భటూరలకు-405/1904
రాజ్యమ్మున 183–1913–34 గుడ్లకు – 287/1905
అన్నేట్టన్; జయసింహ 641 క్రీ॥వె॥ శనమ్మాకిక్ 364/1920
అన్వయంబునవారు ,, ,, రాజుల ఇచినసేల 497/1906
వేంగినాట్టిం గొలిచ్చి, పండరంగని అద్దంకి. మహారాజులాకు, జయసింహ 641 సం॥
వెన్నాజిలోజూచె చా॥మ॥ధర్మవరపు. దేనికి ,,
రామని తోటి ,, సామత్తపడువతో (పండరంగని
అద్దంకి శాసనము)
ఒకాడుబోళచేత శవణగాణిరి 1941–42 సంవత్సరాది సంచిక, పుట 14–15 శర్మగారు
సముద్రరంబు నాకుఁ బణిసేసిన (జయసింహ 641 క్రీ॥ వె॥).
ఏళ్గివిలో 307/1922 వైదుంబుళచేత బట్ట [మ్] కట్టబడియె. 399/1022
వారిచేత పట్టం కట్టబడినవాన్లు 310/1922

పయిని నిరూపింపఁబడిన ప్రథమేతరవిభక్తి ప్రత్యయములుమాత్రమే గన్పట్టుచున్నట్లు తోఁచుచున్నది. మిగిలిన ప్రత్యయంబులు కాలక్రమంబున నేర్పడిన ట్లూహించుటకు బలమైన యవకాశము గలదు. సంస్కృత సంబంధమువలనఁ బెఱిగిన యాంధ్రభాషారచనలు నన్నయకు ముందుండిన కాలమున నేర్పడుచుండినట్లును బూర్ణవికాసమును మాత్రము బొందకుండినట్లును పయిదానినిబట్టి కూడ స్పష్టమగుచున్నది.

(3) శబ్దజాలము:—ప్రాచీన ద్రావిడభాషకుఁ జేరిన మాండలిక భాషలలో నొకటియయి కాలక్రమమున వేఱుపడి ప్రత్యేకస్వరూపముతో నభివృద్ధి నందుచున్న యీ తెలుఁగునకు సంస్కృత భాషాసంపర్కము ఆంధ్రరాజుల కాలమునుండియుఁ గలిగినట్లు ముందే యనేక హేతువులచే స్పష్టపడినది. అప్పటినుండియు గలిగిన యీ సంస్కృత భాషాసాహచర్యము సుమారు షడిశతాబ్దములకు, అనఁగా నన్నయనాఁటికి భారత భాషాస్వరూప మేర్పడుటకు హేతువయినది. ఈ పది శతాబ్దములయందును సంస్కృతభాష యెట్లు తెనుఁగును మార్చినదియు నభివృద్ధి చేసినదియుఁ దుదికిఁ దానెట్లూ భాషకుఁ గైవసమయినదియుఁ దెలిసికొనఁ బ్రయత్నించుటయే నన్నయకుఁ బూర్వముండిన యాంధ్రభాషాచరిత్ర మనఁబడును.

ఈ భాషయొక్క స్వభావమునను స్వరూపమునను బాతుకొనియున్న ద్రావిడ స్వరూప స్వతంత్రతా లక్షణమును, సంస్కృత సంబంధమును నిరూపించుటయే యీ విచారణమునందలి ఫలితము. ఈ సంస్కృత సంబంధముగూడ నాంధ్ర దేశము నందంతటను సమానముగ నుండలేదు. రాజులు, సంస్కృత విద్వాంసులు, సభలు గలిగినచోట నీప్రభావ మధికము. అట్టివాని సంపర్కము తగ్గినచోట నియ్యది యల్పము. ఈ క్రిందిమాదిరి శాసనములను బరిశీలించునది.

1. శాసనము నెం. 584 దక్షిణహిందూదేశ శాసనములు. సంపుటము VI పుట 208 కాలము సుమారు క్రీ॥ శ॥ 641.

స్వస్తి శ్రీమత్ సకలలోకాశ్రయ జయసింఘ మహారాజు లాకున్ ప్రవర్ధన్ మాన విజయరాజ్య సంవత్సరంబుళ్ ఎణుంబొది అన్నేణ్టి అమ్మన్ పూణ్ణమనాణ్డుం మ్లావిండి రాజుల ముట్ళు కలిముడిరాజుల్ మ్లావిండి సముద్రరంబు నాకు బణిసేసిన కల్చివీఱరుఱ్ఱ మద్దికదు మూటికి విత్పత్తి ఉత్తరంబున పులొంబున చెఱువు పడు మారికోటన్ ఎణుంబొది పుట్ళు ఆఱ్ఱ పట్టుసేను. తూప్పున్ న కోటి తాఱు తోంట ళాయ పడువారంబు ఇచ్చిరి. పాఱపడువారంబు మ్లావిండీశ్వరంబున కళాకణ్డుగు మిచ్చి కుడుచువారు.

2. పయిశాసనము కంటెను బ్రాచీనమని శ్రీమ. సో. శర్మగారు (1941-42) వృషసంవత్సరాది సంచికలోఁ బ్రకటించినది.

(1) "స్వస్తి శ్రీసోఱి మహారాజుల్లొళన ఇన్పుఱోలి అణపోతులు రేవణ కాలు పుద్దణకాలు ఇచ్చిన పన్నస. పెన్పాఱె ఇశెఱేనికిన్ తేని ఱిచ్చినవాన్ఱు పఞ్చ మహాపాతకున్ఱకున్.

(2) మణయ శమ్మణ గణయ శమ్మణ వృద్ధశమ్మణ ఇమువ్వుర ఒకాడు బోళచేత శవణగొణిరి॥ ఇఱ్ఱకా వెఱుగువారు॥ సమతిబోళుము విసబోళుము పణ్టి ముకున రట్టొఱ్ఱు పుణ్యసాఱ్ఱు వన్ఱి బోళుము ఇన్దొఱు దినికి సక్షి॥ అళుగరాలన్వారు విషయ బోళకొణిరి॥

3. [కృష్ణాజిల్లా దివితాలూకా లక్ష్మీపుర మను గ్రామమున నొక బ్రాహ్మణుని యింటి దొడ్డిలోనున్నది. మూఁడవ విష్ణువర్ధనుని తండ్రియగు మంగిదొగ రాజు క్రీ. శ. 675 నుండి 699 వఱకును రాజ్యమేలెను. ఇది యాతని కాలము లోనిది.]

ఇది వేటూరి ప్రభాకరశాస్త్రిగారిచేఁ బ్రాచీనాంధ్ర శాసనము లనుపేరను భారతిలోఁ బ్రచురింపఁబడినది.

"స్వస్తిశ్రీ మగిదొగ రజులముడ్లు విట్టజుల ప్రతమ
రాజ్యంబున కడువండ్లుల ఇచ్చిన రెండువటి
మిరియమ్మ బోళజకు ఱెంగరిపె
గశిన రెండువట్టి పదేన్దుంబు అడ్లుప
ట్టుద్రుగ్గా దేవి నేలయు ఉఱువుటరిబోళ
రెండుట్టియు తూఱ్పు ఈరెండుట్టి ఱచువరు
కళరేని బారనాసి వేగవిలాళు వేడ్లు
ము వేశెఱువుళు వేవురు పఱాను
చమ్పిన చన్నంగు.

(4) ఇది నెల్లూరుజిల్లా శాసనములలో కందుకూరు నెం 31, 32 గా ప్రచురింపఁబడినది. క్రిందిది శ్రీమ. సోమశేఖర శర్మగారి పాఠము. ఇది మూఁడవ విజయాదిత్యుని నాఁటిది.

శ్రీనిరవద్యుణ్డు సి-త్తజాత సముడ్డు శివపదవర సేవితుణ్డ
ళలుణ్డతతరిపు బలుణ్డా హవరాధరణ్డ యోధ్య సింహూ
సనుణ్డ గణిత దానాసనుణ్డు గజ.....
లయుణ్డ.. హసనోన పణ్డరంగు వ్వి...ణియు
గాన్చి కొలది లేనికొట్టుంబు ల్వొడిచి గొణకె నలాత
పఱుపాతి సలలిత.....

(5) సత్యాదిత్యుని మాలెపాడుశాసనము. కడపమండలము. ఎపి.ఇం.పుట 345 (8-వ శతాబ్ది)

"స్వస్తిశ్రీ-చోళ మహారాజాధిరాజపరమేశ్వర విక్రమాదిత్య శక్తికొమర విక్రమాదిత్యుల కొడుకుళ్ కాశ్యపగోత్రున్లు సత్యదితున్లు సిద్ధివేయు చేనాణ్డు ఏఱువేల ఏలుచున్లి కొమఱిపాఱు రేవశమ్మ్క కశ్యపగోత్రినికి ఇచ్చిన చిఱుమ్బారి ఉత్త. శ తూపుక్న దిశ. జుగ్గి పొలగరుసు దక్షిణదిశ...
పాఱమ ఏనుమాఱుత్రుగాను తాగిరి దేనిసల్పినవానికి వేగుళవు
వేశెఱువుళు వేవాన్లూళ్లు నిల్పినమ్ పుణ్యమ్ము. దీనికి వక్రమ్బు వచ్చు
వాన్లు పుత్రవధ్య స్త్రీవధ్య గోవధ్య పఞ్చమహాపాతక శ్చేసినవాని లోకమ్బు నున్డువాన్లు.

ఈ శాసనమునందలి 'చిఱుమ్బారు' కడపజిల్లాలోని కలమళ్ళ రెయిల్వే స్టేషను దగ్గఱనున్న నేటి 'చిలంకూరు' అని నిశ్చయింపఁబడినది.

(6) అమ్మరాజుII (945-70) కలుచుమ్బల్లుశాసనము నందలి తెలుఁగు భాగము ఎ.ఇ.వా. vii పుట 177.

"పెద్దకలుచువు బఱుతిశాసనముసేసిన భట్టదేవని కరహానంది భటార్కులు గుమ్సిమియ రెట్టెల్లు గాంపులు నుండి పను . . ణ్డ తూమున నె (ని) వుల్లు విత్తపట్టు ప్రసాదంచేసిరి.

భిన్నకాలములకును భిన్నప్రదేశములకును, సంబంధించిన పై ఆఱుశాసనముల యందునుగల సంస్కృతపదములును తద్భవపదములును దీసివేయగా మిగిలిన యచ్చు తెనుఁగుపదములు స్పష్టముగా నిప్పటి రూపములకుఁ ప్రాచీనరూపము లని బోధపడక తప్పదు.

ప్రాచీనరూపము	ఇప్పటి రూపము	ప్రాచీన రూ.	ఇప్పటి రూ.
ఎణుంబొది	ఎనిమిది	రట్టొల్లు	రెండ్లు
పూణ్ణమ	పున్నమ	పదేన్దుంబు	పదిఏడుము
నాణ్డు	నాడు	రెన్డుట్టి	రెండిటి
బణి	పని	కళరేని	కలరేని
విత్పత్తి	విప్పర్తి	శారనాసి	వారణాసి
పులొంబు	పొలము	వేగవిలాళ	వేయికవిలలు
ఆల్లు	ఆళ్లు	వేడ్లుము	వేయిగుళ్లును
తాఱుతోంట	తాటితోట	వేశెఱువుళ	వేయిచెరువులు
పాఱ	పాఱుడు	వేవురుపఱాను	వేవురుపాఱులను
సోఱ	చోళ	కొట్టంబు	కొట్టంబు
గొణిరి	కొనిరి	కొడుకుళ్	కొడుకులు
బోళుము	(భోక్తలును)	చిఱుమ్బారు	చిలంకూరు

పై శాసనములలోని భాషను పరిశీలించినచో శబ్దజాలములను గూర్చి యీ క్రిందివిషయములు స్పష్టపడుచున్నది.

1. అచ్చు తెనుఁగుపదములు చాలవఱకు అరవ కన్నడ పదములను బోలియున్నవి.

2. అచ్చు తెనుఁగుపదములు కేవలము వ్యవహారమాత్రమే ప్రమాణముగలవి గనుకను, దేశస్థులకు నిత్యవ్యవహారము నందలివి గనుకను శాలక్రమమున రూపాంతరమునంది నేటిరూపములుగా పరిణతములయినవి.

3. సంస్కృత ప్రాకృతములనుండి తద్భవములుగా వచ్చిన సామాన్యపదములును మాఱుపాటు నొంది నేఁడు భిన్నరూపములతో వాడంబడుచున్నవి.

4. సంస్కృతమునుండి వచ్చిన తత్సమపదములు చాలవఱకు పండితవ్యావహారిక ప్రయుక్తములు. ఆ పదములు ప్రవేశించిననాటికే వాని స్వరూప స్వభావములు కోశవ్యాకరణ కావ్యాదిక్రమములచే స్థిరతనందినవిగాన నప్పటినుండి యిప్పటివఱకును నొక్కరూపముననే యున్నవి. వానికి మాఱుపాటులేదు. ఉచ్చారణ త్వరవలన గలిగెడి మార్పులును, ఇతరకారణములవలనం గలిగిన భ్రంశములును నందు గనుపట్టవు.

5. అచ్చ తెనుఁగున నుండిన యల్పసంఖ్యాకపదముల కర్థమునందుగాని, భావ వైశాల్యమునందుగాని నవ్యత్వమును స్వాతంత్ర్యమును గలుగుట కవకాశము చాలగా లేదు. కొంచెము నూత్నభావము చెప్పవలసివచ్చినపుడు సిద్ధముగానుండిన సంస్కృతపద కోశములలోనుండి యిష్టమువచ్చిన పదము నెంచుకొనుటకు వీలుగా నుండుటచేతను నయ్యది పండిత జనాంగీకారమును నగుటచేతను మొట్టమొదట తనమ స్థ పదములును దరువాత దీర్ఘసంస్కృత సమాసములును బ్రవేశించి తుదకు నన్నయ నాటికి తెనుఁగు దత్సమభాషా భూయిష్ఠమయిపోయినది.

(4) ప్రాచీన పురుష నామములను గూర్చియు గ్రామనామములను గూర్చియు ముందు ప్రకరణములలోఁ గొంత ప్రధానవిషయము ముచ్చటింపఁ బడినది. అక్కడి యుదాహరణములు చాలవఱకు నాఱవ శతాబ్దికి ముందుండిన శాసనములలో నుండియే గ్రహించితిని. ఈ క్రింద మఱికొంత విపులముగాఁ జాళుక్య శాసనములలోనుండి యుదాహరణము లీయఁబడును. దాన ప్రతిగ్రహీతలు సంస్కృత శాసనములలోనివారు విద్యాధికులగుటచే వారి పేళ్ళన్నియు శర్మ, భట్టు మొదలయినవి యంతమందు గలవిగానే యుండును.

పురుష నామములు :

తూర్కశర్మ, త్రేది (త్రివేది); దోణశర్మ (ద్రోణశర్మ); బొట్టిమ—ఆజ్ఞాపకుని పేరు—విజయాదిత్యుని ఏడేఱు శాసనము. ఎ. ఇ. వా. V పుట 118 (799-845)

తూర్కశర్మ, దామోదరశర్మ, పాండురాంగుఁ; కట్టయ (ఇది శాసన నిర్మాత హేమకారాగ్రగణ్యుని పేరు) మూఁడవ విజయాదిత్యునిది (844-888)

ఉమ్మరకన్దిబోళ్ ; ద్రోణభట్టుఁ, పోతమయ్యక్రమయిత ; కడెయరాజుఁ (పాండురాంగుని మనుమఁడు) కొండాచాయ్యక్ (లేఖకుఁడు)—చాళుక్య భీముని బెజవాడ శాసనము. 888-918 ఎ. ఇ. వా. V పుట 129.

నాగిపోతి (దాది పేరు) ఇ. ఆ. వా. VIII పుట. 77 అమ్మరాజు I. 918-925

త్యాక్కియ (క్రమకః) విద్దమయ్య (క్రమకః) చాళుక్యభీముఁడు II (934–945) ఎ. ఇ. వా. V

పట్టవర్ధని (కులము) పమ్మవ (తల్లి పేరు) బల్లాలదేవవేలాభటుఁడు. దాన ప్రతిగ్రహీత బొద్దియ. [అమ్మరాజు II (945–970) ఎ. ఇ. వా. V.

చామెక (అమ్మరాజు భోగకాంత) (అప్పనంది; అయ్యపోటి, సకలచంద్ర) సిద్ధాంతః–జైనులపేళ్లు) పైరాజు నింకొకశాసనము ఎ. ఇ. వా. VII. పుట. 177

ఇంద్రవమ్మక్ గొండనగూరు శాసనము ఎ. ఇ. వా. XVIII పుట (1) (663 క్రీ. వె.) ఇజ్జలూర్ బోయ (మనుమనికి) కొడ్డివమ్మక్: సాతనుల పేళ్లు; అలపాక బోళ్, సోమయాజుల వెల్లెక్కిబోళ్; మారటబోళ్, చోడబోళ్.

I కాటిశమ్మక్—కడ ఎఱెయ, పృథ్వీపోతి (రాజప్రియదుహిత) ఎ. ఇ. XVIII వా. పుట. 58. 732 క్రీ. వె. జయసింహ I (633–663.)

వంగిపఱు వాస్తవ్యః భట్టగుర్జేన విరచితం కావ్యం ఘనవట్టబోరోజేన లిఖితః. ముసియనశమ్మక్, గుణ్ణమయ్య, ముసియ, క్రోవి(వంశము)—వేమలూ ర్పాడు శాసనము. అమ్మరాజు 945–970 క్రీ. వె.

వేదశమ్మక్ (609–642) రెండవ పులికేశి కొప్పరము శాసనము. 630 క్రీ. వె.

గొబ్బడి (విజ్ఞాపకుడు) ఎఱుద్రోణశమ్మక్. పృథ్వీగాముండి—జయసింహ II (696–709) ఎ. ఇ. XVII[1] 315.

సోమశమ్మక్. జయసింహ I, 633–663 క్రీ. వె. వా. XIX పుట 260.

కుప్పనయ్య: కలివమ్మక్, మకరియరాయ. తాళ II సిరిపూండి శాసనము. 970 క్రీ. వె. ఎ. ఇ. XIX పుట 148.

గ్రామ నామములు

కొట్టపాఱు, రామాటి, రెడ్డువటి, బోళరెడ్డువటి, వడ్డుపిఱియు, మినిమిని, ఎ. ఇ. వా. V పుట 118. 799–843. క్రీ. శ.

గుద్రవార (విషయము), ఉప్పుటూరు, ట్టణ్ణపాఱు, అంగలూరు, వేల్పూరు, చవిటిపాఱు ఎ. ఇ. వా. V పుట 122 మూఁడవ విజయాదిత్యుని కాలము (844–888)

ఉత్తరకడ్డేరువాడి (విషయము) కూకిపట్లు, (ఎల్లలు) పోతాయ్యంగారి చెఱువు, పరువులగుణ్ణ, చాకిచెఱువు, చిన్నఱేనిచెఱువు, జువ్విగుణ్ణ, ఐరివియగుణ్ణ ఎ. ఇ. వా. V పుట. 129. చాళుక్య భీముని బెజవాడ శాసనము. 888–918.

ద్రుజ్జూరు (ఇప్పటి జుజ్జూరు కృష్ణానదియొడ్డున నున్నది) తాటుగుమ్మి, గొట్టిబ్రోలు, మల్కాపురము, అదుపు – మొదటి అమ్మరాజు మచిలీపట్టణపు తామ్ర శాసనము. 918–925 (ఇ. ఆ. వా VIII పుట 77) ఎ. ఇ. వా. V.

వడ్డిపట్లు (మహాగ్రామము) ఆకులమన్నాడ్లు, క్రక్కటవ్వా; పెద్దకోడు. చాళుక్య భీమరాజు III బందరు శాసనము (934–945)

పామ్మట్లు, (ఎల్లలు) నోమిక్షేత్రము. పూతసపరియక్షేత్రము, ఇద్దనిచెఱువు. ఎట్టోడిచేను, గుమ్మిచేని గరుసు, వేల్పుజేను, తూప్పకనపన్నస, దామపియపన్నస, పెద్దత్రోవ, దేఁఱు, గణ్ణశాల యప్పవయ్యరిపన్నాస, బాదిరాల మజ్జిమపాటు, తిన్నూళ్లో టమపాటు, జీవరక్షపాటు, రచ్చ. అమ్మరాజు II 945–970 ఎ.ఇ.వా. V.

అమ్మరాజు II మఱియొక శాసనము ఎ. ఇ. వా. VII పుట 177.

అత్తిలినాడ్లు (విషయము) కలచుమ్బట్లు, అదువిల్లి, కోడుకొలను, యిడియూరు, యుల్లిక్కొదమడ్డి, శక్కరకట్లు, ఇట్లులకోటు, ఇడియూరి పొలగరుసు, కన్నరిగుడ్లు.

పఱికి (విషయే) కుములూర (ఇప్పటిపేరు గుమ్ములూరు) పోదనూబ్క (వాస్తవ్యుడు) విష్ణువర్ధనుఁడు I తిమ్మాపురము ఎ. ఇ. వా. IX పుట 317 (615–633) ఈ శాసనము తిమ్మాపురములో సర్వసిద్ధ తాలూకా విశాఖపట్టణం జిల్లాలో దొరకినది.

ఇంద్రవర్మకొండ నాగూరు శాసనము ఎ. ఇ. వా. XVIII పుట 1 బందరులో దొరకినది 663 క్రీ॥ వె॥ కొణ్డణగూరు, ముజుమ్నారు, పగునూరు, చెఱు పూరు, ఇబ్బక్కలి, ఇట్లులూర్.

నిడుపాఱు శాసనము – జయసింహ I 633–663.

గడ్డేఱువాటి, వ్యాఘ్రనదీ, వన్నేఱునదీ, గడ్డేఱురాజధాని, నిడుబొఱు (నిడుపాఱు) ఇది నేటి నిడమఱ్ఱు. గడ్డేఱు అనునది నేటి గుంటూరు తాలూకాలోని 'కట్టేరు' అను గ్రామము.

విష్ణువర్ధనుఁడు III 709–746 ఎ. ఇ. XVIII పుట 58 (732 క్రీ॥ వె॥) ట్టోలనాడ్లు, జలయూరు, ఎలియేఱు, కాకణ్డివాడ.

అమ్మరాజు II వేములూరుపాడుశాసనము. 945–970 ఎ.ఇ. XVIII పు 228.

మేదలొక్కండ్లు, గట్టిపూండ్లి లిఙ్గొక్కండ్లు, క్షేత్రసీమాని, ముయ్యలికుట్టునశమీ, గణ్ణ, గుట్టేటి అకఱితివేపులు. గోను, వెంచ, పరువులు, ఏటియకఱితి చటలలు, కుణ్ట, చలిగుణ్ట, ముయ్యలికుట్టున వెల్ల కాయు, అణ్ణణఙ్గూరు, అడ్డేకి, తూమియవెణియు పూండ్లి, కారక్షేడు.

రెండవ పులికేశి కొప్పరపు శాసనము 630 క్రీ॥ వె॥ (609–642) ఎ. ఇ, వా. XVIII పుట. 257. కమ్మ్‌క రాష్ట్రము, ఇర్బులిగ్రామ. బలాకబల్వాల (ము). కమ్మ్‌కారతటాక (ము) కొణ్ణవెఱుపూర్, విరిపఱు.

రెండవ జయసింహుని పెణుకుపఱు శాసనము (696–709) ఎ. ఇ. XVIII పుట 315. వజ్జిపఱు, కమ్మ్‌క రాష్ట్రము, నిడుగట్టతటాక (ము), పూసబోళక్షేత్రము నకు పోవుపంథా; జెడ్డబోళక్షేత్ర(ము).

మొదటి జయసింహుని పెద్దవేగి శాసనము (633–663) ఎ.ఇ.వా. XIX పుట 260. కొమ్మటు, వ్లేణ్ణూరు, కన్నేఱువాటి విషయము.

తాళ II సిరిపుణ్ణిశాసనము ఎ. ఇ. XIX పుట 148 (970 క్రీ॥ వె॥)

శ్రీపుణ్ణి (ఎల్లలు) మణ్టిముంకచింద, కొడమదువు, ఆదూరి సీమాంతే గోగుజేవు, కదముకోపు; కలవేలలగులపెద్దచింత, చిఱుశోదిమడ్డలు, నోదగ పల్లము నుత్తరమున కద్దుంబొదలు, బొదియ బోలయపెదరియూకుంతే. ఆదూరు నామ్నాగ్రామాటికా.

ఇంద్రవర్మ కొండనగూరు శాసనమున (663 క్రీ॥ వె॥) ఱిట్టిలూర్ బోయస్య యని ఱిట్టిలూర్ అను నింటిపేరు గ్రామనామమువలన గలిగినది కనుపట్టుచున్నది. నరసరావుపేట తాలూకా గుంటూరు జిల్లాలో నేటి 'ఇర్లపాడు' అను గ్రామము లోని సోమేశ్వరదేవాలయమున (1057శక సం॥) ఱిట్టిలూరి సోమేశ్వరదేవతకు అనుపేరితో (ద. హి. శా. IV నెం. 926, 927) వ్యవహారము గనుపట్టుచున్నది. దీనినిబట్టి 'ఊరు' 'పాడు' అను శబ్దములు పరస్పరము మాఱుచుండెననుట స్పష్టము.

పై పేళ్లనుబట్టి పాడు, పట్టు, చెఱువు, ఊరు, పట్టణము, పల్లి, గొట్టు అను పదము లంతమునందు గల నేటి గ్రామనామములే ప్రాచీన రూపములతోనుండి కాలక్రమమున నుచ్చారణమున మాఱుపాటును బొంది యిప్పటి రూపమును ధరించినటుల స్పష్టము. పాడు—పాఱు; పట్టు—పఱు—పఱు; చెఱువు—చెఱు; ఊరు—ఊర్; పట్టణము—పట్టణబు, పల్లి—పల్లి; గొట్టి—గొట్టు. పై రూపము లలో మొదటిది నవీనరూపము. తరువాతిది ప్రాచీనరూపము. పయి యుదాహరణ ములవలన క్రీస్తు ప్రథమశతాబ్దినుండి పదునొకొండవ శతాబ్దివఱకును దెనుఁగుభాష యునికియు స్వరూపమును సునిశ్చితము.

ప్రాచీన భాషయొక్క వ్యాకరణమును, వాక్యరచనయు సంస్కృత వ్యాకరణ ప్రభావమను శీర్షికయందు వివరింపఁబడును.

ఇతర ద్రావిడభాషలతో తెనుఁగునకుఁ గల సంబంధము

1. ద్రావిడభాషా పరిగణనము

తెనుఁగు ద్రావిడభాషలలో నొక్కటియనియు, సంస్కృత ప్రాకృతములతో నద్దానికి జన్యజనక భావసంబంధము కాని సోదరభావము కాని లేదనియు ముందుఁ గొంతవఱకు నిరూపించితిని. ఈ ప్రకరణమున నా ద్రావిడభాషలేవి, వానికిఁ దెనుఁగుతోఁ గల సంబంధమేమి యను విషయము విచారింపఁబడును.

ఈ ద్రావిడశబ్దము 'ద్రవిడ' శబ్దమునుండి యేర్పడిన విశేషరూపము. ఇది సంస్కృతశబ్దము. దక్షిణదేశమునందుఁ బ్రచారములోనున్న కొన్ని భాషలను బరీక్షించి యీ భాషలకనేకలక్షణములలోఁ గలసన్నిహిత త్వమును గనిపెట్టి 'ద్రావిడ భాషలు' అను నామకరణము చేసినవారు బిషప్ కాల్డ్వెల్లుగారు. ఈయన క్రైస్తవ మతవ్యాప్తికయి దక్షిణదేశమున కరుగుదెంచి చాలకాలము తమిళము నందుఁ గ్రుమిసల్పి, తరువాత యథావకాశముగా నితర ద్రావిడభాషలందును బాండిత్యమును సంపాదించి వాని పరస్పర సంబంధ సామ్యములను గుఱించి యనేక వ్యాసములను విమర్శనములను బ్రచురించి తుదిని 'ద్రవిడ భాషావ్యాకరణమ'ను [1] పేరితో నొక గ్రంథమును 1856వ సం॥నందుఁ బ్రకటించెను. మఱి 19 సం॥లకు వెనుక 1875వ సం॥న నా గ్రంథమును బెంచి తిరుగఁ బ్రకటించెను. ఆ తరువాత మఱల 1913లో నాగ్రంథము ముద్రింపఁబడినది. ఇట్లు ప్రకటించిన యీగ్రంథమే 'ద్రావిడభాషలు' అనుపదము దక్షిణ హిందూస్థానభాషల నుద్దేశించి వాడుటయందును ఆ భాషలకుఁ గల పరస్పర సన్నిహితసంబంధమును గనుంగొనుటయందును బ్రథమమును బ్రమాణమును నయియున్నది. వారిమతము చొప్పున 'బ్రాహుయీ' యను నుత్తరహిందూస్థానభాషయగు ద్రావిడ భాషా భేదముగాక ద్రావిడభాషలు 12. అందు ఆఱు నాగరకభాషలు, ఆఱు అనాగరక భాషలునని వారియభిప్రాయము.

నాగరక ద్రావిడభాషలు

1 తమిళము, 2 మలయాళము, 3 తెలుఁగు, 4 కన్నడము, 5 తుళు, 6 కొడగు.

---

1. A comparative grammar of the Dravidian or South Indian family of languages C. G. D.

అనాగరక ద్రావిడభాషలు

1 తుద, 2 కోట, 3 గోండు, 4 ఖోండు లేక 'కు', 5 ఒరాయను, 6 రాజమహాలు. ఈ భాషలన్నిటిని గూర్చి కొంచెము కొంచెముగా ముందు వ్రాయఁబడును.

మీఁదఁ బేర్కొనఁబడిన భాషలన్నియును జాలవఱకు దక్షిణ హిందూస్థాన భాషలే. వీనిని గొంతకాలమువఱకును బాశ్చాత్యులు తమిళ సంబంధభాషలని వాడుచుండినట్లును దా నా పేరు సరికాదు గావున ద్రావిడభాషలను పేరు వీనికి రూఢ పఱుచుచున్నాననియును వీరు వ్రాసియున్నారు.[2]

ఈ ద్రావిడపదము సంస్కృతమున నంతకుముందుఁ బ్రసిద్ధముగా వాడఁబడుచునే యున్నది.[3] ఈ సంబంధముననే 'ద్రావిడీ' యను నొక భాషాభేదము సంస్కృత భాషావేత్తలచేఁ బేర్కొనంబడినదనియు నయ్యది 'విభాష' యనియు నయ్యది దక్షిణహిందూదేశ భాషలన్నిటినిగూర్చి యవ్వాని పరస్పరభేదములను స్పష్టముగా గుర్తెఱుంగకయే వాడంబడినదనియుఁ గాల్డ్వెల్లుగారు పేర్కొనియున్నారు.[4] మనుస్మృతియందును[5] మహాభారతమునందును[6] భాగవతాది[7] పురాణముల యందును వాడంబడిన ద్రవిడశబ్దము ఆంధ్రశబ్దమువలెనే జాతిపరమని యంగీకరింపక తప్పదు. కుమారిలభట్టు (సుమారు 7 వ శతాబ్దము క్రీ. వెనుక) తన తంత్రవార్తికమునందు పదముల కర్థము చెప్పునప్పుడు అనుసరింపవలసిన సంప్రదాయములను విశదీకరించుచు "ఆంధ్ర ద్రావిడ భాషాయామ్" అని యుదాహరించెననియును దానినిబట్టి యాకాలమున నాంధ్రులకును దమిళులకును నుండిన భాషల నొక్కటిగనే యూహించిరనియును కాల్డ్వెల్లుగారు, గ్రియరుసన్ గారును వ్రాసిరి. కాని "తద్యథా ద్రావిడ భాషాయామ్" అని పాఠము గాని "ఆంధ్ర ద్రావిడ భాషాయామ్" అనునట్టిది గాదనియు నిశ్చయింపబడినది.[8] ఏ పాఠము

2. C. G. D. Page 6. Page 3-6.

3 C. G. D Page 4. "It is a term however which has already been used more or less distinctively by Sanskrit Philologists as a generic appellation for the South Indian peoples and their languages and it is the only single term they seem ever to have used in this mamer."

4 ,, Page 5. 5 మనుస్మృతి X 43-44

6 ,, Page 5. C. G. D 7 page 5. C. G. D.

8 ఇ. ఆ. వా. I. పుట. 235. తంత్రవార్తికము. III "తద్యథా ద్రావిడాది భాషాయామేవ" "ఓదనమ్ చోర్" "పాప్ శబ్దమ్ సర్వవచనమ్।"

యుక్తమైనను ద్రావిడ శబ్దమున కచ్చటఁ దమిళమే యర్థమనుట నిర్వివాదము. అత్యంత ప్రాచీనకాలమునుండియు జాతిపరముగా వాడంబడిన యీ ద్రవిడపదము భాషాపరముగాఁ గూడ వాడంబడినదనుట స్పష్టము. దండిదేశకుమారచరిత్రమున 'అస్తిద్రవిడేషు కాంచీనామ నగరీ' యని దేశపరముగా వాడియున్నాఁడు. బాణుని కాదంబరియందు 'జరద్ద్రవిడధార్మికస్య ఇచ్ఛయానిస్పృష్టైఃʼ అని జనపరముగా వాడియున్నాఁడు. ఇట్లు ప్రాచీనకాలమున నేయర్థమున వాడఁబడినను కాల్డ్వెల్లుగారి మతము ననుసరించి నేఁటికి మాత్రము ద్రావిడభాషలను పదము ముందుఁ బేర్కొనఁబడిన భాషాసముదాయమునకుఁ బేరుగా రూఢమయినది గావున నేఁటి కాపదమును బయి యర్థమునఁనే గ్రహింపవలయును.

ఇంకొక విషయ మీసందర్భమునఁ బేర్కొనక తప్పదు. ఆర్యజాతి యొకటి యనియు ద్రావిడజాతి వేఱొకటియనియు నాజాతులకు భాషలయందు మాత్రమే గాక నాగరకతయందును నభ్యాసము లందును భేదముగలదనియు నా జాతిజను లిరువురునుగూడ భిన్నకాలములయందు హిందూదేశమును ప్రవేశించిరనియుఁ గొందఱియభిప్రాయము. ప్రాచీనకాలమున నీహిందూదేశమున నుండిన యాటవిక జాతివారిని వెనుకకుఁద్రొక్కి ఆఘ్ఘనిస్థానపుమార్గమునవచ్చి యిక్కడ ద్రావిడులు స్థిరనివాస మేర్పఱుచుకొనిరనియును మఱికొంతకాలమున కార్యులువచ్చి యీ ద్రావిడులను క్రమక్రమముగా దక్షిణమునకుఁ దఱిమివేసి యుత్తరహిందూస్థానము నంతటిని దామాక్రమించుకొనిరనియును గొందఱి యభిప్రాయము. మఱికొందఱు ద్రావిడు లిక్కడివారే యని తలంచుచున్నారు.[9] ఇట్లు విప్రతిపన్నమయిన విషయ మును గుఱించి యిదమిత్థమనిచెప్ప వీలుకాదు. ఇంతకు నీ యభిప్రాయములన్నియు నూహామాత్రములుగాని స్పష్టములయి నిర్వివాదములయిన ప్రమాణసిద్ధములు కావు. ఒకటి మాత్రము నేటికాలమున నంగీకరింపక తప్పదు. భారతదేశమునం దంతటను ప్రబలహించిన యార్యనాగరకతా ప్రవాహము దక్షిణమున నిలిచి పోయిన ద్రావిడనాగరకతా స్రోతస్సులోఁ గలిసి యేర్పఱుపరాని యొక మహా ప్రవాహమయి వ్యాప్తిలో నున్నది. ఇంతకును మన పరిశీలన భాషావిషయమునఁ గాని జాతివిషయమునఁ గాదుగదా! ఆర్యభాష లనంబడెడు నుత్తర హిందూస్థాన భాషలకును ద్రావిడభాషలుగా పైఁ బేర్కొనఁబడిన భాషలకును నెంతటి పరస్పర సన్నిహితసంబంధ మున్నదని యంగీకరించినను జన్యజనకభావ సంబంధముగాని సోదరసంబంధముగాని లేదనుట సిద్ధాంతము. భాషామాత్రమునుబట్టి, జాతి భిన్నత నేర్పఱుచుటకును, సిద్ధాంతీకరించుటకును వీలుకాదు. ఒకజాతి తనభాషను సంపూర్ణ

9. C. G. D. P. 40

ముగా విడనాడి యన్యభాషను గ్రహించుట సంభవించినను సంభవింపవచ్చును. జాతులు పరస్పరము కలిసిపోయి యేర్పఱుపరాక కొంతకాలమున కొక్కటిగా నేర్పడుట యపూర్వముగాదు. భారతదేశమునందును నట్టియవస్థయే యీ యార్య ద్రావిడ నాగరకతలకుఁ బట్టినదనియు నా ప్రవాహములు రెంటును గంగాయము నలవలె గలిసిపోయి భాషయందును, భావములందును, అభ్యాసములందును, ఆశయములందును, మతమునందును, మర్యాదలయందును మిక్కిలి సునిశితదృష్టితోఁ గాని యేర్పఱుప వీలులేనట్లు నేఁడు దక్షిణహిందూస్థానమునఁ గన్పట్టుచున్నవి.

ఈ ద్రావిడభాషలు మాటాడు దేశమును గూర్చి గ్రియర్సనుగా రిట్లు వ్రాయుచున్నారు.[10] దక్షిణ హిందూస్థానము నంతటను సిలోను ఉత్తరభాగమునను ద్రావిడభాషలు వ్యాపించియున్నవి. గోవాకు నూరుమైళ్లు క్రిందికి అరేబియా సముద్రతీరమున నారంభించి యీ విభాగరేఖ పడమటికనుమల ననుసరించి కొల్లాపురము వఱకును బోవుచున్నది. అక్కడనుండి కొంత వంకఱుగా నిజాము రాష్ట్రమును బ్రవేశించి బీరారులోని దక్షిణభాగమును దనయందుఁ జేర్చుకొని తూర్పువై పున బంగాళాఖాతతీరమును జేరుచున్నది. పై రేఖయొక్క తూర్పు భాగము నిరంతరరేఖ గాదు. చాందా, భందర అను ప్రదేశములకుఁ దూర్పున నున్న భాగము ద్రావిడభాషల నాడుజాతులతోఁ గూడుకొనియున్నది. ఆర్యభాషా భేదములు సమప్రదేశములం దంతటను వాడుకలో నుండుటచే నార్యభాషా సముద్రములో నక్కడక్కడనున్న చిన్నచిన్న ద్వీపములవలె నీ భాషలు కొన్ని యెడల వాడబడుచున్నవి. ఇంకను నుత్తరమున మధ్యపరగణాలలోను, చోటా నాగపురములోను, గంగానది యొడ్డున రాజమహలులోను నీద్రావిడభాషాభేదములు వాడుచునే యున్నారు. వాయవ్యదిక్కున బెలూచిస్థానమునను నొక ద్రావిడభాషా భేదము కనుపట్టుచునే యున్నది.''

పయిభాషలయొక్క చరిత్రమును సంగ్రహముగా వ్రాసినతరువాత నీభాషల కన్నింటికిఁ గల సామాన్యలక్షణములు చేర్కొనంబడును.

2. తమిళభాషా వాఙ్మయములు

ఈ భాష దక్షిణ హిందూస్థానముయొక్క యాగ్నేయభాగమునం దంతటను సింహళద్వీపముయొక్క ఉత్తరపు సగపాలునందును వాడుచున్నారు. ఈ భాషకుఁ దూర్పుచెల్ల బంగాళాఖాతము. పడమటియెల్ల పడమటి కనుమలు. మదరాసునకుఁ గొంచె ముత్తరముననుండి చెంగల్పట్టు, ఉత్తరార్కాడు జిల్లాలలోఁబడి

10. లిసర్వే. ఫా. iv పు. 277-278.

(ఉత్తరార్కాడు జిల్లాలోని యుత్తరపు సగమును విడిచి) సేలము జిల్లాలోని వాయవ్యభాగమున నుండి నీలగిరి, పడమటి కనుమలవఱకును వెడలి, విభాజక రేఖ దక్షిణము వైపునకుఁ బోవుచు, మలబారు, కొచ్చి, తిరువాన్కూరు రాష్ట్రములలో నధిక భాగమును మలయాళభాషకు విడిచి కన్యాకుమారి అగ్రమువఱకును బోవుచున్నది. ఈభాషను మాటాడు వారిసంఖ్య 20,412,000. ఈదేశమునందక్కడక్కడఁ తెలుఁగుమాటాడు జనులు దాక్షిణాత్యాంధ్రు లనుపేరితోఁ గొందఱు వసించుచునే యున్నారు[11]. ఈతమిళ సోదరులను గురించియు వారి ప్రాముఖ్య ప్రభావములనుగూర్చియు డాక్టరు కాల్డ్వెల్లుగారిట్లు వ్రాసియున్నారు[12]. ''సింహళ ద్వీపములోని యుత్తరభాగమునను వాయవ్యదిక్కునను క్రీస్తుశకమునకు ముందే వలసపోయి క్రమక్రమముగా నక్కడి సింహళులను ద్రోసి పుచ్చి తామే స్థిరపడిరి. సింహళద్వీపమునందంతటను కాఫీతోటలలోని కూలీలు తమిళులే. కొలంబోలోని ధనసంపాదక జాతులలో నధికసంఖ్యాకులు తమిళులే. శీఘ్రకాలములోనే, ధన సంపాదన హేతువులయిన వృత్తులన్నిటినుండియు సింహళద్వీపవాసులను దొలంగించి యాదేశమునఁ దామేఁ ప్రవేశింపఁగలిగిరి. మదరాసు రాజధానిలోనున్న ఐరోపీయు లందఱి దగ్గఱను కమానుల నౌకరులుగను ఇంటిసేవకులుగను నున్నవారి తమిళులే గాన దక్షిణహిందూస్థానములోని కంటోనుమెంటు లన్నిటియందును (జిల్లాభాష యేదియైననుగూడ) ముఖ్యభాషగా తమిళమే వినఁబడుచుండును. కాఁబట్టి మలయాళదేశము నందలి కన్ననూరులోను, కన్నడరాజ్యము నందలి బెంగుళూరులోను, తెలుఁగు జిల్లాయందలి బళ్లారిలోను, హిందూస్థానీ వాడుకలోనున్న సికిందరాబాదులోను బజారులలో సాధారణముగా వినఁబడుభాష అరవమే. పెగు, పెనాంగు, సింగపూరు మొదలగు దూరప్రాచ్యస్థానములలో వినంబడు క్లింగుల (కళింగుల) యందు అధిక సంఖ్యాకులు అరవవారే. మారేషసు, పడమటి యిండియాదీవులసస్థానములలోనికి వెళ్లిపోయిన కూలీలలో నధిక సంఖ్యాకులు అరవవారే. ఇన్నియేల, ధన సంపాదనకు వీలెక్కడఁ గలదో, ఎక్కడ ఉదాసీనులు, నిరుత్సాహులు, అభిజాత్యము గలవారు వెనుకకు నెట్టివేయఁ బడుటకు వీలుగానున్నారో యక్కడనెల్లను ఈతమిళులు గుంపులు గుంపులుగాఁ బ్రవేశించుచునే యుందురు. హిందూజాతిలో నెల్లను వీరు మిక్కిలి యుత్సాహభరితులు, సాహసము గలవారు, పట్టుదల కలిగి పనిచేయువారు, మూర్ఖశ్రద్ధలేనివారు. వీరిని తూర్పుదేశపు గ్రీకులనిగాని స్కాచ్చివారనిగాని చెప్పవచ్చును.'' ఇంతయేల, చారిత్రకముగాను, అధునాతనముగాను, బ్రాహ్మణులును బ్రాహ్మణేతరులును నయిన తమిళులనేకు లాంధ్రదేశమునకువచ్చి స్థిరపడిపోయి తెలుఁగువారే యయిపోయిరి.

11 ఆ. సర్వే. వా. IV. పు. 299. 12 C. G. D. పు. 6-7.

నన్నయను బోషించిన రాజరాజు తమిళదేశమునందే పెరిగి చోళరాజ్యమునుండి వచ్చి వేంగీదేశపాలకుడుగా నుండినప్పుడు అనేక తమిళబ్రాహ్మణులు, సంస్కృత పండితులును, యుద్ధవీరులును నాయనతో నీదేశమునకు వచ్చియుండవలయును. 1102 వ సం॥ న (నన్నయ చరమకాలమున గావచ్చునేమో) వీరచోడునిచే వేయింపఁబడిన పిఠాపురపు తామ్రశాసనమున[13] 536 మంది దానప్రతిగ్రహీతల పేళ్లలో 116 పేళ్లు నిస్సంశయముగా దమిళనామములే. మిగిలిన సంస్కృత నామములలోగూడ ననేకులు తమిళులే యయి యుండవచ్చునేమో. ఆతరువాత పుదూరు ద్రావిడులు, ఆరామ ద్రావిడులు, పేరూరు ద్రావిడులు, దిమిలద్రావిడులు, తుమ్మగుంట ద్రావిడులు అనుపేళ్లు గలవా రనేకులు గుంపులుగుంపులుగా వచ్చి తెలుఁగునాట స్థిరపడి తెలుగువారే యయిపోయిన విషయ మెల్లరికిని దెల్లమే. ఎలమంచిలి దగ్గఱనున్న దిమిలయను గ్రామనామము 'ద్రమిళ' శబ్దభవమే యనుట చిత్రముగాదు.

ఇట్లనాదిగా వలసపోవుచుండిన యీతమిళజాతి మాటాడుచుండిన తమిళ భాషకుఁ 'దమిళ' మను పేరెట్లు వచ్చెనని యు నద్దాని కేమర్థమని యు స్వల్పము యోజింపవలసియున్నది. ఇది 'ద్రవిడ' శబ్దభవమనుటయే యుక్తముగ నున్నది. ఈ ద్రవిడశబ్దమునకుఁ బ్రాచీనరూపము ద్రమిడము. ద్రమిడశబ్దమునుండి వచ్చిన తత్సమమయిన 'తిరమిడ' శబ్దము అరవ నిఘంటువులయందు లభించుచున్నది[14]. తిరవళమనికూడ దీనికి రూపాంతరము కలదు. వరాహమిహిరుని బృహత్సంహిత యందును (గొన్నిప్రతులలో) ద్రవిడమను పాఠమే గలదు. ప్రాచీన మలయాళ గ్రంథములయందును 'మ'కార యుక్తరూపమే కనుపట్టుచున్నది. పాళీభాషలో నున్న మహావంశములోను 'దమిలో' 'దామిలో' యనురూపములే వాడఁబడి యున్నవి. సంస్కృతమునందలి శ్రమణశబ్దము 'సమణ' శబ్దముగాను ద్రోహ శబ్దము దోహశబ్దముగాను ప్రాకృతములలో మాఱినట్లు ద్రమిళశబ్దము ప్రాకృత ములో 'దమిళ'శబ్దమయి యుండవచ్చుననుట స్పష్టము. పదాదినున్న రేఫ తెలుఁగు శబ్దములలోఁగూడ భ్రష్టమగు క్రొత్త, ప్రాత మొదలయిన శబ్దములు నేఁడు కొత్త, పాత మొదలయిన రూపములతో వాడఁబడుట స్పష్టమేగదా! ద్రవిడశబ్ద మునకుఁ బదాదినున్న రేఫ పోఁగా, నడుమనున్న వకారము మకారము కాఁగా తుదినున్న 'డ'కారము 'ళ'కారముకాక 'ఴ'కారముకాఁగా నేఁటి 'తమిళము' అనురూప మేర్పడినదని కాల్డ్వెల్లుగారి యూహ. 'వమలు' తొల్లగుట సంస్కృతమునందే సుప్రసిద్ధముగాఁ గలదు. ధ్వాంక్షధ్వాంక్ష శబ్దములు రెండును కాకమునకుఁ బేళ్లు. మతుబర్థక ప్రత్యయములలో 'మాఁ, వాఁ'

---

18 ఎ. ఇం. వా. V. పుట. 70. 14 C. G. D. పు. 10-11.

'మిఁ, విఁ' అనునవి యంతమందుఁ గల రూపములు గలవుగదా! ఇట్లు వకార మకారములు మారుపాటు చెందెననుటలో వింత లేదు. ప్రాచీనమైన ద్రమిడశబ్దము, దమిడము, దమిళము, దమిఴము అను భిన్నభిన్నరూపములను భిన్నకాలములలోఁ బొంది నేఁటి తమిళము అనురూప మేర్పడిన దని కాల్డ్వెల్లుగారి యభిప్రాయము. ఇదియే సమంజసము. కాని దాక్షిణాత్యులలో సుప్రసిద్ధులయిన తమిళులకు 'తమిళ'నామ ముండక సంస్కృతభవము నామమగుట యసంభవమని కొందఱియూహ కావచ్చును గాని యీ గ్రంథమునఁ బేర్కొన్నేర్పడుననియు నందు ముఖ్యముగా భాషల కితరులే నామకరణముచేయుట సంభవించుననియు నట్టినామమే కాలక్రమమునఁ బ్రచారములోనికిఁ రాఁగలదనియు సిద్ధాంతపఱచియే యున్నాను. తమిళరాజులు ధరించిన పాండ్యాదిశబ్దములు సంస్కృతములే. 'తొలుకాప్పియమ్' అనునట్టి ప్రథమ తమిళగ్రంథమునందలి కాప్పియశబ్దము కావ్యశబ్దభవమని యూహ. ఇది వృద్ధకాప్య గోత్రశబ్దమునకు పరివర్తనమనియు నొకరనిరి. ఏది యయినను మూలము సంస్కృతమేగదా! తొలు కాప్పియమునందు సంస్కృతవ్యాకరణ భాషాప్రభావము లెంతవఱకుఁ గలవో తద్జ్ఞులకు విశదముకాకపోదు. ఆంధ్రకర్ణాటాది శబ్దములుకూడ సంస్కృతములే యని చాలమంది యభిప్రాయము. కాఁబట్టి సంస్కృతభవమయిన తమిళము అరవభాషకు పేరుగా నుండెననుటలోఁ బ్రతిబంధకము లేదు.

ఈ తమిళశబ్దము తమి, ఒంటి, ఏకాకిత యను నరవపదమునుండి యేర్పడి యుండవచ్చునని దామోదరపిళ్ళైగారు చెప్పుచున్నారు. 'పింగళాంటై'యను అరవ నిఘంటువునందు తమిళమనఁగా 'తీపి, కరుణ' యని యర్థము వ్రాయఁబడినది. (ఇనిమై యుమ్ నీర్ మైయుమ్ తమిఴినలాగుమ్.) తమిఴ్ అనగా తీపియను నర్థమున చింతామణి (950 క్రీ. వె.) యందు ప్రయోగము కలదు. నైషధమును అరవమున వ్రాసినకవి 'తమిళముకంటెను దీయనిపలుకులు గలది' యని నాయికను వర్ణించెను.[15] (తమిఴి నుమ్ ఇనియతీం చొల్లియలాళ్) తామ్రలిప్తి యనుపదమే తమిళమయినదని మఱియొక యభిప్రాయము. (తమ్+ఇఴ్) తమ్ అనునది తమ యను నర్థముగల సర్వనామ మూలరూపము. ఇఴ్ అనఁగా తీపి. కావున తమిళమనగాఁ తీపి యర్థమని మఱియొక వ్యుత్పత్తియూహింపఁబడినది. ఈ వ్యుత్పత్తులన్నియును నవీనములే కాని యత్యంతప్రాచీనములైన 'దమిళ, ద్రమిడ' శబ్దములు ప్రసిద్ధముగానే యుండినవి.

15. Tamil studies by M. Srinivasa Iyangar M. A., పుట 7 తమిఴ్‌శబ్దమున కితరత్ర యిట్టి ప్రయోగములేదు. తీఁ+తమిఴ్, (తీయని తమిళము) కోడు+తమిఴ్ (క్రొవ్విన తమిళము) (తేనుఱ్ఱు+తమిఴ్) తేనె తమిళము, (తణ్+డమిఴ్) చల్లని తమిళము మొదలగు ప్రయోగములు గలవు.

తమభాష తీయనిదని తెలిసికొనుట కితరభాషలయొక్క కటుత్వమును దెలియ వలెను. అప్పుడుగదా యీ పేరేర్పడిన దనవలెను. తమిళమును గుఱించి యితర ద్రావిడ భాషావ్యవహర్త లేమిచెప్పుదురో మనము వినియే యున్నాము. ''బొమ్మ రాళ్ళ తమిళము'' ''తెనుఁగు తేఱు, కన్నడకత్తుర, అరవ అడ్వాన్న'' అను నట్టి వాక్యములను బరిశీలించునది.

ఈ తమిళమున నున్న సారస్వతము చాల ప్రాచీనమైనది. ఇతర ద్రావిడ భాషలలో నున్న వాఙ్మయముకంటె నల్పతరమైన సంస్కృతాపేక్షకలదియు, స్వతంత్రమును మహత్తరమయిన కావ్యప్రణాళిక కలదియునై యున్నది. లభించిన గ్రంథము లన్నిటియందును ప్రాచీనతమమైనది తొలుకాప్పియము. ఇది లక్షణ గ్రంథము; ఇందు 'ఎఴుత్తు' (అక్షరము) సొల్ (శబ్దము) పొరుళ్ (అర్థము) అను మూడు ప్రకరణములు గలవు. సంస్కృతవ్యాకరణ సంప్రదాయములను భాషా పద్ధతులు నీ గ్రంథకర్తకు సుపరిచితములు. అవ్వాని ప్రభావము గ్రంథమునందుఁ గనుపట్టుచున్నను సాంకేతిక పదములయందును, భావములయందును, పద్ధతుల యందును విశేషమయిన స్వాతంత్ర్యమును గనుపట్టుచునేయుండును. ప్రాచీనకాల మున మూఁడు తమిళసంఘము లుండినట్లును నాయాసంఘముల కాలమునందుఁ గొన్నికొన్ని సుప్రసిద్ధములయిన గ్రంథములు వ్రాసియుండునట్లును పండిత సంప్రదాయసిద్ధమయి వాఙ్మయ ప్రమాణానుసరణమైన వృత్తాంతము గలదు. 'సంగమ్' అను తమిళపదము సంస్కృత సంఘశబ్దభవము. ఇది పండితసంఘమని భావింపవలయును. చాలప్రాచీనకాలమునుండి దక్షిణహిందూస్థానమున నవిచ్ఛిన్నముగా వచ్చుచుండిన యీ సంప్రదాయము ననుసరించియే కాబోలు తన కాలము నందలి పరిస్థితులను బేరొక్కనుచు నన్నయ పండితసభలను దన భారతావతారికయందుఁ బ్రశంసించెను.

ఇరయనార్ వ్రాసిన అహప్పొరుళ్ అను గ్రంథమునకు నక్కీరుని వ్యాఖ్యాన మున నొక గాథ వ్రాయఁబడినది. ఈ యభిప్రాయమే తొలుకాప్పియ వ్యాఖ్యాన కర్తయయిన నచ్చినార్కినియరుచేతను చిలప్పదికారము పయిని అడియార్కు నల్లరు వ్యాఖ్యానమునందును బేరొక్కనంబడినవి. మొదటిసంఘమున 549 కవులు గలరని యును శివుఁడు, మురుగను (సుబ్రహ్మణ్యుఁడు) నందుండిరనియును అయ్యది 4440 సంలుండి సముద్రముచేఁ దుడిచివేయంబడి నాశనమయిన మధురాపట్టణమున నుండెననియును, నాటిగ్రంథములు 'పరిపాడల్' ముదునారై, ముదుకురుకు, కళరియావిరై' యనునవియును, అందు 89 రాజులు 'కైసినవ్వది' మొదలు 'కడుంగోను' అనువాని వఱకును బరిపాలించిరనియుఁ జెప్పఁబడినది. అప్పటి లక్షణగ్రంథము 'అగత్తియము' అనునది. ఇది అగస్త్యుఁడు అరవభాషకు వ్రాసిన వ్యాకరణమని

చెప్పఁబడినది. ఇవి యన్నియు నేఁడు నామమాత్రములేగాని యుపలభ్యమానములు గావు.

రెండవ సంఘము-ఇది కపాడపురమున వర్ధిల్లినది. ఈ పట్టణముగూడ సముద్రముచే ముంచివేయఁబడినది. ఇందు అగస్త్యుఁడు, తొలుకాప్పియుఁడు మొదలగు 59 గురు సభ్యులుండిరనియు నందు 3700 కావ్యములు విమర్శింపఁబడిన వనియును చెప్పుచున్నారు. నాఁటిగ్రంథములే అగత్తియము, తొలుకాప్పియము, మాపురాణము, ఇన్నైనునుగము, బూతపురాణము అనునవి. 'కలి, కురుకు, వెండాళి' మొదలైన గ్రంథము లానాఁడు వ్రాయఁబడినవనియుఁ జెప్పుచున్నారు. వీనిలోఁ దొలుకాప్పియము దప్ప దక్కినవన్నియు నామమాత్రావశిష్టములు. 'వెండేర్ చెరియఁ' మొదలు ముడత్తిరుమారన్ అనువాని వఱకును గల 59 మంది రాజులు పాలించినట్లు చెప్పఁబడినది.

మూఁడవ సంగము. ఈ సంగమునకు నక్కీరరు అధ్యక్షుఁడు. ఇది 1850 సంవత్సరములుండినది. 'తిరుమారన్ మొదలు ఉగ్రపెరువళుది' వఱకును గలిగిన 49 మంది రాజుల పాలనములో 49 గురు సభ్యులతో నుండినట్లు తెలియుచున్నది. తిరువళ్లువరు వ్రాసిన 'తిరుక్కురళు' అను గ్రంథమున 49 గురు సభ్యులపేళ్లును జెప్పఁబడినవి. అప్పటి గ్రంథములపేళ్లు "పేరిసై, కూత్తు, పత్తుపాట్టు, సిత్తిసై, వరి, ఎట్టుత్తొగై, పదినెణ్‌కీళ్ కణక్కు" ఇందు కొన్నిమాత్రమె లభించుచున్నవి. కొన్ని నామమాత్రములే.

పయివిధమునఁ గవులచేఁ బేర్కొనఁబడిన 'సంగము'లను గూర్చి యనేకులనేకవిధములుగాఁ జర్చించి కాలనిర్ణయమును జేసియున్నారు. మూఁడు 'సంగముల' కాలము క్రీ. వె. 1000 సంలకే ముగిసినదని పూర్ణలింగముపిళ్లై[16] గారు క్రీ. పూ. 5 వ శతాబ్దిని సంగము నుత్పత్తియయి యుండవచ్చుననియు, తిరుక్కురళు క్రీ. పూ. రెండవ శతాబ్దియందు వ్రాయంబడి యుండవచ్చుననియును, తొలుకాప్పియ మంతకంటె రెండుశతాబ్దములు ముందుండవచ్చుననియును, దీక్షితరుగారి యభిప్రాయము[17]. క్రీ. వె. 150 తో మూఁడు సంగములు సమసినవని ఎమ్. శ్రీనివాసయ్యంగారు[18]. క్రీ. పూ. 1000 సంలకే తమిళ కవిత్వ ముండెనని P. T. శ్రీనివాసఅయ్యంగారు తెలిపిరి.[19]

16. పూర్ణలింగము పిళ్లైగారి తమిళ సారస్వత సంగ్రహ చరిత్ర. Primer of Tamil Literature. 17. Studies in Tamil Literature by Dikshitar page 21. 18. Tamil Studies P. 199 M. Srinivasa Iyangar M. A. 19. History of Tamils p. 250. P. T. Srinivasa Iyangar M. A.

తమభాష తీయునిదని తెలిసికొనుట కితరభాషలయొక్క కటుత్వమును దెలియ వలెను. అప్పుడుగదా యీ పేరేర్పడిన దనవలెను. తమిళమును గుఱించి యితర ద్రావిడ భాషావ్యవహర్త లేమిచెప్పుదురో మనము వినియేయున్నాము. ''బొమ్మ రాళ్ళ తమిళము'' ''తెనుఁగు తేఁటి, కన్నడకస్తూరి, అరవ అద్దాన్న'' అను నట్టి వాక్యములను బరిశీలించునది.

ఈ తమిళమున నున్న సారస్వతము చాల ప్రాచీనమైనది. ఇతర ద్రావిడ భాషలలో నున్న వాఙ్మయముకంటె నల్పతరమైన సంస్కృతాపేక్షకలదియు, స్వతంత్రమును మహత్తరమయిన కావ్యప్రణాళిక కలదియునై యున్నది. లభించిన గ్రంథము లన్నిటియందును ప్రాచీనతమమైనది తొలుకాప్పియము. ఇది లక్షణ గ్రంథము; ఇందు 'ఎఴుత్తు' (అక్షరము) సొల్ (శబ్దము) పొరుళ్ (అర్థము) అను మూడు ప్రకరణములు గలవు. సంస్కృతవ్యాకరణ సంప్రదాయములును భాషా పద్ధతులు నీ గ్రంథకర్తకు సుపరిచితములు. అవ్వాని ప్రభావము గ్రంథమునందుఁ గనుపట్టుచున్నను సాంకేతిక పదములయందును, భావములయందును, పద్ధతుల యందును విశేషమయిన స్వాతంత్ర్యమును గనుపట్టుచునేయుండును. ప్రాచీనకాల మున మూఁడు తమిళసంఘము లుండినట్లును నాయాసంఘముల కాలమునందుఁ గొన్నికొన్ని సుప్రసిద్ధములయిన గ్రంథములు వ్రాసియుండునట్లును పండిత సంప్రదాయసిద్ధమయి వాఙ్మయ ప్రమాణానుసరణమైన వృత్తాంతము గలదు. 'సంగమ్' అను తమిళపదము సంస్కృత సంఘశబ్దభవము. ఇది పండితసంఘమని భావింపవలయును. చాలప్రాచీనకాలమునుండి దక్షిణహిందూస్థానమున నవిచ్ఛిన్నముగా వచ్చుచుండిన యీ సంప్రదాయము ననుసరించియే కాబోలు తన కాలము నందలి పరిస్థితులను బేరొక్కనుచు నన్నయ పండితసభలను దన భారతావతారికయందుఁ బ్రశంసించెను.

ఇరయనార్ వ్రాసిన అహప్పొరుళ్ అను గ్రంథమునకు నక్కీరుని వ్యాఖ్యాన మున నొక గాథ వ్రాయఁబడినది. ఈ యభిప్రాయమే తొలుకాప్పియ వ్యాఖ్యాన కర్తయయిన నచ్చినార్కినియరుచేతను చిలప్పదికారము పయిని అడియార్కు నల్లరు వ్యాఖ్యానమునందును బేరొక్కనంబడినవి. మొదటిసంఘమున 549 కవులు గల రని యును శివుఁడు, మురుగను (సుబ్రహ్మణ్యుఁడు) నందుండిరనియును అయ్యది 4440 సం॥లుండి సముద్రముచేఁ దుడిచివేయంబడి నాశనమయిన మధురాపట్టణమున నుండెననియును, నాటిగ్రంథములు 'పరిపాడల్' ముదునారై, ముదుకురుకు, కళరియావిరై' యనునవియును, అందు 89 రాజులు 'కైసినవళ్తుది' మొదలు 'కడుంగోను' అనువాని వఱకును బరిపాలించిరనియుఁ జెప్పఁబడినది. అప్పటి లక్షణగ్రంథము 'అగత్తియము' అనునది. ఇది అగస్త్యుఁడు అరవభాషకు వ్రాసిన వ్యాకరణమని

చెప్పఁబడినది. ఇవి యన్నియు నేఁడు నామమాత్రములేగాని యుపలభ్యమానములు గావు.

రెండవ సంఘము—ఇది కపాడపురమున వర్ధిల్లినది. ఈ పట్టణముగూడ సముద్రముచే ముంచివేయఁబడినది. ఇందు అగస్త్యుఁడు, తొలుకాప్పియుఁడు మొదలగు 59 గురు సభ్యులుండిరనియు నందు 3700 కావ్యములు విమర్శింపఁబడిన వనియును చెప్పుచున్నారు. నాఁటిగ్రంథములే అగత్తియము, తొలుకాప్పియము, మాపురాణము, ఇసై నునుగము, బూతపురాణము అనునవి. 'కలి, కుదుకు, వెండాళి' మొదలైన గ్రంథము లానాఁడు వ్రాయఁబడినవనియుఁ జెప్పుచున్నారు. వీనిలోఁ దొలుకాప్పియము దప్ప దక్కినవన్నియు నామమాత్రావశిష్టములు. 'వెండేర్ చెరియఱ' మొదలు ముడత్తిరుమారన్ అనువాని వఱకును గల 59 మంది రాజులు పాలించినట్లు చెప్పఁబడినది.

మూఁడవ సంగము. ఈ సంగమునకు నక్కీరరు అధ్యక్షుఁడు. ఇది 1850 సంవత్సరములుండినది. 'తిరుమారన్ మొదలు ఉగ్రపెరువళది' వఱకును గలిగిన 49 మంది రాజుల పాలనములో 49 గురు సభ్యులతో నుండినట్లు తెలియుచున్నది. తిరువళ్లువరు వ్రాసిన 'తిరుక్కురళు' అను గ్రంథమున 49 గురు సభ్యులపేళ్లును జెప్పఁబడినవి. అప్పటి గ్రంథములపేళ్లు "పేరిసై, కూత్తు, పత్తుపాట్టు, సిత్తిసై, వరి, ఎట్టుత్తొగై, పదినెణ్ కీళ్ కణక్కు" ఇందు కొన్నిమాత్రమె లభించుచున్నవి. కొన్ని నామమాత్రములే.

పయివిధమునఁ గవులచేఁ బేర్కొనఁబడిన 'సంగము'లను గూర్చి యనేకులనేకవిధములుగాఁ జర్చించి కాలనిర్ణయమును జేసియున్నారు. మూఁడు 'సంగముల' కాలము క్రీ. వె. 1000 సంలకే ముగిసినదని పూర్ణలింగముపిళ్లై[16] గారు క్రీ. పూ. 5 వ శతాబ్దిని సంగము నుత్పత్తియయి యుండవచ్చుననియు, తిరుక్కురళు క్రీ. పూ. రెండవ శతాబ్దియందు వ్రాయంబడి యుండవచ్చుననియును, తొలుకాప్పియ మంతకంటె రెండుశతాబ్దములు ముందుండవచ్చుననియును, దీక్షితులుగారి యభిప్రాయము[17]. క్రీ. వె. 150 తో మూఁడు సంగములు సమసినవని ఎమ్. శ్రీనివాసయ్యంగారు[18]. క్రీ. పూ. 1000 సంలకే తమిళ కవిత్వ ముండెనని P. T. శ్రీనివాసఅయ్యంగారు తెలిపిరి.[19]

16. పూర్ణలింగము పిళ్లైగారి తమిళ సారస్వత సంగ్రహ చరిత్ర. Primer of Tamil Literature. 17. Studies in Tamil Literature by Dikshitar page 21. 18. Tamil Studies P. 199 M. Srinivasa Iyangar M. A. 19. History of Tamils p. 250. P. T. Srinivasa Iyangar M. A.

ఈ విధముగా వర్ణింపబడిన తమిళ వాఙ్మయము క్రీస్తుశకమునకు ముందని యంగీకరింపక తప్పదు. అగస్త్యమహర్షి వ్యాకరణమునువ్రాసి అరవభాషను సంస్కరించెనన్నయు నాతఁడువ్రాసిన వ్యాకరణముపేరు 'పేరగత్తియము'నియు చెలియువచ్చుచున్నది. ఈ యగస్త్యుఁడే మొదటి సంఘములోనుండెనన్నయు నాతని గ్రంథమే యీకాలప్రభాషకుఁ బ్రమాణమనియు ముందు నుడివియుంటిని. ఈ విషయమును గూర్చియే శంభురహస్యమను సంస్కృత గ్రంథమున నిట్లు చెప్పఁబడినది. శివపార్వతుల సంవాదములో శివుఁడు పార్వతితో నిట్లనియె. "పూర్వకాలమున నన్నుద్దేశించి యగస్త్యమహాముని తపస్సుచేసి నావలనఁ బ్రసాదింపఁబడిన జ్ఞానముగలవాఁడయి ద్రామిడీ వ్యాకరణమును విధించెను. కావున ద్రామిడీశబ్దముల కపభ్రంశత్వ దోషములేదు. అనార్య మయిన ఆంధ్ర కర్ణాట ఘూర్జరాదిక మపభ్రంశమని యెఱుంగునది."[20] దీనిని బట్టి అగస్త్యుఁడు కాశినిబాసి దక్షిణదేశమునకు వచ్చి కావేరిని వివాహమాడి తన యాశ్రమమును స్థాపించెనను కథనుకూడ ననుసంధించినచో నగస్త్యునకును దమిళమునకునుఁ గల సంబంధము విశదమగును. పేరగత్తియమని చెప్పఁబడు గ్రంథములోనుండి యీక్రిందిసూత్ర ముదాహరింపఁబడుచున్నది. "లక్షణము లేక లక్ష్యము లేదు. లక్ష్యములేక లక్షణము లేదు. నూఁటలనుండి నూనె తీయునట్లే లక్ష్యమునుండి లక్షణము గ్రహింపఁబడును."[21] ఈ మాటనుబట్టి అగస్త్యునకు ముందే కొంత వాఙ్మయ ముండియుండవలెనుగదా! తొలుకాప్పియుఁడు అగస్త్యుని శిష్యుఁడయినట్లును నాతని యాజ్ఞచేతనే తొలుకాప్పియము వ్రాసినట్లును చెప్పఁబడుచున్నది. బహుశః సంస్కృతవ్యాకరణాదికమును, ఐంద్రవ్యాకరణ మర్మాదలను నాతఁడు అగస్త్యునినుండియే గ్రహించెనేమో! ఇప్పటికి లభించిన గ్రంథములలోఁ బ్రాచీన తమమయిన తొలుకాప్పియము క్రీస్తుశకమునకు ముందటిది యని చెప్పవలసి వచ్చినప్పుడు, ఆ గ్రంథమును బరిశీలించినచో నక్కాలమున నుండిన వాఙ్మయము స్వభావము స్పష్టపడకతప్పదు. ఆ గ్రంథ మైంద్రవ్యాకరణ సంప్రదాయమునకుఁ జెందినదని ('ఐందిరమ్ నిరైంద తొలుకాప్పియమ్') ఆ గ్రంథ పీఠికయందు (ముగడురై) తొలుకాప్పియుఁ స్నేహితుఁడైన 'అదంగోట్టాసిరియరు' వ్రాసిన వాక్యమునుబట్టి స్పష్టము. ఐంద్ర వ్యాకరణ సంప్రదాయము

---

20. మాముద్దిశ్య తపశ్చక్రే పురాగస్త్యోమహామునిః మయా ప్రదత్త విజ్ఞానో ద్రామిడీం వ్యాకృతింవ్యధాత్, నా పభ్రంశత్వదోషోస్తి ద్రామిడీనాం గిరాం తతః, అనార్య మాంధ్ర కర్ణాట ఘూర్జరాద్యం హి భాషితమ్॥ అపభ్రంశం విజానీయాత్॥

21. ఇలక్కియమిన్రి యిలక్కణ మిన్రే, ఇలక్కణమిన్రి ఇలక్కియమిన్రే, ఎన్లినిన్రైణ్ణె యెడుప్పదు పోల విలక్కి యత్తినిన్రెడుపడు మిలక్కణమ్॥

పాణినీయ వ్యాకరణ సంప్రదాయమునకుఁ బూర్వమనియు స్వతంత్రమనియుఁ జెప్పఁటగలదు.[22] తొలుకాప్పియమునుబట్టి పరీక్షించినచో నాకాలమున స్వతంత్ర మయిన విశాలగ్రంథావళియును సారస్వత ప్రక్రియయును, ఛందో నూర్గములును నుండియుండక తప్పదని తోఁచును.

పయి వివరణమువలన నిశ్చితమయిన దేమనఁగాఁ దమిళ సారస్వతము క్రీస్తుశకమునకే యుద్భవించి చాల ప్రశస్తి కెక్కియున్నదనుట. ఇఁక దాని స్వభావమును గూర్చియు విరివిని గూర్చియుఁ బ్రక్రియను గూర్చియుఁ గొంత ప్రసంగింప వలసియున్నది. తొలుకాప్పియమున సంధి సమాసాదికమును గూర్చియు అక్షర శబ్దాదికమును గూర్చియుమాత్రమేకాక ఛందస్సు (యాప్పు) అణి (అలంకారము) అనువానిని గూర్చియు కవి సమయములను గూర్చియు రచనాసంప్రదాయములను గూర్చియుఁ జెప్పఁబడినది. ''పత్తుపాట్టు'' అను గ్రంథము పదిగొత్తులుగాఁ గూర్చిన వివిధ పద్యజాలముల సంఘాతము. అం దానాఁటి రాజుల పరిపాలనయు, జనుల యాచారములు, కవుల యాశయములు, యువతుల ప్రేమములు, పురుషుల పౌరుషము, వేము మొదలయిన వృక్షముల ప్రాశస్త్యమును, ఋతుధర్మములవలన నల్పులు మొద లుత్తమోత్తములలోఁ గలుగు మార్పులను వర్ణింపఁబడినవి. ఆనాఁటి పట్టణములలోని జీవిత మున్నదున్నట్లు (మధురాపట్టణము సొగసు' మదురైకాంజిలో) వర్ణింపఁబడినది. ఆనాఁటి బౌద్ధజైనమతములకు, నా సంప్రదాయపు జనులకు దేశమునందుఁగల ప్రాముఖ్యము, ప్రాధాన్యము, ప్రాబల్యము స్పష్టముగా సజీవముగ నిరూపింపఁబడినది. కవులు దామెన్నఁడో వ్రాసిన కథలను జదివి సన్నివేశముల నూహించిగాని లేక సాంకేతికములయిన కవిసమయముల ననుసరించి మాత్రముగాని వ్రాయక ప్రత్యక్షముగా జరుగుచున్న జీవన విధానమును జైనం దిన కార్యక్రమమును వర్ణించినట్లు స్పష్టపడక తప్పదు. కవులకు రాజులు చేసిన సమ్మానములు, రాజులకు సారస్వతమునందలియాస్థ, గౌరవమును దప్పక గోచరించును. ఆకాలమునకే బలవంతులయి స్వతంత్రులయి, దేశభాషాభిమానులయి, దేశభాషను దత్పండితులను గారవించుచున్న పాండ్యచోళ చేర దేశరాజులు స్పష్టముగా సజీవమూర్తులయి ప్రాచీన తమిళ సారస్వతమునఁ గనుపట్టుచునే యుందురు. ఒకచోట నొక కవి బీదతనమును, వాఁడు ధరించు చింపిగుడ్డలను, ఆతని బట్టలలో నల్లులుపెట్టిన గుడ్లనుగూడఁ గవి వర్ణించెను. ధర్మమునకును బ్రేమమునకును వైరుద్ధ్యము గలిగినపట్ల నాయకుఁ డెట్లు ప్రేమమునే యంగీకరించెనో కవి వర్ణించెను. 'ఎట్టుత్తొగై' మొదలయిన పద్యసముదాయముల యందును

22. Belvalkar, systems of Sanskrit Grammar; Aindra School of Grammarians, Burnell.

నపూర్వములును హృదయంగమములును నైన వర్ణనలు సన్నివేశములును లెక్కకు మిక్కిలి గలవు.

పయిగ్రంథములన్నియు మిక్కిలి దీర్ఘములుగాక కొన్నిపద్యముల సమూహములుమాత్రమే. తిరుక్కురళ్, శిలప్పదికారము, మణిమేగలై, జీవకచింతామణి యను విశాల గ్రంథముల ప్రాశస్త్యమును రచనాక్రమమును వర్ణనాతీత మనుటలో విప్రతిపత్తిలేదు. తిరుక్కురళ్ అనుగ్రంథము, భర్తృహరి సుభాషితములు, వేమన పద్యరత్నములు అనువాని తీరున అపూర్వమగు రచనలతో నొప్పుచున్నది. ఈ గ్రంథము వ్రాసిన తిరువళ్లువరు సోదరియైన 'అవ్వై'గూడ గొప్ప కవయిత్రియే. 'ఇలంగోవడిగళ్' అను యువరాజు వ్రాసిన శిలప్పదికారము' అను గ్రంథము విశాలమయిన కథాక్రమము గలిగి మిక్కిలి హృదయంగమముగా నుండును. ఇందలికథ మఱియొకకథయొక్క యనుకరణముగాని యనువాదముగాని కాదు. 'కణ్ణకి' యను వేర నీకథయే నేడు చలనచిత్రముగా దమిళులవలన బ్రదర్శింపఁబడుచున్నది. ఆకాలమున వేర్వేఱు అవస్థలలోనున్న తమిళజాతుల జనులయొక్క నాగరకత, జీవనవిధానము, భోజనాదికము, గృహనిర్మాణము పట్టణస్థితి మొదలగున వన్నియు నద్దమునం బ్రతిబింబించినట్లు కవి వర్ణించియున్నాఁడు. చేపలనుబట్టి వాని నెండబెట్టి జీవించువారి జీవితమును వా రెల్లావాసన కలవాటుపడియుందురో యను విషయమును, సముద్ర వ్యాపారమును, ఐశ్వర్యమును, ఆకాలమునందలి సంగీతము నాట్యము వాద్యవిశేషములు మొదలైన విషయముల నెన్నిటినో స్పష్టముగా రసవంతముగా వర్ణించిన మహాకవి ఇళంగోవడిగళ్. అట్లే 'మణిమేకల' యందు 'సీత్తలై సాత్తనారు' అనుకవి యనేకములయిన విషయములనుజేర్చి యపూర్వమైన గాథను వ్రాసియున్నాఁడు. ఆగాథలో బౌద్ధమతముయొక్క ప్రాధాన్యము స్పష్టముగా గోచరించుచునే యుండును.

ఆతరువాత బౌద్ధజైనకృత గ్రంథములును శైవసిద్ధాంత వాఙ్మయమును, కంబరామాయణమును, విల్లిపుత్తూరాళ్వారు భారతమును, నైషధము మొదలైన గ్రంథములును సంస్కృత సారస్వత ప్రభావమున బయలుదేరిన యనుకరణములు, అనువాదములు, మిక్కిలిగా వెలువడి తమిళదేశమున భక్తి, మతము, విజ్ఞానము, ధర్మము మొదలైనవానిని జనులకు విరివిగాఁ దెలుపుడు చేసినవి.

// ఒక్క విషయము మాత్రము చెప్పక తప్పదు. నేఁటి తమిళమునకు (సంగమూల్ వఁటికి) సంఘకాల తమిళమునకుఁ జాలభేదమున్నది. ఆభాషను వేఱుగాఁ జదువుకొనినగాని యది బోధపడదు. ప్రాచీనరూపములు పూర్తిగామాఱి యర్వాచీనరూపములయి, యధునాతన రూపములుగాఁ బరిణమించినవి. ఇంతటి ప్రాచీన

సారస్వతము గలదు గావుననే అనేక ధాతువులయొక్క ప్రాచీనరూపములు, తెనుఁగు కర్ణాటాది భాషలలో లభింపనప్పుడు తమిళమున సాధారణముగ లభించుచునే యుండును.

3. కన్నడ భాషావాఙ్మయములు

ఈ భాషకుఁ గర్ణాటమనిగాని కన్నడమనిగాని వ్యవహారముగలదు. మొదటిది సంస్కృతమనియు రెండవది తద్భవమనియుఁ బండితుల యభిప్రాయము. పయి రెండుశబ్దముల వ్యుత్పత్తిని నిర్ణయించి చెప్పుట సాధ్యపడదు. డాక్టరు గుండెర్టుగారు 'కర్-నాడు', నల్ల నేలగల దేశమని యర్థముచెప్పి యిది ద్రావిడ భాషా పదమనియుఁ దరువాత సంస్కృతీకరింపఁ బడినదనియు నూహించుచున్నారు. 'కరు-నాడు' ఎత్తయిన ప్రదేశము. కర్ణాటదేశము తీరప్రదేశములకంటె నెత్తగు పీఠభూమియను నభిప్రాయమునకు సరిపోవుచున్నదని కొందఱు నిరూపించియున్నారు. మైసూరునకు దక్షిణమున నొకదేశము 'పున్నాడు' అను పేరితో నుండెననియు నది 'పున్నాట' యని సంస్కృతీకరింపఁ బడినదనియు నట్లే కర్ణాటశబ్దము కన్నాడు శబ్దమునకు సంస్కృతీకరణం బనియు శ్రీనరసింహాచార్యులు గారూహించుచున్నారు[23]. కాని పున్నాడు శబ్దమును పున్నాటశబ్దముగా సంస్కృతీకరించిరిగాని పుణ్ణాటశబ్దము గ్రహింపలేదు కదా! ఈ వ్యుత్పత్తికిఁ గల ప్రతిబంధక మేమనఁగా 'కర్ణాట' శబ్దము 'కన్నాడ' శబ్దము గావచ్చునుగాని 'కన్నాడ'ము 'కర్ణాట' శబ్దము గానేరదు. ర, ణ లు సమీకరణమును బొంది 'న్న' కావచ్చును. గాని యవి వేఱుపడి ర ణ లు గావనుట భాషాశాస్త్రవిషయము. కాబట్టి కన్నడ శబ్దమునుండి కర్ణాట శబ్దము స్వతస్సిద్ధముగాఁ గలుగదుగాని యది కేవల కృతకమనుటకు బలమైన ప్రమాణము గావలయును. 'శిలప్పదికారము' అను తమిళ గ్రంథములో 'కరునాడర్' అనురూపము గలదనియు వేల్వికుడి శాసనములో (సుమారు క్రీ॥ వె॥ 990) 'కరునాడగమ్' అని దేశము పేర్కొనఁబడినదనియు వారే చెప్పియున్నారు[24]. కరునాడు అను ద్రావిడపదమును గర్ణాటమను సంస్కృతపదమును వేర్వేఱు మార్గములవచ్చి క్రమముగా నభిన్నములయ్యెనని యూహింప నవకాశముగలదు. 'తెనుఁగు' వారు తమభాషను తేనె+అగు అనియు 'తమిళులు' తమభాషకు 'తీపి' 'దయ' యర్థమనియును జెప్పుకొనఁగా 'కమ్మితు+నాడు' కన్నాడు అయ్యెననియు (కమ్మితు అనఁగా కమ్మని యని యర్థము.) మంచిగంధపు వనములు, కమలాకరములును

23. History of kannada language by R. Narasimhachariar Page 35.
24. ,, ,, ,, P. 34.

గల కమ్మనినాడు కన్నాడనుట యన్వర్థమనియు నేలచెప్పఁగూడదనిరి. కర్ణాట శబ్దము వరాహమిహిరుని బృహత్సంహితలోను (6 వ శతాబ్దము) సోమదేవుని కథా సరిత్సాగరమునను రాజశేఖరుని కావ్య మీమాంసయందును (సుమారు 900) బేర్కొనఁ బడినదని వారే తెల్పియున్నారు.

ఈ కర్ణాటభాష మాటలాడు దేశపు పెల్లలగుటించి ముందే కొంత వివరించియున్నాను. ఈభాష మాటాడుదేశపు పెల్లలను గూర్చియుఁ బ్రాచీను లీదేశమునుగూర్చి చెప్పిన మాటలును గొంతవఱకు ముందే తెలుపఁబడినది. మైసూరు రాష్ట్రమును, ఆ రాష్ట్రము నంటియున్న కోయముత్తూరు సేలము అనంతపురము బళ్లారి జిల్లాలలోని కొన్నిభాగములును కన్నడభాషా ప్రాముఖ్యముగలవి. ఉత్తరమున నిజాము రాష్ట్రములోని 'బీదరు' వరకును గన్నడదేశమే. అక్కడినుండి పశ్చిమముగా పోయి దక్షిణపువైపు తిరిగి 'జాటు' 'దఫలాపురు' ప్రదేశములను గన్నడభాషకుఁ జేర్చుచున్న దీవిభాజకరేఖ. సతారాజిల్లాలోని తాస్గామ్ తాలూకాలోను బొంబాయి సంస్థానములోను గన్నడము వ్యవహారభాష. బెళగాము జిల్లాలోను దానికి దక్షిణభాగమునను కొల్లాపురము వఱకును గన్నడము ప్రచారములో నున్నది. ఇంకను దక్షిణపు వైపున పడమటి కనుమలను హద్దుగాగొని 'హొనావరు' వఱకును బోయి సముద్రమును జేరుచున్న దీవిభాజకరేఖ. ఉత్తర కనరా, దక్షిణకనరా జిల్లాలలో భాష కన్నడమే.

కర్ణాటభాషలోని యుపలభ్యమాన గ్రంథములలోఁ బ్రాచీన తమమయినది నృపతుంగుని కవిరాజమార్గమను లక్షణగ్రంథము. అమోఘవర్షుఁడు అను నామాంతరముగల యీరాష్ట్రికూటరాజు మాన్యఖేటనగరము రాజధానిగాఁ (నేఁటి నిజాము రాష్ట్రములోని మల్ఖేడు నగరము) క్రీ. శ. 814-877 వఱకును పాలించెను. తనది లక్షణగ్రంథము గావునఁ దనకు ముందుండిన కవులలో 'దుర్వినీతాదులు' అను కవులను బేర్కొనెను. దీనినిబట్టి యీతని కాలమునకుముందే కవులుండియుండవలెనని యూహింపకతప్పదు. (6-వ శతాబ్దము తుదిని పాలించిన దుర్వినీతుఁ డీతఁడే కావచ్చును.)[25] శ్యామకుందాచార్యుఁడను నొక పూర్వకవి చూడామణియను పేరుగల యొక కన్నడ వ్యాఖ్యానమును 96,000 గ్రంథము గలదానిని రచించినట్లును తెలియవచ్చుచున్నది. కర్ణాట సారస్వతమును జైనులు వీరశైవులు బ్రాహ్మణులు గ్రంథములువ్రాసి వృద్ధిఁబొందించిరి. సుమారు 12 వ శతాబ్దివఱకును కన్నడ గ్రంథమును వ్రాసినవారు జైనులే. సుమారు 15 వ శతాబ్దమువఱకును ననేక వీరశైవ కవులును గొంచెముమంది బ్రాహ్మణులును

25 కర్ణాటక కవిచరితె ఉపోద్ఘాతము పు. viii. ఆర్ నరసింహాచారిగారు.

గ్రంథములు వ్రాసిరి. అతదువాత ననేకులు బ్రాహ్మణులును వీరశైవులును గ్రంథములను వ్రాయుచునే యుండిరి. ప్రాచీన జైనకావ్యము లన్నియును 'చంపూకావ్యములే'. వీనియందు సంస్కృత చ్ఛందస్సులు విరివిగానే యున్నవి. ప్రాచీన వీరశైవగ్రంథములు వచనరూపమున నున్నవి. రగడ, త్రిపది యను దేశీయ చ్ఛందస్సులతోఁగూడియు నున్నవి.

కన్నడభాషలోనికి ఆదిపంప (902-941) యనుకవి భారతకథలో ముఖ్య భాగమును గ్రహించి సంక్షేపించి తుదిని అర్జునునకుఁ బట్టాభిషేకమయి నట్లు వ్రాసెను. ఇదియు తెనుఁగు భారతమువలెనే చంపువుగానే యున్నది. ఈ తఁడు వ్రాసిన ఆదిపురాణ మనుగ్రంథము జైనుల ఆదితీర్థంకరుఁడైన పురుదేవుని చరిత్రము. ఇదియును చంపువే. కావ్యఫక్కినే యున్నది.

పొన్న యను కవి (క్రీ. వె. 950 లో నుండినవాఁడు) శాంతపురాణమను చంపూకావ్యమును రచించెను. ఇది 16 వ తీర్థంకరుఁడైన శాంతినాథుని చరిత్రము. ఇతఁడే 14 ఆశ్వాసములుగల (గద్యమకథ) భువనైకరామాభ్యుదయమను గ్రంథమును వ్రాసెనని వినవచ్చుచున్నది.

రన్నకవి (క్రీ. వె. 993) అజితపురాణమును, సాహసభీమ విజయమును (గదాయుద్ధము) రన్నకందమను నిఘంటువును రచియించెను. ఈతనిగదాయుద్ధము భారతకథాభాగమే. ఈతనికి కవిరత్న, అభినవకవి చక్రవర్తి, కవికుంజరాంకుశ మొదలగు బిరుదములు గలవు. పయి ముగ్గురకును 'రత్నత్రయము' అను బిరుదము గలదు. వీరు ముగ్గురును దమ పూర్వులు వేంగీదేశవాసులని వంశావళిలోఁ జెప్పుకొనిరి. 1050 వ సం॥ నకే కర్ణాట వాఙ్మయమున ననేక గ్రంథములు లక్ష్యలక్షణములు వ్రాయంబడినవి. కవిత్వప్రచారము, రాజాదరము కన్నడభాషకుఁ గలిగినవి. విశాలమైన యీగ్రంథములయందు సంస్కృత సారస్వత ప్రభావము పూర్తిగఁ దాండవించుచున్నది. పదములు, భావములు, వర్ణనలు, వాఙ్మయప్రక్రియ, రచనాపద్ధతి వీనియన్నిటియందును సంస్కృత వాఙ్మయానుకరణము తప్పదు. ఛందస్సునందు సంస్కృతపద్ధతి నిండిపోయినది. ప్రాచీన తమిళ వాఙ్మయముననున్న స్వతంత్రత, దేశీయకథా ప్రాబల్యము, జైనందిన జీవితప్రతిబింబనము ఇందు గనుపట్టదు. అట్లనుటనుబట్టి యీగుణములు కొలదియో గొప్పయో కన్నడ వాఙ్మయమున లేవని యూహింపరాదు. అట్లు లేకుండుట యసంభవము. తరతమభావమాత్రము నుద్దేశించియే భేదము నిర్దేశింపఁబడుచున్నది. ప్రాచీన తమ మయిన సంస్కృత వాఙ్మయప్రభావము దక్షిణదేశవాఙ్మయము లన్నింటియందు నెంతో కనుపట్టుచునే యుండును. అది ప్రాచీన

తమిళమునం దత్యల్పము తమిళ కర్ణాట వాఙ్మయముల ప్రభావము ఆంధ్రమున గనుపట్టుచున్నది. ఈ ప్రభావము ముందు ముందు ప్రకరణముల వివరింపఁబడును.

4. మలయాళ భాషావాఙ్మయములు

పశ్చిమ సముద్రతీరములో ఉత్తరమున కాసరగోడు అను ప్రదేశమునుండి దక్షిణమున తిరువనంతపురము వఱకును మలయాళము వాడుకలోనున్నది. ఈమల యాళదేశమునకుఁ బడమటికొద్ది అరేబియా సముద్రమును దూర్పు సరిహద్దు పడ మటి కనుమలును నయియున్నవి. దక్షిణ కనరా జిల్లాలోని దక్షిణభాగమునను, మలబారు జిల్లాయందును, కొచ్చిరాష్ట్రమునను, మైసూరు నీలగిరి ప్రదేశములకు సమీపమునను తిరువాన్కూరు రాష్ట్రమున నత్యధికభాగమునను ఈ భాష వ్యవ హారములో నున్నది. దక్షిణ కనరా జిల్లాలో మలయాళమునకుఁ బొరుగుభాష 'తుళు'. (కూర్గు) కొడగురాష్ట్రమున కొడగుభాషతోను తూర్పువైపున తమిళ కర్ణాట భాషలతోడను మలయాళమునకు సంబంధము గలదు.

మలయాళదేశమునకుఁ బ్రాచీన సంస్కృతనామము కేరళము. ఈపదమునకు మలయాళమున 'కేరళమ్' 'చేరళమ్' 'చేరమ్' అనియు రూపములు వాడుకలో నున్నవి. కేరళ దేశస్థునకు 'కేళన్' అనియు 'కేళు' అనియుఁ బేర్లుగలవు. కేరళ శబ్దము అశోకుని శాసనములలో కేరళంపుత్త్రియని గనుపట్టుచున్నది[26]. (క్రీ. పూ. 3 వ శతాబ్దము) ప్లినీయను చరిత్రకారుఁడు[27] 'కెలోబాత్రస్' అనియును టాలెమీయను నాయన 'కెరోబాత్రాస్'[28] అనియును రెండురూపములను వాడిరి. ఈ రెండును కేరళమ్ పుత్త్ర యను శబ్దమునకు సంబంధించినవే యనవచ్చును. కాఁబట్టి యీ పదము మిక్కిలి ప్రాచీనమని చెప్పక తప్పదు. ప్రాచీన కేరళదేశము[29] రెండు భాగములుగా నుండిన ట్లూహింపవచ్చును. సముద్రతీరప్రాంతమున కెప్ప డును 'కేరళ' అను సంస్కృత వ్యవహారమును 'చేర' యను తమిళ వ్యవహార మును నుండిన ట్లూహింపవచ్చును. కోయముత్తూరు నీలము జిల్లాలును మైసూ రులోఁ గొంతభాగమును కలిసియుండిన నడిమిప్రదేశము మాత్రము 'చేర' లేక కొంగునాడు అనుచేర వ్యవహారములో నుండెను. చేరరాజ్యముయొక్క యెల్లలను 'అవై వ్' యను తమిళ కవయిత్రి యిట్లు వర్ణించియున్నది. ఉత్తరదిక్కున 'పల్ని' యును తూర్పున 'పెక్కోట'యును పడమట (కాలికట్) కళ్ళికోటయును, దక్షిణమున సముద్రమును నెల్లలుగా 80 కవతములు వ్యాపించియున్నది[30].

---

26 కపూర్ డిగిరి ఆశోకధర్మలిపి. ఆశోకశాసనములు పుట్ట 27 C. G. D. పు. 17. 28 C. G. D. పు. 17. 29. C.G.D పు. 18. 30 P. Pillai Tamil Literature page 7.

మలయాళదేశ మనున దీదేశమునకు ద్రావిడపదముగానే వచ్చినపేరు. మలయనగా నన్ని ద్రావిడభాషలలోను కొండ యను నర్థమే. మలయాళ మనఁగా కొండనాడు, లేక కొండదేశమని యర్థము. ఇది సంస్కృత మలయ శబ్దభవము కాదు. ఈ శబ్దమును ప్రాచీనముగానే గమనింపబడుచున్నది. (సుమారు క్రీ॥ వె॥ 545) క్రిస్తియను టాలెమీ' యను గ్రంథమున సింహళద్వీపమును గుఱించి వ్రాయుచు దానికి సమీపమున మిరియాలుపండు దేశము 'మలై' యను పేరు గలదియుండె నని వ్రాయఁబడెను. 'అళమ్' అను పదము 'అళ్' పాలించు, కలిగియుండు, ఏలు అను నర్థములు గలిగిన ద్రావిడశబ్దమునుండి కలిగినది. మలైనాడు లేక మలై మండలమనియు నీ దేశమునకు దమిళగ్రంథములఁ బేర్కొనుటవలనఁ బయి వ్యుత్పత్తి సరిగానే యున్నది.[31]

మలయాళభాష మిక్కిలి నవీనమనియును, అరవముయొక్క మాండలికభేదమే యిపాంతరమై యొక స్వతంత్రభాషారూపమున నేర్పడినదనియు ననేకుల యభిప్రాయము. ఈ యభిప్రాయము మున్ముందుఁ జర్చింపఁబడును.

గ్రంథజాలములుగలిగి నాగరకత కాలవాలమయిన ద్రావిడవాఙ్మయము లన్నింటియందును సంస్కృతప్రభావము నత్యధికముగ నూచించునది మలయాళము. 'రామచరితము' 'రామకథాపాట్టు' అను రెండుగ్రంథములే మిక్కిలి ప్రాచీనమైనవి. వీనికాలము 10-వ శతాబ్దమని యూహింపఁబడినది. రామాయణములోని యుద్ధకాండమునందలి కథయే రెండు గ్రంథములయందును మనోహరముగా రచింపఁబడినది. తిరువాన్కూరు రాజులలో నొక్కడు మొదటి గ్రంథమును రెండవదానిని అయ్యపిళ్లెఆశాన్ అను నతఁడును వ్రాసిన ట్లూహింపఁబడినది. దారుకావధమని నామాంతరము కలిగిన కాళీనాటకము అనునది యొక దృశ్యప్రబంధమువంటిది ఆకాలమున్నాటిదే లభించుచున్నట్లు తెలియుచున్నది. ఎనిమిదవశతాబ్దమున భాస్కర రవివర్మ పెరుమాళ్, వీరకేరళ చక్రవర్తి యను నిద్దరు రాజులచే నొసంగబడిన తామ్రదానశాసములను బట్టియు నాటి మలయాళస్వరూపము తెలియనగును. అందుఁ జాలవఱ కరవభాషయే యున్నట్లు కనుపట్టగలదు. దీనినిబట్టి అప్పటికి మలయాళము వేఱుభాషగా నేర్పడలేదు గావునసే యిట్లున్నదని కొందఱి యభిప్రాయము. 12-వ శతాబ్దమునకు ముందు కౌటిలీయార్థశాస్త్రమునకు నొక వ్యాఖ్యానము వ్రాయఁబడినది. అది గద్యము. పావకూత్తు అను నొకజాతిరూపకముగా కంబరామాయణము (అరవగ్రంథము) నాధారముగాగొని యొకగ్రంథము వ్రాయంబడినది. ఇది గురుశిష్య పరంపరగా నటకులచే నాడఁబడుచుండును.[32]

31 Tamil Studies M. Srinivasa Iyengar p. 341. 32. Ezuthaccan and his age. By C. Achuta Menon Page 17.

12 మొదలు 16 వ శతాబ్దమువఱకును మలయాళమున ననేకగ్రంథములు వ్రాయంబడినవి. అవి ముఖ్యముగా మూఁడుజాతులు. సందేశకావ్యములు, చంపువులు, ఖండకావ్యములు. 'ఉణ్ణు నీలిసందేశము' అను పేరుగలిగిన యొక కావ్యము మేఘసందేశము వలెనే వ్రాయఁబడినది సుప్రసిద్ధమైనది. తెలుఁగు అరవముల వలెనే హరికథాకాలక్షేపముల వంటి 'కూత్తు' అనంబడిన గ్రంథము లనేకము లీ కాలమున వ్రాయఁబడినవి. 'పునమ్' అనుకవి రామాయణచంపువును వ్రాసెను. మఱియంగశేమ్ అనునొక నంబూదిరి బ్రాహ్మణుఁడు నైషధచంపువును రచించెను. కొన్ని స్థలపురాణములు వ్రాయంబడినవి. ఇట్లే భారతము, భాగవతము, సావిత్రీ మాహాత్మ్యము మొదలయిన గ్రంథములన్నియును మలయాళములోనికిఁ దిగినవి. చెఱుసెరి యను వాయున భాగవత దశమస్కంధము ననుసరించి కృష్ణగాట్టు అను నొకగ్రంథము వ్రాసెను. తుఞ్ఞత్తె ఎళుత్తచ్ఛన్ అను వాయున సుమారు 16-వ శతాబ్దాంతమున నుండినవాఁడు, మలయాళకవిత్వమునకుఁ బితామహుఁ డనంబడిన వాఁడు, అధ్యాత్మరామాయణము, మహాభారతము అను రెండు ముఖ్యగ్రంథము లనే కాక బ్రహ్మాండపురాణము, ఉత్తరరామాయణము, దేవీమాహాత్మ్యము, హరినామకీర్తనము, చింతారత్నము అనువానిని రచియించి మలయాళ కవిత్వ మున కుత్తమస్థితిని గల్పించి మలయాళమున నీఁడులేని ప్రశస్తిని గాంచెను.

పయిని నిరూపింపఁబడిన గ్రంథము లన్నిటియందును సామాన్యలక్షణము సంస్కృతప్రభావమే. అనువాదములు, అనుకరణములు, సంస్కృతచ్ఛందస్సులు, సంస్కృతశ్లోకములలోని కల్పనలను భాషాంతరీకరించుట మొదలయిన పనులు జరిగినవి. ఆంధ్రకర్ణాటులవలెనే మలయాళులుగూడ సంస్కృత సారస్వత ప్రభావమున సంస్కృత ప్రవాహములోఁబడిరి. భాషయంతయును ఆంధ్ర కర్ణాటముల వలెనే తత్సమభాషయే. ఇంకొక విశేషమేమనఁగా ఆంధ్రకర్ణాట వాఙ్మయమున కేవల నామమాత్రముగా నున్న 'మణిప్రవాళశైలి' యనునొకశైలి మలయాళ మున మిక్కిలి ప్రబలమైనది. అది సంస్కృతవిభక్త్యంతపదముల నట్లే మల యాళవిభక్తులక్కఁ అలేకనే సిద్ధరూపములుగాఁ బ్రయోగించుట; అనఁగా వృక్షేణ, దత్తాయ, పక్షిభిః అనునట్టి విభక్త్యంతముల వంటివి భాషారచనలో విరివిగాఁ బ్రయోగింపఁబడుచుండెను.

15 వ శతాబ్దమున లీలాతిలకమను నొక లక్షణగ్రంథము మలయాళభాషా సంప్రదాయములను క్రోడీకరించుచు సంస్కృతమున రచియింపఁబడెను. ఇది సుప్ర సిద్ధమయిన లక్షణ గ్రంథము. 1868 వ సంలో డాక్టరు గుండెర్టు దొరగారు మొట్ట మొదటి మలయాళ వ్యాకరణమును మలయాళభాషలో వ్రాసిరి. ఆతరువాత కేరళపాణినీయము, కేరళకౌముది యను గ్రంథములు వ్రాయఁబడినవి. ఇట్లు

విరివియైన వాఙ్మయముగలిగి ప్రసిద్ధికెక్కినభాష మలయాళము. దక్షిణహిందూదేశ మందంతటిలోను సామాన్యప్రజలయందు మలయాళదేశమునసే సంస్కృతమునకు గౌరవాదరములు మెండు. అచ్చట నాయరులు, మీననులు (మేనోనులు) మొద లయిన బ్రాహ్మణేతరు లందఱును సంస్కృతము గాదరముతో నభ్యసించుటయే గాక యా భాషావేత్తలను దక్కిన ద్రావిడభాషా దేశములకంటె నధికముగా నాదరింతురు.

5. తుళు భాష

ఈ భాష పయిభాషలవలె లిపియు వాఙ్మయమును గలిగియున్నదికాదు. ఈజనులు సంస్కృతగ్రంథములను మలయాళలిపిలో వ్రాసికొను నాచారముకలదు. మంగుళూరులో బేసెల్‌మిషను ముద్రాక్షరశాలవా రీ భాషను కన్నడలిపిలో ముద్రించియుండుటచే నిప్పుడు కన్నడలిపియే వాడఁబడుచున్నది. ఈ భాష చాల పరిమిత ప్రదేశములో వాడఁబడుచున్నది. కనరా జిల్లాలోనున్న చంద్రగిరి కల్యాణ పురియను చెండునదుల నడిమిప్రదేశమునసే వాడుకలోనున్నది. ప్రాచీనకాలమునను నవీనకాలమునను ఈ భాషాప్రదేశమున కీ చెండునదులే సరిహద్దులని కన్పట్టు చున్నది అని కాల్డ్వెల్లుగారు వ్రాయుచున్నారు. వాఙ్మయములేకున్నను తుళు భాష చాలవఱకు కభివృద్ధిలోనికివచ్చినభాష యని వారి యభిప్రాయము. ఈప్రదేశ మునసున్న యితరభాషల ప్రచార ప్రాబల్యమునుబట్టి యిది శీఘ్రకాలములోనే మాపుమాయు నని యూహింపవచ్చును. కాని తుళుజనులు చాలవఱకు మార్పు నోర్చువారుగారు గావున నియ్యది యేదోయొక రూపమున వ్యవహారములోనుండు ననియును జెప్పవచ్చును. తుళు శబ్దమునకు మృదువులని యర్థమనియు నియ్యది పజలను బోధించుచుఁ గ్రమమున భాషకును బేరయ్యెననియు నూహించుచున్నారు. బ్రిగెలు దొరగారు ఈభాష కొక వ్యాకరణమును వ్రాసిరి. దీని కొక కోశముగూడ నాంగ్లభాషలోఁ బ్రచురింపఁబడినది. ఇది కన్నడభాషకును, కొడగుభాషకును సమీపముగానున్నది.

6. కొడగు భాష

దీని ప్రాచీనరూపము 'కుడగు'. 'కుడ' యనఁగా ప్రాచీన తమిళమునఁ బశ్చిమమని యర్థము. తమిళులు దీనిని బశ్చిమదిక్కుగా వ్యవహరించుచుండుటవలన నీ దిక్కుపేరే దేశమునకు, దేశస్థులకును, భాషకుఁ గ్రమక్రమముగాఁ బేరైనది. ఈదేశమునకు నేఁటి యాంగ్ల వ్యవహారస్థ నామము 'కూర్గు'. ఇదియొక చిన్నజిల్లా. ఒడమటి కనుమలనడుమ నున్నది. తూర్పున మైసూరు, పశ్చిమమున ఉత్తర

మలబారు దక్షిణకనరా జిల్లాలు ఈప్రదేశమునకు సరిహద్దులు. ఈ దేశస్థులను 'కొడగులు' అని వ్యవహరించునట్టి శాసన మొక్కటి 1.74 వ సం॥ నాటిది మైసూరుజిల్లాలో దొరకినది[33]. ఈభాషకు తుళుభాషా పదములు మిక్కిలి సమీపముగా నున్నవి. దీనిని కన్నడభాషయొక్క భేదమని సాధారణముగాఁ బరిగణింతురు. కూర్గుజిల్లాలో సూపరెంటుగాఁ బనిచేసిన మేజరు కోల్‌దొరగారు ఈ భాషకొక వ్యాకరణమును నందలి కొన్నిపాటలను బ్రచురించిరి.

పయిని నిరూపింపఁబడిన యయిదుభాషలును తెనుఁగును ద్రావిడభాషలలోని నాగరకభాషలని కాల్డ్వెల్లుగారి యభిప్రాయము. తుళు కొడగు భాషలు మాటాడు జనులలో ననేకులు నాగరకులయి పాశ్చాత్యవిద్యల నభ్యసించి దక్షిణ హిందూస్థానమునఁ గొప్ప యుద్యోగములలో నున్నవారు గలరు. నాగరకభాష లనంబడిన పయి రెండిటికే లిపి వాఙ్మయములు లేనప్పుడు అనాగరకభాష లనంబడెడు క్రిందివానినిగూర్చి వేఱు చెప్పనేల. ఆంగ్లభాషా ప్రచారము హెచ్చి మిషనరీలు క్రైస్తవమత ప్రచారమున కాయాభాషలను జదివి యాంగ్లమునలో సమీపస్థ లిపినో కోశ వ్యాకరణాదులను బ్రచురించుటవలన వాని యునికినిగూర్చిన ప్రచారము గలిగినది. అత్యంత ప్రాచీనకాలమున అనఁగా సంస్కృత ప్రాకృత సంబంధము లేనప్పుడును, గలిగినతరువాతఁ గొంతకాలమువఱకును దెలుఁగిట్లే యుండెనని యు నూహించుట సులభము.

7. "అనాగరక ద్రావిడభాషలు"

తుదలేకతొద, కోత, గోండు, ఖోందు, మాలెర్, ఒరాయను, అను పేళ్ళతో నాఱుభాషలు కాల్డ్వెల్లు గారిచే బేరొక్కనఁబడినవి.

తుద, కోతభాషలు నీలగిరి కొండలలో నివసించు నత్యల్ప సంఖ్యాకులయిన కొండజాతులవారు మాటాడుభాషలు. ఈ రెండిటిని కన్నడభాషయొక్క ప్రాచీన మాండలిక భేదములుగా శ్రీ నరసింహాచార్యులుగా రూహించుచున్నారు. పదముల స్వరూపమును జూచినను నయ్యభిప్రాయము సత్యమనిఁదోఁచుచున్నది. ఖోందు భాష మాటాడువారు విశాఖపట్టణపు జిల్లాకును ఓఢ్రదేశమునకును నడుమనున్న కొండలలో నివసించుచున్నారు. వీరిని తెలుఁగువారు కోదులని వ్యవహరింతురు. కోదులు తమ్మును 'కు' జాతివారని వ్యవహరించుకొనుచున్నారు. మాలెర్ లేక మాల్తోయనుభాష బంగాళాదేశములోని రాజమహలు కొండలలోనున్న యొక జాతి జనులచే వాడఁబడుచున్నది. బంగాళీ, బీహారీ, సాంతాలీ భాషలనడుమ నీ

33. Lectures on the History of the kanarese language pages 38.
1. " " " pages. 38. 39. 40.

భాష వ్యవహారములోనున్నది. ప్రాచీనకాలమున నర్మదానదికి దక్షిణభాగమున నుండిన ప్రదేశమునుండి మహమ్మదీయులచే దఱుమఁబడి కురుఖుజాతివారు బీహారు దేశములో శోణానదియొడ్డున స్థిరపడిరి. వీరు రెండుభాగములుగాఁ జీలిపోగా నందొక జాతివారికి ఒరయానులనియును రెండవజాతివారికి మలె లేక సౌరియా యని పేరనియుఁ దెలియుచున్నది. వీరు చోటా నాగపురమునకు సమీపమున నున్నారు.

గోండు లేక గోండీభాష. ఈ జాతివారు తమభాషను 'కోఇ' అని వ్యవహరింతురు. ఈభాష చాల విశాలమైన ప్రదేశమున వ్యాపించియుండుటచేత నొకానొక కాలమున నీభాషవాడిన జనులు అధికసంఖ్యాకులయి ప్రాముఖ్యమును వహించినవారని యూహింపశక్యమగుచున్నది. ఈ రెండు భాషలనుగూర్చి మాత్రమేకాక కోలామీ నాయికీ భాషాభేదములు బ్రాహూయీ భాష యను వానిని గూర్చియు గ్రియర్సనుగారు తమ లింగ్విస్టికు సర్వే నాలుగవ వాల్యములో విపులముగా వ్యాకరణాదిక నిరూపణముతోఁ జక్కనివివరణమును జేసియున్నారు. పదముల మూలరూపములచేతను, ప్రత్యయస్వరూపమును బట్టియు, సంఖ్యావాచకముల నాధారముగాఁ జేసికొనియు, సర్వనామముల పరిశీలనమునను, వాక్యరచనవలనను ఈ నాగరక భాషలును నానాగరక భాషలును నొక్కకుటుంబములోనివే యని శాస్త్రజ్ఞు లంగీకరించియున్నారు.

8. ద్రావిడభాషల పరస్పర సంబంధము

పయిని నిరూపింపఁబడిన భాషలన్నియును ప్రాచీన ద్రావిడభాష యని నేఁడు వ్యవహరింపఁబడుచు నూహాకల్పితమైన భాషయొక్క మాండలిక భేదములని సిద్ధాంతము. మాండలికభేదము లనఁగా మండలము లేక దేశభాగము ననుసరించి వచ్చిన భేదములని యర్థము. అత్యంత ప్రాచీనకాలమున నొక్కగుంపుగా నుండిన జనులు జనసంఖ్య వృద్ధియై వేర్వేఱు దేశభాగములకు వలసపోయియు వ్యాపించియు నుండవచ్చును. ఒకొక్కభాగమున నుండిన రాజకీయ సాంఘిక పరిస్థితులచేతను శీతోష్ణాది వాతావరణ స్థితులచేతను జనముల యుచ్చారణవలనను రూపాంతరితమయియొక్క భాషయే వేర్వేఱు మాండలికములుగా క్రమక్రమమున భిన్నభాషలుగా నేర్పడినది. అనాగరక భాషలను గూర్చి మనకు విశేషముగాఁ దెలియమిని నాగరకములయి లిపి వాఙ్మయములు గలిగిన తమిళ కర్ణాటాంధ్ర మలయాళముల నుండియే యుదాహరణము లధికముగా నొసంగఁబడుచుండును. పయిభేదము లన్నిటిలోను మిక్కిలి ప్రాచీనమయిన వాఙ్మయముగలిగిన భాష యరవము అని ముందే చెప్పియున్నాను. అట్టి యరవమునకు దేశ్యప్రభువుల ప్రోత్సాహముండుటవలనను

బండితులకుఁ బోషణయు నాదరణమును గలుగుటవలనను నక్కాలముననే వాఙ్మయము బయలువెడలినది. దీనికి ముఖ్యకారణ మారాజు లాదేశభాషలోనే వ్యవహారము సల్పుట. ఇప్పుడు నూటికిఁ దువది మందివఱకుఁ దెలుఁగువారు గలిగిన నిజామురాష్ట్రమున రాజభాషయగుటచే 'నుర్దు' ప్రఖ్యాతమయి ప్రాబల్యమునందుచున్నది. భారతదేశము నందంతటను నాంగ్లమునకు గౌరవము చెల్లుఁబడి గలిగియుండుట రాజభాషయగుటనే. అట్టి ప్రాబల్యము ప్రాచీనాంధ్రదేశమున తెనుగునకు లేకుండుటచేతను సంస్కృత ప్రాకృతముల కే ప్రాముఖ్యముఁగావునను దెనుఁగు క్రమక్రమమునఁగ్రొ త్తశబ్దములను జేర్చుకొని వాఙ్మయావస్థకు వచ్చుటకుఁ బండ్రెండు శతాబ్దములు పట్టినది. క్రీ. పూ. ఆంధ్రులు తెలుఁగు నాటిని బాలించుచుండిన కాలముననుండిన తెనుఁగునకును నాఁటి వ్యావహారిక తమిళ కర్ణాట మలయాళములకును స్వరూపమున నత్యల్పభేదము మాత్ర ముండియుండవలయును. నేఁటి దత్తమండలపు దెలుఁగు, ఉత్తర సర్కారుల తెలుఁగు, మదరాసు తెలుఁగు, గంజాము జిల్లా తెలుఁగు ఎట్లు అత్యల్పభేదములతోనున్నవో నాఁడును నీభాషలట్లే యత్యల్ప మాత్ర భేదముతోనే యుండి యుండనగును. అరవభాష గ్రంథస్థమగుటచేతను, వ్యాకరణములు బయలుదేరుటను, మార్పువేగము మందగించి యీ దేశమునకు స్వాభావికమయిన భేదవిశేషములతో మెలమెల్లగ మాఱుచువచ్చి నేఁటి వ్యావహారిక తమిళరూపమును బొందినది. తెనుఁగును నంతకంటె నెక్కువవేగమున రూపుమాఱి క్రొత్తభాషల సాహచర్యమున వింతరూపుదాల్చి పదకొండవ శతాబ్దమునకు భారత రూపమున స్థిరపడినది. ఈ నడిమి కాలమునే వాఙ్మయస్థితికి వచ్చిన కన్నడము ప్రాచీనతమమయిన తమిళమునకు మిక్కిలి దగ్గర రూపముతోఁ గనుపట్టుచుండును. ఆ ప్రాచీన కన్నడమును గాలక్రమమునమాఱి నేఁటి హొస కన్నడ రూపమును బొందినది. అట్లే మలయాళమును దమిళమునుండి వేఱుపడి మొట్ట మొదటి శాసనములలోఁ దమిళమునుండి విశేషభేదము లేకయే కాలక్రమమున రూపాంతరితమయి సంస్కృత బహుళమయి నేఁటి మలయాళభాష యయినది. తక్కిన భాషలను గూర్చియు నిట్లే యోజించుకొనునది. పయి యభిప్రాయము లెస్సగా బోధపడుటకు రెండుదాహరణములను గ్రింద నొసంగుచున్నాను.

సముద్రమునుండి యొక పెద్దబోర్లు భూమిపయికి బహుదూరమువచ్చి యుట్లు వచ్చుటలో మార్గమునందున్న పెద్ద పెద్ద గుంతలను పల్లములను నింపఁగాఁ బెద్ద పెద్ద విశాలములగు తటాకము లేర్పడె ననుకొందము. కాలక్రమమున నాయాస్థల భేదములనుబట్టియు వాడుకనుబట్టియు వై శాల్యమును బట్టియు నితరజలములు ప్రవేశించు లెక్కనుబట్టియు నాతటాకములు రూపాంతరితములయి భిన్నజలములవలె గనుపట్టుచు సామాన్యులకు భిన్నములుగానే తోచియు శాస్త్రజ్ఞులకు మాత్రము

సూక్ష్మరూప పరీక్షచే నీ తటాకములన్నియు నిర్లేర్పడినవని విదితమగును. అట్లే యొక మహావృక్షము వివిధములై స్థూలములును సూక్ష్మములునునైన శాఖోప శాఖలచే నొప్పును నొక పెద్ద గాలిదుమ్మచే నగపాలువఱుకును బూడిపోయినచో బయి శాఖలన్నియును నన్ని వృక్షములవలెఁ గన్పించుచుండును. నిపుణముగాఁ బరిశీలించెడివారికి మాత్ర మది యొక వృక్షమేయని తెలియనగును. ఇట్లే యీ ద్రావిడభాషల స్వరూపమును స్వభావమునని యూహింపనగును.

నా వరే (అరవము) నే నొస్తునా (తెనుఁగు) నా బర్తెనె (కన్నడము) ఞావరున్ను (మలయాళము) అను నాలుగు వ్యావహారికావస్థలోని రూపములును నొక్క మూలరూపమునుండియే యేర్పడినవని సూక్ష్మపరిశీలనమువలనఁ బండితులకే తెలియఁగలది.

తెలుఁగు:—నే నొస్తునా—నేను బస్తునాను—నేను వస్తున్నాను—నేను వచ్చుతున్నాను—నేను వచ్చుతు ఉన్నాను—నేను వచ్చుతు ఉన్న ఆను—నేను వర్చుతు ఉన్న ఆను—నాన్ వర్కుతు ఇన్న ఆన్—ఆన్ వర్కు (తు) కు ఇన్న ఆన్.

పయివిధమున నేర్పడిన వాక్యములోని నేటిరూపములను నిరూపించి తుది రూపములలో నత్యంత ప్రాచీనావస్థయందలి రూపవివరణ మెట్లు జరిగియుండినదో నిరూపింపఁబడినది.

అరవము:— నావరే—నాన్ వరేన్—నాన్ వరుకిన్నేన్—నాన్ వరుకుఇన్న ఏన్—ఆన్ వర్కు ఇన్న ఆన్.

కన్నడము:—నాబర్తెనె—నాన్ బరుత్తేనె—ఆన్ బరుత్తుఏన్—ఆన్ వర్తుఏన్.

మలయాళము:—ఞావరున్ను—ఞాన్ వరున్ను—యాన్ వరుఉన్ను—ఆన్ వర్ ఉన్ను—ఆన్ వర్ ఉన్ను—ఆన్ వర్ ఇన్ను (ఏన్).

పై రూపక్రమమున తొలుత నున్నరూపము నవీనము, తుట్టతుది నున్నరూప మత్యంత ప్రాచీనమును నయియున్నది. పయివాక్యమును బరిశీలించిన చో నందలి నిర్మాణక్రమమును, పదధర్మమును సమానమని స్పష్టపడుచున్నది. 'నేను' అను ఉత్తమపురుష సర్వనామము నాన్, నేన్, ఞాన్, యాన్, ఆన్ అనురూపములతో భిన్నమండలములలో నుండినది. ఒక్కొక్క మాండలికమున నొక్కొక్క రూపముతో స్థిరపడినది. ఆస్థిరపడుటయే నేటి భేదమునకుఁ గారణము. 'వర్' అనుక్రియ 'వరు' 'బరు' (వర్చు) వచ్చు అనురూపములతో నాలుగు భాషలయందును గనుపట్టుచున్నది. ఈ వర్ ధాతువునకు, కు,—చు, అను నాగమములు భిన్నభాషలలో నొకే యర్థమున వచ్చినట్లు స్పష్టముగాఁ గనుపట్టుచున్నది. ఇఁక వర్తమాన క్రియా ప్రత్యయాంతరూపము ఏర్పడు ప్రణాళిక .యన్నిటియందును

సమానమే. చేర్చిన సహాయక్రియ యగు 'ఇరు' 'ఉండు' అనునదియు నభిన్నమే. 'ఇరు' అనురూపమే 'ఇన్టు' అనురూపముతో నేకకాలమున నభిన్నముగా వాడఁబడుచుండినట్లు తమిళమున నాగమములుగా వాడఁబడు 'కిఱు', 'కిన్టు' అనునవి స్పష్టపఱచుచున్నవి. ఈ 'ఇన్టు' అనునది 'ఉండు' అనియు 'ఉన్ను' అనియు రూపాంతరితమయినది. ఇఁక దీని వెనుకనున్న ప్రత్యయములన్నియు వాక్యమున కాదినున్న ఉత్తమపురుష సర్వనామముతో నభిన్నమనుట స్పష్టము. ఇట్లే యన్ని విషయములలో తెలుఁగు మొదలయిన ద్రావిడభాషలు, ఏకభాషాజనితములే యనుట క్రిందను నిరూపింపఁబడును.

తెనుఁగు మొదలగు ద్రావిడభాష లేక కుటుంబమునకుఁ జేరినవి. ద్రావిడభాష లనంబడిన అరవము, తెనుఁగు, కన్నడము, మలయాళము మొదలయిన భాషలలోఁ గొన్ని సమానలక్షణములు గలవు. ఆ సమానలక్షణముల వలననే వానినన్నిటి నొక్క భాషాకుటుంబముగా నూహించియున్నారు.

(1) ప్రాచీనకాలమున నీ భాషలన్నియును హలంతములుగానే యుండినట్లు స్పష్టముగా నెఱుఁగనగును. కాని కాలక్రమమున వీనియందలి పదములు అజంతములుగా నేర్పడు పద్ధతి బయలుదేరినది. ఆ పద్ధతి మిక్కిలి పరిపూర్ణత నందినది తెనుఁగుననే. ప్రాచీనాంధ్రభాషయందుఁ బదములు హలంతములుగా నుండెనని యూహించుటకనేకాధారముల నింతకుముందే నిరూపించితిని. నేటికిని పదాంతమునను న్న లు, ము, ను ప్రత్యయములు హలంతములు గావచ్చును. నవీన కర్ణాటభాషయం దెల్లెడలను భాష యజంతమయిపోయినది. ప్రాచీనకన్నడమునఁ బదములనేకములు హలంతములనుట స్పష్టము. అరవము, మలయాళము అను నీభాషలయందు మాత్ర మీపద్ధతి మిక్కిలి ప్రాబల్యము నందలేదు. ప్రాచీనకాలమునుండియు రచియింపఁబడిన వ్యాకరణము లుండుట దీనికి హేతువేమో యనవచ్చునుగాని ప్రాచీన వ్యాకరణము గల హళెగన్నడము, హొసగన్నడమున నజంతత నేలపొందె ననుప్రశ్నకు సమాధానము లేకపోవలసివచ్చును. ద్రావిడభాష లన్నింటియందు నజంతతాపరిణామము గలదు.

(2) పదాంతమున హ్రస్వోకారమును, హ్రస్వమకారమును గలవని యర్వాచీన వ్యాకరణము లత్యంత ప్రాచీనకాలముననే గుర్తించినవి[1]. సంస్కృత వ్యాకరణానుసరణమున రచియించిన వ్యాకరణము గల తెనుఁగువా రీరెండిటిని దమ గ్రంథములయందు విమర్శింపలేదు. కాని తెనుఁగు శబ్దముల యుచ్చారణములో మాత్ర మివి స్పష్టముగా నున్నవని యంగీకరింపక తప్పదు. 'గుఱ్ఱము' 'గుఱ్ఱమ్' అనువాని యుచ్చారణమునకును తెనుఁగున నుచ్చరింపఁబడు గుఱ్ఱ(ం) అను శబ్ద

1. తొలుకాప్పియము ఎట్టుత్తు. 12-13 సూ.

మునకును నంతమున భేదముగలదని యంగీకరింపక తప్పదు. ఇదియే హ్రస్వము కారము. అట్లే 'వాడు', 'నీవు' మొదలయిన శబ్దముల తుదినున్న ఉకారమునకు ఉచ్చారణకాలము అర్ధమాత్రయే. ఇట్టి హ్రస్వోచ్చారణము అన్ని ద్రావిడభాషల లోను నియతముగాను స్వాభావికముగాను గలదనుట నిశ్చయము.

(3) సంస్కృతభాషలో లేనివియు నీ ద్రావిడభాషల కన్నిటికిని సమాన మునునైన కొన్ని ధ్వనివిశేషములు ఈ భాషలయొక్క ప్రత్యేకతను బరస్పర సంబంధమును స్పష్టముగా నిరూపించుచున్నవి. ఎ, ఒ, చే, జే, ఱ, ఱ, అనునవి పరిశీలింపఁదగినవి. 'ర, ఱ' ల, లఘ్వ్ లఘు భేదము అన్ని ద్రావిడభాషలయందును మిక్కిలి ప్రాముఖ్యమును వహించినదిగాని కాలక్రమమున నీ భేదము విస్మరింపఁ బడుచున్నది. ప్రాచీనమయిన 'ఱ' కారము భిన్న ద్రావిడభాషలలో భిన్న రూప ముల నందినట్లును దెనుఁగున నయ్యది భ్రష్టమయినట్లును నింతకుముందే నిరూ పింపఁబడినది. (ఐ, ఔ,) ఋు, ౠ, ఌ, ౡ అను నచ్చులు లేకుండుటయు, ఒత్తక్షరములు లేకుండుటయు, ట, డ, ణ లయొక్క ప్రయోగము మిక్కిలి ప్రచుర ముగా నుండుటయు, పరుష సరళంబులకు ముందు మాత్రమే బిందువు కనంబడు టయు, ద్విత్వాక్షరములయందు భిన్నవర్గముల సంయోగ మత్యల్పమగుటయు నీ భాషలకన్నిటికిని సామాన్యలక్షణములు.

(4) పరుషసరళములయిన వర్ణాక్షరములమార్పులో నీ ద్రావిడభాష లన్నింటియందును నొకవిధమయిన వైశిష్ట్యము గలదు. ప్రథమమీఁది 'క చ ట త ప' లు తెనుఁగున బహుళముగా 'గసడదవ'లగునను విషయ మిక్కడ ననుసంధింపఁదగినది. ఈపద్ధతి యితరద్రావిడభాషలయందును బహుళము. అరవము నను, మలయాళమునను బదాదిని బరుషములును బదమధ్యమున సరళములును బ్రయోగింపఁబడుచుండుట సుప్రసిద్ధము. సంస్కృతపదములయిన 'దంతము', 'భాగ్యము' మొదలగునవి తద్భవము లగునప్పుడు 'తందము', 'పాక్కియము' అను రూపములను బొందును. అనునాసికమునకుఁ బరమున సరళములే బహుళము. పరుషములు విరళములు. ఈవిధమయిన యుచ్చారణము ద్రావిడభాషలయొక్క సామాన్య స్వభావమును స్పష్టముగా నిరూపించును. అనునాసికమునందలి నాదసాహచర్యమునఁ బ్రక్కనున్న పరుషము సరళమగుట భాషలోని సుస్వరస్వ భావమునకు లక్షణము.

(5) ఈ భాషలయందు 'సమస్వరత' (Hormonic sequence) యనందగిన యొకానొక యజ్విశిష్టత్వగలదు. ఇది తెనుఁగున మిక్కిలి బహుళము. ఇతర

ద్రావిడభాషలయందును నియ్యదిగలదు గాని తెనుఁగున నున్నంతటి ప్రాబల్యము కనుపట్టదు.

ఉ॥ కత్తి+కు=కత్తికి, వాని+ను=వానిని.

(6) నామములు:—ప్రథమావిభక్తి ప్రత్యయము లేకయే ప్రకృతినే విభక్త్యంతముగా వాడుట, మహదల్పభేదము మాత్రము పాటించి మూఁడు విధములయిన సంస్కృత వ్యాకరణ లింగభేదము లేకుండుట, ఏకవచన బహువచనము లనంబడు రెండువచనములు మాత్రమే వాడుట, సంస్కృతమునందలి యేడు విభక్తుల విభజనము ఈ భాషలలో వైయాకరణులచే నెలకొల్పంబడినను నయ్యది యీ భాషల కతుకకుండుట, చరిత్రము తెలియఁగల శబ్దములు ప్రత్యయములుగాఁ జేర్పఁబడుట, ద్వితీయాది విభక్త్యంగము అన్నిటియందును నొక్కరీతినే చేర్పడుట మొదలగు సమానలక్షణము లీ భాషలయొక్క ప్రత్యేక స్వభావమును దెలుపఁగలవు.

(7) సర్వనామములు:—వీనిలో నేక బహువచన ప్రత్యయములందు సాధారణముగా నకార మకారములు కనుపట్టుచుండును. 'ర' వర్ణముతోఁగూడిన బహువచన ప్రత్యయముగూడఁ గలదు. పదములకుముందు (అర్థభేదమును గల్పించుచును గల్పింపకయును) నన్, మన్, తన్, నున్, ఎన్, మొదలయిన సార్వనామిక మూలరూపములు చేర్చుటచే నూత్నరూపము లేర్పడుచున్నవి. ఉ॥ ఎంబి, నంబి, తంబి, కై, ఎంగై, తాయ్, తండై, ఎందై, నుందై (అరవము) అన్న, నాన్న, అమ్మ, మామ్మ మొదలగునవి. ఉత్తమ పురుషబహువచనమునందు రెండు రూపములు, ఒకటి యెదిరి నున్నవారిని గలిపియు నొకటి కలపకయు (మనము, మీము అనువానితో సమమయినవి) వాడుకలో నుండుట యెన్నందగినది. సంస్కృతమునందలి 'యత్' 'తత్' ఇంగ్లీషునందలి Who, Which అనుపదములతో సమానమయిన సంబంధ బోధక సర్వనామముల వాడుక ద్రావిడభాషలలో, ప్రాచీన కాలమున నుండలేదనియు, నేఁటికిని వ్యావహారిక భాషయందది కనుపట్టదనియు, నట్టి సంబంధబోధక సర్వనామములకు బదులు క్రియాజన్య విశేషణములు వాడఁబడుచున్నవనియు స్పష్టము. ఇది ద్రావిడభాషల ప్రత్యేకతను నిరూపింపవచ్చును. గౌరవసూచకముగా బహువచనము వాడుటయు దాని కేకవచనమే యర్థమగుటయు ద్రావిడభాషా సామాన్యలక్షణమే.

(8) విశేషణములు:—విశేషణములు గుణవాచకములగు నామములేగాని వేఱుగావు. వీనికి విశేష్యములతోడి సమాన లింగవచన విభక్తిత లేదనియే చెప్పవచ్చును.

(9) క్రియలు:—తెనుఁగునందలి తద్ధర్మార్థకమును, వ్యతిరేకార్థకమునందలి 'అ' కార విశిష్టమయిన ప్రత్యేక రూపనిర్మాణప్రణాళికయు, 'సేవకుఁడను' 'మంచి వాఁడవు' మొదలగు విశేషణరూపముల వాడుకయు, కర్మార్థక ప్రక్రియాహీనతయు నీ ద్రావిడభాషల పరస్పరసంబంధమును దెలుపుచున్నవి.

(10) పైయన్నిటికంటెను ముఖ్యమయిన విషయమేమనఁగా నీ భాషలయందలి వాక్యనిర్మాణ క్రమమును, రూపనిష్పత్తిక్రమమును నభిన్నమగుటయే. ఈ భాషలలోని పదములు అత్యల్పమైన యుపకార వైరూప్యముచే నొకదానినుండి వేఱొకభాషలోనికి మార్పు పీలగుటయు ధాతురూపములు, సంఖ్యావాచకములు, మొదలగు భాషాప్రధానాంశములు అభిన్నములగుటయు వీని యేకకుటుంబతకుఁ గాదనరాని ప్రమాణములు.

ఉదాహరణములు

తెలుఁగు	అరవము	కన్నడ	మలయాళము	కురుఖు	మాల్తో	కూయీ	గోండీ	బ్రాహుయీ
1. ఒకటి	ఒన్ను	ఒందు	ఒఱు	ఒణ్ణో	ఒక్	రొండ్డి	ఉండ్డి	అసిట్
2. రెండు	ఇరండు	ఎరడు	రండు	ఎణ్డ్	ఇర్	రిండ్డి	రణ్డ్	ఇరట్
3. మూఁడు	మూన్ను	మూఁఱు	మూన్ను	మూండ్	తీన్	మూజ్జి	మూన్డ్	ముసిట్
4. నేను	నాన్	నాను	ఞాన్	ఏన్	ఏన్	అను	నన్నా	ఈ
5. మేము	నాఙ్గళ్	నావుగళ్	ఞఙ్గళ్	ఏమ్	ఏమ్	ఆము	మమ్మాట్	నన్
6. మనము	నామ్	నావు	నామ్	నామ్	నామ్	నామ్	—	—
7. నీవు	నీ	నీను	నీ	నీన్	నీన్	ఈను	ఇమ్మా	నీ
8. మీరు	నీఙ్గళ్	నీవు	నీఙ్గళ్	నీమ్	నీమ్	ఈరు	ఇమ్మాట్	నున్
9. కన్ను	కణ్	కణ్ణు	కణ్ణు	ఖన్న	కనుత్	కాను	కన్	ఖన్
10. చెవి(కాదు)సెవి	కివి	చెవి	ఖెబ్దా	కెత్వత్	క్రిఉ	కవీ	ఖఫ్
11. ముక్కు	మూక్కు	మూగు	మూక్కు	ముఈ	ముసొత్	ముజ్జేలి	ముస్సోర్	బామున్
12. పల్లు	పల్	హల్లు	పల్లు	పల్ల్	పలుత్	పాల్లా	పల్	దన్దాన్
13. రా	వా	బా	వా	బదా	బర	బాము	వరా	బర్
14. పది	పత్తు	హత్తు	పత్తు	దస్సి	దస్	దను	దస్	దహ్
15. వా(నోరు)వాయి	బాయి	వాయి	బై	తొరొత్	సుదా	టుడ్డా	బా
16. తల	తలై	తలె	తల	కుక్కు	తలిత్	లెజ్జా	చుట్టీ	కాటుమ్
17. వెండి	వెళ్ళి	బెళ్లి	వెళ్లి	రుపా	చన్దిత్	దార్బా	చాన్దీ	జర్
						రుపా		

18. అన్న అణ్ణన్ అణ్ణ అణ్ణన్ భాఇ బయ దాదా తమ్ముర్ ఈలుమ్
19. తమ్ముఁడు తంబి తమ్మ తంబి బాఇ బయ దాదా తమ్ముర్ ఈలుమ్
10. పెంటి(అడుది) పెణ్ పెణ్ణ ఆలీ పెలిత్ అసా ఆన్ జఇఫహ్

పయిరూపములు గ్రియర్సనుగారి లింగ్విస్టికు సర్వేనుండి గ్రహింపఁబడినవి. సమానార్థకములయిన శబ్దములు సాధారణముగా నన్నిభాషలయందును గొంచెమించుమించుగా నొక్క రూపముతోనే యున్నవనుట స్పష్టము. కొన్నికొన్ని భాషలలోఁ గొన్ని రూపములు వాడుకలోనుండి తొలఁగుటవలన సంస్కృత భవములయిన రూపములుగాని సమీపస్థ భాషలలోని యితర రూపములుగాని వాని స్థానమునఁ బాతుకొనిపోయినట్లు స్పష్టపడుచున్నది. పదిశబ్దమునకు సమాన ద్రావిడ రూపములు అరవము, తెలుఁగు, కన్నడము, మలయాళములలో మాత్రమే గలవు. కాని దశ శబ్దభవమయిన యు త్తరహిందూస్థాన పదమే తక్కిన యయిదుభాషలలోను గనుపట్టుచున్నది. ఈ భాషలయందుఁ గ్రొచీనరూపమగు పది వాడుకలోనుండుటకు హేతు వీభాషల ప్రాచీన లిఖితసారస్వతమే. గోండీభాషలో పద్ అను రూపముకూడ వాడుకలోనున్నట్లు కనుపట్టుచున్నది. వెండి శబ్దమునకు నాగరక ద్రావిడభాషలలో 'రుపా, చాన్దీ' మొదలగు రూపములు వాడుకలోనికివచ్చి ద్రావిడ శబ్దము మఱుగిపోయినది. స్త్రీ యర్థముగల శబ్దములు ఆలు, పెణ్ అనునవి రెండును వాడుకలోనుండఁగా కొన్ని ద్రావిడభాషలయందు ఒకరూపమును మఱికొన్ని భాషలయందు రెండవరూపమును వాడుకలో నిలిచినట్లు స్పష్టపడుచున్నది.

9. ద్రావిడభాషలోని మాండలికమయిన యక్షరభేదములు

ఈక్రింది యుదాహరణములలో సమానార్థకమయిన శబ్దములు నాలుగు ద్రావిడభాషలనుండియును గ్రహింపఁబడినవి. వానిరూపమునందత్యల్పభేదము మాత్రమే కన్పట్టుచుండును. ఒకయక్షరము ఉచ్చారణమున వేఱొక యక్షరముగా మాఱుచుండుట మన మాంధ్రభాషలోనే యొక్కకాలమునఁనే యొక్కదేశభాగమునఁనే చూచుచున్నాము. వచ్చు—ఒచ్చు ; వస్తున్నది—వస్తోంది ; చేసినాడు—చేసాడు మొదలగు రూపములు పయి యభిప్రాయముల కుదాహరణములు కాకపోవు. ఇట్టి మాండలికభేదములే ప్రాచీనకాలముననుండి యొక్కరీతిగనే భిన్న శబ్దములుగా మాఱి కాలక్రమమున గుఱుతింపరానంతటి స్వరూపభేదమును వహించి భిన్నభాషలుగా ద్రావిడభాష పరిణమించినదని యూహించుట సులభము గదా!

(1) పదాదిని 'ఇ' కారమును 'ఎ' కారమును భిన్నద్రావిడ మాండలికములలోఁ గనుపట్టుచునే యుండును.

తెనుగు వ్యాకరణము పెరిగిన విధానము

1. "నన్నయకుఁ బూర్వమును సమకాలికమును నయిన యవస్థ"

వాఙ్మయమును వ్యాకరణమున నొక యనుశాసనమును బయల్వెడలిన తరువాతనే భాషకు స్థైర్యము కలుగునని యంతకుముందు భాష ద్రవరూపమున నుండి శీఘ్రపరిణామమునకుఁ బాల్పడునని యు ముందే చెప్పితిని. నన్నయకు ముందుండిన తెనుఁగుభాషయొక్క రూపమునుబట్టి పరిశీలించినచో నయ్యది తమిళ కర్ణాటభాషలకు మిక్కిలి దగ్గఱగానుండి యీ భాషలతోఁ గల సంబంధమును నిరూపించునట్లు స్పష్టము. ఆకాలమునసే అనఁగా (క్రీస్తుపూర్వమునుండి) ఆంధ్ర రాజుల పాలనకాలమునుండి నన్నయకాలమువఱకును సంస్కృతప్రాకృతముల సంబంధము తెనుఁగున కుండినట్లు తెలిపితిని. సంస్కృతభాషాపద్ధతి, ఆ వ్యాకరణ విధానము, అందలి పదపదార్థవిభజనము, దానిలోని విభక్తివివేకము మొదలగు వ్రణాళికయంతయును క్రమక్రమముగఁ దెనుఁగునకుఁ బ్రాకినది. ఇట్లు ప్రవేశించుటలో రెండుభిన్నములయిన యంతరువులు గలవు. వ్యాకరణమనుపేర ననుశాసనము బయలువెడలక మున్ను సంస్కృతభాషఁ జదివినవారివలన వాడుకలోనికిఁ దేఁబడిన పద్ధతులు, పదములు మొదలగునవి మొదటి యంతరువునకుఁ జెందినవి. ఇట్టి కాలములో నీ యనుకరణమును, అనుసరణమును వ్యక్తిమాత్రమునుబట్టి ప్రసరించుచుండును. అనఁగా నొక వ్యక్తిమాటలు విని యింకొకరును, వారి వ్యవహారమును విని మఱియొక్కరును ననుకరించుట జరుగుచుండును. ఈవిధమైన ప్రసారమునకుఁ బ్రాబల్య మంతగా నుండదు. అన్యభాషాపద్ధతుల ననుసరించి భాష కనుశాసనము బయలువెడలినతరువాత ప్రామాణికమయి విషయమునుండి విషయాంతరమున కాయనుసరణము శరవేగమునఁ బ్రాకిపోవును. ఒక భావమును దెలిసికొనుటకు భావాంతరజ్ఞానము గావలసివచ్చుటచే నయ్యదియుఁ దెలిసికొనవలసినదే. ఇది ప్రామాణికమయిన పద్ధతిగా నేర్పడగానే బుద్ధిమంతులగు నభ్యాసకులు అహమహమికతో ముందుకుఁ బరుగెత్తుచుందు రీయనుసరణమునందు. ఇది రెండవ యంతరువు. ఈక్రింది యుదాహరణమును బరీక్షించునది. తెనుఁగునందలి క్రియలలోఁ గాలవిభజన మత్యల్పమయినపద్ధతిని మిక్కిలి ప్రాచీనకాలమున జరుగుచుండినది. తద్ధర్మార్థకమను నొక్కరూపము మూఁడుకాలములయందును వాడుచుండిరి. భూతకాలికరూపములును వాడుకలో నుండినవి. ఇట్టిభాషకు లక్షణ మేర్పఱుపవలసివచ్చినపుడు పెరిగిన వ్యాకరణవిభాగము గలిగిన సంస్కృతము నందలి భూతభవిష్యద్వర్తమాన కాలికరూపభేదము, మనసులోనుంచుకొని

వ్యాకర్తతనకుఁ బరిచితమయిన కాలవిభజనప్రణాళికను దదర్థభేదములను ఈ రూపములకు సరిపెట్టుటకుఁ బ్రయత్నించును. దానివలన సంస్కృత వ్యాకరణ మర్యాద భాషలోఁ బ్రవేశించును. తరువాత నందలి భూతాదిశబ్దములకు లక్షణ నిర్వచనము గావలయును. 'భూతంబునా విద్యమాన ధ్వంసప్రతియోగి' యని లక్షణము. ఈ లక్షణమునఁగల 'ధ్వంస' 'ప్రతియోగి' యనుపదముల బోధకుఁ దార్కికసంప్రదాయములు తెలియవలయును. ఇట్లే యుత్తరోత్తరసాపేక్షంబుగ భాషవలన భావము, భావముకొఱకు విభజనప్రణాళిక, ప్రణాళికకొఱకు సంప్రదాయమును అనంతముగాఁ బెరిగి విజ్ఞానము పెరుగుటయు సంభవించుచుండును. తెనుఁగునందలి లింగవిభజనము మహదమహత్తులని ద్వివిధముగానే యున్నది. అనఁగా తెనుఁగులో 'అది', 'వాఁడు' అను రెండు సర్వనామముల ననుసరించియే క్రియావిభక్తి ప్రణాళిక యేర్పడినది. కాఁబట్టి భాషాలింగబోధప్రణాళిక రెండు విధములే. దీనిని గ్రహించియుఁగూడ తెనుఁగు వైయాకరణులు సంస్కృతము నందలి మూఁడులింగములను, అర్థము నాశ్రయింపని కేవల భాషారూపలింగమును దానితోడి స్త్రీవాచక స్త్రీలింగాదిపదములును వానికి సంబంధించిన న్యాయ వ్యాకరణశాస్త్రమర్యాదలను దెనుఁగువ్యాకరణ విచారణలోనికిఁ దెచ్చిపెట్టవలసి వచ్చినది. ఇట్టియనుకరణము నాఁటిశాస్త్రమునందు మాత్రమేగాదు. నేఁటి జీవనవిధానమునందును గన్పట్టుచునేయున్నది. పాశ్చాత్యులయిన మనపాలకులనుండి వారిభాషను మనము నేర్చుకొనుచున్నాము. భాష ననుసరించి మనపరిసరములకు సరిపడినను సరిపడకున్నను వారివేషము నలవఱచుకొనుచున్నాము. దానితోఁ గూడ వారిస్నానము, పానము, భోజనము, భాజనము మనలో విజ్ఞానవంతులకు, విత్తవంతులకు విహితమగుచున్నది. ఇట్టి సంస్కృత వ్యాకరణానుకరణము, తెనుఁగున నెంతవఱకు నెట్లెట్లు ఏయే మార్గముల నెక్కాలమునం గలిగినది యని క్రింద విమర్శింపఁబడును.

నన్నయకుఁ బూర్వము తెనుఁగు వాక్యరచనాప్రణాళిక మిక్కిలి యసంకీర్ణముగాఁ గనుపట్టుచున్నది. ఈక్రింది వాక్యములు పరిశీలించునది.

1. చోఱిమహాదేవుళు తారు పున్ఱి వసన్తీశ్వరమ్బు నమ్బుల్లవట్టమ్బున... రెణ్డు.....తోటళు...ఇచ్చినది.

2. స్తితిచెఱించిన వాణ్డు భారణాసి వ్రచిన వాణ్డు.

3. విక్రమాదిత్య బెమ్బణాధిరాజ ప్రథమప్రియ పుత్త్రున్ఱు.....ఇచ్చిన క్షేత్రమ్బు...దేనికి సక్షి పులవుణ్డు వక్రబు వచ్చువాన్ఱు...వారణాసి వేకవిలళాను ఱిచ్చువన్ఱు.

పయినున్న మూఁడు వాక్యములలోను ముఖ్యముగా పరిశీలింపవలసిన విషయము నేటి సమాపక క్రియావాచకమగు శబ్దరూపము కనుపట్టకుండుటయే. కర్త, క్రియ, కర్మ యనుభేదము స్ఫుటపడికుండఁగనే వాక్యముండవచ్చును. ఏక పదమాత్రమే వాక్యము కావచ్చును. చెట్టును జూచి 'చెట్టు' అనినచో 'ఇదిచెట్టు' అను భావముగల పయిపదమాత్రమే వాక్యము. 'చెట్టు మంచిది' అనునది కూడ వాక్యమే. ఏ వాక్యమునందలి భావమయినను ఉద్దేశ్యవిధేయములు అను రెండు భాగములుగా విభజింపవచ్చును. పయి తెనుఁగు వాక్యములు మూఁడిటిలోను వైయాకరణాంగీకృతమగు సమాపకక్రియ కనుపట్టదు. కాని ఉద్దేశ్య విధేయ భేదము మాత్రము స్పష్టముగాఁ గనుపట్టుచునే యున్నది. 'స్థితి చెఱచినవాఁడు వారణాసీయందుఁ జంపినవాఁడు' అను నర్థముగల రెండవవాక్యమున విద్వదు పురుషులు చెప్పఁబడియున్నారు. వారి యభేదము మాత్రము అధ్యాహార్యము. పయి వాక్యాభిప్రాయ మేమనఁగా 'మేము చేసిన యీస్థితిని (నియమమును) ఎవ్వఁడేని చెఱచెనేని వారణాసి క్షేత్రమున హత్యచేసిన నెంతపాపము కలుగునో అంతపాపము ఆ చేసినవానికిఁ గలుగును.' అసంకీర్ణరూపమయిన ప్రాచీన వాక్యమునకును వ్యాఖ్యారూపమయిన నేటి వాక్యమునకును భావమొక్కటియే యయినను వ్రణాళికయం దెంత భేదమున్నదో స్పష్టపడుచున్నది గదా! 'స్థితిచెఱచినవాఁడు' అను పదమునకు 'స్థితిని చెఱుపఁగలవాఁడు' అని భావ్యర్థకత్వము. అట్టి పురుషునకు కాశీక్షేత్రమున హత్యచేయఁగలవానితో నభేదము ఊహింపఁదగినది. ఈ అభేదము సాక్షాచ్ఛబ్ధము కాదు. కేవలము పాపసంపాదక తుల్యత్వమున నౌపచారికము. ఇంతటి భావమును జెప్పుటకు వాక్యప్రణాళిక యేర్పడలేదు.

మూఁడవ వాక్యమున రెండు అభిప్రాయములు గలవు. 'దానకర్తక్షేత్రమును ఇచ్చిరి' అని మొదటిది. 'దీనికిసాక్షి పులవుఁడు' అనుట రెండవది. దీనిలో 'ఇచ్చుట, పులవుఁడు' అను రెండు విషయములు మాత్రము తెలుపఁబడినవి. ఇచ్చుటకును పులవునకును గల సంబంధము సాక్షిత్వము. ఈ సాక్షిత్వము పులవునియందున్నట్లు చెప్పుటకు రెండుపదములను గూర్చుటయేగాని అస్తిత్వమును నిరూపించు క్రియ చెప్పఁబడలేదు. పులవునకును, ఇచ్చుటకును గల సంబంధము 'కి' అను విభక్తిప్రత్యయముచేఁ జెప్పఁబడినది. ప్రాచీన భాషయందలి సామాన్యలక్షణము వైయాకరణోక్తమయిన సమాపక క్రియారూపము లేకపోవుటయే. ఇంతమాత్రమునఁ గ్రియారూపముల కత్యంతాభావమని యూహింపరాదు. భూతకాలిక క్రియారూపములు కనుపట్టుచునే యుండును. 'ఇచ్చిరి' 'వ్రాసెను' 'ఏఁడ్డె' అను క్రియారూపములవంటివి గలవు. నేటి వర్తమాన భవిష్యద్రూపములు భాషలోఁ గాల క్రమమునఁ గలిగినవని క్రియా ప్రకరణమున నిరూపింపఁబడును. పయివిధమున

సంక్షిప్తరూపములయిన వాక్యములంబోలిన వాక్యములు నేఁటికిని తెనుఁగునఁ గలవు. అయ్యదియే తెనుఁగు యొక్క స్వాభావిక ప్రాథమికరూపమును నిరూపించును.

ప్రాచీనభాషలోఁ గల సామాన్యలక్షణము లీక్రింద నిరూపింపఁబడుచున్నవి.

1. సాధారణముగా వాక్యమున సమాపకక్రియ లేకుండుట.

2. కొన్ని ధాతువులయొక్క భూతరూపములును దద్ధర్మార్థరూపములును మాత్రమే వాడఁబడుట.

3. క్రియాజన్యవిశేషణములు మిక్కిలిగాఁ బ్రయోగింపఁబడుచుండుట. వ్రచ్చినవాణ్డు, చెఱిఱ్ఱినవాన్ఱు, రోగొణ్ణవన్ఱు, క్ఱొచ్చినవన్ఱు.

4. పదముల సంబంధమును దెల్పుటకు 'కి,కు,ను,న' మొదలగు నత్యల్ప సంఖ్యాకములయిన ప్రత్యయములనే వాడుచుండుట.

5. అస్తిత్వము, అభేదమును నిరూపించునట్టి 'ఉండు, అగు' ధాతువుల క్రియారూపములు ఉక్తములుగాక యధ్యాహృతములుగా శ్రోతయూహకు మాత్రమే విడిచివేయుట. పయివాని కుదాహరణములు నన్నయకుఁ బూర్వపు భాష యను ప్రకరణమున నీయంబడినవానిలోనుండి గ్రహింపనగును. ఇట్టి పద్ధతియు వాక్యరచనమును గలిగినభాష కావ్యరచనోపయోగి కావలసిన యవస్థ పట్టగానే తన స్వరూపమును మార్చుకొనవలసివచ్చెను.

2. భాషా భాగములు

ప్రాచీనములయిన తెనుఁగుపదములు ఏరీతిని వాడుకలో నుండినవో యేరీతిని భాష పెరుగుచుండినదో పరిశీలించి యా భాషలోనున్న పదములకుఁగల సామాన్య లక్షణములను పదవిభజనమునుజేయుట యుక్తము. అనఁగా వ్యాకరణమునందలి యభిప్రాయములు, విభజనపద్ధతి, సాంకేతికపదములు, మొదలగు ప్రణాళికయంతయు భాషయొక్క పెరుగుదలనుబట్టియు, నందలి క్రొంగ్రొత్తదారులనుబట్టియుఁ బెరుగుచుఁ గ్రొంగ్రొత్తగాఁ గల్పింపవలసినదే. కాని సంపూర్ణమయి మిక్కిలి విశాలమయిన యన్యభాషావ్యాకరణ మర్యాదల నన్నిటిని దెచ్చిపెట్టి యా పద్ధతులపై, యా భావములచొప్పున దీనిని విమర్శింపఁబూనినచోఁ గొన్ని సరిపడును. కొన్ని సరిపడవు. తెనుఁగు సంస్కృతప్రాకృతముల ననుసరించినదనుటలో విప్రతిపత్తియుండరాదు. ఈ ప్రకరణమునకు మొదటఁజెప్పినట్లు నన్నయకుఁ బూర్వమున నుండిన తెనుఁగుభాష యభివృద్ధి మొదటి యంతరువునకుఁ జేరినది. నన్నయకుఁ దరువాత వచ్చినది రెండవ యంతరువువంటి యభివృద్ధి. అనేకభాషల

యొక్కయు బహువ్యాకరణములయొక్కయుఁ బరిచయమును భాండిత్యమును గల వారికిఁ బ్రాచీనాంధ్రభాష యెట్లైట్లు సంస్కృతభాషా సాహచర్యమున మారినదియు నేఁడు సూక్ష్మపరిశీలనమువలనం దెలియకపోదు.

పైరీతిని వచ్చిన మార్పులు బోధపడుటకు నేఁటి తెనుఁగునుండి యుదాహరణముల నొసంగుచున్నాను. నేఁటి ఆంగ్లవ్యవహారమును మన విద్యాధికుల యాంగ్లభాషాపాండిత్యమును తెనుఁగు వాడుకను మార్చుచునేయున్నవి. ఈ క్రిందివాక్యమును బరిశీలించునది. 'ఇది యేమని పిలువఁబడును? ఇది పుస్తకమని పిలువఁబడును.' ఇది నేఁటి తెనుఁగున, పిల్లలకొఱకు ప్రాయంబడు వాచకముల యందును ప్రవేశించియున్నది. పైభావముల నారీతిగాఁ జెప్పుట తెలుఁగుభాషకు నూత్నము. 'దీని నేమందురు? దీని పేరేమి? ఇదియేమి?' అను మూఁడు ప్రశ్నములును 'దీనిని పుస్తకమందురు, దీనిపేరు పుస్తకము. ఇది పుస్తకము.' అనునట్టి సమాధానములును తెనుఁగునకు స్వాభావికములని గ్రంథస్థభాషను బట్టియు వ్యవహారభాహుళ్యమును బట్టియు స్పష్టము. 'పిలుచు'ధాతువునకు 'ఆహ్వానించు' అను నర్థమునఁ బిలువఁగాఁ బలుకగలయట్టి వ్యక్తినిగూర్చియే వాడుక. నామనిర్దేశమునందు మాటలాడు మనుష్యులనుగూర్చి పలుకునపుడు గూడ 'అను' ధాతువు నుపయోగించుటయే తెనుఁగుస్వభావము. ఈ క్రింది ప్రయోగములను జూచునది. 'వరుణుఁ డను మునిచేత' 'అరుణుఁ డనంగా నుదయించె' (నన్నయ భారతము – ఆదిపర్వము) నామనిర్దేశమునకుఁ గానట్టియుఁ బైగా నచేతనములకు నన్వయింపనిదియుఁ దెనుఁగునకు వింతయైనదియు నీ ప్రయోగ మెట్లు తెనుఁగునఁ జొచ్చినది యని యనుగవచ్చును. అక్షరాభ్యాసమైన దగ్గఱనుండియు నాంగ్లమునే పఠించుచు నందే తన జీవితసామర్థ్యము నంతయు వినియోగించు విశిష్టుఁడు 'This is called a book' అను నాంగ్లవాక్యమును మనసులో నుంచుకొని 'call' అను పదమునకు 'పిలుచు' సమానార్థకమని (Translation method) పరివర్తన విధానమున నాంగ్ల మభ్యసించినవాఁడు గావున నా సంస్కారమువలన నా వాక్యమునకుఁ దెనుఁగు వ్రాయును. అయ్యది విశిష్టులవలన విద్యాప్రణాళికయందుఁ బ్రవేశించుటఁ గాలక్రమమున దానికి వాడుకయేర్పడును. కాని సుమారు మూఁడు కోట్ల యాంధ్రులలోని జనభాహుళ్యము 'అను' ధాతువునే వాడుదురు గాని యీ యర్థమునఁ బిలుచు ధాతువును వాడరు. ఇంకొక యుదాహరణము. అతి నవ్యవ్యాకరణములయందు 'భాషాభాగములు' అనుపదము ఆంగ్లమునందలి Parts of Speech అనుభావమునకు సరిగా వాడుకలో నున్నది. అందు 'సముచ్చయములు' అని యొకపదము ప్రయోగింపఁబడినది. ఆంగ్లవ్యాకరణమును జదువుకొని యందలి Conjunctions అను పదమునకు సరిగాఁ దెనుఁగు రచించినవారి ఘక్కిక

లోని దీపదము. ఆంగ్లమున 'and, but, if' మొదలగు సముచ్చయములు (Conjunctions) ఎన్నియో కలవు. ఈ పదములకు సమానార్థకము లయిన వాని నన్నిటిని సముచ్చయము లనిరి. 'మఱియు, కాని, అయితే, అయినప్పటికిని' మొదలగుపదము లీజాతికిఁ జేరినవి. వీనిని మన ప్రాచీన వైయాకరణులు 'అవ్యయము' లనిరి. ఇది సంస్కృత పదము. భావమును సంస్కృత భాషాగతమే. "మూఁడు లింగము లందును సమానరూపమును దాల్చునదియు నెల్లవిభక్తులను నొక్కరీతిగానే యుండునదియు మూఁడునిదియు నవ్యయమని లక్షణము.* ఇదియును దెనుఁగునకుఁ గ్రొత్తగావచ్చిన విభజనమే. కాని ప్రస్తుత ముదాహరణమును బరిశీలించి పయిసముచ్చితత్వాను సరణమెంతవఱకు సముచితమో నిర్ణయింతము. Rama and Krishna అను వాడుక వంటి వాడుకను 'రాముఁడు మఱియుఁ గృష్ణుఁడు' అను రీతిని తెనిఁగించినవారు గలరు. Madras and Southern Maharatta Railway అను పదమునకుఁ దెనుఁగు 'మదరాసు మఱియు దక్షిణ మహారాష్ట్ర రైల్వే కంపెని' అను రూపమునఁ బ్రచారములోనే యున్నది. ఈ యుదాహరణమును విన్నవారు పయి తెనుఁగుసేత తెనుఁగాడనేరనివారు వ్రాసినదని సమాధానముచెప్పి తమ కాలమున ననంతముగా జరుగుచున్న భాషాపరిణామమును మఱవంజూతురుగాని యది సరిగాదు. నేరిమియు నేరమియును అపేక్షా బుద్ధివలన నేర్పడునవి. పయితెనుఁగుసేతచేసినవారికంటె మఱికొంచెము అధికమయిన నేరిమి కలవారి భాషలో మఱియొక విధమయిన యనుకరణము కనుపట్టక తప్పదు. దీనికిఁగారణము అన్యభాషయందలి యధికాదరము, అభ్యాసము, పాండిత్యమును గాని వేఱొండుగాదు. ఇది తెలియకుండగనే వచ్చునూర్పు. ఈ రీతినే నన్నయకు ముందుగల తెలుఁగులోను మార్పులుగుట కవకాశముండినది.

అచ్చ తెనుఁగు పదములలోఁ (ద్రావిడ భాషలో) ప్రాచీనకాలమున లింగ బోధక ప్రత్యయములు లేకుండెనని యు ఉండినను వానిప్రయోగ మత్యల్పమని యును మున్ముందు లింగమునుగూర్చిన ప్రకరణమున నిశ్చయింపఁబడును. అట్టి పదములకు పురుషవాచకత్వము గల్పించుటకయి 'అన్' అను పురుషార్థకమయిన ద్రావిడభాషాపదము ఎల్ల ద్రావిడభాషలయందును జేర్పఁబడుచు వచ్చినది. దీనిని బట్టి సంస్కృత భాషాసంపర్కము ప్రాచీన ద్రావిడభాషకు 'మాండలికత్వ భేదము' రూక్షము కాకముందే బయలుదేరెనని యు నట్టిసంబంధ మొకొక్క మండలమునఁ గాలక్రమమున నధికమును నింకొకమండలమున నల్పముగాను గలిగినదని యు నభిప్రాయము స్పష్టపఱుపఁబడుచున్నది. 'ఇరామన్' అని అరవము

* సదృశం త్రిషు లింగేషు సర్వాసు చ విభక్తిషు, వచనేషు చ సర్వేషు యన్న వ్యేతి తదవ్యయమ్.

'రామన్' అని ప్రాచీన కన్నడము. మలయాళమునను నిదే రూపము. తెలుఁగున నేటిరూపము 'రాముఁడు'. 'రామన్' అనుశబ్దమే కాలక్రమమున 'రముఁడు' అనురూపముగా మాఱినట్లును అన్ ప్రత్యయముసందలి 'న'కారమే నేఁటి డుజ్వర్ణకమయ్యెనని యు ప్రత్యయ ప్రకరణమున నిరూపింపఁబడును. నన్నయ్యకుఁ బూర్వకాలమునసే యీ 'డు,ము,వు,లు' అను ప్రత్యయము లేర్పడినవి. ఇవి యేర్పడుటకు నాధారములు తెనుఁగు భాషాగతములు. కాని సంస్కృతభాషలోని లింగవచన విభక్తిభేదము తత్సమరూపమునఁ దెనుఁగునఁ బ్రవేశించి సంస్కృత భాషా ప్రణాళిక ననుసరించి తెనుఁగున వ్యాపించి బహుళమయి స్థిరపడుట జరిగినది. నామముల విషయమున నేర్పడిన పయిలింగవచన విభక్తిపరిణామము సర్వనామములయందును బయిరీతినే సిద్ధమయినదని యూహించుట లెస్స.

3. క్రియా స్వరూపము

ఈ సందర్భమున నొసంగవలసిన యుదాహరణములును, పరిశీలింపవలసిన యాధారములును నన్నయకు ముందున్న ఆఱేడుశతాబ్దములను సంబంధించినవే యని యెఱుంగనగును గాని కాలమునుమాత్రము స్పష్టముగా నెఱుంగరానివి గావున నేరూపము ప్రాచీనమో ఏది యర్వాచీనమో తెలియుట కితరాధారములను గనుఁగొనవలసి వచ్చుచున్నది. 'క్రొచ్చె[1]', 'వ్రాసెను[1]', 'చేసిరి[2]', 'వచ్చి[3]', 'సచ్చిరి[4]', 'పడియె[5]', మొదలగు భూతకాలిక క్రియారూపములు వాడుకలో నుండినవి.

'గొండ్రు[6]', 'అగు[7]', మొదలగు తద్ధర్మార్థకరూపములు సమాపకక్రియలుగా నక్కడక్కడఁ గనుపట్టును. ఇవి యీ సందర్భములలో భావ్యర్థకములే.

'ముప్పదిమూన్లకునేఁడు[8]', ఇందు 'అగు' అనునది తద్ధర్మార్థక క్రియాజన్య విశేషణము.

ఎత్తిఱ్ఱిచ్చె[6], కట్టిఱ్ఱిచ్చె[6], ఎత్తించిరి[9], పెట్టించె[9], ఇవి ప్రేరణార్థక భూతకాలిక క్రియారూపములు.

వెల్వరిఱ్ఱిచ్చెన్[6], అను చేదర్థకరూపము మెచ్చక[6], ఎఱుంగక[10], అను వ్యతిరేకక్త్వార్థకములును బ్రయుక్తములే.

---

1. ఎపి. డిపా. శా. నెం. 307 సం॥ 1922. 2. నెం. 400 సం॥ 1904, 3. నెం. 300, 342 సం॥ 1922, 4. నెం. 329 సం॥ 1922, 5. నెం. 308; 309. సం॥ 1922, 6. యుద్ధమల్లుని బెజవాడ శాస. నెం. 811. సం॥ 1917, 7. {నెం. 329 సం॥ 1922, నెం. 287 సం॥ 1905, 8. నెం 169. సం॥ 1917, 9. నెం. 408 సం॥ 1904, 10. నెం. 839. సం॥ 1922,

కట్టిన్చె[11], విడిచి. పడి[12], పొడిచి[12] మొదలగు క్త్వార్థకరూపములును గను పట్టుచునే యున్నవి.

నైదుమ్బళచేత పట్టమ్ కట్టబడియె[13], వారిచేత పట్టమ్ కట్టబడినవాన్లు[13], ఈ రెండు వాక్యములయందును పట్ట ధాత్వనుప్రయోగము గల కర్మార్థకము కూడ గనుపట్టుచునే యున్నది.

పయి యుదాహరణము లన్నిటిలోను 'అస్వమేదమ్బున ఫలమ్బు అగు' 'పాతకున్లు అగు' అను రెండు వాక్యములయందు 'అగు' అను సమాపక క్రియ వాడబడినది. 'అగు' అను క్రియారూప మక్క-అలేక వ్రాయుటయుగూడ నర్థ బోధకమును నత్యంత సాధారణమును నగుట నీ 'అగు' అను సమాపకక్రియ వాడుట యొక క్రొత్తయభ్యాసమే. ఇది సంస్కృత భాషావ్యాకరణ జ్ఞానమువలన వచ్చినదే. వాక్యమునఁ గ్రియ ప్రధానమనియు, దాని స్వరూప మిదమిద్ధమనియు పాతంజల మహాభాష్యాది వైయాకరణ గ్రంథములయందుఁ జేయుంబడిన సిద్ధాంతములయందు నాఁటి పండితులకుఁ జాల పరిచయము గలిగియుండినదని యూహిం పక తప్పదుగదా! ఆ యభ్యాసమునఁ గాలక్రమమున వీనియం దధ్యాహృతము లయిన క్రియలగు 'ఉండు, అగు' ధాతువుల రూపములు నన్నయకుముందే కొంచెము కొంచెము ఉక్తములగుచుండఁ గాలక్రమమున నది గ్రాంథిక వ్యవహార మున స్థిరపడినట్లు నిరూపింపనగును.

4. నన్నయ భాషలో స్థిరపడిన విశేషములు

నన్నయ భారతమును బరిశీలించి పూర్వమునందిన రచనావిధానము (వ్యాకరణ విషయము) ఏమి స్థిరపడినదని యీ క్రింద వివరింపఁబడును.

1. తనకుముందు ప్రాచీనకాలమున నుండిన తత్సమపద ప్రయోగమును నన్నయ యంగీకరించి స్థిరపఱచెను. ముందుదాహరించిన శాసనములయందుఁ గల తత్సమ బాహుళ్యము నాధారముగాఁ జేసికొని, తనకుముందుండిన కర్ణాట భాషా కావ్యపద్ధతిని మనసులో నుంచుకొని నన్నయ దీర్ఘసంస్కృత సమాసములను భారతమున నంగీకరించెను.

నన్నయకుఁ గొంచెము ముందు శకసంవత్సరము 928 అనఁగా క్రీ॥శ 1006 సంవత్సరమున వేయింపఁబడి గుంటూరుజిల్లా బాపట్లతాలూకా నాగేశ్వరస్వామి యాలయములో లభించిన (శ్రీ) మదాహవమల్ల దేవుని పాలనమునకుఁ (997–1008) జేరిన శాసనములోని భాషను దిలకించునది. రాజరాజు 1022–1063 వఱకును

11. పాండరంగుని అద్దంకి శాసనము, 12. నెం. 374 సం॥ 1904. 13. నెం. 310 సం॥ 1922

నాంధ్రదేశమును పాలించెను. అనఁగా నీ శాసనము రాజరాజ పట్టాభిషేకమునకు 16 సంవత్సరములకు ముందు, నన్నయతో సమకాలికమే యనవచ్చును. (ద. హిం. శా. వా. VI. నెం. 102.)

''స్వస్తిశ్రీ సకళభువనవల్లభ శ్రీమదాహవమల్ల దేవ శ్రీపాదపద్మారాధక। పరమబ్రహ్మ సాధక। సకళజగదుత్తంస విప్రవంసావతార। సత్రిగనంకాఖ్య। సాహిత్య విద్యానిధి।వినయ రత్నాంబుధి। శంకరకింకర। కోంకణ భయంకర। సమదారాత్రిమత్త మాతంగ మస్తకస్థళ విదారదాదుణ ఖరనఖర పంజర। సామన్త వజ్రపంజర నిజభుజ పరాక్రమ నిర్జిత ప్రతిమల్ల। దుర్గత్రయమల్ల। పరబళ జలనిధికబళనబడవానలో దంగదావానల। వాజికుళకమళఖానుడ.....''

పయిశైలి నాఁటిపండితుల కలవాటుపడిన (620 క్రీ॥వె) కాదంబరి రచనలను (650 క్రీ॥వె) దశకుమార చరిత్ర ఫక్కిని, సముద్రగుప్తుని అలహాబాదు శాసనమును (380 క్రీ॥వె.) వత్సభట్టిమందసార ప్రశస్తిని (472 క్రీ॥వె) దలపించుచునే యున్నది.

కన్నడదేశమున క్రీ॥శ॥ 941 సం॥ అనఁగా 80 సంవత్సరములకు ముందుండి భారతకథను విక్రమార్జునవిజయ మను గ్రంథముగా రచియించిన ఆదిపంపని గద్యమును దిలకించునది.

''ఇదు విబుధజన వినుత జినపదాంభోజ వరప్రసాదోత్పన్న ప్రసన్న గంభీర వచన రచన చతుర కవితాగుణార్ణవ విరచితమప్ప విక్రమార్జున విజయదోళ్.''

ఆతని ఆదిపురాణమునుండి కందము.

అళినినదద మదళోకిళ। కళనినదద జతియోళభినయంనెగటిళ్వి నెగం।
లళితమనే నాడిసిదనో। మళయానిళన ర్తకం లతా న ర్తకియా॥

పయిరెండిటిని బఱించిన తరువాత నీ నన్నయ పద్యమును జూచునది.

ఉ॥ శారదరాత్రులుజ్జ్వల లసత్తర తారకహారపంక్తులఁ
జారుతరంబులయ్యె వికసన్నవ కైరవ గంధబంధురో
దారసమీరసౌరభము దాల్చి సుధాంశు వికీర్యమాణక
ర్పూర పరాగ పాండురుచి పూరములంబరపూరితంబులై.

పయిదానినిబట్టి నన్నయకాలమునకు ముందు తన దేశమునందుండిన శైలియును దనకు ముందుండిన కర్ణాట కావ్యశైలియును గలిసి నన్నయశైలిగా సిద్ధమై తరువాతి తిక్కన శ్రీనాథాదులకు మూలమై ప్రామాణిక మయినదనుట సిద్ధాంతము.

2. నన్నయకుఁ బూర్వము వేయఁబడిన యట్లూహింపఁదగిన శాసనముల లోని భాషను బరిశీలించి యందలి వాక్యలక్షణమును ముందు నిరూపించితిని. వాక్యమున సమాపకక్రియ లేకుండుటయే యయ్యది. అట్టి యభావమును గ్రహించి సంస్కృతభాషాపండితులు ఆలోటును బూర్తిచేయఁ బ్రయత్నించి యుండవచ్చును. 'పాతకుఁడు అగు' 'అస్వమేధంబున ఫలంబు అగు' అని మీఁద నీయంబడిన యుదాహరణములను జూచునది.

నన్నయ తనభారతభాగమున ననేకస్థలములయం దీలోటును బూరించి వాక్యరచనమును జేసెను. ఈ క్రింది యుదాహరణములను జూచునది.

ఆదిపర్వము.		ప.	
ఆశ్వా.	I	38	రమ్యమగు సభాపర్వమిలన్.
,,	,,	72	వారికి విపుల ధర్మారంభ సంసిద్ధి యగున్.
,,	,,	86	అగున నిమిత్తాగమంబు లయిన భయంబుల్.
,,	,,	98	గాకున్నదయ్యెనని.
,,	II	32	నల్ల లేదయ్యెనేని.
,,	,,	159	ఏల బోధింపవైతని.
,,	,,	219	అవసరమాస్తీకున కిప్పుడయ్యె నంబుజనేత్రా.
,,	III	5	మీపంపు సేయరైరి.
,,	,,	12	పోరయరైరి వాఁడు దురితవిధుల.
,,	,,	13	దంష్ట్రలు నాటవయ్యె.
,,	IV	30	నమ్మనేరనయ్యెదను.
,,	,,	250	వృష్టి లేదలు.
,,	V	70	విముక్తుండనయితి.
,,	,,	110	జగజ్జనసంక్షయజననుంగుడఁ బ్రమత్తత్వమునన్.
,,	,,	141	నాకేకాధిష్ఠితమగును.

పయివాక్యములలో 'అగు' ధాతువుయొక్క సమాపకక్రియారూపము లను జేర్పకయే యర్థబోధ కావచ్చును. అట్లర్థబోధ జరుగుచుండుటయే ప్రాచీన మగు తెనుఁగు వాక్యమునకు లక్షణము. దానిస్వరూప పరిణామమున 'అగు' ధాతురూప మనుబంధమగుట యొక నూత్నావస్థ. తనకుముందు చాలనల్పముగా నుండిన యీ యభ్యాసమును నన్నయ స్థిరపఱచెను. ఇట్లనుటచే నన్నయ గ్రంథ

మున 'అగు' ధాతు విరహితములయిన ప్రయోగములు లేవని యూహింప రాదు. అవియుఁ గలవు. ఈ క్రింది యుదాహరణములను బరికించునది.

ఆదిపర్వము	I	ఆశ్వా	81	దీని త్రిగుణంబు గుల్మంబు
,,	,,	,,	143	లోకపాలకుండవు
,,	,,	,,	150	ఉపాయము సేయరొక్కొ
,,	II	,,	56	దాస్యమువలన విముక్తులగువారము
,,	,,	,,	63	విప్రుండున్నవాఁడేని
,,	III	,,	161	ఎనయైనవాఁడు
,,	IV	,,	236	వీరలు...ఉద్భవించినవాఁడు
,,	V	,,	68	రానేరడు
,,	,,	,,	70	పుణ్యలోకంబులు లేవు
,,	,,	,,	211	ఎవ్వడు నేరడు
,,	VI	,,	96	ఎందు లేడు
,,	,,	,,	100	ఏమిసేయువాఁడను?
,,	,,	,,	179	పాండుమహాదేవి నిద్రపోయినయది
,,	,,	,,	222	అవి పడయం బడినయవి

ఇట్లు అనుబంధములుఁగా జేరిన ధాతురూపములే కాలక్రమమున నర్థభేదము గూడ నిరూపింపఁగల వయ్యెను. ఈ విషయము క్రియాప్రకరణమునఁ జర్చింపఁ బడును.

పై ప్రయోగములను మనస్సులో నుంచుకొనియే బాలవ్యాకరణ, ప్రౌఢ వ్యాకరణకర్త లీరీతిని సూత్రించిరి.

''భూతంబున లజికి లిడంతంబగు నగు ధాతువను ప్రయుక్తంబగు'' బా. వ్యా. క్రి. ప. సూ 114.

''వ్యతిరేకక్రియ యర్థత్రయ బోధకంబగు'' ప్రౌ. వ్యా. క్రి. సూ. 8.

నమ్మనేరను, పొరయరు మొదలగు వ్యతిరేకార్థములును, విముక్తం డను మొదలగు 'ను' 'రు' లంతమందుగల రూపములును నన్నయమతమున విశేషణము లగుటచే వాక్య పరిపూర్తికతమ అగు ధాతురూపములు వాడుచు వచ్చెననుట స్పష్టము. ఈ రీతి యగు వాక్యము ఛందోబద్ధరచనలకు ననేకస్థలములం దనువుపడు ననుటయు నొకవిశేషమే.

3. సంబంధబోధక సర్వనామములతోఁ గూడిన రచనయుఁ దెనుఁగునకు సొకవిశేషము. ప్రాచీనభాషయందు 'వ్రచ్చినవన్ను, రోగొన్నవన్ను, కొచ్చినవన్ను' మొదలయిన శబ్దముల ప్రయోగ ముండిన ట్లుదాహరించితిని. సందర్భమునుబట్టి 'వ్రచ్చినవాఁడు' అనఁగా 'ఎవ్వఁడు వ్రచ్చినవాఁడో యాతఁడ'ని యర్థము. ఈ యెవ్వఁడు, అతఁడు అను శబ్దములను యత్తదర్థకములని తెనుఁగు వైయాకరణులు వ్యవహరించుచున్నారు. ఈ రెండు శబ్దములకును నిత్యసంబంధమనియు నొక్కటి ప్రయోగించిన రెండవది యధ్యాహార్యమనియు సంస్కృతవ్యాకరణ మర్యాద. ఈ వాడుకను ఆంగ్లభాషలో Relative (pronouns, adverbs) construction అని వ్యవహరింతురు. ఈ యాంగ్లపదము ననుసరించి కల్పింపఁబడినపదము 'సంబంధబోధక సర్వనామములు అనునది. ఆంగ్లవ్యాకరణ మర్యాదననుసరించి యిది రెండు వాక్యములకుఁ గల సంబంధమును నిరూపించుచు సర్వనామముగానో క్రియావిశేషణముగానో (adverb) కూడ పనిచేయుచుండును. ''వ్రచ్చినవాఁడు పాతకుఁడు'' అను వాక్యమునకు వివరణము 'ఎవఁడు వ్రచ్చినవాఁడగునో యాతఁడు పాతకుఁడగును.' ఇందు రెండువాక్యములుగలవు. రెండు సమాపకక్రియలును రెండుకర్తలును గలవు. వాని సంబంధమును జెప్పునవి యత్తదర్థకములయిన 'ఎవ్వఁడు, అతఁడు' అనునవి. రచనలో సంక్షేప స్వరూపమయిన ప్రాచీనవాక్యము తెనుఁగునకు స్వాభావికము.

తెనుఁగువారు ఇతరద్రావిడభాషాభ్యాసముతో సమానమయిన తమపద్ధతి ననుసరించి తాము కల్పించుకొనినది. నేటికిని బహుళ ప్రచారమున నున్నదదియే. కాని రెండవ ప్రణాళిక అర్థవిశేష బోధయందును, వాక్యశోభయందును, ఛందోరచనయందును నుపకారకమగుటచే గావ్యరచనోపయోగి యనుట నిస్సంశయము. ఇదియును సంస్కృత వ్యాకరణానుసరణముననే తెనుఁగునఁ బ్రవేశించినదనుట స్పష్టమేగాని యయ్యది తెనుఁగునందలి భాషాస్వభావము ననుసరించియే కలిగి నన్నయచే వ్యాపింపఁజేయఁబడి భారతమున కెక్కినదనుట స్పష్టము. ప్రాచీనశాసనములలో నీ ప్రయోగ మంతగాఁ గనుపట్టదుగాని ముందీప్రకరణమున సూచింపఁబడిన ఆహవమల్ల దేవుని కాలమునందలి శాసనమున నొక్కవాక్యము కలదు. క్రీ. వె 1006. ''వేంగినాట్టి కెవ్వరు రాజులైరి వారుం భూవ్యవస్థితిం దప్పక పాలించువారు. దీనిన్దప్పినవారు ప్రయాగ వారణాసి యళిసినవరా...''... (ద్ర. హిం. శా. వా. VI. నెం. 102)

ఈ ప్రణాళికనే నన్నయ తన భారతమున నవలంబించెను. సంస్కృత వాక్యములను దెనిఁగించు సందర్భమున నియ్యది కొన్నియెడల ననుకూలముగఁ గనుపట్టక తప్పదు. క్రింది యుదాహరణములను జూచునది.

ఆదిపర్వము. 1. ఆ. 30 ఏయదిహ్యద్యంబపూర్వమేయది యెద్దాని
వినిన నెఱుక సమగ్రం
బైయుండు నఘనిబర్హణ మేయది
యక్కథయ వినఁగ నిష్టముమాకున్.

,, VIII 43 నిన్నెద్ది గఱపిరి నెమ్మితోడఁదానినచేయు

,, ,, 110 ఎవ్వఁడుపొడిచియొడిచె నతనినె వలతున్.

ఈ క్రిందిపదములు సంబంధబోధకములుగా నన్నయచేఁ బ్రయోగింపఁబడినవి.

1. ఏయది 2. ఏవాని 3. ఎవ్వనియేని 4. ఎందేని 5. ఎవ్వఁడు 6. ఎవ్వఁడేని 7. ఎవ్వనిం 8. ఎంతకు 9. ఎద్ది 10. ఏ (యాయుధమ్ము) 11. ఎందేనుండి. ఈ ప్రయోగముల మొత్తపు సంఖ్య 25. నన్నయవ్రాసిన నాలుగు వేల పద్యములయందును సుమారు 25 ప్రయోగములను మాత్రమే చేయుట యీ వాడుకయొక్క విరళప్రచారమునే సూచించుచున్నది.

ఈ ప్రయోగము తెనుఁగున నెట్లు బయల్వెడలినదో చెప్పవలసియున్నది. ఇందు రెండువాక్యములు గలవని ముందే నిరూపింపఁబడినది. ఒకటి ప్రశ్నార్థక మయిన 'ఏ' శబ్దముతోఁ నుండును. రెండవది నిర్దేశకమయిన 'ఆ' శబ్దముతో మొదలిడును. ఈ రెండును అవ్యవహితములయిన రెండు భిన్నవాక్యములేయని యును మొదటిది ప్రశ్నమును రెండవది సమాధాన గర్భితముగాను వచ్చి కాల క్రమమున నీరీతిగా సంస్కృతభాషా ప్రణాళికాజ్ఞానమున నేర్పడి వాడుకలోని కెక్కిన దనుట స్పష్టముగా నున్నది. ఈ క్రిందియుదాహరణమును జూచునది.

నన్నయ. ఆదిపర్వము. ప్రథమాశ్వాసము. ప. 231-232.

క॥ ఏ నింద్రసఖుడ నీవును, భూనాథ సురాధినాథ పుత్రుండవు నీ
తో ననిసేయుట యుచితమె, యేనోడితిఁ జెప్ప మెద్దియిష్టము నీకున్॥

వ. దానిన చేయుదుననిన ..

మొదటి పద్యమున నియ్యది స్పష్టముగాఁ బ్రశ్నము. కావుననే 'చెప్పుము' అని యడిగెను. ఎద్ది ప్రశ్నార్థకము గదా! సమాధానము రా నక్కఅలేకయే 'దానిన' అని యుత్తరవాక్యము నందుకొనెను.

సంభాషణము నడుమ వచ్చిన యీ క్రింది ప్రయోగమును దిలకించునది.

"ఏ యాయుధంబున నెమ్మెయిఁ బోరంగ నిష్టమయ్యది యుత్సహింపుఁడు"
సభా. ప. 1-198.

ఇట్లు నన్నయచే నంగీకరింపఁబడిన రచనాప్రణాళిక తరువాతివారికి మార్గ గామి యయ్యెను.

పయియర్థమునందు 'సే కిష్టమయినది' యను తెనుఁగు భాషాప్రణాళిక సంక్షేపరూపమును ప్రయోగబహుళమును ననుట స్పష్టముగదా!

4. తెనుఁగులోనికి నన్నయ బహుళముగా ప్రవేశింపఁ జేసినవానిలోఁ గర్మార్థకప్రయోగమొక్కటి. ఇట్లనుటవలన నన్నయకుఁ బూర్వము కర్మార్థకప్రయోగము లేదనిగాని, యది యేర్పడలేదనిగాని యర్థముకాదు. అట్లు లేనిదానినిగాని యేర్పడుట కవకాశము లేనిదానినిగాని భాషావేత్త యెవ్వాఁడును దన కావ్యమునఁ బ్రవేశించుట కంగీకరింపఁడు. అట్లుచేయుట కృత్రిమమునూత్రమే గాక యప్రామాణికము ననుట నిస్సంశయము. కర్మార్థకప్రయోగము ఆర్య భాషలయందును మొదట నుండలేదనియుఁ దరువాతఁ గాలక్రమమున నేర్పడిన దనియును భాషాతత్త్వవేత్తల యభిప్రాయము. ఆర్యభాషలలో నెట్లు ఇయ్యది కాలక్రమమున నేర్పడినదో యట్లే ద్రావిడభాషలలోను స్వతంత్రముగ నేర్పడిన దనుటలో సంశయములేదు.[14] కాని యద్దాని నొక ప్రణాళికగా గ్రహించి దానికి వివిధరూప యోగ్యతయు ప్రయోగబహుళతయు నేర్పఱచుటలో నన్నయ సంస్కృత వ్యాకరణసంప్రదాయము నుపయోగించెననుట నిస్సంశయము. ద్రావిడ భాష లన్నిటియందును 'పడు' ధాతువుతోఁగూడిన కర్మార్థకప్రయోగము చాల విరళము. కర్మకుఁ బ్రాధాన్యము నిచ్చి కర్తృపేక్ష లేకుండఁ జెప్పుట కర్మార్థము యొక్క ముఖ్యలక్షణము. ఇట్లు చెప్పుట కనేకమార్గములు గలవు. సాధారణముగా తెనుఁగులోని వాడుక ప్రయోగములను దిలకించునది.

1. ఇల్లు కట్టిరి. 2. ఇల్లు కట్టివేయఁడమైనది. 3. ఇంటిపని పూర్తియైనది. 4. ఇల్లు కట్టించివేస్తిమి. 5 సీసా పగిలినది 6 మాట తెలిసినది. 7 రాముఁడను వాఁడు 8 చేసినపని 9 అది చెప్పలేదు. 10 బెల్ల మెట్లమ్ముతున్నది. ఈ పయి ప్రయోగముల నన్నింటిని 'పడు' ధాతువు ననుబంధముగాఁ బ్రయోగించి 1 ఇల్లు

14 The passive is a form acquired gradually by the diverse Indo European languages long after the system of their conjugation was completed in its principal lines. Mr. Breal, Semantics p. 85. The primitive Aryan verb possessed no passive voice, in fact the passive is a comparatively late creation. Science of Languege by prof. Sayce. Vol II p 158, A comparative grammar of the Indo Germanic Languages Vol IV 972 page. Origin and development of the Bengali Language Vol. II 653 page. (Suniti Kumar Chatterjee.)

కట్టఁబడినది. 2 సీసా పగులగొట్ట బడినది. 3 మాట తెలిపఁబడినది. 4 రాము డనఁబడువాఁడు 5 చేయఁబడినపని 6 అది చెప్పఁబడలేదు. 7 బెల్ల మెట్లమ్మఁబడు చున్నది అనుప్రయోగములలో వ్యవహరించుట చాల నరుదు. సాధారణముగా పడు ధాతువు తో గూడిన కర్మార్థకమునకు గ్రంథ మే శరణ్యము. నిత్యవ్యవహారమునఁ బ్రచార మల్పము.

ఇట్టి కర్మార్థప్రణాళిక తెనుఁగునను నితర ద్రావిడభాషలయందును గాల క్రమమున నేర్పడినది. నన్నయకుముందు శాసనములలో రెండు ప్రయోగములు లభించినవి. ''వైదుమ్బళచేత పట్టమ్ కట్టబడియె. వారిచేత పట్టంకట్టబడినవాన్ను'' (పడుధాతు వెట్లు స్వతంత్రమయ్యుఁ గాలక్రమమున ననుబంధమాత్రమై కర్మార్థక ప్రయోగమునకు దారితీసె ననువిషయము క్రియాప్రకరణమునఁ జర్చింపఁబడును) ఇట్టి ప్రయోగముల నాధారముగాఁగొని సంస్కృతభాషా సంపర్కము గలవాఁడు గావుననే నన్నయ సంస్కృతవాక్యములను దెనిఁగించుటయందు 'పడు' ధాతువు ప్రయోగమునకుఁ బ్రాచుర్యముఁ దెచ్చెను. నన్నయచే వ్రాయఁబడిన భారతభాగము నంతటిని పరిశీలించినచో 59 ప్రయోగములు కర్మార్థకములయిన పడుజ్యను బంధముతో లభించినవి. అందు దేశ్యధాతువులు 45, తత్సమధాతువులు 14. సంస్కృతభారతమునందు విశేషముగాఁ బ్రయోగింపఁబడిన యీ కర్మార్థకము తెనుఁగునందలి సంస్కృతవృత్తములలో ఛందస్సౌకర్యమును కలిగించుననుట గూడ నన్నయ కుపకారకమే యయియుండును.

పయి విచారణమంతయు నన్నయనాఁటి భాషాపద్ధతులనుబట్టి రచియించినది. వ్యాకరణము లేర్పడి విభజన ప్రణాళిక వెలసినప్పుడు గలిగిన మార్పులను వివరించు టకు మున్ను తెనుఁగునుగూర్చి వ్రాయంబడిన లక్షణగ్రంథముల (వ్యాకరణముల) చరిత్రము దిఙ్మాత్రముగా నిరూపింపఁబడును.

తెనుఁగు వ్యాకరణముల చరిత్రము

వ్యాకరణ జాతుల విభజనము

ఆంధ్రవ్యాకరణములను స్వరూప స్వభావములనుబట్టి నాలుగైదు విధములుగా విభజింపవచ్చును. అందు,

మొదటిది :—సంస్కృతభాషలో శ్లోకరూపమునఁగాని, సూత్రరూపమునఁ గాని వ్రాయంబడి యితరులచే వానికిఁ దెనుఁగు గద్యరూపమునఁగాని పద్యరూప మునఁగాని వివరణములు టీకలు మొదలగునవి కలిగినవి.

రెండవజాతి :—ఛందస్సు మొదలయిన యితర విషయములతోఁ గలిపి గాని వేఱుగాఁగాని పద్యరూపమునఁ దెనుఁగున రచియింపఁబడినవి.

మూఁడవజాతి :—తెనుఁగున గద్యరూపమున సూత్రభక్కిని వాఖ్యాన భక్కిని రచియింపఁబడినవి.

నాల్గవజాతి :—ఆంగ్లమున నాంగ్లేయులచే నాంగ్లేయులకొఱకు ఆభాషా ప్రణాళిక ననుసరించి వ్రాయఁబడినవి.

ఐదవజాతివి :—ఇతర ద్రావిడభాషాజ్ఞానమువలనను కాలక్రమరూప పరిణామజ్ఞానమునను నేర్పడిన ప్రణాళిక గలవి.

ఇట్లైదుజాతులలోని ముఖ్యగ్రంథములను వేర్వేఱుగాఁ బేర్కొనుచున్నాను.

మొదటిజాతి గ్రంథములు

ఆంధ్రశబ్ద చింతామణి

ఆంధ్రశబ్ద చింతామణి యను పేరిట వ్యవహరింపఁబడుచు నన్నయకృతముగాఁ బ్రసిద్ధమయిన గ్రంథము సంస్కృతమున (83 లేక 88) ఆర్యావృత్త శ్లోకములలోఁ నున్నది. ఇది నన్నయ కృతమని విశ్వసింపనయినచో నియ్యదియే తెనుఁగునకుఁ బ్రథమ వ్యాకరణము. ఈ గ్రంథమునకుఁ బ్రచారము లేకపోవుట చేతనో మఱి యేకారణముచేతనోగాని యెలకూచి బాలసరస్వతి యను మహోపాధ్యాయుఁడు టీకవ్రాసి వెలయించువఱకును దీని ప్రశంస వినరాలేదు. అతని పీఠికయం దిట్లు వ్రాసియున్నాఁడు.

"అని యిష్టదేవతా ప్రార్థనంబుఁజేసి మున్నొక్కనాఁడు విద్యానగరిలో నచింత్యకారణోపాగమ స్నేహ సాహచర్యండగు శివయోగివర్యుచే దైవచోదనం బరిప్రాప్తమయిన యాంధ్రశబ్ద చింతామణి గ్రంథంబునకు లోకోపకారార్థంబుగాఁ టీక గావింపఁగోరి నెమ్మనంబున

ఉ॥ ఏమి మహోద్భుతంబిది హరీహరి యెక్కడి యాంధ్రశబ్ద చిం
తామణి భక్కి యెక్కడి మతంగనగంబు యుగాదిసంభవుం
డై మనిచన్ననన్నయ మహాకవి యెవ్వఁడు సిద్ధుఁడెవ్వఁ డా
హా! మదగణ్య పుణ్య సముదగ్రత జేకుఱెఁగాదె యిన్నియున్.

"ఇది తొల్లి సకల కవితా ప్రవర్తకుండగు శబ్దశాసనుండు సకల కవి హితంబుగా యధోచితసూత్ర గర్భంబులగు నార్యావృత్తంబులఁ బంచ పరిచ్ఛేదకం బుగా సమకట్టె." ఈ గ్రంథమును నన్నయకృతము గాదనియు బాలసరస్వతులో మఱియెవ్వరో దీనిని రచించి గ్రంథప్రచారమునకుగాను నన్నయ పేరుపెట్టి

రనియు వీరేశలింగము పంతులుగారు ఆంధ్రకవుల చరిత్రములో రచియించి యున్నారు[1]. ఈ యభిప్రాయమును జాలమంది ప్రతిఘటించిరి. వాదోపవాదములు జరిగినవి. ఇప్పటికిని నన్నయకృతము గాదని నమ్ముువారు గలరు. అట్టివారికి ముఖ్యహేతువు లేవనగా,

1. చింతామణిలో నధర్వణాచార్యుల పేరుండుట.
   "నుమ్చోతోహల్యధర్వణాచార్య మతాత్"
2. పదాది యకారము నంగీకరించుట.
   "అద్యఃక్రియాసు భూతార్థద్యోతి నమాద్యగం వినా సర్వః
   సర్వత్రాజ్వత్కార్యం జ్ఞేయం యస్య ద్రుతప్రకృతికేభ్యః."
3. ప్రథమపురుష క్రియలయందలి యికారమునకు సంధి నిత్యమనుట.
   "నిత్యమనుత్త పురుషక్రియా స్వితః.
4. వర్తమానార్థకమునకు ఉన్నానుబంధమును భవిష్యదర్థమునకు కల యనుబంధమును విధించుట.
   'వసతిరనుబంధకస్స్యాద్యత్ర లడర్థో వివక్షిత స్తత్ర'— 75 శ్లో.
   'అస్తిరనుబంధకస్స్యాద్యత్ర ల్వడర్థో వివక్షితోధాతోః-' ,,
5. కేతన పెద్దనలు నన్నయ వ్యాకరణమును బేర్కొనకుండుట.
6. కవిభల్లటులు మొదలగువారిని పేర్కొనుట.
   "కవిభల్లటైః క్రియాణాం నామ్నాంచోల్లోపఇష్యతేహ్యేషు.

7. శబ్దశాసన బిరుదము నన్నయకు భారతరచన వలననే వచ్చినదని యర్థమగు పద్యమును జక్కన తన విక్రమార్కచరిత్రమునందు వ్రాయుట.

8. నన్నయనుండి సారంగధరుఁడు (ఈతఁడు చారిత్ర పురుషుఁడుగాఁడు) నేర్చుకొనెనని అప్పకవ్యాదులు చెప్పినకథ విశ్వసనీయము కాకుండుట.

పయిహేతువు లన్నింటిని విమర్శించుచు బ్ర. శ్రీ. వజ్ఝల చినసీతారామ స్వామి శాస్త్రులవారు 'చింతామణి విషయపరిశోధనము' అనుగ్రంథమును బ్రచురించి ఆంధ్రశబ్దచింతామణి నన్నయకృతమే యని నిర్ణయించియున్నారు. వీరిమతమున నీ క్రిందివి సిద్ధాంతములు.

1. నన్నయ తనకాలముననుండి, భారతాదిని ప్రశంసింపఁబడిన పండితసంఘములలోని పండితుల మతములను సూచించుటకు "ప్రవదంతి, విదుఃకేచిత్, విదంతిశాస్త్రారః, ఇత్యన్యే, ఇష్యతే, కధ్యంతే' మొదలగు పదములను వాడి యున్నాఁడు. కవిభల్లటుఁడు నన్నయ తరువాతివాఁడనుట నిరాధారము.

---

1 వీరేశలింగము. కవుల చరిత్రము. ప్రథమభాగము. పుట. 43 పునర్ముద్రణము.

2. చింతామణి ఆంధ్రవ్యాకరణ ప్రాథమికావస్థను నిరూపించుచున్నది.

3. భారత చింతామణులేక కర్తృకము లనుటకు సూచనలు గలవు.

4. చింతామణి ముఖ్యముగా సంస్కృత సమశబ్ద సాధనపరము.

5. సిద్ధిర్లోకాద్ధృశ్యా యనుసూత్ర మద్దాని ప్రథమత్వమును నిరూపించుచున్నది.

6. పదాది యకారాంగీకార ప్రశంస, యకార మెచ్చట అద్విశిష్టము, ఎచ్చట ఎద్విశిష్టము అను సందేహమును నిర్ణయించు నుద్దేశముతోఁ జేయంబడినది. అట్టిది దైనిక వ్యవహారమున నాఁడును నేఁడునుగూడ వినఁబడుచున్నది. అంతియేఁగాని పదాది యకారవిధి పరమార్థముగాదు.

7. పదాది యకార సందర్భము భారతప్రయోగ విరుద్ధముగాదు.

8. ప్రథమపురుషక్రియాకార సంధ్యభావము నన్నయభారతమున పాదమధ్యమున నెచ్చటనులేదు. పాదాంత వాక్యాంతమున రెండుచోట్ల గలదు. పాదాంతమున 'ఉ' కారాంతములకుఁగూడ సంధిలేదు. కావున పాదాంతమున సంధి వైకల్పికమని భావము.

9. సిద్ధుని కల్పన మాకాలము స్వభావమునుబట్టి చేయఁబడినదిగాని యది విశ్వసనీయము కాదు.

10. అథర్వణకారికావళికిని చింతామణికిని గల యాంతరంగిక సంబంధమును బట్టి చింతామణి యథర్వణునికంటె ముందనకతప్పదు.

11. చింతామణిలోని యథర్వణుని పేరున్న పాఠ మపపాఠము.

ఈ పైనిచెప్పినవి మొదలుగాఁగల యనేకాభిప్రాయములను వెల్లడించి నన్నయ కర్తృత్వమును శాస్త్రులవారు స్థాపించియున్నారు. చింతామణి నన్నయ కృతము గాదనుటకుఁ బ్రబలమయిన యే దేనొకసాక్ష్యము చూపువఱకును గ్రంథస్థనిదర్శనములనుబట్టి వీలులేదు. సూక్ష్మముగాఁ బరిశీలించినచో చింతామణి భారతము లేక కర్తృకములనుట మాకును సమ్మతమే.

ఇట్టి యాంధ్రశబ్దచింతామణి సంస్కృతమున నార్యావృత్తములలో సంజ్ఞ, సంధి, అజంతము, హలంతము, క్రియ యనుపేళ్ళతోఁగూడిన యయిదుపరిచ్ఛేదములలో వ్రాయఁబడినది. ఆకాలమునం బండితులందఱికిని సంస్కృతభాష వచ్చియే యుండెనని యూహింపకతప్పదు. పాండిత్యమనఁగా సంస్కృతభాషాజ్ఞానమనియే యర్థమనకతప్పదు. నేఁడు 'పిల్లవాఁడు చదువుకొనుచున్నాఁడనఁగా 'ఏక్లాస'ని యడుగుటయు ఇంగ్లీషు యని యర్థముచేసికొనుటయు సర్వసామాన్యసూత్రమెట్లో నాఁడు నన్నే చదువనఁగా సంస్కృతజ్ఞానమని గ్రహింపవచ్చును. ఇఁక వ్యాకరణ

ప్రయోజనము పామరజనులకొఱకును జైనందిన వ్యవహారమాత్రమునకును గాదు గదా! పండితజనులకొఱకును గావ్యభాషాశాసనమునకును నగుట నయ్యది సంస్కృతమునసే యుండవలెను. నన్నయ చేసినది గొప్పపని. భాషకు వ్యాకరణ మును గ్రొత్తగ వ్రాయుట. నేటిపద్ధతినిబట్టి అది 'రీసెర్చివర్క్'. అట్టిదానికి పండితసమ్మతియు వ్యాప్తియుఁ గలుగవలెనన్నచో పండితులభాషయగు సంస్కృత మునసేగదా యుండవలెను. నేఁడు తెనుఁగునుగూర్చి యేదే నొక గొప్పవిషయ మును 'రీసెర్చిని' వ్రాసి దాని నాంగ్లమున వెలయించిననే దానికిఁ బ్రచారమును బ్రాశస్త్యమును గలిగి దత్కర్తకుఁ గీర్తియు ధనసంపత్తియుఁ గలుగుచున్నవి. నన్నయ గ్రంథముతోడనే యాంధ్రభాషావ్యాకరణమునకు మార్గము స్థిరపడి పోయినది. నాఁటినుండి నేటివఱకును వ్రాసిన పండితవర్యులును, విమర్శకధురీణ్యులును నామార్గమునసే చిన్నచిన్న లేశములయందుమాత్రము దమ నేర్పును గూర్పును జూపుచు గ్రంథరచనను జేయుచువచ్చిరని మున్ముందు స్పష్టపడగలదు.

బాలసరస్వతీయము

1932 వ సంవత్సరమున శ్రీవష్ణుల చినసీతారామస్వామిశాస్త్రిగారిచే సంస్కరింపఁబడి వావిళ్ళవారివలనఁ బ్రచురింపఁబడినది. ఆంధ్రశబ్దచింతామణి యేర్పడినతరువాత సంస్కృతవ్యాకరణమయిన పాణినీయము నెట్లు జనులుగురువు గారియొద్ద పాఠము చెప్పుకొనెడివారో యట్లే యాంధ్రవిద్యార్థులును దీనిని పాఠము చెప్పుకొనుచుండిరని యూహింపవచ్చును. అట్లు శిష్యులకుఁ దాను తెనుఁగున బోధింపవలసివచ్చుటచేత నా యభ్యాసము ననుసరించియే గాబోలు బాలసరస్వతి మహోపాధ్యాయుఁడు చింతామణికి వచనరూపమయిన టీకను వ్రాసి వెలయించెను. కృత్యాద్యంతములఁ బద్యములను వ్రాసెను. అప్పకవి తనకాలమును క్రీ॥ శ॥ 1656 వ సంవత్సరమని వ్రాసికొనుటచేతను నంతకుముందు కీలకసమను బాల సరస్వతి కాగ్రంథము లభించెననుటచేతను నావత్సరము 1608 యని తేలుచున్నది. కాని బాలసరస్వతిమాత్రము ఆగ్రంథము దనకు కీలకసంవత్సరమున లభించినట్లు వ్రాయలేదు. 'మున్నొక్కనాఁడు విద్యానగరిలో...శివయోగివర్యుచే జైవచో దనం బరిప్రాప్తమయిన యాంధ్రశబ్దచింతామణి గ్రంథంబునకు లోకోపకారార్థం బుగాఁ దీకగావింపంగోరి' యని వ్రాసియున్నాఁడు. ఇందు వచనమున సూత్రభావ మును వ్రాసి తెనుఁగుభాషనుండి యుదాహరణములిచ్చి లక్ష్యసిద్ధిని గల్పించి యున్నాఁడు. అక్కడక్కడ పద్యముల నుదాహరించియున్నాఁడు. ఈతఁడు భాష్యాది బహుశాస్త్రపరిచయోదాత్తుఁడు. కౌముదీనాటక కావ్యకవి. చంద్రా పరిణయాది సత్కృతిస్రష్ట. యాదవరాఘవపాండవీయకర్త. పండితవంశమునఁ

బుట్టినవాఁడు. సంస్కృతవ్యాకరణ పారిభాషికపదములకును దెనుఁగునకయి నన్నయచేఁ గల్పింపఁబడిన పారిభాషికపదములకును నాతఁడు తనటీకలోఁ వివరణ మును వ్రాసెను. ఈ టీకయొక్క ముఖ్యప్రయోజనము, పయిరీతినున్న పదముల భావమును వెలయించుట, ఆర్యాశ్లోకములను సూత్రములుగా విభజించుట, సూత్రార్థమును దెలుపుటయందు పాణినీయసూత్రవిచారనునందలి పద్ధతిని ప్రవేశ పెట్టుట యనునవి.

అప్పకవీయము

ఇది చాలఁ బ్రసిద్ధమయి పద్యగద్యరూపమయిన విపులాంధ్రవ్యాఖ్యానము. ఇది యసంపూర్ణమగుటచే దీనియందలి వ్యాకరణభాగమునకు విశేషవ్యాప్తిగాని ప్రశస్తిగాని లేదు. ఆంధ్రశబ్దచింతామణి సమిత్తమాత్రమేగాని యనేకవిషయ ములనందు లేనివానిని, కర్తచే నుద్దేశింపఁబడనివానిని గ్రహియించి యిం దీతఁడు వ్రాసెను. కావ్యభేదములు, నాయకాదిలక్షణము మొదలయిన యలంకారశాస్త్ర విషయముల నీతఁడు రచియించెను. రెండవ యాశ్వాసమునందుఁ గొంతభాగ మును, మూఁడునాలుగులను బూర్తిగను ఛందోవిషయములే విశాలముగఁ బ్రపంచించి యనేకపూర్వలక్ష్యలక్షణగ్రంథములనుండి సోదాహరణముగ విషయ మును గ్రహించి నిరూపించెను. పంచమాశ్వాసమున సంధిపరిచ్ఛేదమును ప్రారం భించి కొంతవఱకు వ్రాసి గ్రంథమును విడిచివేసెను. ఇతనికి (1656 వ సం॥ క్రీ॥ శ॥ 1578 శా॥ శ॥) మన్మథసంవత్సరమున కలవచ్చినట్లును దాను గొండవీటి పడమటిదిశనున్న తంగెడవిషయమున గామెపల్లిని నప్పఁడున్నట్లును వ్రాసికొని యున్నాఁడు. దీనినిబట్టి యీతఁడు నేటి గుంటూరుమండలమున నుండినవాఁడనుట స్పష్టపడుచున్నది. ఈ గ్రంథమునందలి యుపోద్ఘాతమున 85 వ పద్యమున దాను 'అంబికావాదము' అను యక్షగానము, కాలబాలార్ణవమనెడు జ్యోతిషగ్రంథము మొదలయిన గ్రంథములను రచియించినట్లు వ్రాసికొనియున్నాఁడు. ఈతఁడు సంస్కృతమునందుఁ బాండిత్యముగలవాఁడని చెప్పనక్కఱలేదు. ఎనిమిదిపరిచ్ఛేద ములుగా "ఎలకూచి బాలసరస్వతి సకలభాషాకవిమహోపాధ్యాయ ప్రణీతాంధ్ర వ్యాఖ్యానగ్రంథం బాధారంబుగా రచియింపఁబూని అయిదుపరిచ్ఛేదములు మాత్రము వ్రాయఁగల్గెను. "ప్రయోగశరణా వైయాకరణాః" యను న్యాయము ననుసరించి "సుమారు నూరు గ్రంథములనుండి 800 పద్యములకుఁ బైగా తనలక్షణ గ్రంథములో నుదాహరించినాఁడు." పూర్వలక్షణ గ్రంథములను బహులక్ష్య గ్రంథములను బరిశీలించి తాను వ్రాసిన లక్షణములకుఁ దగిన లక్ష్యముల నిచ్చుట యీ గ్రంథమందలి ముఖ్యవిశేషము. ఇట్టి పద్ధతి నవలం

బించుటలో నీతఁడు ప్రథముఁడు గాకపోయినను ప్రధానుఁడని యంగీకరింక తప్పదు. "సకల గ్రంథములను జదువక తెలియునె లక్షణ ప్రపంచంబెల్లన్" అనియును "గ్రంథములన్నియు వెదకి వెదకి సారమెల్ల వివరింపంగన్" అనియును దన గ్రంథమునఁ గంఠోక్తిగాఁ జెప్పుటచే నీతని బహు గ్రంథపరిచయము స్పష్టపడక తప్పదు. ఈ గ్రంథమును స్వభావముచేత రెండవ జాతివానిలోఁ జేర్పవలసినదేగాని యాంధ్ర శబ్దచింతామణి నాధారము చేసికొనిన ప్రత్యక్ష వ్యాఖ్యాగ్రంథమగుటచేత నిందే చేర్పవలసి వచ్చినది.

అహోబల పండితీయము

గాలి నరసయ్య యను పేరుగలిగిన యహోబలపండితుఁడు ఆంధ్రశబ్ద చింతామణికిని అధర్వణ కారికావళికిని గలిపి వ్రాసిన వ్యాఖ్యారూపమయిన గ్రంథము. దీనికిఁ గవిశిరోభూషణమను నామాంతరము గలదు. ఈతని కాలమును గూర్చి స్పష్టముగాఁ జెప్పవీలులేదు. బాలసరస్వతిని, అప్పకవిని తనగ్రంథమునఁ బేర్కొనుటచే నితఁడు 1700 సం॥ర ప్రాంతమున నుండెనని యూహింప వచ్చును. అప్పకవియు, బాలసరస్వతియు వ్రాసిన సిద్ధుని కథలనుగూర్చి యీతఁడుపోద్ఘాతరూపమునఁ దన గ్రంథాదిని సంస్కృతశ్లోకములలో వ్రాసెను. ఇరువురికిని రెండు పుస్తకములు లభించినవనియును అందనేక పాఠభేదములు గలవనియును నందు తాను బాలసరస్వతి పాఠములనే గ్రహించెననియును జెప్పెను.[2] తిరిగి నన్నయభట్టే తన గ్రంథమునకు వ్యాఖ్య వ్రాసికొను నుద్దేశముతోఁ దన రూపముతో జన్మించెననియుఁ జెప్పుకొనియెను.[3] పూర్వవ్యాఖ్యానముల రెండింటి యందును గల న్యూనతలం దెలుపుచుఁ దన వ్యాఖ్యకవసరమును స్థాపించెను. బాలసరస్వతి టీక కేవలము తెలుఁగు మాటలతోనుండి సూత్రభావమును మాత్రమే చెప్పుటచే శక్తి లేనిదయ్యెను. పండితుల కదితృప్తి యీయఁజాలదు. అప్పకవిటీక

2. మత్స్యేంద్ర నామ సిద్ధేంద్ర మహిమ్నా సిద్ధతాంగతః।జగ్రాహవ్యాకృతిం తస్మాత్కవిర్బాలసరస్వతీ॥
ఎలకూచికులాంభోధి శరద్రాకానిశాకరః।సమస్తకవితాదక్షోవత్సరే కీలకాహ్వయే.
తత్రపంచపరిచ్ఛేదాః శబ్దశాస్త్రే నియంత్రితాః।ఆర్యాపద్యైస్తత్సంఖ్యా సమ్మితాస్యాద్గజైర్గజైః.
మతంగశైల విప్రేంద్రా దన్యద్వ్యాకృతిపుస్తకమ్। కాకునూర్యప్పకవినాగృహీతం తత్రషడ్గతాః॥
పాఠభేదాస్తు బహవోదృశ్యంతే పుస్తకద్వయే।మయా ప్రాయస్సరస్వత్యాః పుస్తకంపరిగృహ్యతే॥
అప్పార్యపుస్తకారూఢ పాఠభేదాద్యదుత్థితం।మయాసంగృహ్యతే రూపం తదప్యాధర్వణోక్తితః॥

3. ప్రసిద్ధ సారంగధరేన టీకా మపిస్ఫుటీ కర్తుమతీవహర్షాత్
వాతూలవంశేఽవతతార భూయః శ్రీ నన్నవిద్వానహమేవసోఽస్మి॥

శ్లోకముల కిముడనిదై కవులకు సంతోష మీయం జాలదు."[4] ఇంతియగాక యథర్వణకారికలలోని సారమంతయును గ్రహించి తన వ్యాఖ్యానమందుఁ గూర్చి పెట్టెను గావున నాయథర్వణభక్కికను పండితులు పరిశీలింపవలసిన యవసరము లేదనియుఁ జెప్పెను.[5] అహోబలపతి యనేకశాస్త్ర సంప్రదాయముల నెఱింగిన వాఁడు గావున సంస్కృతమునందలి అలంకార వ్యాకరణ తర్కమీమాంసా శాస్త్రముల సంప్రదాయములను రహస్యములను దన వ్యాఖ్యానమునఁ జొసిపి సిద్ధాంతములనన్నిటిని సమన్వయపఱచి విపులగ్రంథమును వ్రాసెను. అనేక స్థలములయందు నన్నయను ప్రథమాచార్యుఁడనియును అథర్వణుని ద్వితీయాచార్యుఁడనియును దన గ్రంథమునందే పేర్కొనియున్నాఁడు. సంస్కృ తవ్యాకరణమును రచించిన పాణిన్యాచార్యుని స్థానమును నన్నయ్యయును, వార్తికములను వ్రాసిన వరరుచిస్థానము నథర్వణుఁడును దెనుఁగు వ్యాకరణమున నధిష్ఠించుట కర్హులని యాతని యభిప్రాయము తేటపడుచున్నది. దానినిబట్టి పాతఞ్జల మహాభాష్యమునకు సమానమయిన భాష్యము తనగ్రంథమను నుద్దేశముతో నాతఁడున్నట్లూహింపనగును. విచారణయు విరచనమును మహాభాష్య భక్కిక ననుసరించియే చేసినట్లు స్పష్టమగుచునే యున్నది. ఈ వ్యాఖ్యానమునందు విచారణ చేయునప్పుడు మూలసిద్ధాంతములయొక్క స్వరూపమును స్వభావము నూచముట్టుగ వివరించియే యర్థనిరూపణముఁ జేయుచు వచ్చెను. చింతామణి యభిప్రాయములను బూరించుచును సవరించుచునున్న యథర్వణ కారికల నాయాసందర్భములయం దొసంగుచు, లక్ష్యముల నిచ్చుచు నక్కడక్కడఁ గవిప్రయోగములను వివరించుచు నీతఁడు వ్యాఖ్యానమును సాగించెను. చింతామణి, అథర్వణకారికావళి, అహోబల పండితీయము నను మూఁడుగ్రంథములతోడను నాంధ్రవ్యాకరణమునకుఁ బూనిని, కాత్యాయన పతంజలులు సిద్ధించిరనవచ్చును.

నన్నయాథర్వణుల గ్రంథములకుఁ బయిమూఁడుటీకలును ప్రసిద్ధములును ప్రశంసనీయములును నయియున్నవి. తరువాత మఱికొన్ని టీకలు బయలువెడలినవి గాని యవి వీని మార్గమునే యనుసరించినవి.

---

4. టీకా బాలసరస్వతీ కవికృతా శుద్ధాంధ్రవాగ్గుంభితా।
సూత్రప్రోత పదార్థమాత్ర కథన ప్రక్షీణశక్తిస్తతః।
కస్తుష్యేద్భువి పండితః కవివరః కించాత్ర పద్యామితో।
గ్రంథోప్యప్పకవేర్మదం దిశతి నో విద్వత్కవీనాం ఘనామ్॥

5. యస్సాగోఽథర్వణగ్రంథే సోప్యత్రైవ విధీయతే,
తేన తత్కక్కికాలోక లోలతాత్యజ్యతాం బుధైః.

కవిజనాంజనము

కిమ్మూరి నరసరాజకృతము. అముద్రితము ప్రాచ్యలిఖితపుస్తక భాండాగారమున R. No. 521, 522 గా నున్నది. బాలసరస్వతీయము సంక్షేపరూపము గావునఁ దనచే విస్తారముగ వ్రాయఁబడినదని కవి వాకొనియున్నాఁడు. అహోబల పండితునిఁ జేర్కొనినాఁడు. ఆతని యభిప్రాయములను జాలవఱకు వాక్రుచ్చియున్నాఁడు. ఆంధ్రభాషలో నున్నది.

కీర్తిశేషులయిన శ్రీపార నందిరామశాస్త్రులవారు ఉద్దండ్యోతినీ నామకమయిన టీక నొకదానిని ఆంధ్ర శబ్దచింతామణికి వ్రాసి యాంధ్ర పత్రికాలయమునఁ బ్రచురించిరి. వావిళ్ళవారు తమ పుస్తకాలయమున నొకటీక నొక పండితునిచే వ్రాయించి ప్రచురించిరి.

చింతామణి విషయపరిశోధనము

శ్రీవరుల చినసీతారామస్వామి శాస్త్రిగారు పయిపేరను చింతామణిలోని కొన్నిసూత్రముల యభిప్రాయములును, పాఠభేదములును, చింతామణి కర్తృత్వమును, అథర్వణకృతికిని నన్నయ కృతికినిగల సంబంధమును వివరించుచు, దీర్ఘ పరిశోధన ఫలితమయిన యొక గ్రంథమును 1931 సంవత్సరములోఁ బ్రచురించిరి.

నారాయణీ యాంధ్రవ్యాకరణము అను నన్నయాథర్వణ కారికావళి

పయిపేరున చర్లనారాయణశాస్త్రిగారు నన్నయ సూత్రములను అథర్వణ కారికలను జోడించి వానికి సమానార్థకములుగా నాంధ్రమునఁ బద్యములుగా సూత్రములను ప్రచురించిరి. వారి పుత్త్రులయిన చర్ల గణపతిశాస్త్రిగారు పయి పద్యముల కాంధ్ర గద్యమున వివరణమును గద్యరూపమున సూత్రములను రచించిరి. బాలప్రౌఢ వ్యాకరణములును బాలసరస్వతీయాది వివరణములును వీరికిఁ బరిచితములగుట నందలి విశేషాభిప్రాయములను బద్ధతులనుగూడఁ వివరించుట లక్ష్యయుతముగా నీ గ్రంథము వెలయుచున్నది. నేఁటివఱకుఁ బ్రాయికముగా బయల్వెడలిన ప్రామాణిక విచారణలయొక్కయు, వివర్శనములయొక్కయు, సారమిందుఁగలదు. పద్యరూపమయిన లక్షణగ్రంథముల యొక్కయు, వివరణరూపములయిన విచారణములయొక్కయు ఫలితములన్నియు నిందుఁ గ్రోడీకరింపవలెనని కవి చాలశ్రమపడి యీ గ్రంథమును రచించెను. లక్ష్యప్రదర్శనమును నిందుఁ జక్కగాఁ జేయంబడినది.

వికృతి వివేకము

వికృతివివేకము లేక అథర్వణ కారికావళి; త్రిలింగశబ్దానుశాసనము అను పేరుగల రెండుగ్రంథములు అథర్వణ విరచితములుగా మనకు లభించుచున్నవి. వికృతివివేకము అను గ్రంథమునందలి కారికలు తత్పూర్వమగు చింతామణి యభిప్రాయములను సవరించు నభిప్రాయముతో వ్రాయఁబడినట్లు శ్రీవరుల చినసీతారామస్వామిశాస్త్రిగారిచే దేశమునందు బాగుగాఁ బ్రచురింపఁబడినది. ఈ కారికలు స్వతంత్రములుగాని సంపూర్ణములుగాని కావు. అహోబలపతి వ్యాఖ్యానము నందీకారిక లన్నియు నక్కడక్కడ సందర్భోచితముగాఁ బేర్కొనఁబడినవి. ఈ కారికావళిని ద్వితింత్రిణీ సీతారామకవిచే రచియింపఁబడిన కవిజనమండనమను టీకతోఁ గలిపి శ్రీ. వ. చినసీతారామస్వామిశాస్త్రులవారి యుపోద్ఘాతముతో వావిళ్ల వారు ప్రచురించిరి. ఈ గ్రంథముయొక్క కర్తృత్వమునుగూర్చియు శ్రీ కం. వీరేశలింగముగారు శంకించిరి. ప్రాయశః ఈ కారికలను అహోబల పతియే వ్రాసి యథర్వణుని పేరుపెట్టి యుండవచ్చునని యూహించియున్నారు. ఈ యూహకుఁగారణమేమనఁగా నందలి సూత్రములు కొన్ని యాధునికములయిన అకారాంత సంస్కృతీయ సంధియు,[6] శ్లేషకవిత్వమునందలి సఖండ నిర్బిందు సమ్మేళనము[7] మొదలగు వానిని సూత్రించెననియు గ్రంథాంతమున పూజ్యపాదు డయిన యకలంకుని స్మరించెననియు[8] నాయకలంకుఁడు కర్ణాటవ్యాకరణమును సంస్కృత సూత్రములతోఁ వ్రాసి తన కాలమును క్రీ. శ. 1604 తో సమమయిన శకవర్షము 1526 గా వ్రాసికొనెననుటయే. ఈ గ్రంథము చాల నాధునికమని పంతులవారి యభిప్రాయము. ఈ యుక్తులు బలమయినవికావు. కర్ణాట వ్యాకరణము తెనుఁగు వ్యాకరణమునకెట్లు ప్రమాణమగును. అందును కారికావళి శేషగ్రంథముగాని స్వతంత్ర గ్రంథముగాదు, కర్ణాటక శబ్దానుశాసనము స్వతంత్రగ్రంథము. ఇఁక గారికలయందుఁ గ్రొంగ్రొత్తగఁ జేర్పబడుచు వచ్చుచుండినను గ్రంథమునకు నష్టములేదు. అట్లు చేర్పఁబడిన కారికలును గొన్నియుండిన నుండవచ్చును. ఇంత మాత్రముచేత గ్రంథమునకు నన్యకర్తృత్వము నారోపింప నక్కఱలేదు. బాలసరస్వతికి ముందే కొన్నికారికలును బ్రచారములో నుండినట్లూహించుట కవకాశము లున్నవనియును నట్టి కారికల యభిప్రాయమునే బాలసరస్వతి తన గ్రంథమున వ్రాసియుండవచ్చుననియు శ్రీ సీతారామశాస్త్రిగారు వ్రాసియున్నారు.[9]

---

6. క్వచిత్ చిత్సంస్కృతీయోఽపి ప్రాణోప్యత్రచ్యుతోభవేత్. అ. కారిక
7. శ్లేషేసఖండ నిర్బిందోర్వ్యేళనం క్వచిత్ చిన్మతమ్. ,, ,,
8. ప్రమాణ మకలంకస్య పూజ్యపాదస్య లక్షణమ్. ,, ,,
9. బాలసరస్వతీయ పీఠిక. పేరా 6.

పరంపరాయాతముగా వచ్చుచున్న యీ కారికావళి యథర్వణ కవికృతము కాదనుటకు హేతువులు స్థాపితములు కాలేదు.

త్రిలింగ శబ్దానుశాసనమని యొక వ్యాకరణ మథర్వణునిచే వ్రాయఁబడినట్లు ప్రచారముననున్నది. ఇది ప్రాచ్యలిఖిత పుస్తకభాండాగారమున 1245 నెంబరుగా వర్ణింపఁ బడియున్నది. 'ఇతి చతుష్షష్టికళా థుర్యాథర్వణాచార్య విరచితే త్రిలింగ శబ్దానుశాసనే దశమః కాండః' అని తుదిని వ్రాయఁబడియున్నది. తాను తనకుఁ బూర్వములయిన యనేక ఫక్కికలను జూచి బహుమతములను విచారించి వ్రాసినట్లు వ్రాయంబడియున్నది.[10] "అసమగ్రము. పది కాండములన్నవి. వ్రాత మంచిదికాదు. తప్పులున్నవి. శైథిల్యము గ్రంథపాతము చాలహెచ్చు. అనేక దోషములతో నుండుటచే నీ గ్రంథము సరిగా నర్థమగుటలేదు. కాని యీ గ్రంథ మందలి లక్షణములనుబట్టి చూడఁగ నిది పదునైదవశతాబ్దికిఁ బూర్వపుది గాదని తోఁచుచున్నది." అని సంపాదకులు తుదిని వ్రాసియున్నారు. ఈ గ్రంథస్వరూపమును బాగుగఁ బరిశీలించి విమర్శించి ప్రచురించినంగాని కర్తృత్వము మొదలగు విషయములు తేలవు.

అథర్వణాచార్యకృత భారతమునుండి పద్యములు లక్షణగ్రంథముల నుదాహరింపఁబడినవి. అథర్వణచ్ఛందస్సులోనివని రెండు పద్యములనుగూడ శ్రీ వీరేశలింగము పంతులవారు ఉదాహరించియున్నారు. ఈ యథర్వణుఁడు తిక్కనకాలములోనవఁగా 1260 ప్రాంతముననుండిన వాఁడని పంతులుగారు వ్రాయుచున్నారు.[11]

ఆంధ్రకౌముది

మండ లక్ష్మీనరసింహాచార్యకృతము. ఈ గ్రంథము సూత్రములు నాగరి లిపియందును ఉదాహరణములు తెనుఁగక్షరములలోను 1895 వ సంవత్సరమున ఆర్షముద్రాలయమున పి. వి. రంగనాథస్వామిగారిచే ముద్రింపఁబడినది. ఇది మండ లక్ష్మీనరసింహాచార్యకృతమనియు నీతఁడు వేంకటపతి రాయల విద్యాగురువయిన రామానుజాచార్యులయొక్క ప్రపౌత్రుఁడుననియు నీ గ్రంథ పీఠికయందు

---

10. జయతి ప్రసిద్ధం లోకే సర్వలక్షణ లక్షితమ్। శబ్దం త్రిలింగశబ్దానామథర్వణకవేః కృతః। శబ్దబ్రహ్మేతి విఖ్యాతశ్చోభయో...।...చతుర్వేద విదాంవరః। కరోమిశబ్దం శబ్దానాం త్రిలింగానాం సలక్షణమ్। బార్హస్పత్యాని సర్వాణికౌణ్యం వ్యాకరణం విదన్। నానావిధ ప్రయోగాంశ్చ జ్ఞాత్వా వివిధఫక్కికాః। ఆంధ్రే సంస్కృత మర్యాదాభిజ్ఞైః సాధు విచారితాన్ కరోమ్యాథర్వణం శబ్దం సర్వలక్షీతలక్షణమ్। జ్ఞాత్వాబహూని బహుషు బహుధాబహుభిర్బహు। హేషు చంద్రాదిమునిభిః కథితం చాంధ్రలక్షణమ్। అథ వక్ష్యామి సూత్రాణి ప్రయోగానుపరేణవై। రామాది ప్రాతిపదికం నామేతిచ నిగద్యతే। కని విన్యాదయస్సర్వే ధాతవశ్చక్రియాస్త్వమీ॥

ప్రాచ్యలిఖిత పుస్తక భాండాగారము కేటలాగు, వా. V పుట 1568.

11. ఆంధ్రకవుల చరిత్రము ప్రథమభాగము పుట 263.

వ్రాయఁబడినది[12]. ఈ వేంకటపతిరాయలు విద్యానగరపాలక వంశజుఁడనినచో 1614 వ సంవత్సరమున రాజ్యమునకు వచ్చెను. ఆతని తరువాత 60 సంవత్సరములకు (3×20; పురుషము 20 సం॥ లు) నుండినవాఁడని యూహించినచో 1670 ప్రాంతపువాఁడనవచ్చును.

పరిభాష, సంధి, అజంతము, హలంతము, కారకము, క్రియ అనునాఱు పరిచ్ఛేదము లిందు గన్పట్టుచున్నవి. గ్రంథము సంస్కృతసూత్రములలో నున్నది. పాణినీయసూత్రముల పద్ధతిని వ్రాయఁబడినది. అనేకసూత్రములు చింతామణిని, కారికావళిని అనుసరించి వ్రాయఁబడినవియే. తెనుఁగునుదాహరణములు మాత్రము గలవు. సంస్కృతభాషలో వృత్తిగలదు. కొన్ని మాదిరిసూత్రములు. అఇఉక్, ఎఓఙ్, కూర్చి కర్మణి, తోడ సహార్థే, తోడుతశ్చ, భూజ్యాదిః పరిణతిః'' వైయాకరణసిద్ధాంత కౌముదియందువలెనే యక్కడక్కడ ప్రక్రియకూడఁ జూపఁబడినది.

హరికారికలు

శిష్టు కృష్ణమూర్తిశాస్త్రిగారిచే వ్రాయంబడినది. (కీ శ. 1790-1870) ''గోదావరి మండలమునందలి రామచంద్రపురము తాలూకాలోని గొల్లపాలెమను గ్రామములో 1790-1800 సంవత్సరమునకు నడిమికాలములో జననమందెను.'' రామచంద్రపురపు జమీందారగు కాకర్లపూడివారి సంస్థానమునఁ బ్రధానపండితుఁడుగా నుండెను. ఈయన సంస్కృతమున యక్షోల్లాసమను కావ్యమును, వల్లవీ పల్లవోల్లాసము, మదనాభ్యుదయము ననుభాణములను రామాయణకథను జెప్పు కంకణబంధమును, హరికారికలను, నీలశైలనాథీయమును, ఆంధ్రమున సర్వ

---

12. శ్లో॥ కణ్వం శేషం కతితనుభవం రావణమ్ పుష్పదన్తమ్ । విష్ణుం చంద్రం సురగురు మహం సోమచంద్ర న్నమామి॥ బార్హస్పత్యం రావణీయం కౌణ్వమాథర్వణం విదఙ్ । కరోమి సారస్వత త్రిలింగ శబ్దానుశాసనమ్॥ నకులీ శారదాదేవీ కటాక్షామృతవర్ధితః దిగంతర పరివ్యాప్త కీర్తి జ్యోత్స్నో విరాజితః । సుకరో వేంగి నాటీయః విష్ణుభక్త స్సుమంత్రవిత్ । ధన్యస్సహ్రాహ్వ ధానీ హ్యష్టభాషాసరస్వతిః॥ శ్రీ కామదేవ మిశ్ర ద్విరదదంతావళద్విషః । శ్రీ గోపీనాథ మిశ్రేంద్ర ప్రియమిత్రస్య ధీమతః । శ్రుతో వేంకటపతిరాయ విద్యాగురోః ప్రభోః । అవతారస్య వాల్మీకేరంశస్య చ బృహస్పతేః । వాక్పతే రుత్తరమణిసారగ్రంథ కృతోనిధేః । సతో రామానుజాచార్య దిగ్గజస్య మహాకవేః॥ ప్రపౌత్రో వేంకటాద్ర్యార్య సూరేర్నప్తా విపశ్చితః । శ్రీ వేంకటాచార్యమణేః పౌత్త్రః కౌశ్యపగోత్రవాన్ । నాంచారమాంబాతనయ స్సూనుర్వర దయజ్వనః । లక్ష్మీనృసింహసుకవిరాజోఽహం మండవంశజః॥ పూర్వమేవాంధ్ర భాషోత్పత్తి ర్భగవద్భిః కణ్వ పుష్పదంత సోమచంద్ర రావణ నిర్జరాచార్యాదిభిః మహర్షిభిః భగవతా వాల్మీకినా చ ప్రోక్తా ప్రాకృతాదిషు—ఆంధ్రకామదికే త్రిలింగశబ్దానుశాసనమని నామాంతరము. ప్రాచ్యలిఖిత పుస్తకభాండాగారము కేటలాగు వా. V పుట 1544-45.

కామదాపరిణయమును, వేంకటాచలమాహాత్మ్యమును, వీరారణ్యమాహాత్మ్యమును, పంచతంత్రమును, వసుచరిత్ర వాఖ్యానమును రచించెను.'' ''కాళహస్తిలో నీయనకును చెన్నపురిశాస్త్రు పాఠశాలలో నాంధ్రపండితుఁడైన పరవస్తు చిన్నయసూరిగారికిని సిద్ధాంతకౌముదిలోని సూత్రవిచారము కొంత నడిచెను.'' ''అంతకుఁ బూర్వము కొంతకాలముక్రిందటఁ జిన్నయసూరి బాలవ్యాకరణమును రచించెను. దానితో సరిపోల్పందగిన యాంధ్రవ్యాకరణ మావఱకు వేఱొకటి లేదు. ఇట్లుండగాఁ గృష్ణమూర్తిగారిచేఁ జేయంబడిన వ్యాఖ్యానముతోఁగూడిన హరికారిక లనఁబడెడి యాంధ్రవ్యాకరణ సూత్ర గ్రంథమొకటి యటు తదువాత నల్పకాలమునకు వెలువడెను.''[13] ఈ హరికారికాగ్రంథము బాలవ్యాకరణ గుప్తార్థ ప్రకాశికానుబంధముగా శ్రీ కల్లూరి వేంకటరామశాస్త్రులుగారిచేఁ బ్రచురింపఁ బడినది. ఇది కృష్ణమూర్తిశాస్త్రిగారిచే వ్రాయంబడియుండగా దానిని చిన్నయ సూరియే తెనిఁగించెనని వీరి యభిప్రాయము.[14] ఇది సరికాదని యనేకులు ఖండించిరి. చిన్నయసూరిగారి గ్రంథము స్వతంత్రమనియే సిద్ధాంతము. అట్టి గ్రంథమును వ్రాయుటకు వారెంతయు సమర్థులనుట కనేకప్రమాణములు గలవు.

సూత్రాంధ్ర వ్యాకరణములు

చిన్నయసూరిగారు నేటి యాంధ్రభాషకు మహోపకారమును జేసి బాలవ్యాకరణమును రచించినవారు. వీరు 1806వ సంవత్సరమున జనించినట్లును 1842వ సంవత్సరమున నీసూత్రాంధ్ర వ్యాకరణమును రచియించినట్లును స్పష్టముగాఁ దెలియుచున్నది. ఆంధ్ర సాహిత్యపరిషత్తున నియ్యది 27వ సంఖ్యగాఁ బ్రచురింపఁబడినది. (1) సంస్కృత సూత్రాంధ్రవ్యాకరణము, (2) ఆంధ్ర శబ్దానుశాసనము అను తెనుఁగుసూత్రములును, (3) పద్యాంధ్ర వ్యాకరణము అనుపేరను బయి సూత్రాదికము నభిప్రాయమే పద్యములలో నున్నది. ఈమూఁడును నందుఁగలవు. గ్రంథరచనా కాలమును స్పష్టముగా గ్రంథాంతమున వ్రాసిరి. వీరు శాత్తాద (సాతాని) వైష్ణవ సంప్రదాయములోని వారు. మదరాసు ప్రెసిడెన్సీ కాలేజీలోఁ దెనుఁగు పండితులుగా నుండెడివారు. ఈ సంస్కృత సూత్రాంధ్రవ్యాకరణములు సంజ్ఞ, సంధి, అజన్తము, కారకము, సమాసము, తద్ధితము అను ప్రకరణములుగా విభజింపఁబడియున్నవి. సూత్రములన్నియుఁ బాణినీయ సూత్రఫక్కికనే యనుసరించుచున్నవి. అక్కడక్కడ చిన్నచిన్న వృత్తియు నత్యల్పముగా నీయంబడినది. ఈ సూత్రములన్నియును చింతామణి కారికావళి అనువానిపై నాధారపడినట్లు

13. వీరేశలింగముగారి ఆంధ్రకవుల చరిత్రము III భాగము పుట 233. 14. బాలవ్యాకరణ గుప్తార్థప్రకాశిక, అనుబంధము.

స్పష్టపడుచుండును. ఈక్రిందిసూత్రములను మాదిరిగాఁ బరిశీలింపనగును. 'సిద్ధిర్లోకతః, ఏషావికృతిః, అచఃప్రాణాః, నాచి, ఉతఃనుపోవా, దీర్ఘస్యనామ్నా హ్రస్వః, అపయః ప్రభృతేస్సః, ఒరుస్సమానాధికరణే సమానేపూర్వస్య.'

పయిని నిరూపింపఁబడిన వ్యాకరణములన్నియును చింతామణి వికృతివివేక ముల నాధారముగాఁ జేసికొనినవే. కొన్ని వ్యాఖ్యోపకములు. కొన్ని వివరణ రూపములు. మఱికొన్ని వానియర్థమును మాత్రమేగాక రూపమును శైలిని ప్రణాళికనుగూడ ననుకరించినవియే యని స్పష్టపడుచునేయున్నవి. సంస్కృతముననున్న పాణిని సూత్రములు, వరరుచివార్తికములు, పతంజలి మహాభాష్యము, కాశికావృత్తి, భట్టోజీ దీక్షితుల వైయాకరణ సిద్ధాంతకౌముది యను గ్రంథములే వీని రూపమునకు మూలములు.

రెండవ జాతిగ్రంథములు

వీనికిని సంస్కృతమూలములు గలవు. భామహుని కావ్యాలంకారము, వామనుని కావ్యాలంకారసూత్రములు, వృత్తి, దండికావ్యాదర్శము మొదలయిన గ్రంథములను సంస్కృతములోఁ జదివి తెనుఁగున కావ్యవిచారము, అలంకారలక్షణము, ఛందస్సు, వ్యాకరణము అను వీనినెల్లను కొంచెము గొంచెముగాఁ బద్యబంధముగాను జంపూరూపముగాను వ్రాయుటుద్దేశముతో బయలుదేరిన గ్రంథములు. కవి కీపరికరములన్నియు నుండవలసినవి గావున వానినన్నిటి నొక్క గ్రంథముగా వ్రాసి కవులుగాఁబోవువారికిఁ బఠనీయములుగా నుంచవలయుననునుద్దేశ మీకర్తలయందు స్పష్టపడుచున్నది. ఈ గ్రంథములలోని వ్యాకరణ ప్రకరణములు చాల నల్పములును నసంపూర్ణములును నయియున్నవి. అట్టివాని నీక్రింద నుదాహరించుచున్నాను.

ఆంధ్రభాషాభూషణము

ఇది తెనుఁగునకు మొట్టమొదట వ్రాయంబడిన చిన్న పద్యరూపాంధ్ర వ్యాకరణము. ఇది న్యాయముగా కావ్యవిచారాదికమును చెప్పి లక్షణగ్రంథములలోఁ జేర్పఁదగినది కాకున్నను పద్యరూపమగుటచే నిందుఁ జేర్చితిని. సుమారు రెండువందలు కందములు గీతములు సీసములు గలది. కావ్యాలంకార చూడామణిలోని నవమోల్లాసము (వ్యాకరణ భాగము) మాత్ర మెంతయుండునో యిదియు నంతియయుండును. ఈ చిన్నిగ్రంథమును వ్రాయుచుఁ దత్కర్తయగు కేతన తెనుఁగునకు మున్నెవ్వరు నెన్నఁడును లక్షణము వ్రాయలేదనియును దానే క్రొత్తగ

వ్రాయుచున్నాననియును నుపోద్ఘాతమున వ్రాసెను.[15] దీనినిబట్టి యాంధ్రశబ్ద చింతామణి నీతఁడు చూడలేదని తోఁపక తప్పదు. ఆంధ్రకౌముదియందును గణపవరపు వేంకటకవి (క్రీ. శ. 1750) సంస్కృత ప్రాకృతములకు లక్షణములు వ్రాసి తెనుఁగున కావిధమున లక్షణము వ్రాయకుండుట తన్ను ధన్యుజేయుఁ నుద్దేశమున నని వ్రాసెను. (చూ. చింతామణి విషయపరిశోధనము 51వ పేరా). అంతమాత్రమున నంతకుముందు లక్షణగ్రంథములు లేవని చెప్పవీలులేదు గదా! ఇదియు నట్టిదే కావచ్చునేమో, యని యభిప్రాయము.

చింతామణి సంస్కృతసమశబ్ద శాసనప్రధానమనియుఁ దరువాతి భాషా భూషణాదులు ఆచ్చికశబ్దసాధన ప్రధానములు ననియును విషయ పరిశోధనమునఁ బేర్కొనఁబడినది. ఈ యభిప్రాయము సత్యమనుటలో సందియములేదు. ఉభయ కవిమిత్రుఁ గవితఁజెప్పి మెప్పించియున్నానని కేతన వ్రాసియుండుటచేత నతనితో సమకాలికుఁడయినవాఁడగుట నీతఁడును సుమారు 1250వ సంవత్సరమున నుండినట్లు విశేషలింగముపంతులుగారభిప్రాయపడుచున్నారు. అల్పమయినను అసంపూర్ణమయినను నీ గ్రంథము తెనుఁగు వ్యాకరణములొక్క వివిధభాగములను స్పృశించి యున్నదనుట ప్రశంసార్హము.

కావ్యాలంకార చూడామణి

విన్నకోట పెద్దనకృతము. విన్నకోట పెద్దన విశాఖపట్టణము జిల్లాలోని యెలమంచిలి తాలూకాలోఁ బాలించిన విశ్వేశ్వరభూపుని కీగ్రంథమును కృతి యిచ్చెను. ఈతఁడును ఆమండలమువాఁడే యని యూహింపనగును. పయి తాలూకాలోని పంచధారల యను గ్రామమునొద్ద వేయంబడిన శాసనములో విశ్వేశ్వర భూపునిచేఁ జేయంబడిన యుద్ధము (శకసం. 1329 క్రీ. శ. 1407) ప్రశంసింపఁబడినది. ఆ యుద్ధవిషయమునుగూర్చి శ్లేషగాఁ గావ్యాలంకారచూడామణి 7 వ యాశ్వాసమున 41 వ పద్యమునఁ గవి సూచించియున్నాఁడనియును ఈ గ్రంథము క్రీ. శ. 1404 న వ్రాయంబడి యుండవచ్చుననియును సిద్ధాంతము. ఈ గ్రంథము

15. క॥ మున్ను తెనుఁగునకు లక్షణ, మెన్నఁడు నెవ్వరును జెప్ప రే జెప్పెద వి
ద్వన్నికరము మదిమెచ్చఁగ, నన్నయ భట్టాది కవిజనంబుల కరుణన్॥
తే॥ సరసస్కృత ప్రాకృతాది లక్షణముఁజెప్పి, తెనుఁగునకు లక్షణముఁజెప్పకునికియొల్లఁ
గవి జనంబులనేరమిగాదు నన్ను, ధన్యుఁగావింపఁదలఁచిన తలపుగానిఁ॥
క॥ భాషావేదులు వసువిని, భూషణముఖపాణినులకు నగుసెనయని సం
తోషింప నాంధ్రభాషా, భూషణమను శబ్దశాస్త్రమును రచియింతున్॥

16. చూ. ఎపి. ఇం. వాల్యము XXV పుట 335—336. మ. సోమశేఖర శర్మగారు. భారతి వాల్యము V భాగము 2 (1928) పుట 489.

వేదము వేంకటరాయశాస్త్రులవారిచేతను, వావిళ్ల వేంకటేశ్వరశాస్త్రులవారి చేతను, ఆంధ్రపరిషత్పత్రికాధిపతులచేతను వేర్వేఱుగాఁ బ్రచురింపఁబడినది. ఇందుఁ దొమ్మిది ఉల్లాసములు కలవు. విద్యానాథుని ప్రతాపరుద్ర యశోభూషణమును (క్రీ. వె. 1300), విశ్వనాథుని సాహిత్యదర్పణమును (క్రీ. వె. 1350) గూడఁ దిలకించి తనగ్రంథము నీతఁడు వ్రాసియుండనోపు. విభావాదులు, రసభేదములు, నాయకాదిభేదములు, కావ్యభేదములు, అలంకారములు, దోషములు, ఛందస్సు మొదలగు వానినెల్లను మొదటి యెనిమిది యాశ్వాసములను జక్కఁగా రచియించెను. ఇది తెనుఁగునఁగల లక్షణగ్రంథములలోఁ బ్రాచీనమును బ్రశంసనీయమును నయియున్నది. నవమోల్లాసమున వ్యాకరణభాగమును రచియించెను. సంజ్ఞా, తత్సమ, సంధి, విభక్తి, తద్ధిత, క్రియాప్రకరణముల నీయుల్లాసముల్లసిల్లుచున్నది. ఇందలి లక్ష్యలక్షణములు కవికృతములే కాని యన్యగ్రంథోద్ధృతములు గావు.

కవిలోకచింతామణి

వెల్లంకి తాతంభట్టవిరచితము. (ప్రాచ్యలిఖిత గ్రంథభాండాగారము కేటలాగు పుట 1597 నెం. 1278). దీనినిగుఱించి సంపాదకులిట్లు వ్రాసిరి. "కవి చింతామణియని, కావ్యానుశాసనమని పేర్లుగల యీ కావ్యలక్షణగ్రంథము వెల్లంకి తాతంభట్టు అను కవివరునిచే రచింపఁబడినది. ఇందు భాషాలక్షణాధికారము, వర్ణనిర్ణయాధికారము, వళిప్రాసాధికారము, దోషాధికారము అను నాల్గధికారములు సంపూర్ణముగఁ గలవు. ఇంకను కొంత గ్రంథము ఉండవలెను. ఇందు దండి భామహులగ్రంథముల ననుసరించియుఁ బ్రాచీనాంధ్రకవుల రచనాసంప్రదాయముల ననుసరించియుఁ గావ్యలక్షణము, వ్యాకరణము చెప్పఁబడినది. పిల్లలమఱ్ఱి పినవీరన వఱుకనుగల కవులరచన లిందు లక్ష్యములుగాఁ గైకొనఁబడినవి. అధికారాంతముల యందు కవి బిరుదగద్యములు భిన్నవిధములుగా నున్నవి."

గద్యలు – ఇది యష్టభాషావతార వెల్లంకి తాతంభట్టు ప్రణీతంబైన కవిచింతామణియను కావ్యానుశాసనంబున భాషాలక్షణాధికారము.

ఇది శబ్దవర్ణనీయ వెల్లంకి తాతంభట్టు.....వర్ణనీయాధికారము.

ఈ కవిని బేరొక్కన్నవారి యొక్కయు, ఈ కవి పేరొక్కన్నవారియొక్కయు కాలనిర్ణయమునుబట్టి యీతఁడు క్రీ. వె. 1500 నుండినవాఁడని యూహింపనగును.

కవిజన సంజీవని

ముద్దరాజురామనకృతము. ఈ గ్రంథము వావిళ్లవారిచే 1930 వ సంవత్సర మునం బ్రకటింపఁబడినది. ఈ కవికి ముద్దరాజు రామభద్రకవి యను నామాంతరము గలదు. ఈకృతికే కవిజనసంజీవని, కవిలోకసంజీవని, కవిసంజీవని యని నామాం తరములు గలవు. ఇందు నాలుగు ప్రకరణములు గలవు. 1 యతిప్రాసప్రకరణము, 2 శబ్దప్రకరణము, 3 సమాసప్రకరణము, 4 సంధిప్రకరణము. 'ప్రథమ తరంగము' పుస్తకమునందు సగముకంటె నధికము. మిగిలిన మూఁడును నత్యల్పములు. ప్రాచీన లాక్షణికులు గనిపట్టిన లక్షణములనే యక్కడక్కడి లక్ష్యములతో నొసం గెను. ''శాబ్దిక స్తవనీయ కైయట ముఖ్య శబ్దవిద్యానిరూఢి'' ''కవిస్తోమ స్తు తానేక నాటకాలంక్రియా పాటవంబు'' గలవాఁడనని చెప్పకొని యున్నాఁడు. ఈ యల్పగ్రంథమునం దాపాండిత్య ప్రయోజనమున కవకాశ మంతగాఁ గనుపట్టదు. ఇతఁడు ఆముక్తమాల్యద నుండియు, మనుచరిత్రమునుండియు ననేక లక్ష్యముల నొసంగి యుండుటవలన 1550 సం॥ నకుఁ దరువాతివాఁడనక తప్పదు. అప్పకవికి ముందువాఁడు గావున 1550–1600 నడిమికాలమున నుండినవాఁ డనవచ్చును.

సర్వలక్షణ సారసంగ్రహము

క్రీ. 1740. కూచిమంచి తిమ్మకవికృతము. ఇందు మూఁడాశ్వాసములుగలవు. మూఁడవది రేఫ ఱకార నిర్ణయప్రకరణము. ద్వితీయమున ప్రాసవళినిర్ణయమును శబ్దప్రకరణమును గలవు. ఇందుఁ గొన్నిశబ్దముల స్వరూపమును నర్థవిశేషము లును వివరింపఁబడినవి. తెనుఁగుభాష స్వరూపము, వర్ణము, సంధి, విభక్తి యనుభాగములు గలవు. ఇందాయా విషయములను లక్ష్యలక్షణ సమన్వయ పూర్వకముగ నిరూపించెను. లక్ష్యములు ప్రాచీన ప్రామాణిక కవులప్రయోగ ములే యీయాయంబడినవి. ఈతఁడు క్రీ. శ. 1690–1760 వఱకును నుండెనని (శ్రీ) వీరేశలింగము పంతులుగారు వ్రాయుచున్నారు. ఈతఁ డీలక్షణగ్రంథమును మాత్రమేగాక మఱి 9 గ్రంథములను బ్రబంధాదికమును రచియించెను. 1 రాజ శేఖరవిలాసము, 2 రసికజన మనోభిరామము, 3 అచ్చతెనుఁగురామాయణము, 4 సీలాసుందరీ పరిణయము మొదలగునవి. ఈతఁడు గోదావరీ మండలమునందలి పిఠాపుర సంస్థానమునందలి కందరాడ యను గ్రామమునకుఁ గరణము. ఈతని గ్రంథములలో నెనిమిదవదగు సర్వలక్షణ సారసంగ్రహము క్రీ. శ. 1740 వ సం॥కు సరియగు శా. శక సంవత్సరము 1662 న ముగించినట్లుండే వ్రాసికొనియున్నాఁడు.

ఆంధ్రకౌముది - గణపవరపు వేంకటకవి

ఇది ఆంధ్రసాహిత్య పరిషత్తువారిచే 36 వ సంఖ్యగాఁ బ్రకటింపఁబడినది. ఇది యొక సీసమాలిక. సుమారు వేయిచరణములు గలది. సర్వలక్షణశిరోమణి యను గ్రంథమునందలి వ్యాకరణభాగ మీ గ్రంథము. ఈ సర్వలక్షణశిరోమణి లోని యొక్కొక్క (భాగమునకే) యుల్లాసమునకే భిన్నములయిన పేళ్ళుపెట్టి కవి వెలయించెను[17]. ఆంధ్రనిఘంటువు, గణయతిప్రాసలక్షణము, నిఖిల రేఫ అకార నిర్ణయపద్ధతి, షట్ప్రత్యయప్రస్తారము, అలంకారములు, కావ్యలక్షణము, రసవిచారము మొదలగు విశేషము లనేకము లీగ్రంథమునఁ జేర్పఁబడినవి. ఈ వ్యాకరణభాగమున ననేకములయిన వ్యాకరణవిషయములు పూర్వకవులును లాక్షణికులు నుదాహరించినవానినే కవి వ్రాసియున్నాఁడు. ఇతఁడు ప్రబంధరాజ వేంకటేశ్వరవిజయవిలాస మను ప్రబంధమును వ్రాసియున్నాఁడు. ఈకవి చిత్ర బంధకవిత్వములయం దసమానప్రజ్ఞకలవాఁడు.

ఈతని నివాసము గణపవరమని యుపోద్ఘాతమున వ్రాయఁబడినది. ఈతఁడు పేర్కొనిన లాక్షణికులను కవులనుబట్టి యీతఁడు 18 వ శతాబ్దమున నుండిన వాఁడని యూహింపవచ్చును. (క్రీ. శ. 1750) ఈతఁడు "కర్ణాట తుండీర చోళ పాండ్యమండలప్రముఖాఖిలమండలాఖండలదత్త" బహువిధ పారితోషికములు గలవాఁడు. ఈతఁడు విజయరంగచొక్కనాథుని కాలమున నుండినవాఁడేమో యని తోఁచుచున్నది, యని పరిషత్కృతగ్రంథ ప్రశంసాకారునియూహ.

ఆనందరంగరాట్ఛందము

కస్తూరిరంగ కవికృతము. ఇది నాలుగాశ్వాసములు గల గ్రంథము. కేవలము ఛందోవిషయములను దెలుపు నుద్దేశముతో వ్రాయఁబడినది. చతుర్థా శ్వాసమునఁ గొంతభాగము వ్యాకరణవిషయములను నిరూపించుచున్నది. "ఇతఁడు సాంబనిఘంటువు, కృష్ణార్జునసంవాద మనియెడి యైదాశ్వాసముల కావ్యమునుగూడ రచియించెను." "ఇతఁడు 1790 వ సంవత్సరప్రాంతములయందు తంజావూరు

17. శ్రీకరమ్ముగను సంస్కృతమునకును బ్రాకృతమునకునుఁ గల లక్షణములు చెప్పి తెనుఁగున నావిధమ్మున లక్షణముచేయరాకున్కి యదియు నేరంబుగాదు తొల్లిటి సుకవుల కెల్లను నను ధన్యుఁ గావించ తలఁపింతెకాని యనుచుఁ గుకవిజనాజ్ఞాన ఘోరాంధతమసముఁ బోఁగొట్టఁ గల్గు కౌముదివిధాన, నిలమున్ను తెలుఁగున నెవ్వారెఱుంగని యాంధ్రకౌముది యనునట్టికృతిని సీసమాలికగాగఁ జేసితి నిపుడున్న కవులకు రానున్నకవుల కెల్ల నుపకారముగ నిది యెపుడు నా చంద్రతారార్కమై కౌముది యటుల వెలయు. ఆంధ్రకౌముదియొక్క యవతారిక. ఇట్లు వ్రాయుట లాక్షణికుల కభ్యాసమయిపోయినదిగాఁబోలును.

సంస్థానమున నుండినవాఁడు'' అని వీరేశలింగముపంతులుగారు వ్రాయుచున్నారు. ఈతఁడు తన ఛందోగ్రంథమును ఆనందరంగపిళ్ళైగారి కంకితముచేసెను. ఈ యానందరంగపిళ్ళైయనునాతఁడు పుదుచ్చేరిలో చాలకాలము వ్రేంచివారికి 'దుభాషు'గా నుండి గౌరవకీర్తుల నెనసినవాఁడు. ఈయన (1736–1761) తన దైనికచర్యను వ్రాయుచు నాకాలమునందలి రాజచరిత్రను దేశచరిత్రమును దెలుపుచుండెను[18]. కాబట్టి యీతఁడుకూడ 18 వ శతాబ్ది రెండవభాగమున నుండిన ట్లూహింపఁదగును.

కవిసంశయ విచ్ఛేదము

అడిదము సూరకవిరచితము. ఇది వ్యాకరణవిషయము ప్రధానముగాఁ గలిగిన పద్యగ్రంథము. దీనియందు రసాది కావ్యవిచారములేదు. ఇందు మూఁడుతరంగములు గలవు. తృతీయము తద్భవప్రకరణము. కవి తద్భవములయొక్కయు వాని ప్రకృతులయొక్కయుఁ బట్టిక నొసంగెను. ధ్వనులెట్లు తద్భవములయందు మారునో సూత్రరూపమున నిరూపించెను. ఇది యెంతయును బ్రశంసార్హము. ప్రాచీనములయిన ప్రాకృత వ్యాకరణముల పద్ధతి యిందవలంబింపఁబడినది. ప్రథమద్వితీయతరంగములయందు లక్షణవిశేషములనే చాలవఱకుదాహరించి పూర్వకవులనుండి ప్రయోగముల నొసంగెను. పూర్వులు ప్రాసిన లక్షణములనే తిరిగితిరిగి వ్రాయక, తనకుఁ దోఁచిన విశేషములను మాత్రము చెప్పుట మిక్కిలి ప్రశంసనీయమగు మార్గము. ఈతనియందు స్వతంత్రతాబుద్ధి గలదు. ఈతఁడు క్రీ. శ. 1720–1780 వఱకును జీవించియుండెనని అడిదము రామారావుగారు వ్రాయుచున్నారు. ఈతఁడు విశాఖపట్టణము జిల్లాలోని విజయనగరమున కైదుమైళ్ళ దూరముననున్న 'రేగ' యను గ్రామమునకుఁ జెందినవాఁడు. ఇతఁడు చంద్రమతీపరిణయ మను నామాంతరముగల కవిజనరంజనమును జంద్రాలోకమును (భాషాంతరీకరణము) ఆంధ్రనామశేష మను నిఘంటువునుగూడ రచియించెను.[19]

మూడవజాతి గ్రంథములు

III. మూఁడవజాతికిఁ జేరినవి సూత్రరూపమున నాంధ్ర గద్యమున వ్రాయఁబడిన వ్యాకరణములు. ఇదియే తెనుఁగున కుపయోగపడెడు స్వరూపము. తెనుఁగు వ్యాకరణములు సంస్కృతమున రచియింపఁబడినవి తద్భాషానభిజ్ఞులకు నిరుపయోగములు. తెనుఁగునకుఁ బ్రాధాన్యము గలుగు కొలఁదిని వానికిఁ బ్రచారము

18. Dairy of Anandaranga Pillai by C. S. Srinivasachari.

19. అడిదము. సూరకవి పుట 7. అడిదము రామారావుగారి ప్రచురణము.

తగ్గిపోవుచున్నది. పద్యము గణబద్ధ మగుటవలన పాదపూరణాదికమునకుఁ బొల్లు పదములు వేయుటయుఁ గొన్నిస్థలములయం దర్థవైశద్యమును శబ్దసౌలభ్యమును దొలఁగిపోవుటయు సంభవింపక తప్పదు. ఈస్థితి యర్థబోధకును స్పష్టతకును బ్రతిబంధకము గాఁబట్టి పద్యవ్యాకరణములు హృద్యములుగాని యనవద్యములుగాని గాకుండెను. కాఁబట్టి పయిరూపమే తెనుఁగునకు శరణ్యమును గణ్యమును నయి యున్నది. ఈ పద్ధతిని వ్రాయంబడిన గ్రంథములలో నాద్యమును బ్రధానమును బాలవ్యాకరణము.

బాల వ్యాకరణము

ఇది చిన్నయసూరిగారిచే వ్రాయంబడిన గ్రంథము. ఈయననుగుఱించి యింతకుముందే వ్రాసియున్నాను. నేటి యాంధ్రవ్యాకరణ రచనాపద్ధతికిఁ బితామహుఁడితఁడే. పయినిఁ జెప్పఁబడినట్లు తెనుఁగు గద్యమున సూత్రరూపమున వ్రాయంబడుటవలన మాత్రమేగాక, సూత్రముల సౌష్ఠవమునను, గ్రంథ గౌరవమునను బాలవ్యాకరణ మనంతర వ్యాకరణముల కెల్లను బునాదియైనది. దానికిఁ బ్రచారమును బ్రామాణ్యమును నేర్పడినవి. ఈయనకు ముందుండిన చింతామణిని కారికలనుగూడఁ జక్కఁగా నీయన యుపయోగ పఱుచుకొనెను. తక్కిన గ్రంథముల మాట చెప్పనక్కఱలేదు. ఇది మిక్కిలి సుప్రసిద్ధమగుటచే దీనిని గూర్చి విశేషము వ్రాయలేదు. చిన్నయసూరిగారు వ్రాసిన యాంధ్రశబ్దానుశాసనము అను గద్యసూత్రాంధ్ర వ్యాకరణమును, బద్యాంధ్ర వ్యాకరణమును, గలవు. అవి పరిషత్పత్రికాధిపతులచేఁ బ్రచురింపఁబడినవి.

ప్రౌఢవ్యాకరణము

ఇది శబ్దరత్నాకరమును వ్రాసి కీర్తిగడించిన శ్రీ బహుజనపల్లి సీతారామాచార్యులుగారిచే రచియింపఁబడినది. వీరు మదరాసులోని గవర్నమెంటు నార్మలుస్కూలులోఁ బండితులుగాఁ బనిచేసిరి. వీరిచే వ్రాయంబడిన శబ్దరత్నాకరము చెన్నపట్టణపు దేశభాషాగ్రంథకరణసభవారిచే 1912 వ సం॥న ముద్రించి ప్రచురింపఁబడెను. అంతకుముందు చాలకాలమునకే యీనిఘంటువు పూర్తియయి యుండవలెను. ఈ గ్రంథము వ్రాసినతరువాతనే వీరు ప్రౌఢవ్యాకరణమును వ్రాసిరని వీరిగ్రంథపీఠికనుబట్టి తెలియును. వయసు వీరికి అఱువదిచాటినతరువాత వ్రాసినగ్రంథ మియ్యది. "తుదకిప్పుడు తద్భారతాదిగ్రంథపరిశోధనంబుచే దొరకిన విశేషలక్షణప్రయోగముల నేర్చి కూర్చి త్రిలింగ లక్షణశేషంబను నొక యపూర్వవ్యాకరణమును దీని వ్రాసితిని, ఇందలి లక్షణము లసాధారణములనియు నియ్యది విద్యార్థుల కత్యంతోపకారకమనియు మంచిమనసుతోఁ బరికించువారి

కెల్ల జక్కగా దెల్లము కాగలదు.'' ఈ గ్రంథమునుగూర్చి వీరు వ్రాసికొనిన దెంతయు సత్యము. బాలవ్యాకరణముయొక్క ప్రయోజనమును ప్రామాణికత్వ మును గ్రహించి యందు గతార్థమయిన దానిని విడిచి దానికి సవరణరూపముగా నీగ్రంథమును వ్రాసిరి. ఇం దనేకములయిన లక్షణవిశేషములు కూర్పఁబడి యున్నవి. బాలవ్యాకరణముచేత సాధింపరానివియును, భారతాదిగ్రంథములలోఁ గల విశేషప్రయోగములును నిందు సంగ్రహింపఁబడినవి. చింతామణికిని గారి కలకును నెట్టిసంబంధము గలదో యట్టిసంబంధమే యీ రెండువ్యాకరణములకుఁ గలదు. దీనికిఁ ద్రిలింగలక్షణశేష మను పేరు పెట్టుటలోనే యిది శేషగ్రంథమనుట నిశ్చితము. సీతారామాచార్యులుగారును చిన్నయసూరిగారును సమకాలికులును నేకపత్తనవాసులును నయియుండిరి. సూరిగారినిగుఱించి యనేకప్రశంసావాక్యము లను ఆచార్యులుగారు వ్రాసిరి.

బాలవ్యాకరణ గుప్తార్థప్రకాశిక

ఇది కల్లూరి వేంకట్రామశాస్త్రిగారిచే వ్రాయంబడిన విపులమయిన వ్యాఖ్య. ఇం దనేకవిశేషములు సంగ్రహింపఁబడి, సంస్కృతవ్యాకరణ మర్యాదలు ప్రయోగములు సమన్వయింపఁబడినవి. వీరిపాండిత్యమును బరిశ్రమయుఁ బాఠకుల కెల్ల విశదముగాక తప్పదు.

శ్రీ వీరేశలింగముపంతులుగారు వ్రాసిన సంగ్రహవ్యాకరణమును, వావిలి కొలను సుబ్బారావుగారు వ్రాసిన సులభవ్యాకరణమును, తా. వెంకయ్య వ్యాకర ణమును, కుప్పణ్ణయ్యంగారిచే వ్రాయంబడిన సర్వలక్షణసారసంగ్రహమును ఇంక ననేకములు గలవుగాని గ్రంథవిస్తరభీతిచేత వాని నుదాహరింపలేదు. ఇప్పటికి వ్యాకరణ రచనాక్రమమునకు ముఖ్యపద్ధతిగా నేర్పడిన గద్యాంధ్రవ్యాకరణములలో బాలప్రౌఢములు ముఖ్యములేగాక నిరుపమానంబులును ప్రామాణికంబులును నగుటచేతను వానికే యధికప్రచారము కలిగియుండుటను వానినిమాత్రము ముఖ్యముగా నుదాహరించితినిగాని యితరవ్యాకరణములుగూడ నక్కడక్కడఁ గ్వాచిత్కముగా నుదాహరింపంబడును. నవ్యులువ్రాసిన యనేకవ్యాకరణములను బేర్కొనుట కిచట తావులేదు. కారణ మేమనఁగా పయిచరిత్రము అభివృద్ధి యొక్క మార్గమును సూచించునదిగాని సర్వస్వముగాదు.

IV. నాలుగవజాతి వాంగ్లభాషయందు ఆంధ్రభాషాధ్యేతల కొఱకయి వ్రాయంబడినవి. ఆంగ్లేయులు మనదేశమునకు వచ్చి మనభాషను పఠించుటకొఱకు యత్నము చేయఁగా నట్టివారి సదుపాయముకొఱకు వ్రాసిన గ్రంథములగుట నవి యీ భాషయందే కలవు. ప్రప్రథమమున సివిలు సర్వీసు ఉద్యోగియగు ఎ. డి.

కాంబెలుదొరగారు 1816 వ సం॥ న నొక తెనుఁగు వ్యాకరణమును దరువాత 1817 వ సం॥న మామిడి వెంకయ్యగారి సాయమున సి. పి. బ్రౌనుదొరగా రొక వ్యాకరణమును, ఆర్డెను దొరగారు 1873 వ సం॥న నొక వ్యాకరణమునువ్రాసిరి. దేశమునందలి తెనుఁగు పండితుల కియ్యవి యుపయోగకరములు గాకున్నను వ్యాకరణచరిత్ర విషయమున వీనికి మిక్కిలి ప్రాముఖ్యము గలదు.

ఈ గ్రంథములు వ్రాసినవారాంగ్లభాషావేత్తలు. ఆంగ్ల వ్యాకరణ జ్ఞానము కలిగిన పరిణతబుద్ధు లయిన వారికొఱకు ఈ గ్రంథములను వ్రాసియున్నారు. సంస్కృతాంధ్రభాషలయొక్క సంబంధము నెఱుఁగక హైందవ నాగరకతతోను శాస్త్రీయాభిప్రాయములతోడను నియత సంబంధములేక యాంగ్ల దేశమునఁ బెఱిగిన యాంగ్ల వ్యాకరణ ప్రణాళిక ననుసరించి యీ గ్రంథములు వ్రాయఁబడియుండుటచే నొక భాషాపద్ధతి యింకొకభాష కెట్లు సరిపడునో యెట్లు సరిపడదో తెలిసికొనుటకు సాయపడుచున్నవి. ఇందలి పారిభాషికపదములు వాక్య విభజనము పదపదార్థ వివేకము మొదలగునవి మిక్కిలి నవ్యమార్గము ననుసరించి యుండును.

V. ఇతర ద్రావిడభాషా జ్ఞానమువలనను చరిత్ర జ్ఞానముతోఁగూడిన రూపపరిణామ వివేకమునను వ్రాయంబడిన వ్యాకరణము లీజాతికిఁ జేరినవి. ఈరీతిని వ్యాకరణములు వ్రాయుటగాని ప్రయత్నము సాగించుటగాని ఆంగ్లమునందలి భాషాచరిత్రను బోధించు గ్రంథములయొక్క సంస్కారమువలననే కలిగినది. పాశ్చాత్యులకు హిందూదేశముతోడి సంపర్కమువలన సంస్కృత భాషాజ్ఞాన మలవడినది. దానివలన నైరోపీయ భాషలకును సంస్కృతమునకునుగల సంబంధము బోధపడి భాషాసంబంధ నిర్ణాయకశాస్త్రమొకటి క్రొత్తగా బయలెల్లడలినది. అట్లు బయలుదేరుటవలనఁ బ్రపంచమునన్న భాషలన్నియుఁ గొన్నికుటుంబములుగా విభజింపఁబడుటయు, భాష కాలక్రమమున మాఱుచుండునని తెలియుటయు జరిగినది. ఆ సంస్కారముగలిగి యనేక భాషలును వ్యాకరణములును నెఱింగిన కొందఱు పండితులు క్రైస్తవ మతబోధనకై యీ దేశమునకువచ్చి తెనుఁగు మొదలగు దేశభాషలను దేశీయ పండిత సాహాయ్యమునఁ బఠించుట యేర్పడినది. వారును వారివంటి యితరులును బహుభాషా సంబంధ బోధకములయిన వ్యాకరణములను వ్రాయుట ప్రారంభమయినది. అందు ద్రావిడ భాషలకుఁ గల సంబంధమును గనిపెట్టి యవియన్నియును ఏకభాషాజాతములని నిర్ణయించి ద్రావిడభాషా సామాన్యమునకు వ్యాకరణమును మొట్టమొదట బిషప్ కాల్డ్వెల్లుగారు 1856 వ సంవత్సరమున నాంగ్లమున వ్రాసి ప్రచురించిరి. తిరిగి పెంచి వ్రాసి 1875 లో

ముద్రించిరి. 1913 వ సంవత్సరమున నయ్యది తిరిగి ముద్రింపఁబడినది. ఆ మహా గ్రంథమే యిప్పటికిని ద్రావిడభాషల విషయమున ప్రమాణము. ఈ శాస్త్రము పట్టపరీక్షకుఁ బాఠ్య మగుటచే దీనికి నాంధ్రదేశమున నధ్యేతలును గొంత ప్రచారమును గలదు. ఈ గ్రంథమునఁ దెనుఁగు వ్యాకరణ మితర ద్రావిడభాషా వ్యాకరణములతోఁ బోల్పఁబడి వ్యాఖ్యానము చేయఁబడినది. కాల్డ్వెల్లుగారికి అరవ మున గొప్ప పాండిత్యమును తెనుఁగు మొదలగువానిలో నంతకంటెఁ గొంత తక్కువ పాండిత్యమును గలదు. అనేకభాషల వ్యాకరణముల నెటింగి జ్ఞానవైశాల్యము గలిగించుకొనిన పండితుల కాయాభాషలలో నొక్కదానియందే పరిశ్రమ సల్పిన వారివలెఁగాక తత్తల్లేశ విషయిక విజ్ఞానమునఁ గొంతలోటు కనుపట్టవచ్చును. అది సహజమేగాక యనివార్యమును. కొన్ని సందర్భములను బూరపాట్లనుగూడ సంభవింపవచ్చును గాని యవి క్రమక్రమమునఁ దొలఁగింపఁదగినవియే. అంతమాత్ర మున వ్రాసినవారి జ్ఞానమున కొకదొసఁగు పొసగదు.

ఇఁక నిట్టి వ్యాకరణములను వ్రాయుట పరిశోధన విషయము. ఆపరిశోధన కధికారము వలయునన్న సంస్కృతాంధ్ర తమిళ కర్ణాట మలయాళభాషలయందు మంచిజ్ఞానము కావలయును. అందు సంస్కృతాంధ్రములయందు అధికమయిన ప్రవేశము గలుగవలయును. పయిగా నాంగ్లభాషయందు నేర్పు మాత్రమేగాక యా భాషయొక్క పరిణతిని దెలిసికొనిన భాషాశాస్త్రజ్ఞానము గావలయును. ఇన్ని నేర్చుకొనిన తరువాతఁ బ్రతిభయుఁ బరిశోధనయందలి యనివార్యమయిన యిచ్ఛయుఁ గలిగినఁగాని యీ గ్రంథము వ్రాయుటకు వీలుపడదు. భారతీయ విజ్ఞాన విషయమునను అందును ద్రావిడభాషా విషయికముగఁ బరిశ్రమచేయు ప్రతిభావంతు లత్యల్పసంఖ్యాకు లగుట నీజాతిగ్రంథములు బయలుదేఱుట కవకాశము చాలతక్కువ. ఏవియయిన బయలుదేరినచో నయ్యవి యపసిద్ధాంతముల కును అప్రమాణములయిన వాక్యములకును దావలమగుచుండుటలో వింతలేదు. సాధారణముగా నాంధ్రదేశస్థులు కితర ద్రావిడభాషలు నేర్చుట కవకాశములు తక్కువగా నుండుట, బుద్ధిమంతులును సమర్థులును ధనగౌరవ సాధకములయిన విద్యాంతరములను వృత్త్యంతరములను ననుసరించుటయు నీయవస్థకుఁ గారణ మయినది. అనేకములయిన శ్రమలకోర్చి భాషాభిమానమే ప్రధానముగాఁ బనిచేసి ప్రతిఫలము నపేక్షింపక తమగ్రంథములను తెనుఁగువారికిఁ బ్రసాదించిన యీ క్రిందివారి ప్రయత్నములు తప్పక ప్రశంసింపఁదగినవి. వీరు వ్రాసిన తెనుఁగు గ్రంథములు మాత్రమే భాషావిషయమున పేర్కొనంబడును.

i. శ్రీయుతులు కోరాడ రామకృష్ణయ్య పంతులుగారు. వీరు మదరాసు విశ్వకలా పరిషత్తులో చాలకాలము పనిచేసి భాషావిషయమున గ్రంథములు

ప్రచురించిరి. "సంధి" యను నామమున ఆంధ్రభాషాసంధి నియమముల చారిత్రక పరిశీలనము విపులముగాఁ జేయఁబడినది. గ్రంథము 160 పుటలు. ద్రావిడభాషా సమానపదములు (Dravidian Cognates) అనుపేర పయిభాషలలోని సమానపదములను ఏర్చి కూర్చి ప్రకటించిరి. ఇది మిక్కిలి యుపయోగకరము. వీరి గ్రంథములు ప్రశంసనీయములు, ప్రామాణికములు.

ii. శ్రీయుతులు చిలుకూరి నారాయణరావుగారు—ఆంధ్రభాషా చరిత్ర మనుపేర రెండు సంపుటములు గల మహాగ్రంథమును ఆంధ్రవిశ్వకళాపరిషత్తు వారి యాజమాన్యమునఁ బ్రచురించిరి. ఇందాంధ్రభాష "సంస్కృత ప్రాకృతజన్య" మనుటకు తాము సేకరించిన సాక్ష్యము నంతటిని ఒకచోఁ జూపియున్నారు. అనేకములయిన ప్రాచీనాంధ్ర గ్రంథములనుండి ప్రయోగములను లెక్కకు మిక్కిలిగా నొసగియున్నారు. వారి గురువుగారయిన "శ్రీగిడుగు రామమూర్తిపంతులు గారు వాఙ్మయమునుండి గుర్తించుకొనియుండిన యనేక ప్రయోగముల నుపయోగించుకొన్నారు." ఇట్లు మహోపకారకమయిన విషయములను సేకరించి యాంధ్రుల కృతజ్ఞతకుఁ బాత్రులయిన వీరిని తప్పక యభినందించుచున్నాను. కాని యీ గ్రంథమునందలి ప్రధానప్రణాళికతోగాని సిద్ధాంతముతోగాని ఐక్యభావమును జూపింపఁ జాలనందులకు మాత్రము చింతిల్లుచున్నాను.

iii. బ్రహ్మశ్రీ వఝుల చినసీతారామస్వామిశాస్త్రిగారు వైయాకరణ పారిజాత మనుపేర ఆంధ్రవిశ్వకళాపరిషత్తు ప్రచురణముగా వెలయించిరి. చింతామణి కారికావళుల కియ్యది విపులమయిన వ్యాఖ్య. మొదటి కొన్ని సూత్రములకు మాత్రమే 560 పుటల గ్రంథమయినది. 'అద్దంత్యస్తాలవ్యః' ఇత్యాది సూత్రము వఱకును 'ప్రాకృతే తద్భవేచాపి' యను కారిక వఱకును వ్యాఖ్యానము చేయఁబడినది. అనేక విషయములు సంస్కృతప్రాకృత తమిళాది వ్యాకరణములనుండి యుద్ధృతములయి సంగ్రహింపఁ బడినవి. శేష అకార విషయమునను అనుస్వార సందర్భమునను, ధ్వనిప్రపంచమునను, తద్భవ ప్రకరణమునను అనేక విషయములను గ్రహించి అరవకర్ణాట మలయాళ భాషలలోనుండి యుదాహరణములను నిరూపించిరి. ఇది మిక్కిలి యుపయోగకరమయిన ప్రామాణిక గ్రంథము.

iv. ద్రావిడ భాషలు అనుపేర 150 పుటలు మాత్రము గలిగిన చిన్న పుస్తకము ద్రావిడభాషలకు వ్యాకరణాదికమునఁగల సంబంధము బోధపడుటకును, వానికి సంస్కృత ప్రాకృత భాషాజన్యత లేదనుటకును, కలాపరిషత్తులలోని విద్యార్థులకొఱకు నాచే వ్రాయఁబడి వాడుకలోనున్నది. పయి మువ్వురు గ్రంథకర్తలయొక్క గ్రంథములలోనుండి గ్రహింపఁబడిన విషయముల నన్నిటిని అక్కడక్కడగు గుర్తించితిని.

"తెనుఁగు వ్యాకరణములలోని సంస్కృత వ్యాకరణానుకరణము"

వివిధజాతుల స్వభావము

నేఁడు ప్రచారములోఁగల వ్యాకరణములయొక్క స్వరూప స్వభావాదులను దిఙ్మాత్రముగా నుదాహరించిన తరువాత వానిలోని సంస్కృతాది వ్యాకరణానుకరణములు క్రింద నిరూపింపఁబడుచున్నవి.

పయిని జూపింపఁబడిన యయిదు జాతులలోనున్న మొదటి మూఁడును స్వరూపమునందుఁగల భేదమాత్రము నుద్దేశించి వేర్వేఱుగా నిరూపింపఁబడినవిగాని వాని విషయమునందుఁగాని తద్విభజనములోఁగాని భేద మంతగాలేనివి. అన్నియు సంస్కృతవ్యాకరణచ్ఛాయలుగానే యుండినవి. ఇట్టి యనుకరణ మెట్లు సంభవించెనో నన్నయకుఁ బూర్వమును సమకాలికమునయిన యవస్థలోఁ గొంత నిరూపించితిని. అందు ముఖ్యముగా వ్యాకరణ పూర్వావస్థయే నిరూపింపఁబడినదిగాని యది వ్రాయఁబడిన క్రమముగాని తదనంతరావస్థగాని నిరూపింపఁబడలేదు.

ఈ వ్యాకరణము లన్నిటిలోఁ జింతామణియే ప్రథమమని చెప్పితినిగదా! తత్కర్తకు సంస్కృతవ్యాకరణ పాండిత్యముండినదనుట నిర్వివాదము. భావములను చిత్రించుటకు భాష యెట్లుపకరణమో యట్లే శాస్త్రనిర్మాణమునకును తద్విచారమునకును బునాది పారిభాషికపదములును పదార్థవర్గీకరణమును నై యున్నవనుట నిర్వివాదము. అట్టిది జరిగినఁగాని శాస్త్రరచన కవకాశములేదు. అనఁగానీ క్రింది యుదాహరణమువలన స్పష్టపఱుచుచున్నాను. వైద్యశాస్త్రమును రచియింపవలెనని వ్యాధులపేళ్లు వాని లక్షణములు, ఓషధుల స్వభావము స్వరూపము మనసునందు స్థిరపడవలె. వానికిఁగల సంబంధమును, నివారక నివార్యభావరూపమున నున్నదానిని గుఱించిన కల్పనలు, విచారణ, పూర్వపక్ష సిద్ధాంతములు మొదలగునవి యేర్పడి శాస్త్రము పెరుగును. అట్లే తర్కశాస్త్రమున మొదట పదార్థవిభజనము జరిగిన తరువాత లక్షణాది నిరూపణమును సంబంధవిశేష విచారమును జరుపఁబడును. కాఁబట్టి యేశాస్త్రమునకైనను కొన్నిమూల సిద్ధాంతము లేర్పడకముందు శాస్త్రము పెరుగదు. అట్లాంధ్రవ్యాకరణము పెరుగవలెనన్నచో, తెనుఁగుభాషను విభజింపవలయుననన్నచో, మూలభావము లెచ్చటినుండి రావలెను. స్వతస్సిద్ధముగా నాభాషను మాటాడు జాతియొక్క యూన్నత్యమువలన, నాగరకతా ప్రభావమువలన, అందలి మేధావుల బుద్ధిశక్తివలన, వారి విభజన సామర్థ్యమువలన స్వాభావికముగా నేర్పడి, విషయము ననుస

రించి పెరుగవలయును. అట్టి యవకాశము తెనుఁగుమాత్రము నాకువారికి లేదని ముందే నిరూపించితిని. ఒక్క యుదాహరణము నేటిస్థితినుండి గ్రహించునది. పాశ్చాత్యనాగరకతతో మనకు సంబంధము కలిగినది. ఆ నాగరకతవలనఁ గలిగిన యనేక శాస్త్రములను మనవారు నేర్చుకొనుచున్నారు. భౌతికశాస్త్రము (Physics) రసాయనశాస్త్రము (Chemistry) మొదలగునవి నేర్చుకొనునప్పు డా శాస్త్రములయందలి మూలసిద్ధాంతములను నేర్చుకొని వానిమూలముననే జ్ఞానాభివృద్ధిని జేసికొనుచున్నాము గదా! అంతేకాని హైందవుల ఫిజిక్సుగాని కెమిస్ట్రీగాని మనము క్రొత్తగా సృజించుటలేదు. అట్లే నాటిపండితులును జేసియుండవచ్చును. స్వతంత్రమయిన పదపదార్థవిభజన, వాక్యవర్గీకరణము మొదలయినవి కలుగలేదు. కలుగుట కవకాశములులేవు. కాఁబట్టి సంస్కృత వ్యాకరణమందలి పారిభాషిక పదములు, మూల సిద్ధాంతములు, వాక్యవిభజనము మొదలగువానినే గ్రహించి తెనుఁగునకుఁ బట్టించిరి. ఆ పద్ధతియే చింతామణిచే నారంభింపఁబడి మొదటి మూఁడుజాతుల గ్రంథముల వారిచేతను ననుసరింపఁబడినది. కాఁబట్టి వానిపద్ధతి యే మనఁగా వారు చదివిన సంస్కృత వ్యాకరణము చొప్పునఁ దెనుఁగును విభజించుటయేగాని వేఱుగాదు. అట్లు విభజించుటయందు వా రెంతవఱకుఁ గృతకృత్యులయిరి? ఎంతవఱ కాయనుసరణము తెనుఁగునకు సరిపడును? ఎంతవఱకు సరిపడలేదు? ఎంతవఱకు సరిపడకున్నను మొదటఁ బ్రవేశపెట్టఁబడినది గావున నా వర్గీకరణము ననుసరించి భాషయును, వ్యాకరణమును బెరిగినవి? ఎంతవఱకు సరిపడక యంతప్రాయముగానున్న దీ యనుసరణము? ఈ విషయముల విచారణయే వీలయినంతవఱ కీ ప్రకరణమునఁ జేయఁబడును. తిరిగి ముందుఁ రాబోవు ప్రకరణములయం దీ విచారణమే చేయవలసివచ్చుచుండును గావునఁ గొన్ని సూచనామాత్రముగాను గొన్ని యసంపూర్ణముగా నుండును.

ఇఁక నాలుగైదుజాతుల గ్రంథములలోఁ గొంత వైలక్షణ్యము గలదు. నాలుగవజాతి గ్రంథములలో నాంగ్ల వ్యాకరణము ననుసరించియే విభజన జరిగినది. అనఁగా నందలి పరిభాషయు నందలి మూలసిద్ధాంతములు నిందుఁ బ్రవేశపెట్టి రచన చేసిరని భావము. ఐదవజాతి గ్రంథములయందు సంస్కృత సంబంధముగాని సంస్కృతమునుండి తేఁబడి తెనుఁగునఁ బ్రవేశపెట్టఁబడిన వ్యాకరణమర్యాదనుగాని త్యజింపకయే వీలయిన స్థలములయందును నవసరములయిన చోట్లను నింకను నధికమయిన సంస్కృతవ్యాకరణ విచారణయు నితర ద్రావిడ భాషలయొక్క పోలికయు నాంగ్లవ్యాకరణ భావములును జేర్పఁబడి కొంతవఱకుఁ జరిత్రాత్మకముగ వ్రాయుటకుఁ బ్రయత్నములు జరిగినవి.

1 గ్రంథరచనా క్రమము 2 సంజ్ఞలు 3 రూపనిష్పాదనప్రక్రియ 4 సూత్ర ములు అను నాలుగు విభాగములయందును బయి యనుసరణము వివరింపఁబడును.

i గ్రంథరచనాక్రమము

అనఁగా విషయ విభజన మిందుఁ బరిశీలింపవలసినది. చింతామణి యందు సంజ్ఞాసంధ్య జంత హలంత క్రియా పరిచ్ఛేదంబులు నిరూపింప నగును. కావుననే బాలసరస్వతీయమునను, అహోబలపండితీయమునను గద్యల యందుఁ బయి విభజనమే యనుసరింపఁబడినది. ఇది పాణినీయ శాస్త్రప్రద్ధతియే. అందలి పరిభాష, సంధి, అజంతము, హలంతము, స్త్రీప్రత్యయము, విభక్త్యర్థము, సమాసము, తద్ధితము, తిజన్తము, కృదన్తము మొదలగు వరుసయే యిం దనుస రింపఁబడినదనుట స్పష్టము. బాలవ్యాకరణమున సంజ్ఞ, సంధి, తత్సమము, ఆచ్చికము, కారకము, సమాసము, తద్ధితము, క్రియ, కృదంతము, ప్రకీర్ణము అను పరిచ్ఛేదములు చేయంబడినవి. ఇది చింతామణి విభజనముకంటె విశాలతరము. అజంత హలంత పరిచ్ఛేదములకంటె తత్సమాచ్చికము లను విభజనము బాగుగా నుండుటయేగాక తెనుఁగునకు సరిపడినది. తెనుఁగు శబ్దములయొక్క హలంతత ప్రాచీనకాలమునకే అనఁగా నన్నయనాటికే పోయినదని యూహింపవచ్చును. సంస్కృతమునందుండు వణిజ్, వాచ్, రుష్ వంటి హలంతశబ్దములు తెనుఁగునలేవు. తత్సమశబ్దములకును ఆచ్చికశబ్దములకును భేదముండుటవలన నట్టి విభజనము చిన్నయ యవలంబించెను. నన్నయ్య విచారణమునందలి ప్రాథాన్యము తత్సమశబ్దములకు మాత్రమే గావున నందజంత హలంత భేదమాత్రము పాటింపఁబడినది. చింతామణి తత్సమశబ్దసాధన ప్రధానమను సిద్ధాంతము నింతకు ముందే యుదాహరించితిని. కారక, సమాస, తద్ధిత, కృదంత, ప్రకీర్ణ పరిచ్ఛే దంబులు చింతామణికంటె బాలవ్యాకరణమున నధికములు. ఈ పరిచ్ఛేదములు చిన్నయ వ్యాకరణమునఁ బెరుగుట నన్నయ విధానముయొక్క పూర్ణపరిణామమే. నడుమనుండిన యహోబలపండితీయాది గ్రంథములయందలి విచారణయొక్క ఫలితమే యిది. కొంత విభక్త్యర్థ విచారము చింతామణియందే కలదు. అట్టి దానిని మఱింత యధికముగాఁ బెంచి కారకప్రకరణ మనుపేర చిన్నయ దన వ్యాకరణమున వెలయించెను. సమాసప్రకరణము గూడ హలంత ప్రకరణమునసే యంతర్భూత మయిపోయినది చింతామణియందు. బాలవ్యాకరణమున నయ్యది వేఱు ప్రకరణమయి విశాలమయినది. కృత్తద్ధిత పరిచ్ఛేదములలోఁ జింతామణిలో లేని యనేకవిషయము లుండుటఁజేసియు నందు సంస్కృత వ్యాకరణమునందలి రూప నిష్పాదనప్రక్రియయే యనుసరింపఁబడుటయు స్పష్టముగాఁ గనిపెట్టనగును.

ఆయా పరిచ్ఛేదములయందలి విషయ రచనాక్రమముగూడ సంస్కృత వ్యాకరణము ననుసరించినదిగానే యున్నది. పాణినీయమున మొదట మాహేశ్వర సూత్రంబులు పేర్కొనంబడియుండుటచేఁ గాబోలు బాలవ్యాకరణమునందును మొదట సంస్కృతమునకు వర్ణంబు లేబది. యని వర్ణసమామ్నాయముతోడనే ప్రారంభింపఁబడినది. ఒక్క విషయమును బరిశీలించునది. ఆంగ్లవ్యాకరణములను మనము చదువుచునే యున్నాము. ఒక్కదానియందైనను మొదట నాంగ్లమున కక్షరము లిరువదియాఱనియు నాధ్వను లిన్నియనియును విచారణము రాదేల. తెనుఁగున నిట్లే యుండుటకు సంస్కృతానుసరణమే హేతువు. ఆంగ్లభాషా ప్రాధాన్యము దేశమున వెలసిన తరువాత వ్రాయంబడిన కొన్ని వ్యాకరణములం దీపద్ధతి మారిపోయినది. సి. కుప్పణ్ణయ్యంగారిచే వ్రాయఁబడి సర్వలక్షణ సారసంగ్రహ మనుపేర 1878వ సంవత్సరమునఁ బ్రచురింపఁబడిన పుస్తకములో మొదట (Classification of words) శబ్దస్వరూప నిరూపణము అను విషయము ప్రారంభింపఁ బడినది. ఆంధ్రభాషయందలి పదంబులు పదునొకండు విధంబులు అని మొదటి సూత్రము. ఆంగ్లవ్యాకరణమునందున్న Article, Interjection మొదలగు పదము లకు 'ఉపపదము' 'ఆశ్చర్యార్థకము' అను సంజ్ఞ లాంగ్లవ్యాకరణము ననుసరించి కల్పింపఁబడినవి. ప్రౌఢవ్యాకరణమునందుఁ దుదిని వాక్యపరిచ్ఛేదము అను నొక ప్రకరణము వ్రాయఁబడినది. దీనియందలి విషయము చాలవఱకు సంస్కృత వ్యాకరణముల ననుసరించి వ్రాయఁబడినదే యయినను ఈ వాక్యవిచారణము దానికి లక్షణము మొదలగునవి తెనుఁగు వ్యాకరణమునఁ బ్రవేశపెట్టఁబడుట, తమ కాలమున నాంగ్లపాఠశాలలో బోధింపఁబడు నాంగ్ల వ్యాకరణమునఁదలి వాక్య విచారణమును జూచియేయనుట నిస్సంశయము. ఇట్లే కుప్పణ్ణయ్యంగారి వ్యాకర ణమునందును 6వ ప్రకరణము వాక్యమే విషయముగాఁ గలది. ఇం దీప్రకరణ ప్రవేశము మాత్రమేగాక యిందలి విభజనముగూడఁ గేవల మాంగ్లవ్యాకరణాను సరణమేగాని వేఱుగాదు. ఇట్లే పయివ్యాకరణములలో 'వ్రాతయందలి గుఱు తులు' వాక్యవిరామ చిహ్నములు (Punctuation marks) గ్రహింపఁబడెను. ఇది కేవ లాంగ్లానుసరణమేగాని వేఱుగాదు. వావిలకొలను సుబ్బారావుగారి సులభవ్యాకరణమునందును, వీరేశలింగము పంతులువారి సంగ్రహ వ్యాకరణమునందును వాక్యపరిచ్ఛేదము గలదు. వీరందఱును నాంగ్లపాఠశాల లలోఁ బనిచేసిన తెనుఁగుపండితులు గావున నా భాషాసంస్కారము తప్పక కను పట్టుచునే యుండును వారి గ్రంథములయందు.

నన్నయాథర్వణుల గ్రంథములయందు సూత్రములు మాత్రమే గనుట్టును కాని వాని వివరణముగాని యుదాహరణములుగాని కనుపట్టవు. ఇది పాణిని

సూత్రములను వరరుచి వార్తికములను ననుసరించినవి గావున నా పద్ధతినే వ్రాయఁ బడినవి. తరువాతఁ బయలుదేరిన యహోబలపండితీయమునఁ భాతఞ్జల మహా భాష్యపు ఫక్కిక యనుసరింపఁబడిన విపులమయిన విచారణము సలుపఁబడినది. బాలవ్యాకరణమునాఁటికి వైయాకరణ సిద్ధాంతకౌముది దేశమునందెల్లను భాత ప్రవచనాదులయందు మిక్కిలి ప్రచారములో నుండుటచేతను నద్దానికిఁ బ్రాధా న్యము గలుగుటను చిన్నయ్య యద్దానిరచన ననుసరించెను. తానే సూత్రములను వృత్తిని ఉదాహరణములను గూడ నొసంగెను. అనఁగా భిన్నకర్తలచేఁ గూర్పం బడిన సూత్రవార్తిక తతివలన భట్టోజీచేఁ రచింపఁబడిన వైయాకరణ సిద్ధాంత కౌముదియే యీతనిరచనకు మాతృకయయ్యెను. పాణినీయఫక్కినే యనుసరించి సూత్రాంధ్రవ్యాకరణమును చిన్నయసూరి సంస్కృతమునఁనే రచియించెనని యు ముందే యుదాహరించితిని. ఆంధ్రశబ్దానుశాసన మనుపేరను దెనుఁగునను బై సూత్రముల న్యాయనే సూత్రములను రచియించెను. ఈ రెండును పరిమత్పత్రికాధి కారులచేఁ బ్రచురింపఁబడినవి. చింతామణ్యాదులు బాలవ్యాకరణమున కెట్లు మార్గ దర్శకము లయినవో సాధారణముగా నవ్యసూత్రాంధ్ర వ్యాకరణములన్నిటికిని బాలవ్యాకరణ ప్రౌఢవ్యాకరణములు మూలమగుటచే నవ్వానినెల్లను విశేషముగా విమర్శించుటయందలి యవసరము కనుపట్టదు. ఆంధ్రకౌముది యనునామమునను గణపవరపు వేంకటకవి వైయాకరణ సిద్ధాంతకౌముది ననుసరించినట్లు కనుపట్టు చునే యున్నది.

ఇఁక రెండవజాతి లక్షణగ్రంథములు ముఖ్యముగా భామహుని కావ్యా లంకారము, వామనుని కావ్యాలంకార సూత్రవృత్తులు అనునవి మాత్సకలుగాఁ గలవియని ముందే తెలిపితిని. ఆరెండు గ్రంథములయందే కవితాలక్షణాదికము గాక కొంత వ్యాకరణవిచారము చేయంబడినది. ఆ వ్యాకరణ విచారము సంపూర్ణముగాదు, ఒకక్రమము ననుసరించినది కాదు, కవులకు శబ్దశుద్ధి కావల యును, దుష్టప్రయోగములు పరిహరింపవలయును, కొన్నిశబ్దములు సుప్రసిద్ధము లయిన ప్రాచీనవ్యాకరణముల సమ్మతినందకున్నను సాధువులేయనియు నయ్యవి ప్రయోగసిద్ధమయిన సాధుత్వమును బొందినవనియు నుద్దేశించి యెత్తిచూపఁ బడినవి. తెనుఁగున నుదాహరింపఁబడిన లక్షణగ్రంథములలోఁ గొన్ని యిట్లే యసంపూర్ణములయి యక్కడక్కడి కతిపయవిషయములు మాత్రము గలిగి యున్నవి. తెనుఁగువ్యాకరణ మత్యల్పమగుటచే కావ్యాలంకారచూడామణివంటి గ్రంథములయందుఁ గొంత క్రమసాపేక్షముగ గొంతసంపూర్ణత నుద్దేశించి వ్రాసియున్నట్లు తోఁచెడిని. కాని క్రమక్రమంబున సంస్కృతాలంకారిక గ్రంథ

ములవలెనే వ్యాకరణవిషయములు పరిత్యజింపఁబడి కావ్యలక్షణాదికము వేఱుగా రచియింపఁబడుచువచ్చినది.

ii సంజ్ఞలు (పారిభాషికపదములు)

ఇంతకుముం దనేకసందర్భములలోఁ బదము లెట్లు భాషనుండి యింకొక భాషలోనికి వచ్చునో సూచించితిని. పదమును దెచ్చుకొనుటకుఁగాని కల్పించుటకుఁ గాని ముందు భావము సిద్ధపడవలెను. భావము అనఁగా అర్థము మొదట బుద్ధిస్థము గానిచో పదమయొక్క ప్రయోజనముండదు. సిద్ధమయిన యర్థమును జెప్పుటయే పదమయొక్క ప్రయోజనము. కాఁబట్టి భావమును అనఁగా దెనుఁగు వ్యాకరణాదికమునందలి పదార్థవిభజనము అంతయును సంస్కృతవ్యాకరణమునుండియే తెచ్చినప్పుడు ఆయాభావములకు వాచకములయిన పదజాలమును (సంజ్ఞలను) గూడ సంస్కృతమునుండియే అనఁగా పయిభాషనుండియే గ్రహించుట సుసాధ్యమే గాక సాధారణమయినపద్ధతి. దీనికి హేతువేమనఁగా పదపదార్థములకుఁగల నియతసంబంధమే. ఒకపదమువలన నొకయర్థము బోధింపఁబడుననుట లోకమయొక్క వాడుకపయి నాధారపడియున్నది. దీనినే రూఢియని శాస్త్రజ్ఞులు చెప్పుదురు. పదములకును అర్థములకును గలసంబంధ మిట్లు రూఢము కావలయును. అట్లు రూఢమయినంగాని యాపదము శక్తముగాదు. అనఁగా నాపదమునకు నా యర్థమును బోధించుటలో శక్తిలేదు. శక్తియనఁగా పదమునకును బదార్థమునకును గల సంబంధమే. ఇదియే యర్థబోధకత. ఇదియే రూఢిపై ననఁగా జనాంగీకారము పయి, ప్రయోగబహుళతపయి నాధారపడియున్నదంటిని. ఈక్రింది యుదాహరణమును గ్రహించునది. కలెక్టరు అను పదమున్నది. ఇది యాంగ్లపదము. తెనుఁగు పదముగాదు. ఒక జిల్లాయధికారిపేరు. అట్టియధికారి అనఁగా అర్థము కల్పింపఁబడినపుడు దానికి సంజ్ఞయగు కలెక్టరు అనుపదముకూడఁ గల్పింపఁబడినది. ఆంగ్లభాష తెలిసిన యాంధ్రు లీపదము నాంగ్లములో వాడుదురు. ఆ యర్థమును దెనుఁగునఁ జెప్పవలె. దానికి వాచకమయి, శక్తమయినట్లు దమకుఁ బరిచితమయిన కలెక్టరు పదమునే వారు వాడుదురు. కాని క్రొత్తదయిన తెనుఁగుపదమును గల్పింపవలయునని వారికిఁ గోరికగాని ప్రయత్నముగాని యుండదు. వారి కాపదము శక్తమయి పరిచితమయి యుండుటయు, తెనుఁగుపదమును గల్పింపవలయు నిది యన్యభాషాపదమను విచేచన మాత్రమున వారికుండకుండుటయు, అట్టి కల్పనా శక్తి వారికి లేకుండుటయు మొదలగు ననేకములలో నొకటిగాని యన్నియుఁగాని కారణము లయియుండును. విజ్ఞులవిధానమే యిట్లుండ నజ్ఞులయనుసరణము చెప్పనక్కఱలేదుగదా! ఇట్లీ పదములు (అందుఁ ముఖ్యముగా సంజ్ఞలు, పారిభాషిక

పదములు) ఒకభాషనుండి యింకొకభాషలోనికిఁ బోవును. ఈరీతిని సంస్కృత వ్యాకరణములోని నిరర్థకసంజ్ఞలును, సార్థకసంజ్ఞలును తెనుఁగునకు సాధారణముగా సంజ్ఞామాత్రములుగానే వచ్చినవి. అట్లుగాక భావమునుమాత్రమే గ్రహించి దానికిఁ గ్రొత్తసంజ్ఞలను దేశభాషలోఁ గల్పించి యీ సంజ్ఞలను ప్రచారములోనికిఁదెచ్చి వానిని రూఢము లొనర్చుట రెండవపద్ధతి. ఈ పద్ధతియును గలదు. కాని మొదటిపద్ధతి సులభము. కేవల స్వాభావికము. రెండవది దుర్లభము, కృతకము. ఇంతియగాక రెండవపద్ధతి నవలంబించుటకుఁ గొంత స్వాతంత్ర్యము, ఆత్మప్రాధాన్యము, కొంత సారస్వతస్థితియును గలుగవలె. తత్సమపదములు సిద్ధసమాసములు నెప్పుడు తెనుఁగునఁజొచ్చి యుత్తమరచన యేర్పడినదో నాఁడే పారిభాషికపదములకును దారి నిశ్చితమయి పోయినట్లే. ఇంతియగాక వేఱొక లాభమువముగూడఁ గలదు. భాషలో నధికభాగము తత్సమమే యయినప్పుడు తత్సమపదవివరణమున కొక పరిభాషయు ఆచ్చికపదములకు వేఱొకపరిభాషయు నేర్పడుట శ్రమకు హేతువేగాక భాషాప్రవాహము లను రెండింటిని నేకముచేయక వేఱుచేయుచునే యుండును. కాఁబట్టి తెనుఁగు వైయాకరణులు సంస్కృత వ్యాకరణ పరిభాషనే గ్రహింపవలసివచ్చినది.

ఈ గ్రంథములలో మొదటిది చింతామణి. అట్టిచింతామణి, కారికలు, అహోబలపండితీయము ననుత్రితయమును బరిశీలించుటకుముందు తెనుఁగునవ్రాసిన తెనుఁగు వ్యాకరణములలోనికెల్లను నాద్యమయి, సంక్షేపస్వరూపమయిన యాంధ్రభాషాభూషణమును దిలకింతము. ఆతఁడు గ్రహించిన సంస్కృతసంజ్ఞ లీక్రింద నీయఁబడుచున్నవి.

1. సంధి 2. సమాసము 3. విభక్తి 4. క్రియ 5. అచ్చు 6. హల్లు 7. అవ్యయము 8. ప్రథమాదివిభక్తులపేళ్లు 9. సమాసములపేళ్లు 10. మాత్ర 11. అంతస్థము 12. ఊష్మము 13. భూతభవిష్యద్వర్తమానములు 14. కర్తృకరణ కర్మంబులు. ఈ పదములు తనకాలమునకుఁ జాల సుప్రసిద్ధములయి ప్రచారములో నుండుటచేతనే యాతఁడు తన చిన్నవ్యాకరణమునఁగూడ వీనిని గ్రహించెను. కర్ణాటమలయాళవ్యాకరణములుగూడ నీపద్ధతినే యవలంబించెను. కాని అరవ వ్యాకరణముమాత్రము భిన్నమార్గమునే యవలంబించినది. అరవపదములనే పయియర్థము లిచ్చునట్లు వాడిరి. ఆ పదములును ఆ భావములును అరవభాష కనాదియనియు సంస్కృతమునుండి పద మెట్లైరవు తెచ్చుకొనలేదో భావమును గూడ నట్లైరవు దెచ్చుకొనలేదని కొంద అనవచ్చును. కాని అరవవ్యాకరణము వ్రాసిన తొల్లుకాప్పియు నాదియొక్క సంస్కృత వ్యాకరణపాండిత్యమును పయి పదముల యర్థములయొక్క సమానత్వమును, విభజనప్రణాళికయును జూచినచో

సంస్కృతమునుండి భావమునుగ్రహించిరనియే యూహించుటకు వీలుపడుచున్నది. ఇంతకును అరవమునకు వ్యాకరణము ప్రాసినవాఁడగ స్త్యుఁడు. ఆతఁడు సంస్కృత భాషావ్యాకరణపండితుఁడేగదా! ఇఁక నరవపదములను బరిశీలించునది. 1 సంధి= పుణర్చి; అనఁగా కూడిక యని యర్థము. 'పుణర్' అనునది ద్రావిడధాతువు' కూడు అని యర్థము. కన్నడమున 'పొణర్' అని రూపము. మలయాళమున 'పుణరుగ' తెనుఁగున 'పొనరు' 'ఒనరు' అను రూపములనుపొంది పొందిక యను నర్థములో వాడుకలో నున్నది. 2 సమాసము=తొగై. ఇది తొగుధాతువునుండి వచ్చిన భావార్థకము. తొగు అనఁగా గుంపు కూడు, గుత్తిగట్టు అని యర్థము. 'తొంగల్' (కన్న), (మల) 'తెచ్చల్'. తెనుఁగున తొగ యనఁగా సమూహము 3 విభక్తి—ఇది సంస్కృతమునందలి 'వి' పూర్వక భజ్ ధాతువుపయి 'క్తి', యను భావార్థకప్రత్యయము. విభజనము లేక వేఱుపాటు అని యర్థము. అరవమున దీనికి 'వేట్రుమై' యని సంజ్ఞ. వేఱు అను మూలద్రావిడ ధాతువు పయి చేరిన 'మై' యను భావార్థక ప్రత్యయముతోఁ గూడి యేర్పడినది. ఈ పదముతో సమానమయిన తెనుఁగురూపము 'వేఱిమి' ఈ ధాతువు మలయాళ కన్నడములను గలదు. 4 క్రియ = వినై (మల) వినె, పని, కర్మయని యర్థము. 5 అచ్చు. ఈ పదము సంస్కృతమునఁ బాణిని యుపయోగించిన ప్రత్యాహారము వలన వచ్చినది. 'అ ఇ ఉ ణ్', 'ఋ ఌ క్', 'ఏ, ఓ, ఙ్', 'ఐ ఔ చ్' అను నాలుగు మాహేశ్వర సూత్రములను గూర్చి 'అ' మొదలు తుదినున్న 'చ్' వర్ణముతోఁ గలిపి యుచ్చరించిన అచ్=(అచ్చు) అగుచున్నది. అకారాది చకారాంతము వఱకును బై సూత్రములలోఁ గల యక్షరములని యర్థము. హల్లు అనునది కూడ హల్ అను ప్రత్యాహారమువలననే కలిగినది. దీనిని కేవలము సంజ్ఞామాత్రముగఁ దెనుఁగున వాడిరి. అచ్చునకుఁ బ్రాణమనియుఁ బేరుగలదు. ఈ పదమునకు సరియయిన పేరు అరవమునందు 'ఉయిర్'. ఇది ద్రావిడపదమే. దీనికిఁ దెనుఁగున సమానపదము ఉసురు. కన్నడమున ఉసిర్. 6. అక్లే హల్లు అను పదమునకు 'వ్యంజనము' అని సంస్కృతము. 'మెయ్' అనఁగా శరీరము అను పదము అరవము. ఈ పదము తెనుఁగు మొదలగు ద్రావిడభాష లన్నిటిలోను గలదు. ఇక్లే అరవ వ్యాకరణమున సంస్కృత పారిభాషిక పదము లన్నిటికిని ద్రావిడపదములే వాడఁబడినవి. విశాలమయిన విచారణకలిగి స్వతంత్రములయినవియు, సంస్కృతమునుండి గ్రహించి తమభాష కనుకూలముగా నమర్చుకొనిన వియునగు సంప్రదాయములును బద్ధతులును గల విశాలతమిళవ్యాకరణము క్రీస్తు పూర్వమే యరవమునకుఁ గలదు. అనఁగా నన్నయకు మూఁడు వేయి సంవత్సరములు ముందనుట భావము.

ఇంక నన్నయవాడిన సంస్కృతనామము లన్నియును వివరించుట లాభకరముగాదని చెప్పి సంస్కృత వ్యాకరణమున లేని తెనుఁగువ్యాకరణ మర్యాదలకునేర్పఱిచిన సంస్కృత సంజ్ఞలను మాత్రము పేర్కొందును. 1 వక్రః (ఎ,ఒలు) 2 వక్రతమః (ఐ, ఔ) 3 ద్రుతః (పొల్లనకారము) 4 సరళాః 5 పరుషాః 6 స్థిరాః 7 కళాః 8 ద్రుతప్రకృతయః 9 ఔపవిభక్తికాః 10 మహత్, 11 అమహత్ 12 మహతీ, 13 ఉపకృతి, పరిణతి, సంవృతి, 14 తద్ధర్మః (లకారములందు) నన్నయ ప్రాసిన వ్యాకరణము సంస్కృతముననే గావున సంస్కృతసంజ్ఞలన్నిటిని వాడుటమాత్రమేగాక తెనుఁగునకు స్వాభావికమయి సంస్కృతమునలేని తెనుఁగు స్వభావములకుఁ గూడ సంస్కృతసంజ్ఞలే యేర్పఱిచెను. అవియే తరువాతి వైయాకరణుల కందఱకును గూడ ప్రామాణికమయిన పరిభాషగా నేర్పడెను. ఈ పద్ధతినే అధర్వణాహోబలపతులును ననుసరించిరి. కావునసే అధర్వణుఁడు తన కారికలయందు 'అనుక్తస్య కార్యస్య వక్తా భవతి పాణినిః' అని యాంధ్రవ్యాకరణమునఁ జెప్పఁబడని విశేషము లన్నియును పాణినిగ్రంథమునుండి గ్రహింపవలయునని తెల్పెను. అహోబలపతి సంస్కృతములోని తర్కాలంకార మీమాంసాది శాస్త్రముల సంప్రదాయములను విచారణములను దన వ్యాఖ్యానమున నింపి వేసెను.

ఆంధ్ర కౌముదిని రచియించిన గణపవరపు వేంకటకవి సంస్కృతవ్యాకరణమున నుండిన యనేకములయిన యితర ప్రత్యయములను బద్ధతులను తెనుఁగున నిరూపించెను.

'కచటతపలకు గజడదబలగును' అనుభావమును జెప్పుటకయి యాతఁడు 'జశ్త్వరీతులు' అను నొకపదమును వాడెను. 'జశ్' అనునది 'జబగడదశ్' అను మాహేశ్వర సూత్రమునకుఁ బ్రత్యాహారము. 'జశ్త్వమనఁగా కచటతపలకు గజడదబలు వచ్చుటయని భావము. కారకప్రకరణమున కర్తృ కర్మ కరణ సంప్రదానాపాదానాధికరణము లనెడు కారకములను, స్వతంత్రకర్త, హేతుకర్త, కర్మకర్త, అభిహితకర్త, అనభిహితకర్త యను భేదములను, ఈప్సితకర్మ, అనీప్సితకర్మ, ఈప్సితానీప్సితకర్మ మొదలగుభేదములును ఇంక ననేకములయిన యూచారాది క్విప్ప్రత్యయార్థాదులును దెచ్చి తెనుఁగు నుదాహరణము లొసంగుటకుఁ బ్రయత్నించుట చాలవఱకు జరిగినది. వీని కన్నిటికిని తెనుఁగున సమన్వయము గాని ప్రవేశముగాని యనవసరము మాత్రమేగాక చదువరులకు శ్రమహేతువే యగును. క్రియా ప్రకరణమునందు సంస్కృతమునందలి దశవిధ లకారములను 'లజ్జు, లిట్టు, లుజ్జు' అనువానికిఁ గల పరస్పరభేదములు నుదాహరించెను. అద్యతనానద్యతన భేదంబులను నిరూపించు నీప్రక్రియ లౌకిక సంస్కృతమునసే నశించి

నది. తెనుఁగున నేనాఁడును లేనిది. దానిని తెనుఁగునఁ బ్రవేశపెట్టుట యేమి యును సందర్భింపదు. ఆపయిని హేతుమణ్ణిజర్థము, ధాతుమణ్ణిజర్థము, నామధాతు ప్రక్రియ, క్యజర్థము, ఆఖ్యానార్థము, భావకర్మార్థము మొదలయినవాని నన్నిటిని సోదాహరణముగ పేర్కొన యత్నించెను. అంతటితో నూరకుండక "ఈవఱకెవ్వరీ త్రోవగాననియది తెలివిడిఁజేసెదఁ దెలియుఁడింక" అనియు వ్రాసెను.

సంస్కృత వ్యాకరణమునందలి సంజ్ఞలను దెనుఁగున వాడునప్పు డా సంజ్ఞ లకు నీ వ్యాకరణమున లక్షణము వ్రాయుట యవసరము. అట్లు వ్రాయకున్నచో జదువరులకు నాసంజ్ఞలు ముందే పరిచితము లయి యుండలయును. అట్లు పరిచితము లగునా లేదాయని విచారింపక వానిని గ్రంథమందుఁ బ్రవేశపెట్టుట యుక్తముకాదు గాని యాంధ్రవ్యాకరణములం దట్లు లక్షణములు వివరింపఁబడలేదు. చిన్నయసూరి తన గ్రంథమున కొన్ని సంజ్ఞలకు లక్షణంబులు వ్రాయఁజొచ్చెను. ఈ ప్రయత్నమును జాలస్థలములఁ జిన్నయ చూపించెనుగాని యది సార్వత్రికముగాదు. కొన్ని స్థల ములయందు లక్షణములు వ్రాయకయే గొన్నిటిని ప్రయోగించెను. ఈ పొరపాటు పండితులకు సాధారణమయినదియే. ఒక విషయమును పారిభాషిక పదములతోఁ జెప్పుటకంటె వానిని తొలఁగించి చెప్పుటకుఁగాని వానిని వివరించి చెప్పుటకుఁగాని యెక్కువనేర్పును సామర్థ్యమును గావలయును. ఈక్రింది వివరణములను బరికించు నది. ఇవికాక యింక ననేకములు గలవు.

1. ఉపధయనఁగా దుదివర్ణంబునకు ముందువర్ణము. సంజ్ఞ – 7 సూ.
2. ద్విరుక్తముయొక్క పరరూపమాత్రమేడితం బనంబడును. సంధి – 10 ,,
3. స్వత్వం బనఁగా ద్రుతంబునకుఁ బ్రకృతిభావము ,, – 17 ,,
4. ఏకత్వసంఖ్యను బోధించు ప్రత్యయం బేకవచనంబు. బహుత్వంబును బోధించుప్రత్యయంబు బహువచనంబు. తద్ధ – 11–12
5. ప్రకృతిజన్య బోధంబునందుఁ బ్రకారంబు భావంబు.
6. ఆగమం బనఁగా వర్ణాధిక్యంబు. సంధి — 3.
7. సంశ్లేషమనఁగా మీది మల్లుతోఁ గూడికొనుట. ,, — 17.
8. నామం బనఁగాఁ బ్రాతిపదికము తద్ధ — 21.
9. ధాత్వర్థ ఫలాశ్రయంబు కర్మమునాఁబడు. కా — 2.
10. ధాత్వర్థ వ్యాపారాశ్రయంబు కర్తనాఁబడు ,, — 3.

వీనిలోఁ గొన్నిటికి వ్యాఖ్యాంతరాపేక్ష స్పష్టమేగదా!

వివరణము చేయకయే యనేకములయిన సంజ్ఞావాచకములను వాడెను. ఈక్రింద వ్రాయఁబడిన యట్టివానిని గొన్నిటిని బరిశీలించునది. సవర్ణంబులు—

సంజ్ఞా-7, శతృతుమానంతర్యచేదాద్యర్థకంబులు-సం-13, లఘువు-అలఘువు సం-18, బహుళము-సంధి-4, క్త్వార్థము-సంధి-8, నిరవకాశంబు-సంధి-9, వర్ణయుక్కు-సంధి-16, స్త్రీసమంబు-సంధి-35, వ్యవస్థితవిభాష-సంధి-36, వృత్తి-సంధి-45, ప్రాతిపదికము-తత్స-21, ఉపసర్జనము-తత్స-78, పూరణార్థకము-ఆచ్చి-25, ఆఖ్యాతము-కారక-1.

పయిసంజ్ఞ లన్నియును సంస్కృతవైయాకరణులకుఁ బరిచితములే. కాని సాధారణముగా సంస్కృత వ్యాకరణములోని సంజ్ఞల కన్నింటికిని అక్కడి కక్కడనే నిర్వచనము జరిగినది. అట్లు లేనివానికి విపులములయిన వ్యాఖ్యానాదులచే విశేషప్రచారమును గలిగినది. కాని తెనుఁగు వ్యాకరణముల నట్లు లేకుండుట వానిబోధకుపకారకము గాదు.

పయి విచారణమువలన నేర్పడిన దేమనఁగా చింతామణ్యాదుల కాలము నుండియును వాడుకలో నుండిన తెనుఁగు వ్యాకరణములోని సంస్కృత పరిభాష చిన్నయసూరి కాలమునఁ జాలవఱకుఁ బరిపూర్ణత నొందినది యనుటయే.

iii. రూపనిష్పాదనప్రక్రియ

సిద్ధమయి వాడుకలోనున్న పదములకుఁ బ్రకృతి ప్రత్యయ విభాగముచేసి రూపములకు సాధుత్వము సంపాదించుటనే సంస్కృత వ్యాకరణమువలన లభించిన ముఖ్యపద్ధతి. అనఁగా వాడుకలోనున్న శబ్దములలో సుశబ్దములను ప్రయోగార్హములయినవానిని గ్రహించి యారూపము లేర్పడుటలోఁ గల సమానలక్షణములను సూత్రీకరించుట. రూపనిష్పాదమునందు లాఘవమే ముఖ్యముగాని చరిత్రాత్మక దృష్టి లేదు. ఈ పద్ధతినే తెనుఁగు వ్యాకరణముగూడ నవలంబించినది. ఈ యుదాహరణమును గ్రహించునది. రాముఁడు, కృష్ణుఁడు మొదలగు పదముల తుదినున్న 'డు' వర్ణము ప్రత్యయమనియు 'రామ' 'కృష్ణ' యనునవి ప్రకృతులనియుఁ దెలుపుట. రాముఁడు, కృష్ణుఁడు అను రూపములు సాధువులేగాని 'రామఁడు, 'కృష్ణఁడు' అనునవి సాధువులు గావనియు నపభ్రష్టములనియుఁ దెలుపుట. ''పుంలింగంబగు మహద్వాచకంబునకు డుజ్జగు'' బా. తత్స. 22. 'మహతస్సర్డుజ్' అనితో భవేత్పంసి'' చింతామణి. పయి ఫక్కి పాణినీయమునుండి గ్రహించినదే. పయిఫక్కిలో ననుసరింపఁబడిన పద్ధతులు కొన్నిగలవు.

I. ఒకరూపమున కనేకసూత్రములను భిన్నస్థలములలోఁ జెప్పినవాని నుపయోగించి సమన్వయపఱచుట—'రామునికి' అనురూపమును సాధింపవలయును. 'రామ' అని ప్రాతిపదికము. ''పుంలింగంబయి మహద్వాచకంబయిన నామంబు తుదియత్వంబునకుత్వంబగు'' అనుసూత్రముచే 'రాము' సిద్ధించినది. 'డుమంతం

బునకు **ద్వితీయాద్యేకవచనంబు** పరంబగునపుడు నిగాగమంబు సర్వత్ర**విభాష**నగు'—రామునికిని, రామునకును సర్వత్రయనుట నగాగమబాధనార్థము. (బా. వ్యా. తత్స. 23) ''కువర్ణకంబు పరంబగునపు డుకార ఋకారంబులకు నగాగమంబగు'' 28 సూ. ''ఇకారంబుమీఁది కునువు క్రియావిభక్తులమీఁది యుత్వంబునకిత్వంబగు. 26 సూ. కురొక్క లోపల షష్ఠి—6 సూ. ద్రుతాంతములయిన పదములు ద్రుతప్రకృతికములు—12 సూ. ప్రథమా కయిపట్టి యొక్కేతరములయిన **విభక్తులు**...ద్రుతప్రకృతికములు. 12 సూ.

ఇన్నిసూత్రములు గలిసి ప్రవర్తించుటవలనఁ బయిసూపము గలిగినది. ఇట్లే యేకప్రకరణంబున నున్నసూత్రములును, భిన్నప్రకరణంబులనున్న సూత్రంబులు గొన్నియెడలను గలిసి యొకొక్కరూపమును సాధించుట కుపయోగపడుచున్నవి. ఈప్రక్రియ సంస్కృతవ్యాకరణమునుండి వచ్చినదియే. అక్కడి సూత్రరచన వైయాకరణసిద్ధాంతముల చొప్పున సాధురూపములను బంధించు గ్రంథికయి యేర్పడిన ప్రణాళిక ననుసరించినది. చాల క్లిష్టమయిన **విధా**నమున రచియింపఁబడినది. చదువరులకు సుశ్రాపశబ్దబోధనమాత్రోపయోగికాదు. బుద్ధివైశద్యసంపాదనకుఁగూడ హేతువయినది. **విశేష**మయిన యర్థ**విచారము** కృత్యవిచారము అనునట్టి శాస్త్రప్రణాళిక **యుపరి**సౌధముగా గలిగిన పునాది. క్లేశకరమయిన యీపద్ధతియే తెనుఁగున నవలంబింపఁబడినది. అట్లవలంబించినవారిలో నెల్లరయందును పాణినీయములోని **యుత్తమ**గుణములతోడి రచనమును జేయఁగలిగినవాఁడే చిన్నయసూరి. కావునఁనే యాతని వ్యాకరణమున కీడులేని ప్రశస్తిగలిగి సర్వపండితాంగీకారమును బొందినది. **మఱియొక**మార్గము లేదే యిదియే మార్గము గదా యని యడుగవచ్చును. అట్టిమార్గాంతరము లేకపోలేదు. చిన్నయ్యయే యద్దానిని సర్వనామప్రకరణంబున ననుసరించి బహుశబ్దంబులకు రూపంబులమాత్ర **ముదా**హరించి యూరకుండెను. వానిలోఁ గొన్ని పూర్వసూత్రముల ఫక్కిని సాధింపఁగల**వి** లేకపోలేదు. రామశబ్దమునకు రూపముల పట్టికనిచ్చి యిట్టివన్నియు నిట్లే యూహించుకొనునది యని వ్రాయుటయు నొక ఫక్కిక్ కాదనలేము. ఆఫక్కి కర్తకును అభ్యస్తకును **సులభ**మయినదే. అట్టిపద్ధతిలో సందేహములు నిలిచిపోయి యెల్ల**విషయములు** తేలవని సమాధానము చెప్పవచ్చును. ఇందుమాత్రము సర్వసందేహములు తీరి సర్వశబ్దములు సాధువులయ్యెనని చెప్పటకు వీలున్నదా! ఎప్పుడయినను వ్యాకరణము మార్గదర్శకమేగాని భాషాధ్వగునకు గమ్యస్థానమువఱకుఁ గొనిపోవు వాహనముగాదు. రెండుమూఁడు పద్ధతులలో మొ**దటి**పద్ధతియే యేల ప్రధానముగా తెలుఁగు వైయాకరణు లంగీకరించి రనువిషయము సమాధేయముగాని యిచ్చట నేపద్ధతి **యుత్త**రమను **విచా**

రణముగాదు గావున నీవిచారణను బెంచనవసరములేదు. సంస్కృతవ్యాకరణమున నుపయోగింపఁబడినది గావుననే యీపద్ధతిని తెనుఁగు వైయాకరణు లనుసరించి రనుట సమాధానము.

(2) ప్రత్యాహారమనెడి సంస్కృత ఫక్కికను దెనుఁగునకు ధింపి రూపములను సాధించిరి. ఈఫక్కిక సూత్రలాఘవముకొఱ కేర్పడినది. వల్లెవేయుటకును, బుద్ధి యొక్క స్ఫురణశక్తిని బెంచుటకును నుపయోగించును. 'లకారంబునకు ముద్రు వుహను ముజ్జగు. క్రి. 8 బౌ. వ్యా. అని సూత్రించి డుళ్ళు, వుళ్ళు మొదలగు ప్రత్యా హారక్రమమును జిన్నయ్య క్రియా పరిచ్ఛేదంబున నడిపించెను. ఇది పాణినీయాను సరణమే. కొంత క్లేశకారి కాకపోలేదు. మార్గాంతరములును గలుగకపోవు.

(3) ఇత్సంజ్ఞలనువాడి వానికి ఫలమును నిరూపించుట. ఇది పాణినీయము నందలి పద్ధతియేగాని వేఱుగాదు. 'లజి, కజి, మిజి' మొదలగువాని నేర్పఱుచి జీత్తగుట నట్టిది పరమయినప్పుడు ధాతువు నుత్వంబున కత్వంబగును, అని సూరి విధించెను. 'ఫక్' అని సంస్కృతమునఁ బ్రత్యయము. నడాదులయిన శబ్దముల కంటె నీ ప్రత్యయ మపత్యార్థమునఁ బాణినిచే విధింపఁబడినది. అందలి 'ఫ' కారమువలన 'ఆయన్' అను ప్రత్యయాంతరము తత్థ్సానమున వచ్చునని సూత్రాంతరముచే విధానము. కకారమిత్సంజ్ఞయగుటచేత ఆదివృద్ధి. అనఁగా 'న' వర్ణమునకు బదులు 'నా' యనివచ్చును. 'నాడాయన' అని ప్రకృతి సిద్ధించును. ఇది సంస్కృతమునందలి యుదాహరణము.

(4) కొన్నిరూపములను క్రమనిష్పత్తిచేయుటకు వీలుపడకయో లాఘవమని యెంచియో నిపతించుట పాణినీయ ఫక్కికయే. అట్టి సూత్రము లనేకములు, అనేక శబ్దముల గుత్తళములు కొన్ని పాణినీయమునఁగలవు. ఈ క్రింది సూత్రమును దిలకించునది. 'అచతుర, విచతుర, సుచతుర, స్త్రీపుంస, ధేన్వడుహ, ఋక్సామ, వాఙ్మనస, అక్షిభ్రువ, దారగవ, ఊర్వష్ఠీవ, పదష్ఠీవ, నక్తందివ, రాత్రిందివ, అహర్దివ, సరజస, నిశ్రేయస, పురుషాయుష, ద్వ్యాయుష, త్ర్యాయుష, ఋగ్య జుష, జాతోక్ష, మహోక్ష, వృద్ధోక్ష, ఉపశున, గోష్ఠశ్వాఃʼʼ ఈ సూత్రమునందు హలంతములు గావలసిన శబ్దము లజంతములు కాఁగా వానినన్నిటిని గ్రహించి పాణిని నిపతించెను. అనఁగా యథారూపగ్రహణంబుననే యంగీకరించె ననుట. బోధకొఱకు పయిసూత్రము సంధివిడదీసి విరామచిహ్నములతో 25 శబ్దముల నేర్పరించితిని. పయి ఫక్కికనే మనసునందుంచుకొని 'కద్రువ నాగమాత' 'నేధ పురోధ పురోధసుఁడు' మొదలగు సూత్రములను చిన్నయ రచించెను. వీనియందును రూపములు నిపతింపఁబడినవి.

(5) గణనిరూపణము :—సంస్కృత వ్యాకరణమున సమాన రూపాదికము గలవానిని గొన్నిటి గ్రహించి వానినొక గణముగా నేర్పఱచి పాణిని రూపనిష్పాదన క్రమమును నడిపెను. ఉదా॥ గౌరాదులు, శకంధ్వాదులు, ఖండికాదులు, పాశాదులు మొదలయిన గణముల ననేకములను పాణిని యేర్పఱిచెను. చాలవఱకు నీ గణములలోని శబ్దము లనేకములేర్చి పట్టికగా గూర్చి యనుబంధములుగా నీయఁబడినవి. ఈ గణములు కొన్ని పరిపూర్ణములు. అనఁగా నితరశబ్దములు చేర్పరానివి. కొన్ని యాకృతిగణములు అనఁగా అట్టి రూపములు గలవానిని ఆ గణముములలోఁ జేర్చుకొననగుననియు నీ పరిగణనము కేవలము మార్గదర్శకము మాత్రమే యనియు నూహ. గౌరాదులు అనఁగా గౌరశబ్దము మొదలుగాఁగలవి గౌరాదులు. ఈ శబ్దములకు 'జీష్' (ఈ) అను ప్రత్యయము స్త్రీలింగరూపమున వచ్చును అను నుద్దేశమున 'షిద్గౌరాదిభ్యశ్చ' యని సూత్రించెను. అంద్వాదులు, కుశాదులు, మగాదులు మొదలగు గణంబులు ఆంధ్ర వ్యాకరణంబులయందు గనుపట్టుచున్నవి.

(6) ఆదేశాగమాది విధానమును సంస్కృతము ననుసరించి తెనుఁగునఁ బ్రవేశించినదియే. ఈ విధానము కేవలము రూపనిష్పాదనమే యుద్దేశము గలది గాని చారిత్రక దృష్టి నంతగా లెక్కచేయనిది, అనఁగా అలౌకికమని యర్థము. బాలురు మొదలయిన రూపంబులలో 'లు' ప్రత్యయంబులోని లకారంబునకు బదులు రేఫ విధింపఁబడినది. బాలురు అను రూపము సిద్ధమయినది. 'రు' అను మహద్బహువచన ప్రత్యయాంతరము తెనుఁగునఁ గలదనియు నయ్యదియే యిచ్చట వచ్చినదనియుఁ జెప్పుట యుక్తము. ఈ పక్షమున రకారము వైయాకరణ విహితాదేశమాత్రము. అంతియకాని 'లు' వర్ణము రాలేదు. దాని స్థానమున రు వర్ణమును రాలేదు. టుగ్, అయిక్, అవుక్, ఆరక్, ముక్ మొదలగు నామంబులఁ బరిశీలించునది. మువర్ణలోపము చరిత్రాదులయందు విధింపబడినది. దీనిని లోపమనుట సరిగాదు. లౌకికముగా వచ్చిన మువర్ణము లోపింపలేదు. మువర్ణము రానేలేదు. అలౌకికముగా (శాస్త్రీయముగా) వచ్చిన మువర్ణమే లోపించినది. ఇట్లనేకంబులు ముందుముందు నిరూపింపఁబడును.

iv. సూత్రములు

వ్యాకరణమును సూత్రరూపమున వ్రాయుటయు సంస్కృతమునుండి యనుసరించినదే. ఆ సూత్రరచన యందే పెరిగినది. గావుననే దాని లక్షణమును నందుండి గ్రహింపఁబడినదే. అల్ప తమాక్షర సంఖ్యతోగూడిన రచన, అర్థ విషయకముగా సందేహమును గల్గింపనిది, నిస్సారమయిన భావములుగాని పద

ములు గాని లేనిది, వ్యాప్తిగలది, దోషరహితమయినదియును సూత్ర మగు చున్నది.[1] ఇట్లు రచించిన సూత్రములు ధారణచేయుటకు సులభముగా నుండును. నన్నయ్య యిట్టి సూత్రరచననే చేసెనుగాని వానియందు పయిలక్షణము లన్ని యును బట్టవు. పొల్లుపదము లనేకములు గలవు. రచనయందు బిగువు తక్కువ. సందేహమునకుఁ దావులు లేకపోలేదు. ఈ విషయమునఁ బాణినిసూత్రములే మన కాదర్శప్రాయములు. నన్నయ తన గ్రంథము నార్యావృత్తములలో వ్రాయ వలసి వచ్చుటచే ఛందోనియమము కొఱకుఁ గొంత శ్రమపడవలసివచ్చినదని యుంగీకరింపక తప్పదు. పదముల సార్థక్యమును బరీక్షించినను, అర్థసంక్షేపక శక్తి నవలోకించినను సూత్రసారళ్యమును శోధించినను చిన్నయ్య రచనను మించిన రచన యాంధ్రవైయాకరణు లెవ్వరిచేతను గాలేదనుట సత్యదూరముకాదు. పాణినిసూత్రములయందలి ఘణితిని జక్కఁగాఁ దేఁగలిగినవాఁడు చిన్నయ్య. అతఁడు తెనుఁగుగద్యమున రచియించుటవలనను నట్టి బిగువయిన రచన పొసఁగినది. ఇట్టి రచన నారంభించినవాఁడు నన్నయ. పరిపూర్ణతను బొందించినవాఁడు చిన్నయ్య.

(a) పాణినీయ సూత్రములను బతంజలి మహాభాష్యమును మనస్సునం దుంచుకొని గాని యీ సూత్రములోని ప్రతీకము నెత్తికొనిగాని రచనము చేయుట చింతామణియందు విశేషముగాఁ గలదు.

"సిద్ధిర్లోకాద్ధ్యాస్యా," అని నన్నయ సూత్రము. 'సిద్ధే శబ్దార్థ సంబంధే' యను పాతంజల మహాభాష్యవాక్యము నెత్తికొని వ్రాసిన దిట్లున్నది.

సంస్కారార్థోనియమః – ఇదియును సుశబ్దాపశబ్దవిషయమునఁ బయి భాష్యమునఁ జేసిన యభిప్రాయమును గ్రహించి వ్రాసినదే.

విరళాన్ పేచోపాదిక శబ్దాన్ ప్రవ్యాహరంతు శబ్దజ్ఞాః—'అస్త్యప్రయుక్తః, సంతివైశబ్దా అప్రయుక్తాః, ఊహ, తేర, పేచేతి' అను పాతంజల భాష్యార్థ మును మనసులో నుంచుకొని వ్రాసినదే పయి సూత్రము.

కర్మప్రవచనీయకే కూర్చిః—కర్మ ప్రవచనీయ యుక్తే ద్వితీయా (పాణిని 2-3-8)

తోడసహార్థేటాసః – సహయుక్తేఽప్రధానే (పాణిని 2-3-19)

పట్టేతి తు పంచమీ గుణేహేతౌ – విభాషా గుణేఽస్త్రియామ్ (పా. 2-3-25)

కంపేఽన్యారాదాదేః – అన్యారాదితరర్తే దిక్శబ్దాంచూత్తరపదాజాహియుక్తే (2-3-29)

లోపల నిర్ధారణోద్భవా షష్ఠీ—యతశ్చ నిర్ధారణమ్. (2-3-41)

యొక్క చ శేషే షష్ఠీ – షష్ఠీ శేషే (2-3-50)

---

1. స్వల్పాక్షర మసందిగ్ధం సారవద్విశ్వతోముఖమ్। అస్తోభమనవద్యంచ సూత్రం సూత్ర విదోవిదుఃII

విషయనిమిత్తాదిజా తథైవాఽన్యా—నిమిత్తాత్కర్మయోగే (వార్తికము)

పయిని నిరూపింపఁబడిన పద్ధతినే చిన్నయ కూడ ననుసరించెను.

(b) చిన్నయ, పాణిని రచియించిన సూత్రములను, నన్నయ రచించిన సూత్రములను అధర్వణుని కారికలను తెనిఁగించి తన గ్రంథమున నిముడించెను.

నన్నయ.	చిన్నయ.
ద్రుతాఖ్యోనః	నకారంబు ద్రుతంబు. (సంజ్ఞ 11)
క్త్వార్థేతో న భవేత్సదా	క్త్వార్థంబైన యిత్తునకు సంధిలేదు. సంధి 8
న వికృతిశబ్దాత్పరతస్సాంస్కృతికానాం భవంతి గసడదవాః	తెనుఁగులమీఁది సాంస్కృతిక పరుషంబులకు గసడదవలు రావు. సంధి 14
ద్రుతస్య సర్వత్ర లుక్సమాసేషు	సమాసంబున ద్రుతంబునకు లోపంబగు సంధి 24
పరుషాణాం గసడదవాస్స్యుః పదాద్ద్వంద్వే	ద్వంద్వంబునం బదంబు పయి పరుషములకు గసడదవ లగు. సంధి 15
నలడాదే రంతరుతశ్చ.	ఆచ్ఛికంబులఁ బదమధ్యంబుల నలడరల యుత్వంబునకు లోపంబు బహుళంబుగా నగు. ప్రకీ-17.
అన్యేషాంచప్రయోగమహితానాం	లాతి యచ్చునకు సహిత మొకానొకచో నుడి నడుమ లోపంబు గానంబడియెడి. ప్రకీ. 18.
స్త్రీపశుజడాన్వినాఽన్యే మహదాఖ్యా స్తద్విశేషణా నీహ	స్త్రీతిర్యగ్జడ భిన్నంబులును వాని విశేషణంబులును మహత్తులనంబడును. తత్స 17.

పయి యుదాహరణంబులు దిఙ్మాత్రముగా సూచింపఁబడినవిగాని గ్రంథమునం దెల్లను నిట్టివి కలవు. తనకు ముందుండిన యాంధ్రవ్యాకరణమగు చింతామణిలోని సూత్రంబులను దెనిఁగించుటయందు విశేషము లేకపోవచ్చును గాని పాణినీయము నందలి సూత్రముల నున్నవాని నున్నట్లే యనేకస్థలములయందు చిన్నయ్య తెనిఁగించి తన వ్యాకరణంబునఁ బ్రవేశపెట్టెను.

ప్రాతిపదికసంబోధ నోక్తార్థంబులం బ్రథమయగు. కార. 1	ప్రాతిపదికార్థ లింగ పరిమాణవచన మాత్రే ప్రథమా (ఇదియే మూలము.)
కర్మంబున ద్వితీయ యగు. కార. 2	కర్మణి ద్వితీయా.
క్రియాసిద్ధిం బ్రకృష్టోపకారకంబు కరణంబు. (కా. 4 వివరణము.)	క్రియాసిద్ధౌ ప్రకృష్టోపకారకం కరణ సంజ్ఞం స్యాత్. (కౌముదీ)

గతి బుద్ధి ప్రత్యవసానార్థ శబ్దకర్మా కర్మకంబుల కప్రేరణంబునం గర్తయగు నది ప్రేరణంబునం గర్మంబగు. క్రి. 123	గతిబుద్ధి ప్రత్యవసానార్థశబ్దకర్మాకర్మ కాణామణి కర్తా సణౌ. 1-4-52.
ధాతువునకు క్రియా 1	ధాతోః 3-1-91.
వర్తమానంబున లట్టగు ,, 2	వర్తమానేలట్ 3-2-123.
భూతంబున లిట్టగు 3	పరోక్షే లిట్ 3-2-115.

పయిరీతిని అనేక సూత్రముల పరివర్తిత రూపములును, కొంచెము కొంచెము సవరించిన రూపములును చిన్నయ్య వ్యాకరణమునం బ్రవేశించినవి.

(c) ఒకానొక ప్రకరణమునందుఁగల సూత్రముల వరుసయును పాణినీయము నుండియే గ్రహింపఁబడినది. అనఁగాఁ బాణినీయమున నవలంబింపఁబడిన సూత్ర ముల పౌర్వాపర్యము ననుసరించుచు ననేకసూత్రముల నొక్క సూత్రముగాను ఒక సూత్రము ననేకములుగాను విభజించి చిన్నయ సూరి వ్రాసెను.

అపాయ భయ జుగుప్సా పరాజయ ప్రమాద గ్రహణ భవన త్రాణ విరామ మధ్యాంతర్థి వారణంబు లెద్దానను దానికి వలన వర్ణకంబగు. కార 9.

ధ్రువమపాయేఽపాదానమ్	1-4-24	
అపాదానే పంచమీ	2-3-28	అపాయ.
భీత్రార్థానాంభయహేతుః	1-4-25	భయ, త్రాణ.
పరాజేరసోఢః	1-4-26	పరాజయ.
వారణార్థానామీప్సితః	1-4-27	వారణ.
అంతర్ధౌ యేనాదర్శనమిచ్ఛతి	1-4-28	అంతర్ధి.
భువః ప్రభవః	1-4-31	భవన.

జుగుప్సావిరామ ప్రమాదార్థానా ముపసంఖ్యానమ్. వార్తికము. జుగుప్సా విరామ ప్రమాదములు. పంచమీ విధక్తే 2-3-42 గ్రహణ.

పయి నీయంబడిన పాణినీయ సూత్రములయొక్కయు వార్తికముల యొక్కయు భావము నొక్కసూత్రంబుననే గ్రహించెననుట స్పష్టము.

కర్తృకరణయోస్తృతీయా	2-3-18
చేతవర్ణకంబు కర్తకగు	కార 3

చేతవర్ణకంబు హేతుకరణంబులకు గ్రహ్యాదియోగజంబగు పంచమికిని బహుళంబుగానగు. కార 4

పయి పాణినీయసూత్రమునందలి భావమును గ్రహించి రెండుగా భాగించి మూడవ సూత్రమునను నాల్గవదాని భాగంబునను సరిపుచ్చెను. ఇట్టి వనేకములు గలవు.

కారకప్రకరణమునందలి సూత్రములవరుస యంతయును గ్రాయికముగా సిద్ధాంతకౌముదియందలి విభక్త్యర్థప్రకరణమునందలి వరుస పయినే యాధారపడి యున్నది.

కాలాధ్వనోరత్యంత సంయోగే-2-3-5. ఈ పాణినీయసూత్రమున కాలాధ్వములు గ్రహించుటచేతనే చిన్నయసూరి కాలాధ్వములకుం (గ్రాయికంబుగా ప్రథమయగు) కార-25. అని సూత్రించెనని గ్రహించుట సులభము. ఇట్టి వనేకము లాయాసందర్భములలో నిరూపింపఁబడును.

(d) సూత్రములను రచియించిన పాణిని కాయా సూత్రములయొక్క పౌర్వాపర్య క్రమమును బాధ్యబాధకభావమును, పరస్పరసంబంధనిర్ణాయక ప్రణాళికయును ఏర్పఱుపవలసి వచ్చినది. ఇట్టి విషయములను పాణిని తన వ్యాకరణమున వాచ్యముగానే సూత్రించెను. కొన్ని యర్థరూపమున సిద్ధించినవి. శాస్త్రమునుజాలకాలము పఠించిన పండితులనేకములయిన యాపద్ధతులను నిర్ణయములను అన్వయసరణిని పరిభాషలుగా నిర్ణయించిరి. అట్టి పరిభాషలు శతసంఖ్య గలవు. వానినన్నిటిని గ్రహించి 'పరిభాషేందుశేఖర''మను పేర విపులమయిన వ్యాఖ్యతో సోదాహరణరూపముగ నాగేశుఁడు వ్రాసెను. ఆ పరిభాషలయందలి సారమునే అక్కడక్కడ చిన్నయ్య తన బాలవ్యాకరణమున నతిదేశించి వ్రాసెను. అట్లు పరిభాషల నుపయోగించునపుడు కొన్నియెడల వివరణము చేయకయే విడిచెను. ''ప్రథమేతరవిభక్తివిధి నిరవకాశంబు గావున దీనిని బాధించెడిని'' సంధి 9. ఇందు నిరవకాశమనుపదము పారిభాషికము. 'నిరవకాశా హి విధయఃు సావకాశాన్ విధీన్ బాధంతే' అను పరిభాష యిం దనుసంధింపఁబడినది. నిరవకాశములయిన విధులుసావకాశములయిన వానిని బాధించునని దీనియర్థము.

ఇట్లే క్రియాప్రకరణమున 50, 64 సూత్రములకుఁ గలుగు ప్రసక్తిని నిర్ణయించునపుడు మఱియొక పరిభాష నుపయోగించెను.

''కృత్యాకృత్యప్రసంగి నిత్యంబునాఁబడు'' 50వ సూత్రంబున గుణించు గుణియించు అను వికల్పరూపములను సాధించునపుడు 'జయించు' అను నిత్యరూపమును గూడ సాధింపవలసిన యవసరము గలిగినది. 'జి + ఇంచు' అనియుండఁగా 'నిత్యంబగుటంజేసి యయ్యుగాగమంబురాఁగా యాంతంబగుటంజేసి యియ్యుడాగమంబు లేదని యెఱుంగునది. కృత్యాకృత్యప్రసంగి నిత్యంబునాఁబడు' అని సూరి రచియించెను. 'కృత్యాకృత్యప్రసంగి నిత్యమ్' అను వాక్యము నీ సందర్భమున నుదాహరిం

చెను. పయి సందర్భమున సూరిగారిని విమర్శించుచు గుప్తార్థ ప్రకాశికాకారులు వేఱొక విషయమును నుడివిరి. 50వది పూర్వసూత్రము. 64వది పరసూత్రము. రెండు సూత్రములును నొక్కచోఁ బ్రవర్తింపవలసి వచ్చినపుడు పరశాస్త్రము వచ్చునుగాని పూర్వమురాదని వ్యాకరణ సంప్రదాయము. ''పూర్వపరనిత్యాంతరంగాపవాదానాముత్తరోత్తరం బలీయః'' అను పరిభాష నుదాహరించిరి. పరత్వమే యిక్కడఁ జాలును. నిత్యత్వ మక్కఱలేదు. పూర్వశాస్త్ర నిత్యత్వ సందర్భమునసే కృతాకృత ప్రసంగమునకుఁ బ్రవేశమని వారు వ్రాసిరి.

పయి నీయంబడిన యనేక మార్గముల సూత్రరచనమునందును నాంధ్ర వ్యాకరణములలో సంస్కృత వ్యాకరణానుసరణము గనుపట్టుచునే యున్నది. ఇట్లనేకవిధంబులఁ గలుగు నీ యనుసరణ మక్కడక్కడఁ బ్రాసంగికముగా ముందు నుదాహరింపఁబడుచునే యుండును.

తెనుఁగు వ్యాకరణములలోని యాంగ్ల వ్యాకరణానుసరణము

పయిరీతి నాంధ్రవ్యాకరణమునందు సంస్కృతవ్యాకరణ ప్రభావ మెట్లు వర్తిల్లినదో సంగ్రహముగాఁ దెలిపితిని. నేఁటి తెనుగునం దాంగ్లభాషాప్రభావ మెట్లు ప్రకాశించుచున్నదో ముందే యక్కడక్కడ సూక్ష్మముగాఁ దెల్పితిని. దాని ప్రయోజన మెంతవఱ కనఁగా నన్యభాష ప్రాధాన్యము వహించినపు డో యన్య భాషప్రభావ మెట్లు హీనస్థితినున్న దేశభాషపైఁ బరిఢవిల్లునో తెలిసికొని ప్రాచీన కాలమున నుండిన సంస్కృతాంధ్రభాషా సంబంధ మూహించుకొనుట మాత్రమే. పయి విచారణమే స్పష్టతకొఱకును ప్రామాణికత్వముకొఱకును మఱికొంచెము చేయఁబడుచున్నది. ముందు నిరూపించిన ప్రౌఢ, సులభ, సంగ్రహవ్యాకరణముల రచియించినవారును సర్వలక్షణ సంగ్రహకర్తయగు కుప్పణ్ణయ్యంగారును ఆంగ్ల పాఠశాలలలోఁ బనిచేసినవారే. పయి యాంగ్లభాషాప్రభావము పదవిభజనమునందును ముఖ్యముగా వాక్యప్రకరణమునను గనుపట్టుచుండునని ముందే దెల్పితిని.

I. వాక్య ప్రకరణము

(a) వాక్యలక్షణము–ప్రౌఢవ్యాకరణమున 'వాక్యమునాకాంక్షా యోగ్యతా సహితంబగునర్థముగల యాసత్తియుక్త పదసముదాయము' అను లక్షణము సాహిత్యదర్పణమునుండి యున్నదున్నట్లే తెనిఁగింపఁబడినది.[1] 'విషయబోధకము వాక్యము.

1. వాక్యం స్యా దాకాంక్షాయోగ్యతాసత్తియుక్తః పదోచ్చయః సాహిత్యదర్పణము.

ఉద్దేశ్యవిధేయభిన్నంబు విషయంబు'అని సూత్రింపఁబడెను. ఆంగ్ల వ్యాకరణములలో వాక్యలక్షణముఁగుటఁజూచి ప్రాచీనాంధ్ర వ్యాకరణములలో నంతకుముందు లేని యీ ప్రకరణమును దత్కర్త ప్రవేశపెట్టినుగాని విభజనప్రణాళికయును లక్షణ నిర్వచనమును సంస్కృతమునుండియే గ్రహించెను. వీరేశలింగము పంతులు గారు 'ఒక క్రియతో నన్వయించు పదసముదాయము వాక్యమనంబడును'[2] అని లక్షణమేర్పఱచిరి. వీరి మతమున నసమాపకక్రియలు క్రియలేగనుకను, ఒక వాక్యమునందే యనేక సమాపకాసమాపక క్రియ లుండునని యంగీకరించిరి గనుకను లక్షణమవ్యాప్త మనవచ్చును. ఈ లక్షణమును దాని వివరణమును ఆంగ్ల వ్యాకరణము నందలి దానికిఁ బగివర్తనమే యగునేమో! ''భావపూర్తి గలిగి సమాపకాసమాపక క్రియలలో నొక్కటితోఁజేరిన పదసమూహము'' అను కుప్పణ్ణయ్యంగారి లక్షణమునను అసంపూర్ణవాక్యము గ్రహింపఁబడలేదు గనుక నవ్యాప్తమే యగుచున్నది. ''సంపూర్ణ మసంపూర్ణమని వాక్యంబు ద్వివిధంబు'' అను ప్రౌఢ వ్యాకరణసూత్రమునను ఆంగ్లమునందలి Complete and Incomplete sentences అనువాని చాయగలదు.

(b) వాక్యజాతులు—ఆంగ్లము నందలి వాక్యములు మూఁడువిధములు. Simple, Complex and Compound అనునవి. ఈమూఁడిటిని గ్రహించి తెనుఁగున సామాన్య, సంశ్లిష్ట, ద్వంద్వవాక్యము లనుపేళ్ళను గల్పించి తెనుఁగున సంగ్రహ వ్యాకరణకారుఁడు ప్రవేశపెట్టెను. ఉపవాక్యమనుపేరు Subordinate sentence అను నాంగ్లపదమునకుఁ బరివర్తనముగా గూడ వాడెను. పయి మూఁడువాక్యములనే కుప్పణ్ణయ్యంగారు లఘువాక్యము, అలఘువాక్యము, క్లిష్టవాక్యము అనుమూఁడు పేళ్లతోవ్యవహరించెను. ఉపవాక్యములు నాలుగువిధములని వివరించి ఆంగ్లము నందలి Adjectival clause, Adverbial clause, Noun clause అను మూఁడు పేళ్ళను నామవిశేషణోప వాక్యము, క్రియావిశేషణోపవాక్యము, విశేషణోపవాక్యము అని పరివర్తించి పైఁగాఉపమానోపవాక్యము అను పేర నొకదానిని గల్పించి చేర్చెను. ఈవిభాగమునకంతటికిని లక్షణమును ఆంగ్ల వ్యాకరణములో నున్నదానినే యెత్తి తెనుఁగునఁ బరివర్తించెను. పైగా వీరేశలింగముగారు ద్వంద్వవాక్యమునకే Compound sentence మహావాక్యము అను పేరుగూడఁ గల్పించిరి. 'మహావాక్యము' అను పదమునకు ప్రౌఢవ్యాకర్త ఇట్లు లక్షణము వ్రాసెను. వాక్యసముదాయము మహావాక్యము నాఁబడు. అయ్యది రామాయణాదికము'[3]. పయి రెండుపట్లను మహా

2. సంగ్రహవ్యాకరణము 63 పుట.

3. వాక్యోచ్చయో మహావాక్యం, యథారామాయణ మహాభారత రఘువంశాది సా. ద: సంగ్రహవ్యాకరణము. పుట 64: సర్వలక్షణసారసంగ్రహము: పుట 20:

వాక్య సందర్భమున భేదము కన్పించుచున్నది. రెండవది ప్రమాణసిద్ధము. మహా వాక్య మనుపదము సంస్కృతగ్రంథముల నొక యుర్థమున వాడంబడినది. ఆ యుర్థ మున దానికి శక్తి గలదు. సంస్కృతపదము లన్నియును దెనుఁగునఁ దత్సమములుగాఁ బ్రవేశించుట చాలకాలమునుండి యుండుటచేతను సంస్కృతపదములన్నియుఁ దెనుఁ గున శక్తములగుచున్నవి. వానియుర్థమును ప్రమాణసిద్ధమగుచున్నది. Compound sentence అను నర్థమున నీపదము శక్తముగాదు, యుక్తమును గాదు. కాఁబట్టి యీపద మన్యార్థబోధకమే యగునుగాని తత్తదర్థబోధకము గానేరదు. పయిగా నీ వాక్య విభజన ప్రణాళిక తెనుఁగునకుఁ బట్టదు. ఎట్లైని పట్టించుటకు శ్రమపడి ప్రయత్నించినను గూడ వీరు కల్పించిన లక్షణములును అవ్యాప్తములో, అతి వ్యాప్తములో యగుట సంభవించుచునే యున్నది. సంస్కృతాంగ్లములలో నున్నట్లు క్రియాపదప్రాధాన్యముగల వాక్యము తెనుఁగున సిద్ధము కాలేదు గావున నిట్టి విభజనము తెనుఁగు స్వభావమునకు సరిపడనిదియునుట క్రియాప్రకరణ చరిత్ర మునుబట్టి స్పష్టము కాఁగలదు.

(c) వాక్యవిభజనము–Analysis of sentences అనఁగా వాక్యమును తద్ఘటావ యవములనుగా విభజించుట యను ప్రణాళిక వీరిచేఁ దెనుఁగున బ్రవేశపెట్టఁబడినది. కర్తను, కర్మను, క్రియను తత్తద్విశేషణములను వేర్వేఱుగా నొకపథకమున నిరూ పించు నభ్యాసము ఆంగ్లపాఠశాలలయందుఁ గలదు. ఇది పాఠశాలలో బాలురచేఁ జేయింతురు. దానిని జూచియే వీరేశలింగముగారును, కుప్పణ్ణయ్యంగారును దానికి దమ వ్యాకరణములఁ బ్రవేశమును గలుగఁజేసిరి. ఆ పథకమును నందలి శీర్షికలును ఆంగ్లవ్యాకరణములలోని వానికిఁ బరివర్తనములే.

(d) శబ్దాతిదేశము–Parsing అను నొక యభ్యాసము ఆంగ్లవ్యాకరణములం గలదు. అందు వాక్యములోని యొక్కొక్కపదము ఏజాతికిఁ జెందినది, వాక్యము లోని కర్తృకర్మక్రియలలో నెద్దానితో దాని కెట్టిసంబంధమున్నది యనువిషయము తెలుపఁబడును. ఈ వాడుకగూడ నాంగ్లవ్యాకరణములయందలిదే. బాలురచే నుపాధ్యాయులందఱును నున్నతపాఠశాలలలో నాంగ్లమున జరిపించునదియే. అట్టి పద్ధతిని తెనుఁగువ్యాకరణమునఁ బ్రయోగింపుమను బ్రవేశపెట్టిరి. శబ్దలక్షణక్రమము అని దీనికి కుప్పణ్ణయ్యంగారు నామకరణముచేసిరి. 'శబ్దాతిదేశము' అని వీరేశ లింగముగారు పేరిడి 'ఒకవాక్యము నందలి పదముల సంబంధ నిరూపణముచేయు విధము శబ్దాతిదేశమనంబడును'అని లక్షణముచేసిరి. ఈ అతిదేశశబ్దము సంస్కృత వ్యాకరణమున నర్థవిశేషమున రూఢమయియున్నది. మీమాంసాశాస్త్రమున

గూఢమయియున్నది.[4] అట్టి యర్థవిశేషమున రూఢమయియున్న శబ్దములను ఇతరార్థములయందు వాడుట యుక్తముకాదు. శబ్దశాస్త్రమునకు విరుద్ధము. ఉద్దిష్టార్థముకంటె విరుద్ధార్థమే స్ఫురించుచుండును. పండితులు సంస్కృత కావ్య పఠనమునఁ జెప్పించు ఆకాంక్షకును ఈ పార్సింగునకును సంబంధము లేదు.

II. పదవర్గీకరణము

పదములజాతులను వర్గీకరణముచేయునప్పుడును సంజ్ఞావాచకములను గల్పించునప్పుడును ఆంగ్లవ్యాకరణములనుండి కొన్నియభ్యాసములు పై వ్యాకర్తలచే నిందుఁ బ్రవేశపెట్టఁబడినవి.

(a) సర్వనామములను వివరించుచు సంగ్రహవ్యాకరణమున 'సంబంధ సర్వనామములు' అనుపదము Relative Pronoun అనుపదమునకు సమానముగా వాడఁబడినది. వీనినే సంబంధబోధక సర్వనామములని యిందే స్థలాంతరమున వ్యవహరించితిని. వీనిని పూర్వులు యత్తదర్థకము లనిరి. 'యత్కిమర్థకము' అని ఎవఁడు శబ్దమును సూరి (బా. వ్యా. పుట 42) వ్యవహరించెను. కిమర్థకము లనుటకు బదులు పంతులుగారు ప్రశ్నవాచక సర్వనామములు అని Interrogative Pronouns అనుపదమును తెనిఁగించిరి[5]. విశేషణ సర్వనామములు అనుపదమున Pronominal adjectives అనుభావమును బరివర్తించిరి. నిర్దిష్ట సర్వనామములు అనిర్దిష్ట సర్వనామములు అనుపేరను Demonstrative Pronouns, Indefinite Pronouns అనుపదములను తెనిఁగించిరి. ఈ Demonstrative Pronoun అను పదమునే నిర్దేశక సర్వనామము అనుపేర నింతకుముం దీగ్రంథమున వ్యవహరించితిని.

(b) క్రియలను సమాపకక్రియలనియును అసమాపకక్రియలనియును రెండు విధములుగా పై వైయాకరణులందఱును విభజించిరి. నన్నయగాని చిన్నయగాని పై విభజన మెక్కడను ననుసరించినట్లు కనుపట్టదు. ఇది ఆంగ్లమునందలి Finite and Infinite verbs అనుభావము ననుసరించి కల్పింపఁబడినది. పయిగా సులభవ్యాకరణమున సమాపకక్రియకు లక్షణము కల్పించిరి. 'కార్యము కొఱత లేక ముగియునట్లు చెప్పునది సమాపకక్రియ' (పుట 111 సూ. 4) ఈ లక్షణ మెంతయు నవ్యాప్తము. చేయుచున్నాఁడు, అనుపదమువంటి వర్తమానార్థక రూపములన్నియును కార్యము జరుగుచున్నట్లు చెప్పుచునేయుండుటవలన నయ్యవి

---

4. అతిదేశోనామ ఇతరధర్మస్య ఇతరస్మిన్ ప్రయోగాయ ఆదేశః॥ అన్యత్రైవ ప్రణీతాయాః కృత్స్నాయా ధర్మసంజ్ఞాయాః । అన్యత్ర కార్యతః ప్రాప్తి రతిదేశః స ఉచ్యతే॥ ప్రాకృతాత్ కర్మణో యస్మాత్తత్సమానేషు కర్మసు । ధర్మప్రవేశోయేన స్యాదతి దేశస్స ఉచ్యతే॥ శాస్త్ర కార్యనిమిత్తవ్యపదేశరూపాతిదేశమని యిది యైదువిధములు.

5. సంగ్రహ. వ్యా. పుట 28,29.

యన్నియును లక్షణమునఁ బరిహరింపఁబడినవి. ఇది యనిష్టము. 'కార్యము పూర్ణముగ ముగియునట్లు చెప్పునది యసమాపకక్రియ' చేయుచున్నాఁడు మొదలయినవి యిందుఁ గ్రహింపఁబడినవి. లక్షణ మతివ్యాప్తము.

(c) పయిరీతిని సిద్ధములయిన యసమాపకక్రియలను రెండువిధములుగా సులభవ్యాకరణమును మూఁడువిధములుగా సంగ్రహవ్యాకరణమును విభజించినవి. ''క్త్వార్థకములోనగుక్రియలు క్రియాకాంక్షాసమాపకములు. క్రియాజన్యవిశేషణములు నామాకాంక్షాసమాపకములు''[6]. ''అవ్యయములు విశేషణములు విశేష్యములు'' అని యసమాపకక్రియలు మూఁడువిధములు[7]. పయిసూపముననున్న విభజనభేద మేల యేర్పడినదని యూహించుట సులభము. ఆంగ్లవ్యాకరణమున నున్న యభిప్రాయములను విభజనమును దెచ్చి తెనుఁగున వాడఁబడుచున్న వ్యాకరణవిభజనప్రణాళిక కతికింపఁ బ్రయత్నించుటయే పై వైవిధ్యమునకుఁ గారణము. ఇంకొకవిషయ మేమనఁగా వీరిసంజ్ఞ లన్వర్థములుగావు. లక్షణములు దుష్టము లగుచున్నవి. నామాకాంక్షాసమాపకక్రియకు 'చదివెడు' అను క్రియాజన్యవిశేషణ ముదాహరణముగా సులభవ్యాకరణమున నీయఁబడినది. 'చదివెడు' అనునది కార్యమును సమాప్తముగా గాని యసమాప్తముగా గాని తెలుపదు. ఆ పక్షమున నయ్యది సమాపకమునుగాదు; అసమాపకమును గాకపోవలసివచ్చును. కాఁబట్టి సమాపకాసమాపకములకు భేదకము నన్యత్ర సాధింపవలసినదేకాని పయిలక్షణమునఁగాదు. సంగ్రహవ్యాకరణకారుఁడు పయిత్రిధావిభజనమును మాత్రము తెలిపి యవ్యయములకు నుదాహరణములనిచ్చి (తుమున్ క్త్వాశత్రర్థకములను) యితరములకు నొసంగలేదు. సులభవ్యాకరణకారుని యుదాహరణమును ముందే పరిశీలించితిని. ఇఁక మూఁడవదియగు విశేష్యాసమాపకక్రియలకు (ధాత్వర్థకాదులని నామాంతర మాతనిమతమున) ఉదాహరణము ఊహ్యము. చేయుట మొదలగు భావనామమని యూహింపవచ్చును. అట్లయినచో 'అసమాపకక్రియ కానే కాదీ చేయుట.' చేయుట యనుపదమున కాంగ్లమున Doing లేక To do అని పరివర్తనము. అం దీరెండును విశేష్యములుగా వాడఁబగును. వీనిని Infinite verbs అని వాడి కాంగ్లవైయాకరణులు. దానికి తెనుఁగియ్యది. వారివిభజనమందలి ప్రధానవిషయము వేఱు. మనవ్యాకరణముల పద్ధతి వేఱు. మూలసిద్ధాంతములో వీని కైక్యము లేదు. కావునసే యీ తబ్బిబ్బులు.

సంగ్రహ వ్యాకరణకారుఁడు ''మఱియు సహాయక్రియలు, స్వతంత్రక్రియలు, న్యూనక్రియలు అని క్రియలు మూఁడంగులుగా నుండును. సహాయక్రియలకే యుపక్రియలని పేరు'' అని సూత్రించెను. ఈ విభజనమును Principal verbs,

6. సులభవ్యాకరణము పుట 111-112. 7. సంగ్రహవ్యాకరణము పుట 32-33.

Auxiliary verbs, and defective verbs అను నాంగ్లవిభజనము ననుసరించినదే. ఉండు, కలుగు, పడు, కొను అనునవి యుపక్రియలుగా నుదాహరింపఁబడినవి. అనఁగా Auxiliary verbs అనియర్థము. ఆంగ్లమునఁదలి auxiliary verbs కును పయి క్రియలకును చాల భేదమున్నది. I am going అను వాక్యములో am అనునది సహాయక్రియయయ్యు స్వతంత్ర క్రియకన్న భిన్నపదము. రెండును రెండు భిన్న క్రియా పదరూపములు. తెనుఁగున 'ఉండు' మొదలయిన వానిరూపములు ధాతువు నకుఁగాని తద్రూపములకుఁగాని అనుబంధములుగాఁ జేర్పఁబడి యేకపదమగు చున్నవి. వీని ననుబంధములని ప్రాచీనులు వ్యవహరించిరి. ఇదియే వీని స్వభావ మును సరిగా నిరూపించుచున్నది.[8] సంగ్రహ వ్యాకరణకారుఁడు 'క్రియలేని వాక్యమును ఉండును. వచ్చిన వాఁడు ఫల్గునుఁడు'' అని యుదాహరించెను. (పుట 64) వీరిమతమున 'వచ్చిన' మొదలయినవి యసమాపకక్రియలని ముందే నిరూపించితిని. అట్లయిన క్రియలేకపోవుట యెట్లు? అసమాపకక్రియతోడి సంపూర్ణ వాక్యము గలదని చెప్పవలెను. ఇదియును స్వవచోవ్యాఘాతమే యగును. పయిగా నీ యుదాహరణము తెనుకనే కుండలీకృతముగా''అయిన నిట్టిచోట్లఁ గ్రియ యధ్యా హారమయి యుండును'' అని వ్రాసిరి. ఇందొక సమాపకక్రియ యధ్యాహారము చేసికొనవలసి వచ్చునుగదా వారిమతమునందు. అట్లయిన నేమని యుండవలయును. 'వచ్చినవాఁడు ఫల్గునుఁడై యున్నాఁడు' అనవలెనా! ఇది తెనుఁగునకు సరసమును స్వాభావికమును నయిన కల్పనకాదు. పయిగా 'వచ్చిన' యనునది కార్యమును పూర్ణముగ ముగియునట్లుగ చెప్పచున్నదే. దీనిని పైమతమున నసమాపక మనుట యెట్లు?

(d) సంగ్రహ వ్యాకరణకారుఁడు (పుట 70) అవ్యయముల లక్షణమును వివరించెను. ''అవ్యయములు క్రియలతోడను, విశేషణములతోడను, ఇతరా వ్యయములతోడను అన్వయించును'' అనివ్రాసి 'మిక్కిలి' అనుపదము నుదా హరణముగా నిచ్చెను. ''వాఁడు మిక్కిలి నడపును, వాఁడు మిక్కిలి మంచివాఁడు, వాఁడు మిక్కిలి చక్కఁగాఁ జదువును'' ఈ మూఁడు ఉదాహరణములయందును వారిలక్షణము పట్టును. ఈ లక్షణము ఆంగ్లమునన్న Adverb అనుపదమును దదర్థమును మనసు నందుంచుకొని యేర్పఱిచినది. కావునసే యసంపూర్ణము. 'మిక్కిలి కన్ను, మిక్కిలి వాఁడు' మొదలయిన స్థలములయందు మిక్కిలి విశేషణ మగుచున్నది. ఇది విశేషణమనుట శబ్దరత్నాకరాదులనుబట్టి చూడనగును. మిక్కిలి=అధికము. తెనుఁగు భాషాస్వభావమునుబట్టి విశేష్య విశేషణములకుఁగల భేద మత్యల్పమని ముందు నిరూపింపఁబడును. అప్పుడు దీనిని విశేష్యముగాఁ గూడ

8. వసతిరను బంధకస్యాత్, ఆస్తిరను బంధకస్యాత్ చింతామణి క్రి. ప.

వాడవచ్చును. అట్లయినచో బయి యవ్యయలక్షణము పోయినది. తెనుఁగునందలి యవ్యయముల లక్షణము ఆంగ్లమునందలి Adverb కంటె సంస్కృతావ్యయములకే సమీపతరము. ఎల్ల యనునది తెనుఁగు వైయాకరణుల మతమున నవ్యయమే. పయిదానికిని సంగ్రహవ్యాకర్త లక్షణము కుదురదు.

III. ఇతర విషయములు

ఇంకొకటి రెండు విషయములను మాత్రము నిరూపించి యీ ప్రకరణమును ముగింపవచ్చును. సులభవ్యాకరణకారుఁడు 'కర్త' లక్షణమును వివరించుచు నీ క్రిందిరీతిని వ్రాసెను.

(a) సూ. 5. "ధాత్వర్థవ్యాపారాశ్రయము కర్త.

,, 6. కర్తపదము మాత్రము వస్తువ్యాపారము క్రియ.

ఉ॥ పశువులెగిరెను. ఇచట కర్త పశువు లనుమాటయేగాని యాకాశమునఁ బోవు పశువులను జీవజంతువులు కావు." అని వ్రాసెను. ఈరీతి విభజనము సంస్కృత వ్యాకరణమునకును దెనుఁగువా రవలంబించిన ప్రణాళికకును నెంతయును విరుద్ధము. సంస్కృత వ్యాకరణమున కర్తృకర్మాది శబ్దములు అర్థములకే ముఖ్యముగా సంజ్ఞలుగాని తదాచక శబ్దములకుగావు. కొన్ని స్థలములందు శబ్దార్థములకుఁ గల యభేదమునుబట్టి తత్తదాచకపదమును లక్ష్యబోధముగాఁ గ్రహింపనగును. కావునసే యట్టి యర్థమును వివరించుటకుఁ బాశ్చాత్యులఁ జెప్పపండితులు 'కర్తృవాచక పదమునకుఁ బ్రథమావిభక్తి' యని స్పష్టపఱుచి చెప్పచుందురు. కర్తృపద మెన్నటికిని గాఁజాలదు. అది యెప్పుడును నర్థమే, సంస్కృతాంధ్ర వైయాకరణమతమున. ఆంగ్లమున నయ్యది శబ్దమాత్రధర్మమని నిరూపింపవచ్చును. అట్టి యభ్యాసమునుబట్టియే యిట్టి సూత్రరచన చేయవలసిన యవసరము వీరికి వచ్చినది. ఈక్రింది యాంగ్ల వ్యాకరణాభిప్రాయమును దిలకించునది. "క్రియ కర్తృర్థక రూపమునుండి కర్మార్థక రూపమునకు మార్చఁబడినపుడు, కర్తృర్థక ప్రయోగమననున్న క్రియయొక్క కర్మ, కర్మార్థక ప్రయోగమునఁ గ్రియకుఁ గర్తయగుచున్నది."[9] పై వాక్యములోని యర్థమునుబట్టి పరిశీలించినచో కర్తృత్వ కర్మత్వములు ఆంగ్ల వ్యాకరణమునుబట్టి శబ్దధర్మములనుటయేసత్యము. ఈ సంస్కారమును మనసునందుంచుకొనియే సులభవ్యాకరణకారుఁడు పయిరీతిని

9. High school English grammar. By wren Page 95. "It will be noticed that when the verb is changed from the Active to the Passive voice the object of the transitive verb in the Active voice becomes the subject of the verb in the passive voice."

సూత్రించుట కవకాశమేర్పడినది. కాని యీ సంప్రదాయ మెంతయుఁ దెనుఁగు వ్యాకరణాభిప్రాయములకు విరుద్ధము. కర్మార్థక ప్రయోగము నుద్దేశించి 'చేత వర్ణకంబు కర్తకగు' అని బాలవ్యాకరణకారుఁడు సూత్రించెను. 'కర్తకు' అనఁగా కర్తృవాచకపదము అని ఒక్కణాసిద్ధము. ఇది యెల్ల యెడలను జెల్ల వలసిన ప్రణాళిక. ఇట్టి లక్ష్యార్థసిద్ధి కర్తృకర్మ కరణాదులగు నెల్ల కారకములకును జెల్ల'వలసిన ప్రణాళిక గావునఁ బయిరీతిని ఒక్క కర్తకు మాత్రము సూత్రింపవలసిన యవసరములేదు. కాఁబట్టి యిది యాంగ్ల సంస్కారజన్యమే యనుట సిద్ధము.

నేఁటి యాంగ్ల భాషాబోధక పాఠశాలలందు వచ్చుచుండు వైరుద్ధ్యము నీక్రిందిరీతిని గణియింపఁబడును. 'రాముని చేతఁ గుక్క గొట్ట బడెను' అనువాక్యము నిచ్చి కర్తయేది యని ప్రశ్నించినచో దెనుఁగు క్లాసున 'రాముఁడు' అని బాలుఁడు వ్రాయవలయును. The dog is beaten by Rama అను వాక్యమున Subject ను ఇంగ్లీషు క్లాసున వ్రాయమనినచో dog అని వ్రాయవలయును. వీనికి వ్యత్యస్తముగ నొక క్లాసున నితర సంస్కారమున నితరాభిప్రాయమును వ్రాసిన విద్యార్థులను, నట్లు వ్రాయుటవలన నుపాధ్యాయులలో నేర్పడిన వివాదములను నేను స్వయముగాఁ గని వినియున్నాఁడను.

(b) సర్వలక్షణసారసంగ్రహకర్త గ్రంథము మొదటనే "ఆంధ్రభాషయందు పదంబులు పదునొకండు విధంబులు" అని సూత్రించి ఉపపదము = article అని వ్రాసెను. ప్రత్యయము – Preposition అని నిరూపించెను. ప్రౌఢవ్యాకరణకారుఁడు 'బదములవి నామంబులు క్రియ లవ్యయంబులని త్రివిధంబులు" అని సూత్రించెను. (వాక్య. శే) సంగ్రహ వ్యాకరణకారుఁడు "కొందఱీమతఁబున శబ్దములు మూఁడువిధములు గలవి" అనివ్రాసి తనమతమున "విశేష్యములు, విశేషణములు, సర్వనామములు, క్రియలు, అవ్యయములు అని పదము లయిదు విధములు గలవి" యని సూత్రించెను. సర్వనామములు విశేష్యములును విశేషణములును గూడ నగువనియు సర్వనామములు గూడ నామము లేయనియు విశేష్య విశేషణభేదము కల్పితమేయనియు నేర్పఱుపఁదగిన ప్రౌఢవ్యాకరణకారుని యాశయము నాదరింపక కేవలాంగ్లభాషా సంస్కారమునే యంగీకరించి Nouns, Pronouns, Adjectives, Verbs and Adverbs అనునట్టి యాంగ్లవ్యాకరణ విభజనయొక్క సంగ్రహరూపమునే యంగీకరించెను. కుప్పణ్ణయ్యంగారు పదునొకండు విధములను గ్రహించిరి.

(c) ఆంగ్లమునందలి Articles అనునవి మూఁడు, 'a, an, the' అనునవి. మొదటి రెండును అనిర్దిష్టార్థమున వాడుదురు. మూఁడవది నిర్దిష్టార్థమున నుప

యోగపడును. ఇవి నిశ్చితముగా విశేషణములే. అట్లయిన వీనికి వేఱగు వర్గీకరణ మేల యనుప్రశ్న రాకతప్పదు. ఇవి చారిత్రకముగా విశేషణములే యయ్యును వాని ప్రయోగబహుళత వలనను అర్థవిశేష బోధకతాశక్తివలనను వీనిని పృథక్ జాతిగా గ్రహింపవలసి వచ్చినది. ఈ యుద్దేశమే ఆంగ్లవ్యాకర్తలు వ్రాసిరి.[10] ఈ మూఁడు పదములకును సమానార్థకములుగాఁ గాని సజాతీయములనిగాని యెంచి 'ఆ. ఈ. ఒక' అనువాని నొకజాతిగాఁ బేరొక్కనవలసిన యవసరమేలేదు. మొదట Article అను శబ్దమునకు ఉపపదమనునది సరియగు సంజ్ఞకాదు. అది అన్వార్థమున రూఢము.[11] ధనుర్వేదమనుచోట ధనుః అనునది ఉపపదమని కేవల విశేషణార్థమున వాడుకగలదు. ఇంటిపేరు మొదలగు వానియందును రూఢము. వ్యాకరణమునను అర్థవిశేషమున రూఢము. ఆంగ్లమున a, the అను వానికి సాధారణముగా ప్రయోగము తప్పదు. A house is built అనిగాని The house is built అని గాని చెప్పవలయునే గాని రెండును లేక ప్రయోగించుట సంప్రదాయముకాదు. అక్కో ఆయిల్లు లేక ఒకయిల్లు అనియే తెనుఁగునఁ బ్రయోగింపవలసిన యవసరములేదు. సందర్భమునుబట్టి 'ఇల్లు' అనుపదమునకే 'ఒకయిల్లు' అనిగాన 'ఆయిల్లు' అనిగాని యర్థము చెప్పనగును. ఇది తెనుఁగువారి కెల్లరకు స్పష్టమే. ఇంతియగాక I have a black and white dog అనియు I have a black and a white dog అనియు గల రెండు ఆంగ్లవాక్యములలో మొదటిదానికి 'నలుపు తెలుపు రంగులుగల కుక్క నాకున్నది' యని యర్థము. రెండవదానికి 'నాకొక నల్లకుక్కయు తెల్లకుక్కయుఁ గలవు' అని భావము. ఇట్టి భేదము 'a' అను పదమును ప్రయోగించుటచేతనే యేర్పడుచున్నది. ఇంత యర్థ భేదము కల్గునట్లు ఆ పదములవాడుక యాంగ్లభాషా స్వభావమునఁ బాతుకొని పోవుటచేత వారి కావిభజన మవసరము. మన కది యనవసరము. అయినను ఇది యాంగ్లభాషాజ్ఞాన సంస్కారజన్యముగా వచ్చినది.

(d) విభక్తియనఁగా preposition అని యాంగ్లీకరించిరి. ఈ రెండిటికిని స్వరూపమునఁ బోలికయేలేదు. అర్థబోధకతయందు మాత్రము కొంత గలదు. Preposition అనఁగా నామాదికమునకుఁ బూర్వమున విభక్త్యర్థమందుఁ బ్రయో

10. The adjectives a or an and the are usually called articles. They are really demonstrative adjectives. Wren High School Grammar Page 49

11. ధనురుపపదమ్ వేదమ్. కిరాతా. 18-44 ధనుర్వేదము.
తస్యాః సరాజోపపదమ్ నిశాంతమ్, రఘువంశము 16-40.
ఆర్యశర్మన్ కథమ్ నిరుపపదమేవ చాణక్యమితి న ఆర్య చాణక్యమితి. ముద్రా. రా .8.
ఉపపదమతిఙ్. పాణిని 2-2-19.

గించు శబ్దవిశేషము. తెనుఁగున విభక్తి మనకుఁ బరిచితమే. 'In, at, of' మొద లయిన బహుసంఖ్యాకములగు నాంగ్లశబ్దములకును తెనుఁగు విభక్తులకును ముడి పెట్టుట యుక్తముగాదు. ఈ ప్రిపోజిషనులను వాడుటచే విభక్త్యర్థములను దెలు పుట సర్వభాషా పరిణతియం దొక యవస్థను సూచించును. సంస్కృతమున నున్నట్లు విభక్తిప్రయోగ ప్రణాళిక తత్పూర్వమయిన యవస్థాంతరమును సూచించును. కాఁబట్టి యీ రెండుపదములకును సంబంధము లేనే లేదు.

ఆంగ్లభాషాప్రచార మధికముగా నుండుటచేతను, నద్దానికే గౌరవమును కలిగియుండుటను నందలి వాడుకలు తెనుఁగునఁ బ్రవేశపెట్టఁబడినవి. సంస్కృత మును నాంగ్లమును దెనుఁగునకు విజాతీయములేగదా! ఋణపడవలసి వచ్చినప్పుడు దేనికయిన నేమి? ఆంగ్లమర్యాదల నేల తెచ్చుకొనరాదు అని ప్రశ్నింపవచ్చును. వాస్తవముగా సమాధానము చెప్పవలసివచ్చినప్పుడే భాషనుండియైనను ఎవ్వరి శాస్త్రములనుండియైనను బద్ధతులను విజ్ఞానమును మనము తెచ్చుకొనవచ్చును. అట్లు దీసికొని రావలసినదే. మనకు లేనప్పుడు తెచ్చుకొనకుండఁ గూడ నున్నచో నేనాఁటికి నభివృద్ధిగలుగదు. కాని సంస్కృతాంధ్రముల సంబంధము నేఁటిదిగాదు. రెండువేల సంవత్సరముల నాఁటిది. సారస్వతావస్థకు రాకముందు సుమారు వేయి సంవత్సరములు సంస్కృతముతోఁ గలసి తెనుఁగు పెనగి సంస్కృతము నంతటిని దనలోని కిముడ్చుకొనినది. ఆ వ్యాకరణ ప్రణాళిక లన్నియును గ్రహించి తన స్వభావమునకు ననురుద్ధమయినను విరుద్ధమయినను వానినే యనుసరించి పెరిగినది. తెనుఁగునందలి భాషావిభజన విజ్ఞానమునకుఁ బునాది సంస్కృతమే. కావున సంస్కృతమునుండి భావములను దెచ్చిపెట్టిన చోటుల కొంతవఱకయిన నవి యతుకును. ఆంగ్లసంబంధము తెనుఁగున కట్టిదికాదు. అల్పకాలము క్రిందటనే యేర్పడి నది. అప్పటికే తెనుఁగున వాఙ్మయము, వికాసము, వ్యాకరణము రూఢములయి నవి. కాఁబట్టి తెనుఁగు నేలపైనున్న సంస్కృతపు బునాదులపయి నాంగ్లశిఖర ములను నెలకొల్పుట సులభమయిన పనిగాదు. ఆ కారణముననే పయిపండితుల ప్రయత్నములో వెలితి కలిగినది. ఇట్లనుటవలన నిపుణతతో వైరుద్ధ్యము లేనట్లు భాషాస్వభావమును బరికించి వ్రాయువా రుండఁగూడదనుట కాదు.

ఇంకొక విషయము. సంస్కృతమున నున్న వ్యాకరణ విషయక విమర్శ లును దత్సంబంధమయిన విచారణలును వైదిక కాలమునుండి పెరిగి విశాలమయి యున్నవి. వానినే గ్రహించినచో నట్టివానియందు దోషములు గన్పట్టుట సాధా రణముగా సంభవింపదు. బహుముఖముల బహుకాలములఁ బ్రవహించిన సంస్కృత వ్యాకరణస్రవంతియం దెక్కడే నొకసాధకమార్గము కనుపట్టుచునే యుండును. కాని యాంగ్లమునన్న నేటి భాషాశాస్త్రమునఁ బూర్వ

సంస్కృతవైయాకరణులచేతఁ జేయఁబడిన రచనలును అనేక స్వతంత్ర విచారణలును పుంజీభూతములయి వ్రాయఁబడియే యున్నవి. వాని సారమునంతటిని గ్రహించి చేయు విమర్శలుగాని విభజనలుగాని వేఱు. ఏవేని కొన్ని ప్రాథమిక విషయములందు మాత్రము ఆంగ్ల పద్ధతులను గ్రహించి చేయు విభజనలు అతుకవు. దోషభూయిష్ఠములుగానే కనుపట్టుచుండును.

పయివిమర్శనమున మాదిరిగా గొన్ని వ్యాకరణము లుదాహరింపఁబడినవి. వానిలోని విషయములను విమర్శించుటయందలి యుద్దేశము స్పష్టము. అన్యవిజ్ఞానమెట్లు భాషాస్వభావమునఁ బ్రవేశించుచున్నఁదను విషయమును బరీక్షించుటయే యభిప్రాయముగాని వారి ప్రయత్నములయందు దోషములు చూపుటకాదు. భాషాభిమానముతో గ్రంథరచనముచేసిన పైవారందఱును వంద్యులు అభినంద్యులు అనుట నామతము.

గ్ర నన్నయనాటి తెనుఁగు

నన్నయకుఁ బూర్వము తెనుఁ గెట్టిరూపమున నుండినదో ముందు ప్రకరణములో వివరించితిని. నన్నయ యా భాష నెట్లు సంస్కరించి యభివృద్ధిపఱచెనో యను విషయముగూడ ముందటి ప్రకరణములోనే చాలవఱకు స్పష్టపఱచితిని. ఇఁక నాతనికాలమున నుండిన భాషాస్వరూపమును నిరూపింపవలసి యున్నది. దాని కాధారములేవియో ముందుఁ దెలిసికొనవలయును. నన్నయను బ్రోత్సహించిన రాజరాజు (క్రీ॥ శ॥ 1022 మొదలు 1063 వఱకును) బాలించినట్లు సిద్ధాంతమగుటచేత నన్నయ యాకాలముననే యుండియుండవలసియున్నది. రాజరాజు పాలనమునకు ముందును వెనుకనుగూడ నన్నయ్య జీవించి యుండవచ్చును గనుక నాశతాబ్దమునంతటిని (1000–1100) నన్నయకాలముగాఁ బరిగణించి సాధారణముగాఁ బదునొకండవ శతాబ్దపు తెనుఁగే నన్నయనాటి తెనుఁగని వ్యవహరింపనగును. కాఁబట్టి నన్నయవ్రాసిన భారతభాగమగు రెండున్నర పర్వముల గ్రంథము నా కాలపు తెనుఁగుగా గ్రహింపఁదగును. ఇంతియగాక యా కాలములో బయల్వెడలిన శాసనస్థభాషయును విమర్శింపఁ దగినదిగానే యున్నది. ఆ శతాబ్దమున వేఁగీదేశమును బాలించినవారు నలుగురు రాజులు. 1. శక్తివర్మ (1003–1015) 2. విమలాదిత్యుఁడు (1015–22) 3. రాజరాజు (1022–1063) 4. రాజేంద్రకులోత్తుంగచోడదేవుఁడు (1063–1112) వీరిలోఁ బ్రథములయిన శక్తివర్మయొక్కయు విమలాదిత్యుని యొక్కయు శాసనము లల్పసంఖ్యాకములు. అవి సంస్కృతమున నున్నవి. రాజరాజుకాలపు సంస్కృత తామ్రశాసనములు కోరుమిల్లి (ఇ. ఆ.

XIV పుట 48) నందమపూడి (ఎపి. ఇండికా. వా. IV పుట 303) లో వేసినవి ముఖ్యములు. ఇందలి గ్రామసీమలు మొదలగునవి తెనుఁగునఁ గలవు. తరువాతి వనేకములు శిలాశాసనములు లభించినవి. అవియన్నియును శాసనపరిశోధక శాఖ వారిచేఁ బ్రచురింపఁబడినవి. వానిలో ననేకములు ద. హిం. శా. శాసనముల యొక్క 1V-V-VI సంపుటములలో నున్నవి. నాల్గవ వాల్యమునందలి ద్రాక్షా రామము, పాలకొలను, నాదెండ్ల మొదలయిన దేవస్థానములలో ముఖ్యములయిన శాసనములు గలవు. అట్లే యితరములయిన వాల్యములలోను ననేకములయిన యితర శాసనములును, 11 వ శతాబ్దమునాటివి గలవు. వానినిబట్టియు నా కాలపు భాషయొక్క స్వరూపము బోధపడును.

శాసనభాషకును భారతభాషకును గొంత భేదముండక తప్పదు. ప్రయోజనమునందును విషయవైశాల్యమునను శాసనములకును భారతమునకును భేదముండుటచేతనే గొంతవఱ కట్టి భాషాభేద మేర్పడక తప్పదు. పయిగా భారత కర్తకును, శాసన రచయితలకునుగూడ భాషాజ్ఞాన విషయమున భేదము కలుగక తప్పదు. అయినను నాటిశాసనస్థభాషకును గ్రంథస్థభాషకును గొన్ని విషయములలో నేటి గ్రాంథికవ్యావహారిక భాషల కున్నంతటి వైరూప్యము కన్పట్టదు. భారతముగాని శాసనములుగాని నాఁటి యాంధ్రభాషా స్వరూపమునంతటిని నిరూపింపఁగలవని భావించుట యుక్తియుక్తముకాదు. భారతములోని కెక్కిన వాడుక లాకాలమున నుండియుండకతప్పదు. అట్టి రూపములు కాలక్రమమున మాఱి నేటి వ్యావహారిక రూపములయి వాడుకలోనికి వచ్చియుండవచ్చును. నేటి వాడుకరూపములయిన ''తెస్తూ, తెస్తాను'' మొదలగు వానికి మూలములయిన రూపములుగూడ భాషలో నుండగా వానిని లెక్కింపక నన్నయ తనకు మంచివని తోఁచిన వాడుక రూపములగుఁ 'తెచ్చుచు, తెచ్చెదను' మొ॥ వానివంటి రూపములనే యంగీకరించి యుండవచ్చును. గ్రాంథికరూపము లట్లే నిలిచిపోయియున్నవి. ఇతరములయిన వాడుకరూపములు కాలక్రమమున వ్యాపించి మారుపడి బహుళములయి నేడు వాడుకలోఁ గనుపట్టుచున్నవి. కాఁబట్టి నాటివాడుకనంతటినిగూడ నూహించుటకు భారతముగాని శాసనములుగాని చాలవు. అయినను గొంతవఱకు నాటి భాషా స్వరూపము వానిని బట్టి తెలియకపోదు.

నన్నయభాష నేటివారి కర్థము కానట్టిదిగాదు. నన్నయకుఁ బూర్వకాల ముననుండినభాష నేడు మనము వాడుచున్నట్టి తెలుఁగుకంటె చాలభిన్నము. సాధారణముగా మన కర్థముకాదు. కొన్నిపదముల కర్థము తెలియనే లేదనుట యింతకుముందే నిరూపింపఁబడినది. నన్నయ భారతమును రచించిన నాటినుండియును భారతభాష సర్వపండిత సమాదరణను బొందుటవలన నయ్యదియే నేటికిని

బ్రాహ్మణికభాషగా వెలయుచునేయున్నది. భారతము నేటి వారికందఱకును సామాన్యముగా పఠనపాఠనములకు యోగ్యముగానే యున్నది. కాఁబట్టి భారత భాషకును నేటి గ్రాంథికభాషకును జాలవఱకును సమానాంశము కలదు. నిపుణతతోఁ బరిశీలించి విభజించినచోఁ బండితులకుఁ గొన్ని భేదములు కనుపట్టకతప్పదు. అట్లు క్రింద నిరూపింపఁబడిన ప్రాచీనరూపములకు నేడు కొంచెమయినను బ్రచారములేదని భావించుట పొరపాటు. అట్లు వ్రాసినవారును వ్రాయఁగలవారును నుండిన నుండవచ్చును. ఈ క్రింద వ్రాయఁబడిన భాషావిశేషములు ప్రాయికములని భావింపవలయును.

[నన్నయకుఁ బూర్వము వాడుకలో నుండినభాష యనుపేర వ్రాయంబడిన ప్రకరణములలోఁ జెప్పఁబడిన విషయమునుగూడ నీసందర్భమున ననుసంధించునది.]

ధ్వ ను లు

1. ప్రాచీనభాషలో మిక్కిలి ప్రచురముగ నుండినదనియు తక్కిన తమిళ కర్ణాటాది భాషలతో సమానమయిన యుచ్చారణము గలిగినదనియుఁ జెప్పఁబడిన 'ఱి'కారమునకు భారతమున స్థానములేదు. అనఁగా నన్నయ తనకాలమున నెచ్చోటనయిన నుండిననుగూడ నీయక్కరమును దానిధ్వనిని బ్రాహ్మణికముగా గ్రహింపలేదని యర్థము. తనకు ముందుండినకాలమున నంత విరివిగా నుండినధ్వని యొక్కనాడు తటాలున మాయమైపోవదు. అది వ్యవహారమునుండి శీఘ్రముగ భ్రష్టమగుచుండగా నావిషయమును గ్రహించి నన్నయ యద్దానికిఁ దనభారతమున స్థానములేకుండఁ జేసికొనెను. కాని యక్కడక్కడ శాసనములలో నన్నయ తరువాతను నాతని కాలముననుగూడఁ గనుపట్టుచున్నది. ఇది చాల నరుదు. ఇదియు దీనినాశనమునే నిరూపించుచున్నది. ఈక్రింద నిరూపింపఁబడిన యుదాహరణములఁబట్టి గ్రహింపవలసినవిషయ మొక్కటి గలదు. అరవశబ్దమును అరవ సంప్రదాయమునుగల చోట్లను తప్ప తక్కినయెడల నెల్లను నీ ఱికారము నశించిన దనుటయే యది. ఈ ఱికారస్థానమున డ, ళ, ఱ, లలో నొక్కటి స్థిరపడుటను గూర్చి ముందే తెలిపితిని. పదునొకండవశతాబ్దమున నరుదుగా గనుపట్టు శాసనస్థ 'ఱి' కారమున కుదాహరణములు.

ద॥ హిం॥ శా॥ IV నెం. 1015—జీవితమాఱి; నఱిపంగలవారు 1084 క్రీ॥ శ॥
(జీవితమాడ; నడపగలవారు)

V నెం. 66 —ఆఱ్వినికి; తిరువామువిఱి వెరువామువిఱి ఈ మూఁడును అరవపదములు. కావుననే అకారములో వ్రాయఁబడినవి. అందే 'తిరువామువిడి' యని 'డ'కారముతో నున్నరూపముగూడ కలదు. 1090 క్రీ. శ.

ద. హిం. శా. వా. V నెం. 81 —రజనరయన విణ్ణగరాఱువారికి 1107 క్రీ॥ శ॥
రాజనారాయణ విణ్ణగరాళ్వారు

,, ,, V నెం. 1023—విఱ్పిరయణ్డు 1113 ,,

,, ,, V నెం. 1039—చోఱిణ్డికూతుఱు 1121 ,,

,, ,, V నెం. 1083—నఱిపంగలవాణ్డు 1108 ,,

,, ,, V నెం. 1106—మేఱియదణ్డనాయక 1093 ,,

,, ,, V నెం. 1281—పఱిమనాయకురాలు 1142 ,,

2. పదాంతమునను బదమధ్యమునను నుండిన 'ణ-ళ-ల' ప్రయోగము చాలవఱకు తగ్గిపోయినది. 'వినియణ, పణిగొణి, నువుల దేవణ' మొదలగు పదముల వంటి వన్నియును నన్నయగ్రంథమున 'వినియన, పనిగొని, దేవన' మొదలగు నిప్పటిరూపములనే పోలునట్లు మారిపోయినవనుట స్పష్టము. కాని శాసనములందు మాత్ర మక్కడక్కడ నీ-ణ-ళ-లు క్వాచిత్కముగాఁ గనుపట్టుచునుండును. అదియును బ్రాచీనవాసనను జూపుచుండును.

ద. హి. శా. V శా. నెం. 76 భీమణొజ్జలు. 1097 క్రీ॥ శ॥

రాజనారాయణ 'విణ్ణగరాఱ్వారు' అనుపదమే సుమారు 1107 సంవత్సరమున నింకొకశాసనమున 'రాజనరయణి విన్నెగరాడ్వారి' యని (వా. V నెం. 62. ద. హి. శా.) వ్రాయఁబడినది. దానినిబట్టి 'ణ'కారము నకారముగాను 'ఱ'కారము డకారముగాను మాఱుచున్నట్లు నిర్వివాదముకదా[2]. ముందటిప్రకరణమున నుదాహరింపఁబడిన 'చెఱువుళు' సంవత్సరంబుళ్-కన్యళు-బోళు[3]. మొదలయిన పదములవంటి పదములలోని ళకారము లకారముగానే కనుపట్టుచున్నది.

3. శకటరేఫమును సంయుక్తాక్షరములో క్రింది యక్కరముగా వ్రాయు నభ్యాసముకూడ చాలవఱకు నశించినదని చెప్పక తప్పదు.[4] శకటరేఫముయొక్క

2. ద. హి. శా. వా. V 63. కామనయ్య 1097 సం॥ క్రీ॥ శ॥ IV 1009 చామబోలచెందన. 1092 సం॥ IV 1011 నెం. బాదబోలదొడ్డన 1073 సం.

3. IV నెం. 1010. బోలవసమున 1055 సం॥ IV నెం. 1008 సంవత్సరంబులు 1047.

4. ద. హి. శా. వా. IV 1020-పెమ్మన్ నడిగల్లు 1118 ,, బోయంగల,,
,, IV 1006-ప్రోలణ్డు 1080 IV 1008 యావ్వున్రు 1047
,, IV 1011-రాకుదిరి కత్తిన్ రాజు 1073 IV 1015 ప్రోలునాణ్డి 1084
,, IV 1011-అఖణ్డ వత్తిన్ ఒక్కణ్టి సరియింప్పంగ్గలవారు
,, IV 1014-ఆచన్గ్రిక్కన్ము 1088 సం॥

నర్థభేదముతో నన్నయ గ్రంథమునఁ గనుపట్టుచునే యుండును. అది కాలక్రమ మునతర్వి నేటికి బూర్తిగా వ్యావహారిక భాషలోను, జాలవఱకు గ్రాంథికముగను నశించినదని యంగీకరింపక తప్పదు.

4. నేటి బిందువునకు బదులు వర్గపంచమాక్షరము సంయుక్తాక్షరమున మొదటియక్షరముగా వ్రాయఁబడు నభ్యాసము మిక్కిలిగానుండినది. నన్నయ కాలమునను నట్లేయున్నదని శాసనములఁబట్టి తెలియుచున్నది.[5] వలపలగిలక యొక్క ప్రయోగమును బ్రాచీనకాలముననుండినట్లే యున్నది.

5. యడాగమము, సంధ్యభావ స్థలములయందు నేఁడు విహితమైయున్నది. నన్నయకాలమునను నట్లే యుండినదని నన్నయభాషనుబట్టి స్పష్టపడుచున్నది. అంతకంటె ప్రాచీనకాలముననను బదాదిని యడాగమము గలుగుచుండినట్లు స్పష్టమే. అట్టి యడాగమము సంధ్యభావ స్థలములయందేగాక యితర స్థలములయందును గనుపట్టుచున్నట్లును బ్రాచీనభాషనుండి తెల్లము. ఈక్రింది యుదాహరణములఁ బరికించునది.

సం. నెం.		
1904—304—సంవత్సరంబుల్ యేనగునాఁడు కాలము.	సు. 650.	క్రీ. శ.
,, —405—ఇచ్చినది యూరి పడుమటిగుణ్ణ	,,	,,
1900—306—రచ్చయిల్లు ; రట్టోళియిచ్చినది	,,	,,
1934—182—నువుళ దేవణ యిచ్చె	650	,,
ఎ. ఇ. వా. XIX పుట 146—పెడరియాకుజంత	970	,,
,, ,, XV ,, 150—బృందమ్బు గొనియుండువాన్ను	890	,,
1917—నెం. 833—చట్టపాఖ్యేన యింద్రకీలే	905	,,
1904— ,, 384—సంవత్సరంబుళ్ యేనగు	650	,,

పయి యుదాహరణములు స్వల్ప సంఖ్యాకములు. సాధారణముగాఁ బ్రాచీన శాసనములలో ననఁగా నన్నయ్యకు ముందుండిన శాసనములయందు రెండచ్చులు అవ్యవహితముగ వచ్చిననుగూడ యడాగమములేక వ్రాయుటయే వాడుక నన్నయకుఁ బూర్వపు కాలముకంటె నన్నయ కాలమున తగ్గినదనకతప్పదు. కాని శకటరేఫమునకును లఘురేఫమునకుగల భేదముమాత్ర మనేక శబ్దములలో

బహుళము. ఈ క్రింది యుదాహరణములను బరికించునది[6]. నన్నయ గ్రంథమున సంధ్యభావస్థలములయందు యడాగమము నియతముగా నున్నది. పదాదిని "య" కారము శ్రుత మగుచున్నట్లును సంధియందు మఱగిపోవునట్లును చింతామణినిబట్టి నిశ్చయింపనగును[7]. ఈ పయివిషయములను దిరిగి స్పష్టతకొఱకు వ్రాయుచున్నాను.

1. నన్నయకు ముందు యడాగమము రచనలయందు కనుపట్టుట చాల స్వల్పము.

2. యడాగము లేని వ్రాతలే బహుళము.

3. నన్నయ యడాగమములేని సంధ్యభావస్థలముల నన్నే విడువఁడు.

4. చింతామణి పదాది యకారము నంగీకరించెను.

పై వానినిబట్టి యిట్లూహింపనగును. నన్నయకు ముందు యడాగమముతోఁ గూడిన యుచ్చారణము కాలక్రమమున నభివృద్ధియగుచుండగా నద్దానిని గ్రహించి నన్నయ ప్రమాణీకరించి తన భారతమున నవలంబించెను. ఆ తరువాత నయ్యది ప్రమాణమయి నేటికిని రచనలలోనున్నది. నన్నయకు ముందు మిక్కిలి ప్రాచీన కాలమున నీయడాగమము ఉచ్చారణములో సార్వత్రికముగా నుండక కొంచెము కొంచెముగా గలిగి నన్నయ కాలమునకుఁ బూర్ణవికాసము నొందియుండవచ్చును. లేదా మిక్కిలి బహుళముగా నీ యుచ్చారణము ప్రాచీనకాలమున నుండినను గూడ ప్రాకృత రచనలలోని యవ్యవహితాచ్చుల యవస్థను గ్రహించి యచ్చులను మాత్రము ప్రాచీన శాసనములలో వ్రాసియుండవచ్చును. ఈ రెండు పక్షములలో మొదటిదే సమంజసమని తోఁచుచున్నది.

6. ద్విత్వము నొందిన శకట రేఫముల యుచ్చారణము నన్నయ కాలమున నేటి యరవభాషలోని యుచ్చారణముతో సమానముగానున్నట్లు ఊహించుట కాధారములు గలవు. 'ఱ్ఱు' యను ధ్వని యరవము 'ట్ర' యను ధ్వనివలె నుచ్చరింపఁబడును. ఇది శబ్దశాస్త్రమునకు విరుద్ధముగాదని ముందు నిరూపింపబడును. రాజరాజు తండ్రి

---

6. ఆద్దంకి పండరంగని శాసనము—భూమి ఎనుబోదివుడ్లు—సం॥ 845 క్రీ॥ వె॥
ఎపి. డి. 1904-నెం- 43—ప్రియపుత్రుస్టు ఇచ్చిన క్షేత్రంబు ,, 650 ,,
,, ,, 1906-నెం-497—రజుల ఇచ్చిన నేల ,, ? ,,
,, ,, 1917-నెం-797—పుదిలిఎళ్లువాన్టు ,, 790 ,,
,, ,, -నెం-838—పదివీడగు నేట్ట ,, 905 ,,
,, ,, 1920-నెం-864—సికుళతురి ఇరళమ్మాక్రికిన్ ,, 695 ,,
,, ,, 1922-నెం-307—రాజుల ఏళ్ళిలో ,, 890 ,,
,, ,, ,, ,, ,, లేమండ్ల ఎళపెన్ ,, 890 ,,
,, ,, ,, ,, 342 మాత్తక్కండ అల్లి ,, 890 ,,

7. ఆ. శ. చి. సం. 17, 27. పు.

యయిన విమలాదిత్యుని రణస్థి పూర్ణ్ణిశాసనమున (ఎపి. ఇండికా. వాల్యు VI పుట 347కాలము 1019 క్రి. వె.) 'ముయ్యలి కుట్టున' అని రెండుసారులు టవర్ణము తోడనేయున్నది. నన్నయవ్రాసిన నన్దమపూర్ణ్ణిశాసనమునను ''కుట్రు'' అనియే యీ పదము కలదు. దీనికి నేటిరూపము ముయ్యెలగుట్ట.[8] చూ. శబ్ద రత్నాకరము. మూఁడు + ఎల్ల + గుట్ట యనిదానికి విభాగముగా వాడు వ్రాసియున్నాడు. బ్రౌను దొరగారును దమ నిఘంటువున నట్లే వ్రాసియున్నారు. ఈపదము మల్లిదేవుని పిఠాపురపు శాసనమున (1195 సంవత్సరమున) 'మయ్యని కుట్టు' అనియును రెండవ కులోత్తుంగుని 1127-1158 చెల్లూరు తామ్రశాసనమున[9] ''ముయ్యనికుట్ర'' యనియును, నకారముతో కనుపట్టుచున్నది. ఈరూపము లన్నియు నభిన్నములనియును ''ల'' కారమునకు ''న'' కారము నాటి వ్యావహారిక భాషయందలి యుచ్చారణ సామ్యమువలన వచ్చినదనియును నూహింపక తప్పదు. ''కుట్టు''అనునది నన్నయకాలమున (1050సం.) కుట్రుగానుండి 1150 వ సంవత్సరమునకును ఆ రూపమునకే యుండి 1200 సంవత్సరమున కుట్టుగా మాఱి నట్లు పయిప్రయోగములఁ బట్టి స్పష్టము. (ముయ్యెలగుట్ట - ముయ్యలగుట్ట రూపాంతరములు)

7. ''ఋ'' యను నచ్చురమునకు నన్నయ భారతమున ''క'' కార ముతోనే యతి కలదుకాని 'ష' కారముతో లేదనియు నక్కాలమున నిందు ''క'' కారమునకే ప్రాధాన్యముండెననియు నాంధ్రభాషాచరిత్రకారులు వ్రాసి యున్నారు.[10] ''ఋ'' కారమునకుఁ బ్రాకృతమున 'ఖ' కార మాదేశముగా వచ్చుట శాస్త్రప్రసిద్ధము. 'వృక్షః = వృక్ఖో - రక్షతి= రక్ఖఇ - ఋణః - ఖణో - ఋమా - ఖమా. ఇట్లుండిన 'ఖ' కారోచ్చారణము ప్రాకృత సంపర్కమునఁ గలిగి నిలిచియుండగా నద్దానినే నన్నయ యంగీకరించియుండవచ్చునని యూహింప వచ్చును. కాని ఋకారముతోనున్న శబ్దములు గొన్ని నిత్యముగాను కొన్ని వికల్పముగాను (క్షేత్రం - ఛేత్తం, ఋమా - ఛమా, ఋణః - ఛణో) ఛకారముతో గూడిఁ ప్రాకృతమునఁ గనుపట్టుచున్నవి. కాని యీయుభయ విధములయిన యుచ్చారణములలోను నన్నయ కభిమతమయినదియో లేక యతడుండిన ప్రదేశములోనిదో ఖ కారమని యూహింపవచ్చును.

కేవలము 'ఋ'కారమునందు 'క'కారమునకుమాత్రమే యతివేయుటవలననే యీకాలమున 'ఋ'వర్ణమునందు 'క'కారమున కుచ్చారణములోఁ బ్రాధాన్య మనుటకు వీలులేదు. పయిరూపమున 'ఋ'వర్ణము ప్రాకృతములో మాఱి

8. ఎ. ఇ. కా. వా IV పుట. 301 ముయ్యలి కుట్రసీమా 9 పార్ల ముయ్యలికుట్రున గొల్లరేశసీమా 9. ఎ. ఇ. IV. పుట. 59, 10. ఆ. భా. చ. పుట. 1880.

యుచ్చరింపఁబడుచుండినట్లు ప్రమాణాంతరముచేత సిద్ధమగుటయుఁ బయిదానితోఁ గలిపి పరిశీలించినంగాని యట్లూహించుటకు వీలుగాదు.

8. ఇప్పట్లే 'జ్ఞ'కారములోను జకారమునకుమాత్రమే యతి నన్నయవేసె ననియు నందుచే నాకాలమున జకారమునకే యుచ్చారణమునఁ బ్రాధాన్యమని యును చి॥ నా॥ వ్రాసిరి[11]. వారు చూపిన యుదాహరణములలో 'జ్ఞా' ధాతు జన్యపదములును 'యజ్' ధాతుజన్యమయిన 'యజ్ఞము' అనుపదరూపములును నున్నవి. ఈ రెంటియందును 'జ'కారమున్నదని శబ్దవిదులకుఁ దెలిసినదే. 'జ్ఞా' ధాతువునకు 'జానాతి' మొదలగు రూపములయందు 'జా' యనునది యాదేశ మనుట సుప్రసిద్ధమే. 'యజ్' ధాతువులోనిది 'జ'కారమేకదా! ఇందు 'జ'కార ముతోఁగాక వేఱుదేనితో యతి వేయవలసినది. రెండవది 'ఞ'కారమనియు నది చవర్గపంచమమనియుఁ దెలుచున్నదిగదా! కేవల 'ఞ'కారయుక్తపదములు తెనుఁగునలేవుకదా! ఇంతమాత్రమునుబట్టి యానాఁటి యుచ్చారణమును నిర్ణయించుటకు వీలులేదు.

సంధి

(1) నన్నయకుఁ బూర్వపు శాసనములలో సంధ్యభావస్థలము లనేకములుండినట్లును, యడాగమము సంధ్యభావస్థలములలో నన్నయ సార్వత్రికముగాఁ జేసినట్లును ముందే నిరూపించితిని. అట్టి ప్రాచీనభాషకు ఉత్వసంధియొక్క నిత్యత్వము నంగీకరించి తన భారతమున నట్లే వ్రాయుటంజేసి నేటికిని నయ్యదియే ప్రామాణిక మయియున్నది. కాఁబట్టి రాముఁడు + అక్కడ — అనునట్టి ఉకార సంధియందు నన్నయ భాషకును నేటి ప్రామాణిక భాషకును భేదములేదు.

(2) కర్మధారయసమాసమున పేర్వాదిశబ్దముల కచ్చుపరంబగునపుడు టుగాగమంబు విభాషనగును అని బాలవ్యాకరణము. దీనినిబట్టి నేటి భాషయందు, పేరురము, పేరుటురము, అని రెండు రూపములును నుండును. "పదునొకండవ శతాబ్దము నాటి తెనుఁగు భాషయందుఁ గర్మధారయంబునందు పేర్వాది శబ్దముల కచ్చుపరంబగునపుడు టుగాగమము గాదు. పేరు + ఉరము = పేరురము, పేరుటురము కాదు" అని ఆంధ్రభాషాచరిత్రకారులు వ్రాసిరి.[12]

(3) ఉత్తరమించి, దక్షిణమించి, యను ప్రయోగములు శాసనములలో నుండగా వానియందు మువర్ణములోపించినదని, ఆ. భా. చ. కారులు వ్రాసిరి. ఇందు

11. ఆ. భా. చ. పుట. 1331.

12. ,, ,, ,, ,, 1334.

మువర్ణమును లోపముగాఁ జెప్పనక్క_అలేదు.[13] ఉత్తరా_దక్షిణా_యని అకారాంత స్త్రీలింగములయిన సంస్కృతశబ్దంబులు తుదిహ్రస్వముగాఁగా. ఉత్తర_దక్షిణ యను హ్రస్వరూపములతోనే వచ్చినవనుట యుక్తము. ''దీర్ఘాణాంహ్రస్వఃస్యాత్'' అను చింతామణి సూత్రము సుప్రసిద్ధము. ఉత్తర+మించి_అనఁగా ఉత్తరనుమించి యని యర్థము స్పష్టము.

(4) మేన+అత్త_అనుచో 'మేనయత్త'' యనియేఁగాని మేనత్త యను సంధిరూపము భారతమునలేదని వ్రాసిరి.[14] తరువాతి భాషలోనిది మేనత్తయగుట స్పష్టమే. ''స్త్రీ వాచకతత్సమ సంబోధనాంతములకు అకారాంతములకు సంధిలేదని చిన్నయసూరి రచించెను. ఇది నన్నయభాషయందే వర్తించును. తరువాతి కావ్యములయం దీనియమము కొంతవఱకు తొలఁగిపోయెను. కొంద ఱీసంధిని జేసియుండిరి. గంగ+అనుకాసె. నెలత+ఇచ్చెను అను స్థలములలో గంగనుకాసె. నెలతిచ్చెను. అను రూపములవంటివి నన్నయ భారతమున లేవు.

(5) క్త్వార్థకమయిన 'ఇ' కారమునకు_అనఁగా 'చేసి' చూచి మొదలగు రూపముల పయినున్న ఇకారమునకు సంధి గలుగదు. ఇది తర్వాతి ప్రబంధముల యం దచ్చటచ్చటఁ గవులచే వాడఁబడినది. అనవలసి+అంటిగాక=అనవలసంటిగాకెఱఁగవా యొకమాటనె మర్మ కర్మముల్ (విజ_I_16_1.) ఇట్టి ప్రయోగములు ఇతర కవులయందును గ్వాచిత్కముగా గలవు.

(6) ఏమి_మఱి, కిమఱి_అది_అవి_ఇది_ఇవి_ఏది_ఏవి. అను వానితోఁ గూడిన యొక యాకృతిగణంబును గూర్చి వాని తుదినున్న 'ఇ' కారమునకు సంధి వైకల్పికముగా నగునని చిన్నయసూరి చెప్పెను. ఈ పయిశబ్దముల 'ఇ' కారమునకు నన్నయ సంధి చేయలేదని, ఆ॥ భా॥ చరిత్రకారులు వ్రాసిరి. దానినిబట్టి నన్నయ భారతములో లేని యీసంధి కాలక్రమమునఁ గవులచేఁ జేయఁబడుటవలనఁ జిన్నయసూరి వలన వైకల్పికంబని సూత్రింపఁబడుట సంభవించినది.

(7) ప్రథమ పురుషమునను మధ్యమ పురుషమునను నన్నయ భాగమున క్రియయందలి 'ఇ' కారమునకు సంధి నిత్యముగానే యున్నది. కాని తరువాతి గ్రంథములయందు ప్రథమ పురుషమునకుఁ గూడ సంధి వైకల్పికమయినది. కావుననే చింతామణియందు ''అనుత్తమ పురుషక్రియల యికారమునకు సంధి నిత్యమని

---

13. II 1338 ఆ. భా. చ.

14. ,, 1339 ,, ,, ,,

సూత్రింపఁబడినది.''[15] తదుపాత్ఁ బ్రథమ పురుషమునందలి యికారమునకుఁ గూడ గ్రంథములయందు సంధి కనుపట్టుచుఁగాఁగా నధర్వణుఁడు ప్రథమోత్తమ పురుషల యందు రెంటను గూడ సంధి వైకల్పికమని సూత్రించెను. నన్నయ భారత భాగమున రెండు స్థలములయందు ప్రథమపురుష సంధ్యభావము గలదు. కాని యవి రెండును బాదాంతములగుటఁ బైనిషేధము దానికి సంభవింపదు.

(8) నన్నయ భారతభాగమున పుంపులయొక్క ప్రయోగము చాల విరళముగాఁ గనుపట్టుచున్నది. ఇట్లు పుంపులు సమాసమునందు వచ్చిన స్థలములు నాలుగు మాత్రమే.[17]

ఆది, IV. 221. బలితంపురక్కసు. VII. 260. విరుద్ధంపువరము అర. I. 49. వీని పుట్టిన పాపంపువేళ. అర. III. 300. పరుసంపురాలపై. ఇందీవియును ప్రాసవిశ్రమ స్థలంబులలోనివి కావు. కొన్నింటికిఁ బాఠాంతరములుగూడఁ గలవు. ఈ పుంపులు నన్నయకాలమున నుండిన శాసనములలో నున్నవి.

(క్రీ॥ శ॥ 1055) ద. హి. శా. వాల్యము. iv. నెం. 1010. లోహపుదివియ.
,, 1053 ,, ,, ,, ,, ,, ,, 1011. ,,

(9) అందు. ఇందు. ఎందు. శబ్దములపయి నవ్యభాషలో అలి, అనునాగమముఁ గాఁగా, అందలి, ఇందలి – ఎందలి, అను రూపములు వచ్చునని వ్యాకరణములు ఘోషించుచున్నవి. ప్రయోగములును నశ్లీయున్నవి. నన్నయప్రాసిన భారతమునఁ బయిరూపములు లేకపోవుటయేగాక, అందుల, ఇందుల, ఎందుల అనురూపములే వాడఁబడియున్నవి.

అందుల—	ఆది.	VI.	235.
ఇందుల—	ఆది.	VI.	123.
ఎందుల—	ఆది.	VII.	2

తత్సమములు

(1) సంస్కృతమునందలి అకారాంత పుంలింగశబ్దములు తెనుఁగులోనికి వచ్చునపుడు సాధారణముగా 'ఉ' త్వమును 'డు' బ్వర్ణకమునుగూడి ''రాముఁడు'' మొదలగు వానివంటి రూపము లేర్పడునని వ్యాకరణములు ఘోషించుచున్నవి. ఇది నేటిస్థితి. 'రాముఁడు' అను రూపమునకు, రామన్, అనునది

15. నిత్యమనుత్తమ పురుష క్రియాస్వితఃll ఆ॥ శ॥ చిం॥ 16. ప్రథమేచోత్తమే చైవక్రియే లోవాభవేచ్ఛ్యులిఃll ఆ॥ కారికావళి 17. ఆ॥ భా॥ చ॥ పుట 1351.

పూర్వరూపమనియు, 'రామండు' అనురూపములవంటి రూపములు నన్నయకు సమకాలికములయిన శాసనములలోఁగూడ గలవనియు డుజ్వర్ణముయొక్క చరిత్రము నిరూపింపఁబడునప్పుడు వివరింపఁబడును. ఇట్లు తనకాలములోని ఉత్తముల భాషలోనున్న 'రాముఁడు,' ''మొదలగువానివంటివానినే నన్నయ బహుళముగా నంగీకరించెనని యాతని గ్రంథమునుండి స్పష్టపడును. ఈ విషయమున నన్నయ భాషకును ఇప్పటి ప్రామాణికభాషకును భేదములేదు. అసుర - మూర్ఖ - దూత - మొదలయిన కొన్ని డువర్ణాంత విరహితరూపములు నన్నయభాషలోఁ గన్పించుచున్నవి. అవి యిప్పటికిని బ్రమాణములే. ఇవియును 'డు' ప్రత్యయచరిత్రమును దెలుపుట కుపయోగించును.

(2) నన్నయ గ్రంథమున గద్దియ 'లొట్టియ' అనునట్టి ఇయాంతరూపములు గలవు. ''ఏదంతతా చ నామ్నామన్యతరస్యామియాన్తానామ్'' అను చింతామణి సూత్రము ననుసరించి 'ఇయాంతరూపములు ప్రాచీనములనియు' ఎవర్ణాంతరూపము లర్వాచీనములనియు తోచుచున్నది. ఆంధ్రభాషా భూషణమున కేతన 'మల్లె' మొదలయిన 'ఎ' కారాంతరూపములు దుష్టము లనియు, ఇయాంతరూపములు యుక్తములనియు వ్రాసెను. ఈ విషయమును ఖండించుచు కూచిమంచి తిమ్మకవి సర్వలక్షణ సారసంగ్రహమున 'ఎ' కార యుక్తరూపములును గలవనియు నవి ప్రామాణికములనియుఁ జెప్పి యర్వాచీనకవుల ప్రయోగముల నుదాహరించెను. దీనినిబట్టి యూహింపవలసిన దేమనఁగా ఇయాంతరూపములు 'ఎ' వర్ణాంతరూపము లగుటకుఁ గొంతకాలము పట్టెననియుఁ బ్రాచీనకాలమున ఇయాంతములు బహుళమనియుఁ దేలుచున్నది. నన్నయభారతమున 'ఎ' వర్ణాంతరూపములు మృగ్యములు.

(3) మిత్ర, పాత్ర - శబ్దములు రెండును అర్వాచీనభాషలో (ఉభయలింగములు గావున) మిత్రము-మిత్రుఁడు-పాత్రము-పాత్రుఁడు, అనురూపములలోఁ బ్రయోగింపఁబడినవి.

''మిత్రుఁడనియును సద్గురుపుత్రుడనియు'' అధికవైరాగ్య సంపత్తి యబ్బెనేని యతని కందఱు మిత్రంబు లరసిచూడ'' ''లేరె యితరుల్ నీలీలకుం బాత్రముల్'' ''తరుణికిం బ్రాణమిత్రంబు ధవుఁడు'' మొదలగు ప్రయోగంబుల నొసంగి యహోబలపతి ''ప్రయోగాశ్చాప్యుభయత్రాపి వర్తంతే''అని వ్రాసియున్నాడు.[18] ''మహాద్వాచక మిత్రపాత్రశబ్దంబుల అత్వమున కుత్వము వచ్చి డుజ్రుచేరును. అమహాద్వాచకము లందువలె వీని అత్వముమీదనే మువర్ణము చేరుననుట

18 అహోబలపండితీయము. పుట 223 మహతస్సోర్డుజనితోభవేత్పుంసి॥ అను సూత్ర వ్యాఖ్యాన సందర్భము.

నన్నయభారతములో గానరాదు. పాత్రుక (ఆది i-9) మిత్రులక (ఆది ii 195) పాత్రునకు (ఆది- iii 23-203) మిత్రుక (ఆది i-22),''[19]

పయిప్రాతనుబట్టి పాత్రము మొదలగు ప్రయోగము లర్వాచీనము లన్న మాట యూహింపనగును.

(4) జగత్ అను తకారాన్తపదము జగము, జగత్తు అను రెండురూపము లతోఁ గూడ నర్వాచీనభాషయందు వాడఁబడుచున్నది. ''జగదింద్రజిత్తుల తకారంబునకు లోపంబు విభాషనగు'' తత్సమపరిచ్ఛేదము బా॥ వ్యా॥ 79 సూత్ర॥ ''జగము అను రూపమేగాని జగత్తు అనురూపము నన్నయభారతమున లేదు.''[20]

(5) 'విశ్వకర్మాదులకు స్త్రీత్వంబగును' అని చిన్నయసూత్రించి విశ్వకర్మ యను రూపమును మాత్రమే సాధించెను. నన్నయభారతమున విశ్వకర్మయనియె రూపము. కాని, విశ్వకర్మని యని యర్వాచీనరూపమును గనఁబడియెడి. ప్రౌ॥ వ్యా॥ దీనిని సాధించెను. ఇదియుఁ దక్కినరూపముల సామ్యమున నేర్పడి గ్రంథముల లోని కెక్కినదియే గాని ప్రాచీనముగాదు. శ్వశ్శబ్దముయొక్క సప్తమ్యేకవచన రూపము తెనుఁగున ప్రథమైక వచనరూపమగును, అని వ్రాసి 'దేవశుని'యనిఆది-1-83) ఆ. భా. చరిత్రకారు లుదాహరించుట భ్రాంతిమూలకము. ఇక్కడ 'శునీ' యని స్త్రీలింగమునకు 'శుని'యని తత్సమము.

(6) అర్వాచీనభాషలో ''అంగిరుఁడు - అంగిరసుఁడు. ప్రచేతుఁడు-ప్రచేత సుఁడు అను రీతిని రెండువిధములయిన రూపములును నుండగా 'మహద్వాచకంబు లగు సాంతంబుల కంతలోపంబేని, ద్వితీయైక వచనాంతతుల్యత్వంబేనగు'' (సూ-81 తత్స) అని చిన్నయసూరి సూత్రించెను. తరువాతి కాలమున వికల్పముగా వచ్చు నీ రెండురూపములలో నన్నయగ్రంథమున సకారాంతరూపములే బహుళము లగుటంజేసి యా సకారవిరహిత రూపము లర్వాచీనములనియుఁ గ్రమక్రమమున నేర్పడినవనియుఁ దేలును. ఉగ్రశ్రవసుఁడు (ఆది viii 189) పృథుశ్రవసుఁడు (ఆది 1-87) దుర్వాసుఁడు, పురూరవుఁడు, ఊర్ధ్వరేతుఁడు, అను రూపములు గూడ భారతమున నుండుటంజేసి బహుళము లనవలసి వచ్చెను.[21]

(7) 'సాంతంబులతుది సకారంబునకు లోపంబు బహుళంబుగా నగు' అని చిన్నయసూరి సూత్రించి 'ఉరము, ఉరస్సు' వక్షము, వక్షస్సు మొదలగు సాంతం బులకు రెండు వికల్పరూపంబు లుండునని నిరూపించెను.

---

19 ఆ. భా. చరిత్రము పుట 1361 రెండవవాల్యము విషయము 5

20 ,, ,, 1363 ,,

21 ఆ. భా. చరిత్రము పుట 1365 విషయము 9-10,

నన్నయభారతమున 'శిరంబు' (ఆది V 256) నభము. (ఆర 1-285) అనువానిం బోలిన మువర్ణాంతరూపములేగాని ''స్సు'' వర్ణాంతరూపములు లేవు.[22] దీనింబట్టి చూచిన మనస్సు, తపస్సు మొదలయిన రూపము లర్వాచీనము లనుట స్పష్టము. ఈ సకారాంతములలో అర్వాచీనభాషలో పయఃప్రభృతులకు మువర్ణాంతరూపములులేక కేవలము పయస్సువంటి రూపములు మాత్రమే యుండుటయు పరిశీలింపఁదగినవిషయమే. ఇట్లే అర్చిస్సు, జ్యోతిస్సు అను శబ్దములకు 'అర్చి' జ్యోతి యనియేగాని అర్చిస్సు, జ్యోతిస్సు అను రూపములు నన్నయభాగమున లేవు. ఇవియు నర్వాచీనములే.[23]

(8) ఇట్లే మహిమ, మహిమము! అను రెండు శబ్దములును అర్వాచీన భాషలో నుండగా, 'మహిమ' యను రూపమే నన్నయభాషలోఁ గలదు. మహిమన్' (ఆది. I 6-49) (ఆది. II, 86.)

(9) నన్నయ భారతములో 'హనుమంతుఁడు' మొదలగు మతుబంత రూపములు గలవు. 'హనుమానుఁడు, భగవానుఁడు' మొదలగు రూపములు అర్వాచీనములు. చిన్నయసూరి రెండు రూపములను సాధించి ''ఒకానొకచో మహత్వంబునందు మతుప్రకారంబున కానాదేశంబు విభాషనగు' అని సూత్రించెను. హనుమ (ఆర. III 314) యను రూపమును నన్నయచే ప్రయోగింపఁబడియెను.

(10) నన్నయ కాలమునకు ముందుండిన శాసనములలో బహువచన ప్రత్యయము కళ్ - గళ్ - మొదలగువానియొక్క రూపాంతరముగా నుండినట్లు నన్నయకుఁ బూర్వ ముండిన భాషయను విషయమున సూచింపఁబడినది. ఆ 'కళ్' శబ్దమునుండి విడువడియే నేటి ''లు'' వర్ణము బహువచన ప్రత్యయముగా నేర్పడినదనుట సిద్ధాంతము. నన్నయ భారతమును బట్టి చూచినచో ''లు'' వర్ణ మప్పటికే బహువచన ప్రత్యయముగా నంగీకరింపఁబడి యాతనిచేత వాడఁబడినదనుట స్పష్టము. అట్టి లు ప్రత్యయముయొక్క సంయోగముచేతనే పూర్వము నందున్న - ''డు వర్ణము'' వర్ణాదికము కాలక్రమమున నేటి 'ళ్లు' వర్ణరూపమును బొంది బహువచనార్థమున వాడఁబడుచున్నది. ఈ 'ళ్లు' వర్ణము నన్నయ కాలమున కేర్పడినదా! లేదా! ఏర్పడి క్వాచిత్కముగా నుండినచో దానిని నన్నయ యంగీకరించి ప్రామాణికభాషగా వాడెనా యని ప్రశ్నము నన్నయ వ్రాసిన భారత భాగమున నిప్పుడు లభించుచున్నముద్రితప్రతులలో నానేక స్థలములలో ''ళ్లు'' వర్ణము బహువచన ప్రత్యయముగాఁ గనుపట్టుచున్నది. అది నన్నయ కంగీకృతమగునా లేదా యను విషయము బహువచన ప్రత్యయ

22 ఆ॥ భా॥ చ॥ వాల్యము ii పు1365, 23 ఆ॥ భా॥ చ॥ వాల్యము ii పుట 1366

ఘగు లు వర్ణకముయొక్క చరిత్రను వివరించునపుడు విచారింపఁబడును. ముద్రిత పాఠములలో గనుపట్టు 'ళ్లు' రూపము లున్నచోట్ల కొన్ని స్థలములయందుఁ 'డ్లు' వర్ణమే నన్నయచే వ్రాయఁబడియుండినను, నయ్యవి ప్రాసవిశేషాది నిర్బంధ స్థలములు గాకుండుట చేతను, వచనముల నడుమనే సాధారణముగా వాడఁబడుట చేతను వానిని నేటివారు తమకాలపు భాషాసాహచర్యమునుబట్టి వ్రాసియుండిన నుండవచ్చును. తొమ్మిది శతాబ్దములు వ్రాతప్రతిగానుండిన గ్రంథములలో మార్పులు వచ్చియుండవనగునని యూహించుటలో ప్రతిబంధకము లేదు. ప్రకృత సందర్భమున ''ళ్లు'' వర్ణకము నన్నయ యనేకస్థలములలో వ్రాసియుండడని యూహించుట కవకాశము కలదని మాత్రము చెప్పుచు నీ విషయము స్థలాంతర మున విమర్శింప నవకాశము కలదని విడువఁబడుచున్నది.

నన్నయ భారతమునందలి ద్వితీయాది విభక్తి ప్రత్యయములు

నన్నయకాలమున భాష యేర్పడుచుండెననియు నట్టిదానికి ప్రకృతి ప్రత్యయ విభాగము సంస్కృత వ్యాకరణ పండితులు సంస్కృత వ్యాకరణ ప్రణాళిక ననుసరించి చేసిరనియును ముందే తెల్పితిని. ప్రత్యయముల చరిత్రమును, అర్థము లను, వివరించి ఆయా ప్రత్యయముల రూపపరిణామక్రమమునుగూర్చి తెలుపు నపుడు మఱల నీవిషయము చర్చకు రావలయును. కావున నన్నయభారతమున నేయే ప్రత్యయము లేయేయర్థములయందు వాడఁబడియుండినవో యవ్వానికిని నేటిభాషకును నేమయిన భేదమున్నదేమో యనువిషయమునుమాత్ర మిచ్చట సంగ్రహముగ తెలిపి విరమింపనగును.

(1) 'ను'వర్ణకము—ఇది ద్వితీయ, తృతీయ, పంచమి, సప్తమి యనఁబడు విభక్త్యర్థములలో వాడఁబడినది. ద్వితీయా విభక్తి యనంబడిన యీ ప్రత్యయము స్వరూపము'ను' అనియే చిన్నయ మొదలయినవారిచే నంగీకరింపఁబడినది. ఇది 'ని' యనియు 'న్' యనియు రూపాంతరమును బొందునని పయివైయాకరణుల యభిప్రాయము. నన్నయగ్రంథమునందు మాత్రము దీనికి సాధారణముగా 'న్' అనియే రూపము కనుపట్టుచున్నది. 'ను'వర్ణము విభక్తి యను మతమున 'ఉ'వర్ణ మునకు 'ఇ'వర్ణ మాదేశమగుటయు లేక లోపము కల్గుటయును అంగీకరింప బడుచున్నది. పొల్లునకారమే విభక్తియను పక్షమున 'ఉ, ఇ' అనునవి యేదో నొక్కకారణమునఁ జేరిన వనవలయును.

ద్వితీయ:—తనరఁగ బుట్టించె నుర్వీ దనయంశమ్మున్ ఆది. III ఆ. ప. 54
తోడ్కొనితెచ్చెన్ దనతల్లి సత్యవతినిన్ ఆది. IV ఆ. ప.192
పాండవేయసింహులను బరాజితులఁజేసితి సభా. II ఆ. ప.186

తృతీయ:—కశ్యపప్రజాపతి యజ్ఞమహిమను వినతకుంబుట్టి ఆది. II ఆ. ప. 89
పర్వంబులనేనిటం గృపాయితమై వెలయు ఆది. I ఆ. ప. 56

పంచమి:—గరుడని వినతనుం బనులుగొనుచున్నంత ఆది. II ఆ. ప. 48
పునర్భవభీతి నపారవ్యామోహపాశబంధచ్యు
తుఁడై ఆది. II ఆ. ప.140

సప్తమి:—నేలఁగండ్లులొత్త నిద్రవోయినయది ఆది. VI ఆ. ప.179

(2) కువర్ణకము—ఇది 'కి' యను రూపాంతరమును బొందుచున్నది. షష్ఠీ ప్రత్యయమని వైయాకరణులచే విభజింపఁబడినది. సంబంధ సామాన్యము నందును, అనేకసంబంధవిశేషములయందును నియ్యది వచ్చుచున్నట్లు భారతమును బట్టి తెలిసికొనఁగును.

ప్రథమ:—నాకు సనామ్నియయిన దాని వివాహంబు గావలయు ఆది. II 151
నేను వివాహంబు చేసికొనవలయును అని భావము.

ద్వితీయ:—యయాతి గర్భంబునకు సహింపక యింద్రుండలిగి ఆది. III 211
గర్వంబును అని అర్థము.

తృతీయ:—ఇది తొల్లి నాకు వరియింపఁబడిన భార్య ఆది. I 131
నాచే అని యర్థము.

చతుర్థి :—ఇమ్మహాత్మునకీఁ గాంచితి ఆది. I 96
మహాత్ముఁడు సంప్రదానము.

పంచమి:—దానికి భీతుఁడనై (దానివలన ననిభావము) ఆది. III 189

షష్ఠి :—సంబంధ సామాన్యమునవచ్చు 'కు'వర్ణకమునకు లెక్కయే లేదు. ఈ ప్రయోగములను దిలకించునది.

నా కభిమతము ఆది. III 117
నీకెఱిగింపవలసె ,, ,, 118
అమరావతికరిగి ,, ,, 122
వినత కపకారముచేసిరి; సమబుద్ధి కఱుదుమెచ్చి ,, ,, 125
కుత్తుకకుడిగక ఆది. II 60
పలుకులకలిగి ఆది. V 55
ఇంద్రుఁడు దానికిం గరుణించి అర. I 86

సప్తమి:—చిత్తమ్మప్పుడు పుట్టె నాకు ధర్మస్థితిమై ఆది. II 148
మోరిక నాయందుఁ గలిగినదనిభావము.

(3) గుఱించి-గుఱించి—తపనుగుఱించి తపముభక్తిసేసె అర. I 68 గుఱించి యనునది చాల విరళము. (ఉద్దేశించి యని భావము.)

(4) చేతన్-బ్రహ్మచేతననుజ్ఞాతుండై ఆది. I 31 తృతీయ (కర్తృర్థకము) తఱుకుచేత నసంతంబయిన యర్థంబుగొని—నుండి యని భావము-పంచమి.

(5) చేన్—ఎలుకచేఁ జచ్చుకంటె ఆది. VIII 308. అమరాధులచేఁ గ్రమ్మఱంగ నమృతముఁగొనియెన్ ఆది. II 17.

(6) తోడన్—ఇట్టులనియెఁ గరుణతోడ ఆది. I 9 తృతీయ.

(7) తోన్—రత్నావళితోన చల్లుదు ఆది. II 191 సహార్థము తృతీయ ప్రమతితోఁ జదివె నెల్ల శాస్త్రములు ఆది. II 159 ఉపయోగము పంచమి.

(8) చేసి:— ఇది బిందు పూర్వకంబుగ వచ్చును. బిందుస్థానమున నున్న నకారంబుపయి ఏవార్థకమయిన 'అ'కారము వచ్చునపుడు బిందువు రావలసిన యవసరము లేదు. ఇట్లే యూహించునది.

భూమకేతనహతిఁ జేసిచేసె గృతాంతనికేతనాతిథిన్. ఆది I 124

ఇచ్చట భూమకేతనహతి కరణము - తృతీయ.

ఏక విప్రసంబోధనఁ జేసిచేసె-ఇది హేతువు పంచమి. ఆది. I 125

దానన చేసి. ఆది I 80

నీ కులిశాభిరక్షణస్మరణన చేసి. ఆది II 47.

(9) మెయిన్ — మైన్ —

రచియింపు మధికధీయుక్తి మెయిన్. ఆది I 16.

ధీయుక్తితో, అని యర్థము - తృతీయ.

అలుక మెయి మున్న పలికితి. అలుకవలన నని భావము. పంచమి. ఆది I 179.

సుఖనిద్ర మై నిట్టులున్నవాని (నిద్రయందున్నవాని) సప్తమి. అర III 321

(10) కై - కయి.

అనఘు మామామ శకుని నాకై కడంగి — సభా II 174.

నాకొఱకు నని యర్థము చతుర్థి.

(11) పొంచెన్ —

కరుణగాశ్యపునకు నిచ్చె నఖలలోక హితంబుపొంచె. ఆది II 185

లోకహితము కొఱకు నని భావము.

(12) తదర్థము:— ఇది చతుర్థ్యర్థమున వాడఁబడినది.
నీతదర్థమ కాఁగ దేవనిర్మితంబిది. ఆది II 208.
నీతదర్థంబులై నిఖలవేదంబులు వర్తిల్లు – సభా I 259

(13) వలనన్:—
అపాయాద్యర్థంబుల నీవలన వర్ణకంబు పంచమ్యర్థంబున వాడం బడినది.
పాండుకుమారుల రాష్ట్రంబువలనఁ బాపి అపాయము – సభా II 313
వనచర భయంబువలనఁ దత్క్షేత్రంబు రక్షింపనోపమియు త్రాణము ఆది I 65.
తక్షకువలని భయంబు – భయము. ఆది II 186.
యమువలన వరంబులు వడసి – గ్రహణము. ఆది I 39
కశ్యపువలనఁ జరాచర భూతరాశియెల్లఁ బుట్టి – భవన. ఆది II 59
భూసురులవలన వేదంబులు గఱచుచు (ఉపయోగ) ఆది III 12

(14) కంటెన్:—పురుషుకంటె మున్ను పరలోక మేగిన సతియ పూర్వము (అన్యార్థాది యోగజము.) ఆది I 256
కార్తవీర్యుకంటెను వీరుఁడగుట – నిర్ధారణము. ఆది V 124

(15) ఉండి:—

రాజ్యభరంబు తాల్చిన యంతనుండి.	ఆది. II 225
ఆకాశంబుననుండి —	అర. II 216
హరుశిరంబందుండి —	అర. III 84
అయోధ్యనుండి—	అర. II 187
నీరిలోనుండి—	అర. III 122

(16) కోలెన్:—

నాటంగోలె ద్విజిహ్వులు నాబరగిరి—	ఆది. II 123
నూఱేండ్లంగోలె —	ఆది. VIII 149
యోజనంబునంగోలె —	ఆది. II 40

(17) 'న' వర్ణకము సంబంధార్థమున గలదు.
ఎలజవ్వనంబున విలసనము. ఆది. III 27
అలసభావంబున బొలుపును. ,, ,, ,,
యొక్కయని యర్థము

భిన్నకుంభమున తోయములట్లులు ఆది. II 1-57

'అందలి' యని యర్థము.

సద్యోగర్భంబునన్—ఉదితుండయ్యెన్ ఆది. III - 44

(హేతువు) పంచమి.

పెంపున వృధసేయఁగా దగదు ఆది. III -232

పెంపుతో (తృతీయ)

అనిమిషత్వంబునం బొందిన తన నయ

నంబులు ఆది. VII - 75

(ద్వితీయ) అనిమిషత్వమును అని భావము.

అహిలోకమున కరిగె భూవివరమునన్ ఆది. I -103

(18) ఇ - సంబంధార్థము.

ఈనాటి రాజును — ఆది. VI -269

ఇతని భావము — ,, ,, 279

వారియనునయించు సితకృష్ణతంతురాజి ఆది. I -119

(19) అ - సంబంధార్థమున సాధారణముగా బహు

వచనముల పయిని వచ్చును.

పలుకులు ముద్దును — ఆది. 27-III ప.

హింససేసినవారల యేగు గతికి ఆది. VII 146

(20) లోను.

నీరిలోన దోఁచు తారక ప్రతిబింబము ఆది. V 207.

ధనములలో నత్యుత్తమ ధనములు ఆది. V 201.

(21) లోపల.

వేల్పులలోపలఁ బెద్ద ధర్మ్మవున సత్యమునన్ ఆది. V 92.

(22) లో. ఇద్దఱులో నందెవ్వరి. ఆది. VIII. 110.

(23) అందు.

వాగ్దర్పణంబునం దేర్పడ వెల్లుంగుచుండ. ఆది. I 31.

అధికరణము-సప్తమి.

అవివేకియందుఁ బ్రయుక్తంబులయిన= ఆది. III. 313.
కిఁగూర్చి—యని యర్థము. ద్వితీయ.

ద్రౌపదియందు సమయక్రియయును— ఆది. I. 35.
కూర్చి-ద్వితీయ.

నీవు మాయందుఁ గుడిచి= ఆర. III 390.
మాతో-తృతీయ.

నాయందధిక ధనంబు గొనిపొమ్ము= ఆది. II. 193.
నానుండి యని యర్థము-పంచమి.

నిజరాజ్యభారం బంశుమంతునందు సమర్పించి. ఆర. III. 71.
కొఱకు-చతుర్థి.

పయిపట్టికలో నన్నయచే వాడంబడి నేడు ప్రత్యయములని వ్యవహరింపఁ బడుచున్నవానిని నిరూపించితిని. నన్నయ వాడుక నేటికిని వైయాకరణులకును రచయితలకును ప్రమాణమే గనుక నందలి ప్రయోగములు నేటిభాషలోఁగూడఁ గలవు. కొన్ని కొంచెము కొంచెముగా వ్యవహారాదికమున భ్రష్టమగుటయు మఱి కొన్ని క్రొత్తవి ప్రత్యయములుగా నుపయోగింపఁబడుటయును నేటిభాషను బట్టి చూచినచో స్పష్టపడును.

కూర్చి- కొఱకు- పట్టి- యొక్క— అనునవి నేటి వైయాకరణులచే విభక్తులుగా నంగీకరింపఁబడినవి. వీని ప్రయోగము నన్నయ భారతములో లేదు. ఇవి నవీనముగాఁ బ్రత్యయత్వము నొందినవి. నన్నయభాషలో వాడఁబడినవని ముందు నిరూపింపఁబడిన ప్రత్యయములలో- చేసి- వలన- బొంఒ- కోలె- మెయి- గుఱించి- అనువాని యుపయోగము వ్యవహారములో నేడు భ్రష్టమయినది. ''వలన'' యనునది- వల్ల- యనురూపాంతరమునుబొంది నన్నయ వాడుకకంటె చాల తక్కువగా వాడఁబడుచున్నది. ''చేసి'' కొంచెము వినఁబడును. తక్కిన నాల్గును పూర్తిగా నశించినవి. ద్వారా- గుండా- ఉంచి-అనునవి క్రొత్తగా వాడుకలోని కెక్కినవి. నన్నయనాటి వాడుకలకును ఇప్పటి వాడుకలకును భేదమీక్రిందను నిరూపింపఁబడుచున్నవి.

	నాటిభాష (భారత)		నేటిభాష (వాడుక)
1.	వేదములు వసిష్ఠుఁతోఁ జదివె	1	దగ్గర – వద్ద – చదివెను
2.	శకుని నాకై కడంగి	2.	నాకోసము పూని
3.	అన్వేషించు పొంచెన్	3.	అన్వేషించుటకు
4.	జనమేజయుని చేయు సర్పయాగము	4.	జనమేజయుఁడుచేయు సర్పయాగము
5.	యయాతికి నలిగి	5	యయాతి మీఁదనలిగి
6.	మీకుంగరుణించి	6.	మీ(యందు) (పయి)మీఁదగరుణించి
7.	వానికి మారొక్కనంగన్	7.	వానితో మారొక్కనఁగఁ
8.	నాకు సంతసిల్లి	8.	నావల్ల సంతసించి
9.	సంహార మొడంబడ వలసెన్	9.	సంహారమున కొడంబడవలసెను
10.	వేటవచ్చి	10.	వేటకువచ్చి
11.	కార్యము గడంగు	11.	కార్యంబునకుం గడంగు
12.	వానిన కడంగుము	12.	వానికే కడగుము
13.	అంతికంబునవచ్చి విహరించు	13.	అంతికంబునకువచ్చి విహరించు
14	ఇటయేల వచ్చితి	14.	ఇటకేల వచ్చితి
15.	ఎక్కడం గదలనేర	15.	ఎక్కడికిం గదలనేర

పయిని నిరూపించిన పట్టికలంబట్టి రెండు విధములయిన ప్రయోజనములు గలవు. మొదటి దానివలన నన్నయ భారతభాగమున నేయే శబ్దములు ప్రత్యయములుగా గాని ప్రత్యయార్థములను దెలుపుటకుఁగాని వాడఁబడినవి యనుట. రెండవ పట్టికవలన నన్నయకాలమునందలి వాడుక నేటి వాడుకకంటె నెంత వఱకు భిన్నమయియున్నది యనుట.

పయి పరిశీలనమువలన నీ విషయము స్పష్టమగుచున్నది. భాష యేర్పడుచున్నది. కొన్నిపదములు స్వార్థమున వాడంబడుచు క్రమక్రమమున సంబంధార్థమున స్థిరపడుచున్నవి. ఆ పదములను ప్రత్యయములను ప్రయోగములనుబట్టి ఏడు విభక్తులుగల సంస్కృతపు ప్రణాళికయందలి ఏడు గళ్ళయందును వైయాకరణులు సర్దిరి. అది చక్కగా కుదురకపోవుటవలననే ఒక ప్రత్యయమే 4, 5, 6, 7 విభక్తులయందు కనుపట్టుటయు స్వతంత్రములయిన శబ్దములే విభక్తు లనంబడుటయు సంభవించినదనుట స్పష్టము. 'కు, ను, న, ఇ, అ,' అను నేకాచ్చ్యములయిన వానిని ప్రత్యయములుగాఁ జెప్పి యితరములను స్వతంత్ర శబ్దములుగా గ్రహించి ఏడు విభక్తుల క్రమము పొంతపోకుండుట యొకపద్ధతి కాదనఁజాలము. ఇదియే తెనుఁగునకు కుదిరిన ప్రణాళిక యనవచ్చును.

క్రియా రూపములు

నన్నయభాషలోని క్రియారూపము లనేకములు నేటికిని గ్రాంథికభాషలో వాడఁబడుచునేయున్నవి. కొన్నిరూపములుమాత్రము కాలక్రమమున మాఱి నేఁడు భిన్నములుగాఁ గనుపట్టుచున్నవి. కొన్ని వాడుకనుండి పరిభ్రష్టమయినవి. అట్లు నన్నయభారతములో నుండియు నేటివ్యవహారమున మాఱినవానిని మాత్ర మీ క్రింద నుదాహరించుచున్నాను. నన్నయగ్రంథమున నుండిన వర్తమాన క్రియా రూపము లనందగిన యీ క్రింది (క్రియాజన్య విశేషణములు) రూపములు వ్యవ హారమున మాఱి వకారయకార లోపమునంది క్రమమున నకారలోపమును గూడఁ బొందినవి.

(1) అతినిర్మలంబై యొప్పుచున్నయది. ఆ. II 31 తల్లిదండ్రుల యిడు ములు వాయుట యొందును గలయది ఆ. II 51. ఇట్లు 'య' వర్ణమధ్యమయిన రూపమే ప్రాచీనమయినది. దీనితరువాత నడిమియకారంబునకు లోపంబు గలిగి కలది, ఉన్నది మొదలయిన రూపములవంటివి కలిగినవి. 'ఉన్నది' అను నవీనరూప ములుగూడఁ గ్వాచిత్కముగాఁ గలవు.

నాకు నదియ తక్కియున్నది దేనెట్లు దానిఁబాతు. ఆ. II 71 త్రిభువన లక్ష్మి యిట్లేలకోయున్నది యివ్వనమున. ఆ. VII 73 శరీరశస్త్రములు బొల్పుగ నున్నవి. ఆ. V 200 వార్తయంద జగము వర్తిల్లుచున్నది. స. II 51.

(2) ఉన్నాఁడు, ఉన్నావు, ఉన్నారు, మొదలగునవి యంతమందుఁగల నేటి వర్తమానార్థక క్రియారూపములు నన్నయభారతమున లేవు. వీనికి ప్రాచీన రూపములయిన 'ఉన్నవాఁడు' మొదలగునవి యంతమందుఁగల రూపములు క్వాచిత్కముగా క్రియారూపముల వలెఁబ్రయోఁగింపబడినట్లు గనుపట్టును.

ఇత్తరుశాఖ విడువనేరకున్నవాఁడు ఆ. II 76

(3) ఎడిన్ – ఎడున్ అంతమందుఁగల పదములు (తద్ధర్మార్థకంబులుగా) వర్తమానార్థమునను, భూతార్థమునను, భవిష్యదర్థమునను నన్నయభారతమునఁ గలవు. అట్టిరూపములు నేఁడు వాడుకనుండి తొలఁగిపోయినవి. ఇంతియగాక కవుల ప్రయోగములు గూడ చాల తక్కువ.

వినం గడువేడ్కయయ్యెడున్. అగుచున్నది అని యర్థము. ఆ. I 128

ఇతండు సూపెడిన్ – చూపగలడని యర్థము VI 45

(4) అగుధాతువుయొక్క సమాపకరూపములు అంతాగమంబు లగు చుండును. అట్టి యభ్యాసము నేఁడు లేదు.

కాకున్నదయ్యెను ఆ. I 98
పంపుసేయువారి ఆ. III 5
దంష్ట్రలు నాటవయ్యె ఆ. III 13
నమ్మనేరనయ్యెదను ఆ. IV 30
వ్యష్టిలేదవు ఆ. III 250

(5) చేదర్థకము సమాపకక్రియారూపము వెనుక "ఏని" యని చేర్చుటచే నేర్పడుచుండునది.

నల్లసేసితిరేని నాకు దాసియగు మనవినత ఆ. II
అతఁడపత్యంబు వడసెనేని ఆ. II 144
నీ వెఱుంగుదేని ఆ. II 169

ఇప్పటి వాక్యరచనము ఈ రీతిగా నుండదు. వాడుకలో చేస్తే, పడసితే, ఎఱిగితే అనియుండును. గ్రంథములయందు చేసినచో-యెడల- అట్లయిన మొదలయినవి కనుపట్టును.

(6) అన్నంతములయిన రూపముల వెనుక ననుబంధములుగాఁజేరు క్రియలు అవ్యవహితములుగా నుండుట యిప్పటివాడుక. నన్నయగ్రంథమున నవి వ్యవహితముగా నుండును.

అగునె ధర్మక్రియాలోపంబు హృదయంబులో సహింప ఆ. II 159
క్రోధిగాఁ దపస్వికిఁ జన్నే ఆ. II 174
చెప్పనుత్పలదళనేత్ర విందుమ యపత్యముమేలని ఆ. V 90

నేఁను, సహింపనగునే, కాజనునే, చెప్పవిందుము అనియే ప్రయోగము.

(7) తెంచు అనునది ధాతువున కనుప్రయుక్తమగుట నన్నయ భారతమున నధికము గాఁగలదు. అట్టి యభ్యాసము నేఁడు పోయినదని చెప్పవచ్చును.

అగుదెంచు-నెగయుదెంచు- తలకొనుదెంచు మొదలగునవి.

నీరిలోననుండి నెగయుదెంచె ఆ. V 173
తలయేఱును నుక్కిసయును దలకొను దెంచెన్॥ ఆ. III 191

పయిని నిరూపింపఁబడిన నన్నయ భారతములోని విశేషములను ఆతనికిఁ బూర్వమున శాసనములయందుండినభాషాస్వరూపమునుబరిశీలింపఁగా నీక్రిందివిషయములు నిర్ణీతము లగుచున్నవి.

(1) ప్రాచీన ద్రావిడభాషా మాండలికమయిన తెనుఁగుయొక్క ప్రథమావస్థ నన్నయకు ముందటిభాష.

(2) నన్నయకాలమున దానికి మొదట సంస్కారము జరిగినది.

(3) నేటి భాషాస్థితికిని నన్నయభాషాస్వరూపమునకును భేదము కలదు. ఆ భేదము భాషాపరిణతియొక్క క్రమ పరిణామమును నిరూపించుచున్నది.

(4) నన్నయ వ్రాసిన తెనుఁగునకును, నేటి తెనుఁగునకును వీనిని భిన్న భాషలుగా గ్రహింపవలసినంతటి భేదములేదు. అనగా హళగన్నడ హొసగన్నడ ములకుగాని ప్రాచీన నవీన తమిళములకుఁగాని గల యంతటిభేద మేర్పడలేదని యభిప్రాయము.

(5) నన్నయకుఁ బూర్వపు తెనుఁగుయొక్క స్వరూపము నేటి తెనుఁగు కంటె ననేకవిషయములలో భేదించుచుఁ గొన్ని యెడల సులభముగాఁ బండితులకుఁ గూడ నర్థము గానట్లున్నది.

౪ మాండలికభాషలు

1. స్వరూపము

మండల మనఁగా దేశభాగము. నేఁటి గోదావరి విశాఖపట్టణము మొదలగు జిల్లాలను, ప్రాచీనకాలమున తెనుఁగుదేశమున నుండిన వేఁగినాఁడు, కమ్మనాఁడు, ములకనాఁడు మొదలగు ప్రదేశములను మనము మండలములని వ్యవహరింప వచ్చును. ఇంతియగాక మండలమనఁగా ఒకగుంపు లేక రాశి. ఒకజాతిజనులను గాని ఒకసంఘముయొక్క విభాగమునుగాని మనము మండలమని వ్యవహరింప వచ్చును. అట్టిమండలమునఁ గలిగినది మాండలికము. అట్టి భాషావిశేషమునే మాండలికభాష యని వాడుచున్నాము. ఈపద మింతకుముందు చాలసారులు వాడఁబడినది. ఆంగ్లమున భాషాశాస్త్రములో వాడిన (Dialect) డైలెక్టు అను పదమునకు సమానార్థముగా దీనిని వాడుచున్నాము. ఈ డైలెక్టు అనుపదమునకు 'ఉపభాష, లేక ప్రాదేశికభాష' అనుపదములుకూడ సమానార్థములుగా వాడి యున్నారు. కాని క్రిందనిరూపింపఁబడనున్న మాండలిక భాషాస్వరూపమునుబట్టి యిది కేవల మొక్కప్రదేశమునందుండు జనుల్భాషనుమాత్రమేగాక ఒకజాతి జనులు వాడుభాషను లేక ఒకకాలమునందు సమానలక్షణములతో నొప్పుచుండిన భాషాంతర్భాగమునుగూడ సూచించుననువిషయము స్పష్టము కాఁగలదు. కాబట్టి యితరములయిన పయి రెండుపదములకంటె మాండలిక మనుపదమే యుక్తముగా నుండుట నయ్యదియే యిందు వాడఁబడినది. బరంపురమునుండి మదరాసువఱకును, బందరునుండి బళ్ళారివఱకును గల దేశమున ముఖ్యవ్యవహారములో నున్న

భాషయంతయును తెలుఁగని యెల్లఱకును దెలిసినదే. కాని యీ తెలుఁగంతయు నొక్కరీతిని నొక్కవిధములయిన క్రియారూపములతోనే ఒక్కయర్థమును బోధించుట కొక్కపదముతోనే వాడుదురని చెప్పుటకు వీలులేదు. ఆయాదేశభాగములు తిరిగి భాషను విన్నవారి కాభేదము స్పష్టపడును. విశాఖపట్టణమండలమున జనులు మాటాడునప్పుడుండు స్వరవిశేషము గోదావరివారి స్వరవిశేషముతో భేదించును. అంతియగాక పదస్వరూపమునందును భేదము గలుగుచునేయుండును. వారు 'ఒళు పొచ్చాను' అని సాధారణముగా పలుకుదురు. దీని కర్థము 'వచ్చితిని. యనుటయే' వెళ్ళిపోయివచ్చినాను, అనుపదములసంఘటన కాలక్రమమునఁ బొందిన రూపాంతరమియ్యది. 'వెడలు' అను ప్రాచీనధాతురూపము 'వెడ్లు' అయి 'వెళ్ళు' అయినది. దానిపయిని 'పోవు' అను సహాయక్రియ చేర్చి 'వెళ్ళిపోవు' అనుశబ్దపల్లవము కల్పింపఁబడినది. వచ్చివేయు, పెట్టివేయు, మొదలగువానిలోని వేయు ధాతువువంటిదే యీపోవు ధాతువుననుప్రయోగము. ఆపయిని 'వచ్చు' ధాతువు. ఆపయిని సార్వనామికపరిశిష్టమయిన క్రియావిభక్తి యగు 'ఆను, అనునది. ఇచ్లేర్పడిన దీర్ఘము. ఒదాది వకారమునకు 'ఒ'కారము. 'ల్ల' అనుదానిలోని ద్విత్వము నశించినది. నడుమను 'వ' కారముపోయి, 'ఒ' అనుపూప మేర్పడినది. పయిపూప మేర్పడునప్పుడు గలిగిన పద్ధతులను రెండువిధములుగా భాగింపవచ్చును. శబ్దపల్లవములుగా ఒక ధాతువునకు ధాత్వంతరము చేర్చుట తెనుఁగుననున్నదియే. అట్టి ధాతువులయిన వెళ్ళు, పోవు, వచ్చుల కేకత్ర సమావేశము కలుగుటయు, అట్టివాని సాహచర్యము లేకయే 'వచ్చు' ధాతువు మాత్రమునసే యర్థబోధ గల్గుటయు ననునవి రెండువిధములు. ఒకపద్ధతి యొకమండలమునను రెండవది రెండవ మండలమునను గలదు. 'వచ్చాను', 'ఒచ్చాను', అనునవి గోదావరి, గుంటూరు మండలములలో వాడుటగలదు. ఇవి యిట్లుండ దత్తమండలములలో 'వచ్చినాను' 'చేసినాను, చూచినాను' మొదలగు రూపములు వాడుకలో నుండును. సర్కారులలో 'వచ్చాను, చేసాను, చూచాను, మొదల్లగు రూపములు వాడుకలో నున్నవి. 'వచ్చినాను' మొదలగునవి ప్రాచీనములనియు 'వచ్చాను' మొదలయినవి నవీనము లనియు స్పష్టము. కాబట్టి 'ఒళుపొచ్చాను, వచ్చాను, వచ్చినాను, ఒచ్చాను, ఒచ్చినాను' అనురూపము లన్నియు మాండలికభేదము లని తెలిసికొనుట సులభము. ఇట్టి మాండలికమయిన భేదము భిన్నవిషయముల నాశ్రయించియుండును. శబ్దముల నుచ్చరించు స్వరవిశేషమునను, శబ్దములయొక్క రూపాంతరత యందును, భిన్నభిన్న శబ్దముల ప్రయోగమునందును నియ్యది కనుపట్టుచుండును. మొదటిది మాటలాడునప్పుడు వినినచో దెలియును. రెండవదాని నూహించితిని. తీరస్థమండలములయందు పష్ఠబద్ధలు అని వ్యవహరించు నర్థ

మును 'బేడలు' అను శబ్దముతో ద త్తమండలమునఁ దెలుపుదురు. ఇచ్చట 'ఉచితము' అనగా వెలలేక ఇచ్చినది అనుశబ్దమునఁ బలుకునర్థమును 'పూసాటు' అని యుచ్చటఁజెప్పుదురు. ఇచట అరువు, అనుపదమునకు అచ్చట 'ఉద్దరి'యందురు. ఇట్టి భేదములను మనము మాండలికభేదములని చెప్పచుందుము.

ఈ భేదములు దేశమునుబట్టి మాత్రమేగాక సంఘమును బట్టియు, వృత్తు లనుబట్టియు నేర్పడు చుండును. బ్రాహ్మణులు మాటాడుభాష యొకటిగా నుండును. వారిమాటలలో విశేష సంస్కృతపదము లుండును. వారిలోని యంత రాభాగమయిన వైదికులయందు వైదిక పరిభాషయని యొకవిధము గలదు. ఈ రోజున 'వయం దేవస్య' యెక్కడ, అనగా భోజన మెక్కడయని భావము. వేద మున 'వయం దేవస్య భోజనమ్' అని భోజనమ్ అనుపదము 'వయం దేవస్య' తరు వాత వచ్చినది. ఇట్టిపద్ధతిని, వారు తమ యభిప్రాయములను దెలుపుకొందురు. ఇట్లే రాజులు మాటలాడునప్పుడు 'దద్దయ్యగారు' అని వ్యవహరింతురు, వైశ్యు లకు వారి పరిభాష, వారిపద్ధతియుఁ గలదు. నాలవజాతివారి భాషలోను మఱికొన్ని భేదములు గనుపట్టుచుండును. ఇట్టిభేదము లన్నియు మాండలికములని పేర్కొన నగును. కాని యీ స్వల్పభేదములు స్పష్టముగా నున్నను వీరఁదఱును మాటాడు భాష తెనుఁగే. అందు సమానాంశము గలదు. అది తెనుఁగాడువారి కందఱకును దెలియుచునే యుండును. కాఁబట్టియే యీ భాషా సామాన్యమును దెనుఁగని వ్యవహరింతుము. మనుష్యుల ముఖాద్యంగములనుబట్టి వ్యక్తులను మనము భిన్నులుగా గుర్తింపఁ గలుగుచున్నను వారియందు సమానాంశము లేకపోలేదు. అది యీవ్యక్తి లక్షణముకంటెనుగూడ బ్రాముఖ్యమును వహించి పురుషత్వ మనుష్యత్వాది నిరూపణము స్పష్టముగా నొనర్చుచునే యుండును. మాండలిక భేద సహితమయిన యీ తెనుఁగుగూడ నట్లే యని యూహించుట సులభము.

పయివివరణమున మాండలికత్వ నిరూపణము గొంతవఱకు స్పష్టపడియుండ వచ్చును. దీని ముఖ్యలక్షణములు—1. ప్రధానభాషాంతర్గతమయి యుండుట. 2. పరిమితమయిన ప్రదేశమును బట్టిగాని, ఉపయోగివర్గమును బట్టిగాని యేర్పడి యుండుట. 3. ప్రధానభాషతోడి సామాన్యమును నిరూపించుచు స్వతంత్రమయిన సారస్వతాదులుగాని నాగరకతగాని లేకయుండుట. ఈ మూడు విధములయిన ప్రధాన లక్షణములు గలిగియుండిన యీమాండలికత్వ మనునది యపేక్షాబుద్ధి వలన నేర్పడుచుండుననుట యింకొక విశేషము. ఇది సామాన్యమయిన భాషో త్పత్తి విధానము ననుసరించి యేర్పడిన వ్యవహారము. ఒకభాషయొక్క మాండ లికములుగా నుండిన భేదములు కాలాంతరమున రూపాంతరమునొంది సోదరభాష లుగా నేర్పడుట గలదు. ప్రాచీన ద్రావిడభాషయనున దొక్కటి దక్షిణాపథస్థాన

మున విరివిగా వాడుకలో నత్యంత ప్రాచీనకాలమున నుండినది. అద్దాని శాఖలే నేఁడు అరవము, తెనుఁగు, మలయాళము, కన్నడము మొదలగు భాషలుగా నేర్పడినవి. నేటి యీసోదరభాషలు స్వతంత్రములయ్యు ప్రాచీన ద్రావిడభాషా పేటును మాండలికములని వ్యవహరింపనగును. అనగా వీనికి ద్రావిడ మాండలిక భాషలు అను వ్యవహారము గలదనుట. నేటి తెనుఁగుననే దక్షిణ దేశపు తెలుఁగు, దత్త మండలపు తెలుఁగు, ఉత్తర సరాఱ్కుల తెలుఁగు, మధ్య పరగణాల తెలుఁగు, బొంబాయి తెలుఁగు గ్రాంథికపుభాష అనువానిని తెనుఁగుభాషా మాండలికములని వ్యవహరింపనగును. ఇంతియగాక యీ పదమును జిల్లాకును జిల్లాకునుగల యత్యల్పములయిన యుచ్చారణ భేదములను స్వరభేదములను రూపభేదములను ఉద్దేశించివాడుటయు గలదు[1].

2. మాండలికముల యుత్పత్తి, వృద్ధి

భాషకు వ్రాతయు, సారస్వతమును లేనప్పుడు ఉచ్చారణయే దానికిఁ బ్రమాణము. ఈ యుచ్చారణము త్రిక్షణావస్థాయియని తార్కికులమతము. భాషయొక్క యుత్పత్తి వ్యక్తుల ప్రయత్నమునసే యనుట నిస్సంశయము. అనఁగా నొక వ్యక్తి తాల్వాద్యవయవముల స్పందముచే వాయుచలనము గలిగించి శబ్దస్వరూపమయిన ధ్వనిని గల్గించును. దీనివలన నా ధ్వనియొక్క సంకేతమున కలవాటు పడినవానికి అనఁగా నధికారికి ఆవక్తచే నభిప్రేతమయిన యర్థము స్ఫురించును. ఇది వ్యక్తులలో బుట్టి, చిన్నచిన్న సంఘములకుఁ బ్రాకుచుండును. ఆ సంఘములయందుగాని ఆ గ్రామములయందుగాని దానికి తాత్కాలికముగా చెల్లుబడి గలుగును. ఆ ధ్వనులే వ్యక్తుల ప్రయత్నములచేతను ఇతరములయిన కారణములచేతను మాఱుపడినప్పుడు వాని యర్థబోధకతయందలి మార్పుగూడ నచ్చట నల్పసంఖ్యాకులకు విదితమగుచునే యుండును. మనము నేఁడు సూక్ష్మముగ బరిశీలించినచో నొక యింటి మాటలకును, మఱియొక యింటిమాటలకును, భేదము గనుపట్టుచునే యుండును. ఇట్టి భేదమే భాషయొక్క ప్రాథమికావస్థయం దుండెనని యూహించుట స్పష్టము. కాఁబట్టి భాషయొక్క స్వాభావికావస్థ మాండలికత్వమే యని చెప్పవచ్చును. అప్పుడది ద్రవరూపమున నుండును. ఒక్క పదమునకే భిన్నరూపములు ఏకస్థలమునను, భిన్నస్థలములయందును ప్రచారములో నుండును. రూప బాహుళ్యము, రూపవైవిధ్యమును ఆ కాలమునందలి భాషయొక్క లక్షణములు. లిపి, లేక కేవలము వ్యావహారికావస్థయందున్న భాషలలో

1. ఆ. సర్వే. వా. I.

నీ లక్షణములన్నియు గనుపట్టునని చెప్పబడినది[2]. "కొన్ని మాండలికములు స్వల్పకాలములోనే నశించుచున్నవి. కొన్ని క్రొత్తగ నుద్భూతము లగుచున్నవి. పెద్దవా రెవరైనను, విశిష్టులైనవారు, ఏదే నొకపదమును వాడినచో నది భాషయందు చేరిపోవుచున్నది. ఒక ద్వీపమునకుఁ గ్రొత్తజను లెవ్వరైనను వచ్చినచో వారు వాడినమాటలన్నియు వీరు గ్రహించుట నయ్యది వీరి భాషలోని భాగమే యగుచున్నది. మఱికొన్ని ప్రదేశములలో కొన్ని కొన్ని గుంపులుగా నివసించు జనులు అప్పుడప్పుడు చేరి ప్రసంగించియు, సమావేశముల నేర్పఱుచుకొనియుఁ దమ భాషయొక్క సౌష్ఠవమును నిలుపుకొనుచున్నారు. తల్లిదండ్రులును, సమర్థులును నయిన పెద్దవా రందఱును పిల్లలను మాత్ర మొక్కచో విడిచి మాసముల లెక్కను దూరదేశములకుపోయి తిరిగి వచ్చునప్పటికి వారి పిల్లలాడు మాటలలోఁ గ్రొత్త క్రొత్త పదములు క్రొత్త పదసంఘటనలు నేర్పడుచుండును. దూర ప్రదేశమునకు వేటలకుఁబోయి జనులు సంవత్సరములయిన తరువాత తిరిగి వచ్చునప్పటికి మిగిలినవారి భాష మాఱిపోవును. ఇట్లే ప్రాకృతావస్థయందు భాషలు మాఱిపోవుచుండుననుట యుక్తియుక్తము మాత్రమేగాక యనుభవసిద్ధము ననుటలో విప్రతిపత్తిలేదు."

శాసనస్థ భాషనుబట్టి చూచినచో తెనుఁగు నన్నయకుఁ బూర్వము పై యవస్థతో సజాతీయమయిన యవస్థయం దుండెననుట నిర్వివాదము. నన్నయకుఁ బూర్వమునందలి భాషయను ప్రకరణమున 6 వ సంఖ్యగా నిచ్చిన ప్రయోగములను దిలకించునది. అంతియగాక యీ క్రింది పదముల వైవిధ్యము భిన్నశాసనములనుబట్టి గ్రహింపనగును.

(1) తూఱువ్వు సూడ్ల బాదెయ్య రట్టొడ్లు. (1904-408) కాలము 7 వ శతాబ్ది

తుఱుగు సూడ్ల బాదెయ రాట్టొడ్లు (1904-408A) ,,

తూపున్న (1905- 340)

(కడప చిత్తూరు జిల్లాలలో)

పై శాసనములలోని మూడు రూపములు నేటి తూర్పు అను పదమునకు నాటి రూపములు. ఇందు 'తూరు' = ప్రవేశించు, అనునది ధాతువు. 'వు, గు, పు,' అనునవి ప్రత్యయములు. మూఁడు రూపములును ప్రాచీదిశ యను నర్థమున సూర్యుడు ప్రవేశించు దిక్కు గావున నేర్పడినవి. ఆ మూడిటిలో నేఁటికి ప్రామాణికముగా నిలిచినది తూర్పు అనునది మాత్రమే. తక్కినవి నశించినవి.

2 The Science of Language by Max Muller. Pages 54-58. Vol. I.

(2) అచ్చే పయి 'రట్టాడ్లు, అను శబ్దము నేటి' రెడ్లు అను శబ్దమునకుఁ బూర్వరూపము. దాని కేక కాలముననే భిన్నరూపములు శాసనములయందు లభించును. ''రట్టాడ్లు'' (1905-341) ''రట్టకుడి'' (1904-403) ''రట్టగుళ్ళు'' రట్టగుడ్ళు, రాట్టగుళ్ళు (1904-400) 'రట్టడ్ళ' (1900-400B) 'రట్టోళ్ళి' (1920-306). 'రాడ్లు' (1904-408A) 'రట్టకుడి' 'రట్టోళ్ళి' యనునవి ఏక వచనములు. తక్కినవి బహువచనములు.

(3) 'ఎళ్లు వాన్తు'-1917-797 'ఎఱింగా' (1904-403)
'ఎళ' (1906-495) 'ఏళ్గవి' (1922-307) 'ఏళుచుణ్డి' (1922-338)

ఇవి యన్నియును 'ఏలు' (పరిపాలించు) ధాతువుయొక్క మూలరూపములు.

(4) బారణాసి (1904-384) వారనాసి. (1904-405) బారణసి (1904-408 A) వారణాసి (1905-287) బరానాసి (1922-337) బరనసి (1917-811) పయిరూపము లన్నియును వారణాసియును సంస్కృత శబ్దమునకు మాండలిక రూపములు.

(5) దినికి (1904-401) దేనికి (1904-403) దెన్నిల్వి (1904-400 A) తీనికి (1917-169) దీని అను నేటి శబ్దమునొక్క మాణ్డలికరూపము లియ్యవి.

(6) సక్కి- (1904-401) సాక్కి- (1904-403)

(7) పొడుచి- (1917-797) పొడిచి- (1922-328)

(8) చమ్పిన వన్టు (1904-401) ఎళ్లు వాన్తు- (1917-797)

(9) కున్తుఱు - కున్తులు- (1904-401) కున్తుల్- (1922-281)

(10) గవిలళు, (1904-401) కవిలళాను. (1904-403)

(11) వేణ్డికొని (1904-400 B.) వేణ్డికొణి (1904-405)

(12) పాఱువారికి (1922-338) పాఱుళ్లు, (1905-287) పాఱుళ, (1904-384) బ్రాహ్మణులని యర్థము. (పాఱుడు పాఱువాడు, అని నన్నయ ప్రయోగములు) పయిని నిరూపించిన శాసనము లన్నియును నన్నయ్యకుఁ బూర్వమున వ్రాయంబడినవే. వీనినిబట్టి నన్నయకుఁ బూర్వము తెనుఁగునకుఁ గేవల మాండలికత్వమే యుండెననుటయు సామాన్యముగాఁ గేవల మాండలిక స్థితిని గుఱించి చెప్పిన మాటలును నప్పటి భాషనుగూర్చి సమన్వితములును సోదాహరణములును నయ్యెననక తప్పదు.

3. ప్రామాణికభాష

పయిరూపమున మాండలికావస్థలోనున్న భాషయందుఁ గావ్యములుపుట్టి సభలు జరుగుచుండి, విచారణలు ప్రబలినప్పు డాభాషకు స్థైర్యము గలుగును.

ద్రవరూపముపోయి ఘనీభవన మేర్పడును. నోటిమాట యానోటినుండి మఱియొక నోటికిఁ ప్రాకి మాఱుచునే యుండును. లిఖితము మాఱదు. అట్టిలేఖనము లేన ప్పుడు భాష ఝరీవేగమున మాఱిపోవుననియు దేశమంతయును భిన్నభిన్న రూప ములనుండి చీలిపోవుననియు ముందుఁ జెప్పితిరిగదా. నన్నయకుఁ బూర్వముండిన తెనుఁగుభాషలో నెన్ని మాండలికభేదములు గనుపట్టినను అఖిలాంధ్రదేశమున విశేష వైవిధ్యములేక, ఏకపదముయొక్క భిన్నరూపములను గుర్తించునంతటి సైక్యమైనను ఏల నిలిచియున్నదని ప్రశ్నింపవచ్చును. పయిని చెప్పిన యభిప్రాయ ములు కేవల నాగరకతా హీనములయిన ఎడారివారును, చిన్నద్వీపములలోని వారును, అయిన జనుల నుద్దేశించినవి. తెనుఁగట్టిదిగాదు. తెనుఁగుదేశము నంతటను నన్నయకుముందు పది పండ్రెండు శతాబ్దముల కాలము ఆర్యనాగరకతయు, విద్యలును, శాస్త్రములను సంస్కృత ప్రాకృతభాషలను నుపయోగపఱుచుకొను చున్న రాజులును, బ్రాహ్మణులును, బౌద్ధులును ననేకులు నివసించియుండిరి. వీరి వలని సంఘటనలు సమావేశములు ముదలగునవి భాషకుఁ గొంత స్థైర్యమును గల్పించి యారూపమును కొంతవఱకయినను నిల్పినవి.

భాషకు స్థైర్యము వచ్చిన తరువాత భాషలోని నానాండలికరూపములు చాల నశించును. కవు లేమాండలికములను గ్రహించిరో యవియే నిలుచును. వానినే శిష్టులు వాడుదురు. ఏకరూపత, నేర్పడుచుండును. ఇట్టి యవస్థ లేనిది గావుననే నన్నయ్య నొక్కసారిగా భారతమువంటి మహాగ్రంథమును దెనుఁగున ప్రాయుమనిన రాజాజ్ఞను నెఱవేర్పఁజాలనేమో యనుభయంబుననే 'భారత భారతీ సముద్రము దఱియుంగనీఁదను విధాతృనకైనను నేరఁబోలునే, అయినను, దేవా, నీయనుమతంబున విద్వజ్జనంబుల యనుగ్రహంబునంజేసి నానేర్చు విధంబున నిక్కావ్యంబు రచియించెద'నని తొడంగెను[3]. తొడంగి నారాయణభట్టు సాహా య్యముండియు $2\frac{1}{2}$ పర్వములను ప్రాసి తిక్కనదానిని ముగింపఁజాలకయే కాల ధర్మము నొందెను. అదిమొదలు నన్నయ ప్రాసిన భాషయే ప్రామాణికభాష యయినది. తిక్కనయు నామార్గమునే యనుసరించెను. "తద్రచనయ[4]" కా నన్నయభట్టు ననుసరించినవాఁడు ఎఱ్ఱన. తన నృసింహపురాణమునందు నన్నయ తిక్కనలకు వెలియై తత్పూర్వమయినభాష 'కాసట బీసట[5]' యని ఎఱ్ఱన వాక్రు చ్చుటకు వారిరువురివలనను భాషకు గలిగిన స్థైర్యమును, తత్పూర్వభాష

---

3 భారతము. ఆదిపర్వము. 1 ఆశ్వా. పద్యము 19-20. 4 ఆరణ్యపర్వము. భార. 5 నృసింహ పురాణము. ఎఱ్ఱాప్రెగ్గడ. ఆ I

యొక్క స్థితియు నెఱింగినవాఁడగుటయే హేతువని యెఱుంగునది. తాఁబల్కిన పల్కు లాగమములై పొల్పొందునని తిక్కనను ఎఱ్ఱాప్రెగ్గడ హరివంశమున నుతించెను. తరువాత లక్షణ గ్రంథములు మొదలయినవి ప్రబలి తెనుఁగు లక్షణ బద్ధమయ్యెను. అప్పకవివ్రాసినవి.

ఉ॥ ఆదిని శబ్దశాసనమహాకవి చెప్పిన భారతంబులో, నేది వచింపగాఁ బడియె నెందును దానినె కాని సూత్ర సం,పాదనలేమిచేఁ దెలుఁగుబల్కు మఱొక్కటి కూర్చి చెప్పఁగా, రాదని దాక్షవాటి కవిరాక్షసుఁడే నియమంబుచేసినన్.

"క॥ ఆ మూఁడు పద్యములలో, నామాన్యుఁడు నుడువు తెనుఁగు లరసికొని కృతుల్, తాము రచించిరి తిక్కసు, ధీమణి మొదలైన తొంటితెలుఁగు కవీంద్రుల్.

పయిరెండు పద్యములను బట్టియుఁ బ్రామాణికభాషను గవులట్లే రక్షించుకొనుచు నద్దాని నభ్యసించుచు వచ్చుచుండిరి గావుననే యఖిలాంధ్రదేశమున కొక్కభాషయు నొక్క నాగరకతయు నొక్కవిధమైన కావ్యభావజాలమును గలిగి యాంధ్రత్వము నిలిచినది.

ఇట్లే ప్రామాణికాంధ్రభాషను లాక్షణికులు రక్షించుచుండిరని చెప్పవలసిన యావశ్యకతలేదు. "నియమము సంస్కారముకొఱ కనియు నట్టి సంస్కారము లేకపోవుటచే భాష గ్రామ్యమనియు, నపభ్రంశమనియు పేర్కొనంబడుననియు యాంధ్రశబ్ద చింతామణి కర్తయు[6] సన్మూలవంత మగుటచేతను రూఢమగుటను సాధువులచే గ్రహింపఁబడినదగుటచేతను అపభ్రంశత్వము లేదు. నియమాభావము చేతనే యది గలుగుచున్నది. విద్వాంసులయొక్క ప్రవృత్తి యా గ్రామ్యత్వ నివారణము కొఱకే యయినది. మేమును దానికొఱకే చాలవఱకును బ్రయత్నించుచున్నాము. పామరాదిజనులచే ప్రయోగింపఁబడుచున్నదే గ్రామ్య మనఁబడుచున్నది. కవిత్వమునం దపశబ్దదోషమును గొంచెమయినను సహింపము" అని అధర్వణులును వ్రాసిరి.[7] "అందులోన గ్రామ్యమనఁగ నెవ్వరు నొప్పరొరులఁ దెగడుచోట నొప్పునదియు" అని కేతన. (13-వ శతాబ్ద) ఇట్లే యనేకవిధములఁ బ్రాచీనకవులచే రక్షింపఁబడి తెనుఁగు పందొమ్మిదవ శతాబ్దమువఱకును దన స్వరూపమును జాలవఱకు మాఱకుండ గ్రాంథికముగా నిలువఁబెట్టుకొనినది.

---

6 అనియమాద్గ్రామ్యం హియత్త్వపభ్రంశః (సంస్కారార్థో నియమః) 7 సన్మూలవత్త్వాద్రూఢత్వాద్గృహీతత్వాచ్చసాధుభిః। నాపభ్రంశత్వ మేవస్యాన్నియమాభావతస్తు తత్. కవితో సాశ్రితం దోషం నైవకించిత్సహామహే.

ఇంతవఱకును నిలువంబడిన పద్ధతి యొక్కటి. ఆ పయినిగల్గిన సంచలనము మఱియొకటి. పాశ్చాత్యులతోడి సంఘర్షణము గలుగువఱకును, సంస్కృతభాష, భాషాప్రామాణ్యము, శాస్త్రములపై మర్యాద, లక్షణము ననుసరింపవలెనని పట్టుదల, అపశబ్దములఁ బ్రయోగించుట దోషము, పాపము, అను నభిప్రాయములు ప్రామాణ్యమును నిలువంబెట్టినవి. పాశ్చాత్యులు మనకు పాలకులై మనదేశమున స్థిరమైనరాజ్యమును నెలకొల్పి, విద్యాప్రణాళికను దాము వశపఱచుకొని దేశీయ భాష ప్రవాహములకును, ఆశాతరంగములకును హేతుభూతులు కాఁజొచ్చిరి. (1817–1855) సంవత్సరముల నడుమ బందరులో మదరాసు సివిలుసర్వీసులో నుద్యోగిగానుండిన శ్రీయుతులగు సి. పి. బ్రౌనుదొరగారు ఆంధ్రభాషను,ఆంధ్ర గ్రంథములను అనేకవిధములనుద్ధరించిరి. దేశమున వివిధములయిన స్థలములనుండి వ్యయప్రయాసముల కోర్చి వ్రాతప్రతులను దెప్పించి పండితులకు వేతనములనిచ్చి ప్రామాణికములయిన ప్రతులను దయారుచేయించిరి. అతఁడు తన జీవితచరిత్ర మున వ్రాసినమాటలను బట్టి యీ క్రిందివిషయములు స్పష్టము లగుచున్నవి. తాను సంపాదించిన యొక్కొక్క ప్రతిని దెచ్చి పరిశీలించి చాలప్రతులలో నున్న మంచిపాఠముల నేర్చి కూర్చి యామూలాగ్రముగా నున్న యొక్క ప్రతిని దయారుచేసి యీ గ్రంథమును ముద్రించుచువచ్చెను. ఈ పద్ధతి నాతఁడు 1826 వ సంవత్సరమున నారంభించెను.

ఇది నాటినుండి నేటివఱ కాతీరుననే జరుగుచున్నది. వ్రాతప్రతులను బరీక్షించినచో నవి చాల హేయముగా నుండును. చదువుటకు సుగమముగా నుండవు. తప్పులు కుప్పలుగా నుండును. అపప్రయోగములు, అగ్రాంథికములు, సందర్భములు లేనివి, అధికపాఠములు, అర్థము కుదురని పద్యములు, గణదోష ములు, యతిప్రాసముల దోషములు మొదలయినవి లెక్కింపరానివి యొన్ని యో కూడుకొని యసమగ్రములయి యుండును. ఇట్టిపుస్తకము లన్నిటిని సంపాదించి వానినుండి సాధువయి కవిహృదభిప్రేతమయిన మూలమును దయారు చేయుటలో చాలక్లేశము లున్నవనుట కేవల స్వభావోక్తి. ఒకొక్కచోట మహాకవి గ్రంథములలో నర్థముకాని పద్యములు, అన్వయములేని రచనములు దిద్దరాక సంపాదకులను గష్టపెట్టుచుండును. ఇట్టి ప్రతులనుండి సాధుపాఠములయిన ప్రామా ణిక గ్రంథములను రచియించుటలోఁ బ్రామాణికమయిన యాంధ్రభాషకు మఱల గొప్పస్థితి కలిగినది. పండిత ప్రయుక్తమై, సలక్షణమై, సాధువై, కొంచె మించు మించుగ నేకరీతిగా గ్రంథకర్తలచే పొందుపఱుపఁబడిన ప్రామాణికభాషాప్రవా హము లేఖకులయు పాఠకులయు పామరులయు అజ్ఞత యనుసైకతములలోఁ బడి యత్యల్పరూపమున మాత్రమే యుండగా బ్రౌనుదొరగారి ముద్రణ ప్రణాళికయు,

సంపాదనపద్ధతియు నద్దానికి బాహుళ్యమును, వైశాల్యమును గల్పించి రక్షించినది. ముద్రణయంత్రములు నెలకొని గ్రంథములన్నియు ముద్రించుట జరిగినది. ఇట్లుండ నాంధ్రభాషకు చిన్నయసూరిగారు బాలవ్యాకరణమును, బహుజనపల్లి సీతారామాచార్యులుగారు ప్రౌఢవ్యాకరణమును వ్రాసి ప్రామాణికభాషకుఁ బట్టు కొమ్మలైరి. వీరేశలింగముగారు ఆంధ్రభాషలోని కనేకములయిన సాహిత్య మార్గములను ఆంగ్లమునుండి తెచ్చిపెట్టి యనేక గ్రంథములను రచియించిరి. నవలలు నాటకములు, కథలు, కథానికలు, పద్యములు, గద్యములు నిరంతరము పండితులచేతను భాషాభిమానులచేతను వ్రాయఁబడుచుండినవి. పూండ్ల రామకృష్ణయ్యగారు అముద్రిత గ్రంథ చింతామణియందు అముద్రితగ్రంథ సంపాదన ప్రయత్నముగావించిరి. ఆంధ్రదేశమునం దంతటను నాటకసంఘములు కవిజనసమాజములు గ్రంథమాలలు బయల్వెడలినవి. కవులు, శతఘంటకవులు అశుకవులు ప్రబలిరి. తిరుపతి వేంకటకవులు దేశదేశముల నవధానములు సల్పిరి. ఆంధ్రపత్రిక, భారతి మొదలయిన పత్రికలును తెనుఁగున బయలుదేరినవి. మదరాసునుండి బరంపురమువఱకును బందరునుండి బళ్లారివఱకును ఒక్కటే నియమబద్ధమయిన భాష ప్రామాణికమయి యీషద్వైషమ్యములతో తెనుఁగు దేశమునొక్క యైక్యమును అన్యమార్గమున సంపాదింపఁగానిదానిని భాషారూపమున సంపాదించిరి. అదియే గ్రాంథిక కాంధ్రభాష. నన్నయకాలమునుండి నేటివఱకును కొంచె మించు మించుగ నొక్క రూపముననే వాడుకనందుచు దేశమున నున్నది.

4. వ్యావహారిక భాష

గ్రాంథిక భాష అనుపేరుతో తెనుఁగు భాషయొక్క ప్రామాణిక స్వరూపము ఎట్లేర్పడి యెట్లు విరివిచెందినదో ముందు నిరూపించితిని. నన్నయకు ముందుండిన యాంధ్రభాషా స్వరూపమును నది యెట్లాతనిచే సంస్కరింపఁబడినదో యను విషయమునుగూడ నిరూపించితిని. తన కాలమున నాంధ్రదేశమునం దంతటను నన్నివిధములయిన జనులచేతను వాడఁబడు తెలుఁగు నంతటిని నన్నయ తన భారతమున కెక్కించెననిగాని, వాడుకలో లేని కృతకపదములను సృజించెననిగాని చెప్పవీలులేదనియు ముందిచ్చిన యుదాహరణములను బట్టి స్పష్టమేగదా. ఆతనిచే వాడఁబడిన రూపములు ప్రామాణికములయి తరువాతి వారికి గ్రాహ్యములయినవి. ఆతనిచేఁ గ్రహింపఁబడని యనేక రూపములు నశించియుండును. కొన్ని రూపాంతరమునంది నేటికి వాడుకలో నున్నవి. 'తూఱుప్పు, తూఱుగు; తూర్పు,' అను వాడుకలోనుండిన మూడు రూపములలో తూర్పు, అనునదియే నేటికి నిలిచినట్లు ముందు నిరూపించితిని. అట్లే తన కాలమునఁ గొంతవఱకును

వాడుకలోనుండిన ట్లూహింప వీలయిన, బి కారయుక్తపదములును, ళ వర్ణాంత బహువచనములును, ణకార యుక్తరూపములును సన్నయ గ్రహింపక విడుచుటచే నేడు పూర్తిగ నశించినవి. భారతము చదివి ప్రామాణిక భాష వ్రాయువలె నను వారత్యల్ప సంఖ్యాకులుగా నుండినవారగుటను, గేవలము భాషను దైనిక ప్రయోజనము కొఱకే వాడుచుండిన వారే యత్యధిక సంఖ్యాకులగుట వలనను, వాడుకలోని భాషకును ప్రామాణిక భాషకును దూరము హెచ్చుకాఁజొచ్చినది. భాష వాడునట్టివారి సోమరితనమువలనను అజ్ఞతవలనను, అసమర్థతవలనను మఱికొన్ని యితర హేతువులవలనను భాష మాఱుచుండుననుటయు నది యెట్లు మాఱుచుండుననుటయు ముందు విశదీకరింపఁబడును. అట్లు దినదిన మును పదములు మాఱుచునేయుండును. దానివలననుగూడఁ గ్రామాణిక భాషకును వ్యావహారిక భాషకును దూరము హెచ్చుచుపోయినది. కాబట్టి గ్రంథములయందు ప్రామాణికభాషను వాడవలసినదనియు నద్దానిని వీలయినంతవఱకేకరూపముగ నుంపవలసినదనియు నుద్దేశించి పూర్వలాక్షణికులు వాడుకలోని యపభ్రష్టరూపము లనంబడెడు వానిని, నియమదూరమయిన వానిని సంస్కారము లేనివానిని గ్రామ్యములని పరిహరించుచు వచ్చిరి. నియమదూరమయినదియు, అపభ్రంశమును గ్రామ్యమని ఆంధ్రశబ్దచింతామణి. దీని కుదాహరణముగా నరపాలులు, శుభాలు, శైలకన్యా అనుపదములు బాలసరస్వతి చూపించెను.[8] ఇందు నరపాలుఁడు అని యుండవలెను. 'శైలకన్య' అని హ్రస్వము గలుగవలెను. ఈ రెండును ప్రామాణికరూపములకంటె భిన్నములయినవనియు లక్షణబద్ధములు గావనియు నాతని యూహ. పాలుఁడు, అనుదానికిఁ బ్రతిగా 'పాలులు' అని వాడువారుండకపోరు. ఇందు 'లు' వర్ణయుక్తరూపమే మొదటిదయి యుండగా పాలుఁడు అనునది తరువాతి రూపమయి యుండవచ్చును. లేదా 'లు' వర్ణముచేరిన రూపముగూడ వాడుకలో నుండియుండవచ్చు ననుట కభ్యంతరములేదు. ఈ రెంటిలో నొకటి ప్రామాణికము. రెండవది గ్రామ్యము. పామరాది జనులచేఁ బ్రయోగింపఁబడినది గ్రామ్యమని చెప్పఁబడుచున్నది, అని యథర్వణుఁడు వ్రాసెను.[9] ఆంధ్రభాషాభూషణమున, గ్రామ్యభాష నాగగల వైదు తెఱగులు,[10] అని గ్రామ్యమునుగూడ నొక తెఱగు తెలుఁగుగానే కేతన యంగీకరించెను. 'అందులోన గ్రామ్యమనగ నెవ్వరు నొప్ప రొరులఁ దెగడుచోట నొప్పు నదియు.' గ్రామ్యమున కుదాహరణము 'తెచ్చుతాఁడు, మమ్మా, మేగ, కొంటూ మోనేటివాఁడు, వోకుమీ, యీఁడే, యినుతి, వేయకుండాఁడు,' మొదలగువాని

8 బాలసరస్వతీయము పుట 150 వావిళ్ళ వ. చి. సీ. 9 పామరాది ప్రయుక్తం యుత్తద్గ్రామ్యమభిధీయతే. అ. వా. 10 ఆ. భా. భూ. ప. 18. 26. 25.

సొసంగెను. ఇందలి 'తెచ్చుతాడు', అను రూపము నన్నయచేగాని యితరులచే గాని పూర్వులచే నంగీకరింపఁబడలేదు. నన్నయ కాలమునను నిది వాడుకలో నుండి యుండవలె, లేదా తిక్కన కాలమున నుండెననుట తప్పదుగదా. అదియే నేటి వాడుకలో 'తెస్తాడు' అను రూపమును పొందినదనుట నిశ్చయము. ఇంకను నపభ్రష్టరూపములు, 'తెత్తాడు, తెత్తడు.' అనునవి నేడు గలవు. ఇవి యన్ని యును గ్రామ్యములని పూర్వులిరి. వ్యావహారికములని మనము అనవచ్చును. 'వస్తాడు, తెస్తాడు, తెచ్చేని, వచ్చేని,' మొదలగునవి గ్రామ్యములని చిన్నయ సూరి యుదాహరించెను. పూర్వులచే గ్రామ్య మనఁబడినదానిని మన మిప్పుడు వ్యావహారిక మనుచున్నాము. పైదానినిబట్టి 'వ్యావహారికము' లేక 'గ్రామ్యము' యొక్క లక్షణ మిట్లు నిశ్చితమగుచున్నది. (1) వ్యాకరణముయొక్క క్రమమును గాని శబ్దముయొక్క స్వరూపమునుగాని యెఱుఁగకయో, అనవహితులుగా నుండియో, సోమరితనమువలననో, భ్రాంతిచేతనో తెలిసినవారును, శిష్టులను వాడుచు నిరంతరప్రయోజనమును వెళ్ళబుచ్చుకొను భాష. (2) అపండితులు, అజ్ఞులు అయినవారు నిరంతరము వాడుచుండెడు భ్రష్టరూపములు. ఈ రెండు విధము లయినది గ్రామ్యమని పూర్వుల యూహ యనుట స్పష్టము. 'అగుతుంది, అవుతుంది, అవుతది, బోతది, బోద్ది, అగుద్ది,' అను రూపములన్నియు వినఁబడుచునే యుండునుగాని యివియున్నియు నెవ్వరు వాడినను గ్రామ్యములనియే పూర్వుల యూహ. నేటివాడుకలలో శిష్టులు వాడునట్టి యింగ్లీషు సమము లన్నియును వ్యావహారికములే గాని ప్రామాణికములని యెవ్వరనఁగలరు. ప్రామాణికేతర మయిన భాషయంతయును, వ్యావహారికమే. ప్రామాణిక మనఁ నేదియునియు నే వ్యాకరణము ప్రమాణమనియు వాదించి లక్షణమున నవ్యాప్తియు నతివ్యాప్తియుఁ జూపవచ్చునుగాని యింతకంటె నిద్దానిని సునిశితముగా నిరూపించుటకు వీలు లేదు. భాషను మూడు తెఱంగులుగా విభజింపనగును. (1) ప్రామాణికభాష, 'వచ్చుచున్నాడు'. అను రూపమువంటిది ప్రామాణికముగాదని యెవ్వరుననరు. ఇట్టిదంతయు మొదటితెగ. (2) సందిగ్ధము. వల్ల, నుంచి, గుండా మొదలగునవి. ఇట్టివి కొందఱు గ్రహించినవే. కొందఱు అపభ్రంశము లనిరి. వీనిని గురించిన వివాదమెప్పుడును నున్నది. (3) కేవల గ్రామ్యము– ఒస్తోండోడు, తోత్తడు, ఒళ్ళొచ్చడు, ఒత్తడు, మొదలగునవి. ఇట్టి రెండవదానిలోఁ గొంత భాగమును గాని యంతటినిగాని మూడవవిభాగము నంతటిని గలిపి గ్రామ్యమని గాని వ్యావహారికమని గాని యనవచ్చును. ప్రాచీనకాలమునుండియు గ్రామ్యమనుపదము చాలగా వాడుటవలన అర్థమునఁ గొంచెము నీచతను రూపించునట్లు మాఱుగా నద్దానికి వైయాకరణులు చెప్పిన యర్థమును గ్రహింపక యాలంకారికులు చెప్పిన, యస

భ్యము, అనుభావమును గ్రహించి ఆపదమును బరిహరించి వ్యావహారికము, అనుపదమును కీ. శే. శ్రీ. గిడుగు రామమూర్తిగారు వాడిరి. తదుపరి నది వాడుకలోనికి వచ్చెను. వాడుకభాష యనబడుటానికి, గ్రామ్యము, అను పదమువలని నీచతాస్ఫురణ తాత్కాలికముగా బోయెనుగాని కాలక్రమమున నన్ని శబ్దముల యర్థమును భ్రష్టమగునట్లే వ్యావహారికమను పదమును భ్రష్టముకాక తప్పదు. అట్లయిన పదముల విపరిణామమును వేఱుప్రకరణమునఁ జర్చింతును. కాని వ్యవహారము మూఁడువిధములని, (గ్రంథవ్యవహారము, రాజకీయవ్యవహారము, వ్యైనికవ్యవహారము) ముందే నిరూపించితిని. కావున కేవల వ్యైనికవ్యవహారము మాత్రమే వ్యవహారమనియు నితరము గాదనియు నూహించుట యుక్తముగాదు. గ్రాంథికభాష యనుటకంటె దానిని 'ప్రామాణికభాష'యనుటయే యుక్తము. దీని జీవనమును, ముఖ్యలక్షణమును గ్రంథస్థమగుటమాత్రముగాదు. అఖిలాంధ్ర దేశమునఁ బ్రమాణముగా నెన్నఁబడుటయే యనక తప్పదు.

ఇట్లు వ్యావహారికముగానుండిన భాషను లాక్షణికులును గ్రంథకర్తలును, గ్రంథప్రయోగ యోగ్యమని యేనాడు నంగీకరింపలేదు. ఏనాడును ప్రామాణికభాషకును వ్యావహారికభాషకును భేదము కలుగక తప్పదు. ఒకటి శాశ్వతముగా నుండి దేశములో నెల్లెడలను వక్తపరోక్షమునను గూడ జను లర్థము చేసికొనుట యుద్దేశముగా గలది. రెండవది తాత్కాలికమయిన ప్రయోజనము గలిగి ఎదుటివా రర్థముచేసికొనుట కుద్దేశింపఁబడినది. మొదటిది కొంతయేని సంస్కారము గలిగి భావస్ఫూర్తియందును, భాషావిషయమునను గొంత యధికారముగలవానికొఱ కేర్పడినది. వ్యావహారికభాష నానాముఖముల జాతిని బట్టియు, వృత్తినిబట్టియు, దేశభాగమును బట్టియు వేయేల వ్యక్తులనుబట్టియు ఎంతయో కొంత భేదించుచునే యుండును. కాఁబట్టి యిది యనేకవిధములుగా నుండి బహువిధముల భూమిపయిఁబడి నిలువయయిన వర్షజలములవలె నుండును. శోధించి పానముచేయుట కేర్పరుపఁబడిన జలమువంటిది, ప్రామాణికభాష. ఇట్లనుటవలన నదులయందలి జలములు మొదలగునవి పానయోగ్యములు కావనిగాని యందఱు సంపాదించి సేకరించుకొనిన జలమునును నిర్మలములనిగాని చెప్పవలసి పడదు.

ఆంధ్రశబ్దచింతామణికి వ్యాఖ్యారూపమైన బాలసరస్వతీయము భిన్నములగు వ్రాతప్రతులలో భిన్నరూపములతో వ్యావహారికభాష నున్నదనియును, బాలసరస్వతిమాత్ర మట్లు దాని నుద్దేశింపక ప్రామాణికభాషలోనే వ్రాసెననియును

బాలసరస్వతీయపీఠికలో (శ్రీ) వ. చి. సీ. శాస్త్రిగారు నిర్ణయించియున్నారు.[11] కేతనకాలమునందును, నన్నయకాలమునందును అవిచ్ఛిన్నముగానుండిన వ్యావహారికభాషా ప్రవాహమే మాఱుచు బాలసరస్వతీయము వ్రాసికొనినవారు వాడుకొనుచుండిన నాటిభాషగా నేర్పడినది. విశ్వనాథనాయకుని స్థానాపతిచే వ్రాయంబడి రాయవాచక మనుపేర సాహిత్యపరిషత్తుచే ప్రచురింపఁబడిన గ్రంథములో నాటి వ్యావహారికభాష స్వరూపము గొంత తెలియవచ్చును. మన్నారు దాసు విలాస మనుపేర రంగాజమ్మచే 1660 సంవత్సరమున వ్రాయఁబడిన యక్షగాన మున నాటి వివిధములయిన వ్యావహారికభాషలు, కరణములు, స్త్రీలు, పండితులు మొదలగువారు వాడునటువంటి తెనుఁగుభాషాభేదములు నిరూపింపఁబడినవి. కాని కవయిత్రి మాత్రము ప్రామాణికభాషనే వాడినది. ఇంకను దక్షిణ హిందూ దేశ శాసనములు IV V వాల్యములలో భిన్న భిన్న కాలములందును భిన్నభిన్న దేశములందును వ్రాసిన శాసనములు ప్రచురింపఁబడినవి. వానిని బరిశీలించినచో నానాటి వ్యావహారికభాషలలోని రూపములు తెలియఁగలవు. (శ్రీ) వేదం వేంకట రాయ శాస్త్రులుగారు వ్రాసిన గ్రంథములలో కొన్నిమెఱలను (శ్రీ) వావిల కొలను సుబ్బారావుగారు వ్రాసిన సులభవ్యాకరణమునను తమ నాటి వ్యావహారిక భాషల స్వరూపమును నిరూపించియున్నారు.

ప్రాచీనకాలమున కొళ్లు, కదపాలు, దరఖాస్తులు దస్తావేజులు మొదలగు రాజకీయవిషయములను, లేఖలను, టీకలను, పరిమిత ప్రయోజనముగలిగి విద్యా విహీనులయిన వారికొఱకే కేర్పడిన పాటలు కీర్తనలు మొదలగు వానియందును, వ్యావహారిక భాషాప్రభావము లేకపోలేదు. యక్షగానములు మొదలగు నాటకము లలో పాత్రవిశేషములయందును, శాసనములయందును గొంతవఱకును వ్యావహారిక భాషారూపములును భేదములును గనుపట్టుచునేయుండును. ఇట్లు అనాదిగాను, అనంతముగాను ఉండిన వ్యావహారికభాష యీ శతాబ్దము తొలుత నొకవిధమైన వివాదమునకు విషయముగా నేర్పడినది. శ్రీయుతులు గిడుగు రామమూర్తి పంతులు గారు నేటి ప్రామాణికాంగ్లభాషను (King's English) గ్రాంథికమయిన దాని నెల్లరును జదువుకొనినట్లే చదువుకొనినవారు. తెలుఁగున గొప్ప పరిశోధన చేసిన వారు, 'ఆంగ్లమునందలి శిష్టుల వ్యవహారమునకును గ్రాంథికభాషకును భేదము స్వల్పము,' ఇట్టి సైక్యము తెలుఁగున నేల కలుగఁగూడదని యూహించి వ్యావ హారికభాషనే వాడవలసినదనియు నందే గ్రంథవ్యవహారమంతయు జరిపింపవల సిన దనియును బెద్దవాదమును లేవదీసిరి. ఆవాదమును ఆంధ్రదేశమునం దంతటను వెలయించి పండితులతోఁ బరిషత్తులయందు వివాదములు సల్పిరి. సుమారు 1910

11 బాలసరస్వతీయ పీఠిక పేరాలు. 21, 22, 23 వావిళ్ళప్రెస్సు.

సంవత్సరమునకు వారి వాదమునకుఁ జాలఁ ప్రాముఖ్య మేర్పడినది. వారి కెదురుగా నిలిచినవారిలో (శ్రీ) జయంతి రామయ్యపంతులుగారును ప్రస్తుతము పిఠాపుర మహారాజులు (శ్రీ) విక్రమదేవ వర్మగారును పీఠికాపుర సంస్థాన ప్రభువులును ముఖ్యులు. (శ్రీ) వేదము వేంకటరాయశాస్త్రిలవారు మొదలగు పండితులనేకులు రామమూర్తి పంతులుగారికి విపక్షులుగా నిలిచిరి. రామమూర్తి పంతులుగారి వాదములోని సారాంశము. 1. గ్రాంథికభాష చచ్చినభాష 2 అందెవ్వరు వ్రాసినను తప్పులుండక మానవు 3. అది పండితులకే తెలియదు 4. వ్యావహారికభాష జీవద్భాష, 5. అది సుబోధముగా నుండును. 6 ఎల్లరకును దెలిసినది 7. పండితులు గ్రాంథికభాష పేర వాడునది కృతకము, అది గ్రాంథికమునుగాదు, వ్యావహారికమును గాదు.

పయిరీతిని వారు దేశదేశములు తిరిగి వాదించి పెద్ద పండితుల పుస్తకములలో తప్పులు చూపించి ఎవ్వరేమి వ్రాసినను అపప్రయోగములను నేను చూపింపగలననియు, గ్రాంథికభాష వ్రాయఁగలవాఁడు ఒకఁడును లేడనియు చెప్పి వివదించి యనేకస్థలములలో గెలుపు పొందిరి. వీరి ప్రయత్నములవలన విద్యాశాఖాధికారులును ఈ వాదములోని యభిప్రాయమును గ్రహించునట్లు తమ పుస్తకు బడివలన ఎస్, ఎస్, ఎల్, సి, బోర్డులలో తమ సిద్ధాంతమును అంగీకరించునట్లు చేసిరి. విద్యార్థులు క్రొత్త తెలుఁగులో వ్రాయువచ్చుననిరి. నేను 1915 వ సంవత్సరములో తెలుగు కాంపోజిషను స్కూలు సైనలు పరీక్షలో వ్రాసితిని. క్రొత్త తెలుఁగనఁగా పిల్లలమగు మేము లక్షణము చెప్పుకొనియెడివారము. ఎవరెట్లు మాటలాడిన నట్లు వ్రాయవలయునని అనగా ఇష్టము వచ్చినట్లు ఇంగ్లీషుపదములు వాడుకలోని అపభ్రష్టరూపములు గుప్పించి వ్యాసములు వ్రాసితిమి. నాకు మార్కులు ఎక్కువగానే వచ్చినవి. 'ఎంత చండాలంగా రాస్తే అన్ని యెక్కువ మార్కులు' అని పిల్లలు పల్కుమాటలు నా చెవులలో ఇప్పుడును వినఁబడుచునే యున్నవి. అంతటితో పండితులును భాషాభిమానులును ఊరుకుండలేదు. ఇంకను అప్పటికి అనేకులయిన ప్రాచీన పండితులును, భాషాభిమానమును, భాషావిషయికమయిన పట్టుదలయు దేశమున నుండుటవలనఁ బయి ప్రచారమునకుఁ బెద్దకట్టవేసి విశ్వవిద్యాలయములలోను గ్రంథనిర్ణాయక సభలలోను తమ వాదమును నిలువ బెట్టుకొని వ్యావహారికవాదమును తొలగించిరి. నే డీ వాదమునకు దేశములో నింత పలుకుబడి గలదు. కొందఱు పత్రికాధిపతులు వ్యావహారిక భాషతో ప్రచురణ సలుపుచున్నాఱు. ప్రచారము జరుగుచునే యున్నది.

5. ప్రామాణిక వ్యావహారిక భాషలకుఁగల సంబంధము.

పయిరీతిని గ్రాంథిక గ్రామ్యములకుఁ (ప్రామాణిక వ్యావహారిక భాషలకు) గల సామాన్య స్వరూపమును తెనుఁగున నీ వాదముల చరిత్రయును వ్రాసి యింక రెండిఁటికినిగల సంబంధమును నిరూపింపనున్నాను. ప్రామాణిక వ్యవహారమున గ్రంథరచన జరుగుచుండుటవలన ఉన్నత భావములు, విశాలపదసంచయము, దీర్ఘవాక్యరచన, క్రొత్తక్రొత్త రచనాప్రణాళికలు బయలుదేరుచునే యుండును. వాడుకలో నట్టివానికి తావులేదు. గ్రాంథిక వ్యవహారమునుండి దైనిక వ్యవహారములోనికి పద్ధతులురాక తప్పవు. అట్లే దైనిక వ్యవహారములోని రూపాంతరిత పదములు కొంచెము కొంచెముగా (గ్రాంథికము) ప్రామాణిక భాషలోనికిఁ బ్రవేశించుచునే యుండును. ఒకదానినుండి యింకొకటి మిక్కిలి దూరమయి తేజస్తిమిరన్యాయమున నుండఁజాలదు. అవి కొంతవఱకు క్షీరనీర న్యాయమునసే వర్తించుచుండును. నన్నయ్యనాటి గ్రాంథిక భాషకును నేటి గ్రాంథికభాషకును గలభేదమును అందుప్రవేశించినమార్పులును, ఈగ్రంథమునం దంతటను దెలుపఁబడుచునేయున్నవి. ప్రామాణిక భాషయును మాఱుచునే యుండును. మాఱదని భాషావేత్తలుగాని వైయాకరణులుగాని చెప్పరు. తెలుఁగు వైయాకరణులును చెప్పలేదు. నన్నయ్య 'సిద్ధిర్లోకాద్ధృశ్యా' యని నిర్వచించెను. అథర్వణుఁడు లోకములోని ''చేయుడము'' 'రుచింపు' మొదలగు రూపములవంటి వానిని వినియు 'వానినే నంగీకరింపను' అని వ్రాసెను[12]. వైయాకరణులు కేవలము వృక్షశాస్త్రజ్ఞులవంటివారు మాత్రమే గారు. అనఁగా వృక్ష శాస్త్రజ్ఞుఁడు ప్రపంచమున నదలి వివిధజాతులను బరిశీలించి వాని లక్షణమును మాత్రమే వ్రాయును; వానిని గ్రహించుట యుక్తమా యయుక్తమా యని విచారింపడు. తోటమాలి తోటలోఁ బుట్టుచున్న కలుపును ఎండి రాలిన యాకులను నుండనీయఁడు. ఇట్టి పనినిగూడ వైయాకరణులు అన్ని దేశములయందును, అన్ని భాషలయందును తమపయిని వేసికొనిరి. లోకములోని మంచి వాడుకకు, ప్రామాణికమయిన వాడుకకు, యోగ్యమయినదానికే, లక్షణము వ్రాయుదురు. పతంజలి, గావీ, గోణీ, గోతా, గోపోతలికా మొదలగు నపభ్రంశములు గలవనియు నవి ప్రయోగయోగ్యములు గావనియును వ్రాసెను[13]. 'కింగ్స్ ఇంగ్లీషు' అను గ్రంథములో పండితులు శిష్టులు వాడుభాషలోని యనన్వితములను స్పష్టముగాఁ జూపించిరి. ఇట్టి మార్గమునే తెనుఁగు వైయాకరణులును నంగీకరించిరి. కాబట్టి తెనుఁగు వైయాకరణులనుగాని తెలుఁగు వ్యాకరణము

12 ప్రతిక్రియ మడాంతత్వం క్రూయతే న చ గీయతే. క్వచిదింప్యంతతాం కేచిదూచిరే న హి మే రుచిః. 13 పాతఞ్జల మహాభాష్యము. పస్పశాహ్నికము.

లనుగాని మనము నిందింప నక్కఱలేదు. చిన్నయ్యసూరిగారు ప్రాసినలక్షణము అపర్యాప్తమగుటచేత బహుజనపల్లి సీతారామాచార్యులుగారు లక్షణ శేషమును ప్రాసిరి. కవి లక్షణమూలముగాను గ్రంథముల మూలమునను నల్లక్ష్యము నెఱింగినవాఁడయ్యును దన కాలములోని వ్యావహారికములను అప్రయత్నముగాను ఉద్దేశపూర్వకముగాను ప్రవేశపెట్టుచునే యుండును. అట్టివానిని కాల క్రమమున వైయాకరణులు పిలయినంతవఱ కంగీకరించుచునే యుందురు. కొన్ని ప్రాచీన ప్రయోగములను లాక్షణికు లంగీకరింపలేదు. అట్లు చేయుటలో వారికి హేతువులును బద్ధకియుఁ గలవని యూహింపవచ్చును. క్త్వార్థకేకార సంధియును, అరి సమాసములును, అంగీకరించుటలో లాక్షణికులు చాల నిష్టమును సూచించుచున్నారు. ఈ రెండును తెనుఁగుభాషా స్వభావమునకు విరుద్ధములు. కాబట్టి క్వాచిత్కములయిన యిట్టి వాడుకలను ప్రమాణీకరించి సార్వత్రికముగా నీ యభ్యాసమును వైయాకరణు లంగీకరింపలేదు. కొందరు కవులు గణయతిప్రాస నిర్బంధముల కోడి యప్రశస్తరూపములను వాడిరనుట గ్రంథ స్వభావములను నిష్పక్షపాతముగాఁ బరిశీలించినవారికి గ్రొత్తగాఁ దోపదు. కాబట్టి లాక్షణికులు కవిప్రయోగము లన్నింటిని నన్నీ యంగీకరింపవలెననిగాని యంగీకరించిరని గాని పల్కుట న్యాయముగాదు. యథార్థమును గాదు.

ప్రయోగశరణా వైయాకరణా,యనువాక్యము తామంగీకరించిన ప్రయోగ విషయమునఁ బ్రవర్తిల్లును గాని యప్రశస్తములని తమకుఁ దోచిన వానినిగూడ వారంగీకరింపవలసినదనుట నుద్దేశింపలేదు. 'రెండో, మూడో, చేతురు, కోతురు, రాజుకు, అందుకు, ఇరువై, వాండ్లు, వాళ్లు, చేదాము, చేతావాతా, చేసేటి, నవ్వేరు, చేస్తిని, చేస్తాను, చేదాము' మొదలగు వ్యావహారికరూపములను వానిని ప్రయోగించినకవులను సందర్భములను శ్రీగిడుగు రామమూర్తి పంతులుగారు ఏర్చి తమ కాలకవిశరణ్యమున విపులముగా ప్రాసియున్నారు. కాఁబట్టి గ్రాంథికభాష వలన గ్రామ్యభాషయును గ్రామ్యమువలన గ్రాంథికమును పరస్పరము మాఱుచునే యుండును. ఈ విషయమునుగూర్చి కొంత శ్రీ గిడుగు సీతాపతిగారు కళింగదేశ శాసనములయందలి తెలుఁగుభాష యనువ్యాసమున వివరించియున్నారు[14].

ఇక గ్రాంథికభాషనుగూర్చి 243 పుటలో చెప్పఁబడిన సారాంశరూపములయిన దోషము లెంతవఱకు సత్యములో వరుసగా విమర్శింపవలయును. I గ్రాంథికభాష చచ్చినభాష యనుటలోనర్థమేమనఁగా నది వ్యవహార దూరమయినదనుటయే. 'చచ్చిన' యనుపదము ఆంగ్లమునందలి Dead language అనుదానికిఁ బరివర్తనము.

14. కళింగదేశచరిత్ర – పుట. 105–119.

ఈ విశేషణము, లాటిను,సంస్కృతము మొదలగు భాషలకు వర్తించును. అవి నేటి వ్యవహారమునకు మిక్కిలి దూరము లయినవి. నేటి ప్రామాణికాంధ్రభాష యట్టి యవస్థకు రాలేదు. మనపండితులు వ్రాయుభాష యెల్లరకును నర్థమగునట్టిదియేగాని భిన్నముగాదు. 2,3 పీనిభావము ఒక్కొకభిప్రాయముపై నే యాధారపడియున్నది. తప్పులపయిని; 'తప్ప' అనగా భావ మేమియో ముందు తెలిసి కొనవలయును. కొన్ని నియమములనుజేసికొని వాని ననుసరింపకపోయినయెడల తప్పని చెప్పదుము. ప్రామాణికభాషకుగొన్ని నియమములు గలవు. అవ్యాప్తములో అతివ్యాప్తములో అయిన లక్షణములును గలవు. వానిలో దోషములు కనుపట్టుచునేయుండును. కావున లక్షణము ఇంకను తెగలేదు. పేదలక్షణము నిర్వచించిన యప్పుడు ఋగ్వేదభాష్యము నుపోద్ఘాతమున (శ్రీ విద్యారణ్యులవారు చేసిన వికల్పముల కన్నింటికిని సమాధానముల నిచ్చుట శ్రమముగానే యుండినది. కావ్యమునకును వేదమునకును లక్షణనిర్వచనము సరిగా చేయుటలేకపోయినను, పదార్థములుమాత్రము సిద్ధముగా వనుటకు వీలులేదు. పర్యాప్తలక్షణముపట్టి చూచినప్పుడే గ్రంథకర్తల భాషలోతప్పులు కనుపట్టుచుండును. అట్టిసమయమున నపర్యాప్తలక్షణము నాధారముగా జేసికొనినచో దప్పులు మటియు నెక్కువయగునుగదా? ఇక వ్యావహారిక భాషయందుగల నియమము లెట్టివి?ఏలక్షణమును జెప్పినను లక్ష్యలక్షణాసమన్వయమును నిరూపించుట సులభము. 'దాంట్లోంచొచ్చాడు' ఇది వ్యావహారికము. 'దానిలోనుంచి వచ్చినాడు, దానిలోనుంచి ఒచ్చినాడు' వంటివైన యెన్ని సమీపరూపములు వ్రాసినను అవి తప్పులే యగును. 'దానిలోనుండి వచ్చినాడు' అని గ్రాంథికరూపము. ఇట్లే పంతులుగారు వ్యావహారికభాషలో వ్రాసిన పుస్తకములనుండి యెచ్చటనయినను ఇట్టితప్పుల నెత్తిచూపుట సులభము. అనగా సరిగా మాటాడునట్లుండకపోవుటయే యీ మతమున తప్ప. ఈ పద్ధమున వ్యావహారికభాషలో నెప్ప డెవ్వరు వ్రాసినను తప్పు లిట్టివి రాక తప్పదు. కాబట్టి దోషములు గ్రామ్యగ్రాంథికభాషలకు రెండిటికిని దప్పవు.

4,5,6 ఇందుఁ జెప్పఁబడినవియును వివర్శనకు నిలువవు. గ్రామ్యగ్రాంథిక భాషలు రెండును నిరంతరము గొంచెమో గొప్పయో మాఱుచుండునను సిద్ధాంతము నిరూపించితిని. గ్రంథములుగూడ సాధారణులచేత నిత్యము చదువఁబడుచుండుటచేతను నిత్యవ్యవహారమును మార్చుచుండుటచేతను నందలిభాషయును జీవద్భాషాంశమే యగునుగాని వేఱుగాదు. రెండును జీవద్భాషలేగాని మృతభాషలుగావు. ఎల్లరకును తెలియును. సాధారణప్రజలకుఁ దెలియును, అని వ్యావహారికభాషనుగూర్చి చెప్పుమాటలు పరీక్షకు నిలువనివి. ఎల్లరకనగా నెవ్వరికి? పనులమీఁదకొని జీవించు సొమ్ముల కుట్టువానికి నేడు వ్యావహారికభాషలో వ్రాసిన

శ్రీరామమూర్తిపంతులుగారి బాలకవిశరణ్యము అర్థము అగునా? కాదుగదా? ఏమియడ్డంకి? వానికధికారము లేకపోవుటయేగదా హేతువు. ముఖ్యముగా నర్థము గావలసినది భావము. దానికధికారము గావలయును. శాస్త్ర మేభాషలో వ్రాసినను అధికారము లేనివానికి బోధపడదు. అట్లే కావ్యబోధకును గొంత సంస్కారమును నాగరికతయు విజ్ఞానమును గావలయును. తరువాతిది భాష. దానికి కొంత భాషా జ్ఞానము గావలయును. 'వాక్కు' అను సంస్కృతపదము పరిచితమయినఁగాని దానియర్థము స్ఫురింపదు. ఈపదము నర్థము నెఱుగనివానికి తదర్థబోధకతకు వలసిన యోగ్యతయున్నను లాభములేదు. కాఁబట్టి భాషయందును భావము నందును గొంత యధికారము కలవానికే ఏ భాషయందలి రచనమయినను ఉపకరించును. 'ఎల్లరకును', 'సాధారణప్రజకును' వ్యావహారికభాషావాదుల మను వారు వ్రాసిన వ్రాత లర్థములగునని భ్రమించుట న్యాయముగాదు. అధికారము యోగ్యత గలవానికొఱకే రెండువ్రాతలును ఉద్దేశింపఁబడినవి.

కాఁబట్టి గ్రాంధికభాష యర్థముకానిది వ్యావహారిక మర్థమగును, అను నభిప్రాయము యథార్థముగాదు. ఈ వ్యాసము వ్రాయుచున్న సమయమున నాచేతి కొక ప్రకటన (వ్యావహారిక భాషావాదులు వ్రాసినది) చేరినది! అందలి, యీ వాక్యమును విమర్శించుచున్నాను. "వీరి రాజాస్థానకథావళి, ఆంధ్రయువకులలో దేశభక్తిని స్వార్థత్యాగాన్ని ధైర్యసాహసాలను పురికొల్పింది." ఇదేమి వ్యావహారికమో చూడవలసినది, 'కొల్పినది.' యనుటకు బదులుగా 'కొల్పింది' యనుట 'త్యాగమును' అనుటకు బదులు 'త్యాగాన్ని' అని వ్రాయుట, 'దేశభక్తినిన్నీ త్యాగాన్నీ, సాహసాలనున్నూ,' అని వ్రాయుటయే వ్యావహారికమనుట నిర్వివాదము. ఇది తప్పుగదా? ఇట్టి తప్పులుండక తప్పదు. 'దేశభక్తిని,' 'సాహసాలను' అనునవి గ్రాంధికరూపములు, వ్యావహారికము అను రచనలోనికి వచ్చినవిగావా? 'గ్రాంధికమయిన చేయుచున్నాడు,' అను రూపములవంటివి తెనుఁగు వచ్చినవానికి అర్థముగావనుటలో సత్యములేదు. 'వచ్చినవాడ నయితినేని,' యను నన్నయ రచనమునుగాని (గ్రాంధికరచనము) దయ్యము, (దేవుడు) అనునట్టి పాతపదములనుగాని నే డెవ్వరును గ్రాంధికభాషలో వాడరు. గ్రాంధికవ్యావహారిక భాషల కెప్పుడును సన్నిహిత సంబంధముండక తప్పదు. 'శ్రీరామమూర్తి పతులుగారి, వ్యావహారిక భాషాబహిష్కార విమర్శనము అను వ్యాసములోని యీక్రింది వాక్యములు పరిశీలించునది. "పరిషద్బహిష్కారము పాటించకుండా వ్యావహారిక భాషలో పుస్తకములు వ్యాసములు అనేకముగా రచించి ప్రకటిస్తున్నారు. సభలలో అందరూ వ్యావహారికభాషలోనే యథేచ్ఛముగా ఉపన్యాసములు చేస్తున్నారు. గోదావరీ కృష్ణవేణీ నదీప్రవాహములవలె సర్వసౌభాగ్యప్రదమై దేశనాయకుల

ముఖములనుండి వాస్తవమైన దేశభాషవెల్వడి దేశస్థుల వ్యవసాయము సఫలము చేస్తున్నది. దాని యోగ్యత దాని మాధుర్యము దాని ప్రాశస్త్యము అందరు చవి చూస్తున్నారు. దాని సౌలభ్యము, దాని ప్రాచుర్యము దానిని అందరికీ ఆదరణీయముగా చేస్తున్నవి'' పుట 5. పయిరచన వ్యావహారికమా? గ్రాంథికమా? యను విషయమును పరిశీలించినచో సత్యము బోధపడక తప్పదు. 'ము' వర్ణాంత పదములను మువర్ణాంతములుగా వాడుకలో నెవ్వరును ఉచ్చరింపలేదు. కాఁబట్టి యవి గ్రాంథికములే. వ్యావహారిక నియమమున నవి తప్పులే యనవచ్చునుగదా? అందరికీలోని దీర్ఘమును 'చేస్తున్నారు' లోని 'స్తు' అనునదియును వ్యావహారికములు. ఈ వాక్యమంతయు నర్థము చేసికొనఁగలిగిన వారు, అందరును, అందరికిని చేయుచున్నారు, అను రూపముల నర్థము చేసికొనజాలరని భావించుట యుక్తమగునా? అందరికిని అనుదాని యపభ్రంశరూపమే 'అందరికీ' అనునది. పయిని నిరూపించినవి గాక గ్రాంథికభాషకు కృతకత్వమను నొకానొక దోషమును నిరూపించియున్నారు. చొచ్చు, ధాతువునకు 'చొరి' యను క్త్వార్థక రూపమును పండితులు కృతకముగా సృజించిరి. అని శ్రీరామమూర్తిపంతులుగారు వ్రాసియున్నారు.[15] అట్లే శిష్టవ్యావహారికభాషకు వ్యాకరణము వ్రాయుచున్న యను శాసకులు ''మాత్మృజ్ఞ'' అనురూపమును సాధించిరి. ఇట్టి కృతకములు వ్రాయుటకు గ్రంథకర్తయే హేతువుగాని వారు వ్రాయుభాష గ్రాంథికమా? వ్యావహారికమా? యను విషయ మేమాత్రమునుగాదు.

ఇక పరిశీలమునమునఁ దేలిన విషయ మేమనఁగా నేటి గ్రాంథికభాషావాదులు వ్రాయుభాష యెట్లు గ్రాంథికముగాదో యట్లే వ్యావహారికవాదులు వ్రాయు భాషయును వ్యావహారికముగాదు. ఈ రెండిటికిని గలభేదము అత్యల్పము 'చేస్తూ' వంటి 'స్త' వర్ణయుక్త రూపములను 'ఉంటుంది' మొదలగు టవర్ణయుక్త రూపములను, సముచ్చయ'ను' స్థానమునవచ్చిన దీర్ఘమును 'చేసే, చూసే' మొదలగు ఏకారాంత తద్ధర్మార్థకవిశేషణములను 'న్ను, న్ని' అను సముచ్చములను చేయడము మొదలగు అడాంతరూపములును ననియతముగాచేర్చి గ్రాంథికభాషనే వ్యావహారికభాషగా గిడుగు రామమూర్తిపంతులుగారు వ్రాసియున్నారు. దీర్ఘసంస్కృత సమాసములను అట్లే చొప్పించి దానిని వ్యావహారికభాషగా వ్రాయువారు లేకపోలేదు. ఇక నేటి భాషాస్థితినిగూర్చి గ్రంథము తుదిని వ్రాయుదును.

శ్రీరామమూర్తి పంతులుగారిని గూర్చి కొంచెము వ్రాసియీ విషయమునుముగింతును. వీరు గొప్ప పండితులు. భాషాభిమానము గలిగి ఆత్మలాభమును గణింపక గొప్ప ప్రచారమును సలిపిరి. వారి గ్రంథములను నవ్యసాహిత్య

15. రాజరాజనరేంద్ర పట్టాభిషేక సంచిక, పుట 118.

పరిషత్తు వారు ప్రచురించి భాషకు గొప్ప యుపకృతిని చేసిరి. వీరి వాదమువలనను ప్రయత్నము వలనను నేటి తెనుఁగున రెండు మార్పులు కలిగినవి. 1. పుస్తక ములు వ్రాయువారికి పండితులవలని భయమును జంకు కొంకులును పోయినవి. నిర్భయముగా దోషము లుండునేమో యను సంశయము వీడి గ్రంథములు వ్రాయుచున్నారు. ఇది గొప్ప విషయమనుట నిర్వివాదము. 2. గ్రంథకర్తలు ప్రామాణిక భావమును వీడి తలకొకరీతిని వ్రాయుచున్నారు. ఇది భాష కంతమంచి మార్పుగాదు. కాని యిట్టిస్థితికి కేవలము రామమూర్తిగారి సిద్ధాంతము మాత్రమే హేతువుగాదు. దేశమునందలి స్వాతంత్ర్యభావము, విప్లవ వాతావరణము గూడ సహకారులయినవి. ఇంతకును ఇవి యన్నియును అల్పములయిన కారణ ములుగాని దేశభాషల పయి విశిష్టులకుండు ఉపేక్షాభావము, ఉపసర్జనత్వము, వైజ్ఞానిక వ్యవహార విదూరతయు నేటి భాషావైవిధ్యమునకు ముఖ్యములయిన హేతువులని స్థలాంతరమున నిరూపింతును.

XI తెలుఁగునందలి మాండలికభేదములు

1. నే టి తె లుఁ గు

మాండలికభేదము లేర్పడుట ప్రాదేశికభేదముచేతను, వ్యక్తిభేదమువలనను సన్నిహితములయిన యితరభాషలవలనను ఒకభాగమునుండి ఇంకొక భాగమునకు జనుల రాకపోకలు సంబంధబాంధవ్యములు లేకుండుటవలనను అగునని యింతకు ముం దనేకస్థలములఁ జెప్పితిని. గ్రాంథికభాష, వ్యావహారికభాష యనునవి రెండు భిన్నములయిన భాషాభేదములుగా గ్రహించినచో గ్రాంథికభాష ప్రామాణికమును పండిత ప్రయుక్తము నగుటవలనను, దానికిఁ బ్రచార మెల్లెడల నుండుటవలనను, నందు మాండలికభేదము లుండవని యంగీకరింపకతప్పదు. అత్యల్పభేదముతో నది యెల్లెడలను నొక్కతీరుననే యుండును. గంజాము జిల్లాలోని తెలుఁగునకు ఓడ్ర సంబంధమును, నిజాము రాష్ట్రములోని తెలుఁగునకు నక్కడి రాజకీయభాషయగు నుర్దూయొక్క యొత్తిడియు, బళ్లారి జిల్లాలోని తెలుఁగునకు గన్నడముయొక్క సంపర్కమును, అరవదేశములోని దాక్షిణాత్యాంధ్రుల తెనుఁగున అరవభాష యొక్క ప్రాబల్యమును గనుపట్టుచునేయుండును. ఇదిగాక సాధారణముగా నొక్కొక్కజిల్లాకును, ఉచ్చారణమందో, ఊనికయందో, శబ్దవిశేషముల ప్రయోగ ముననో యీషద్వైషమ్యము గనుపట్టుచుండునుగాని యవి యన్నియునూ నత్య ల్పము లగుటవలన గణనీయములు గావు. స్థూలదృష్టిని రాయలసీమ (దత్తమండ

లము)లోని తెలుఁగునకును, సర్కారులలోని తెనుఁగునకును గొంత భేదముండును. ఇదియు నల్పమే యనకతప్పదు. ఈ మండలములలోని భేదములు సాధారణముగా నీ క్రిందిజాతులుగా విభజింపనగును.

1. ఒకపదముయొక్క యపభ్రంశావస్థలోని భిన్నములయిన యంతరవులును, సంబంధములును భిన్నమాండలిక రూపములలో కనుపట్టుచునేయుండును. బళ్లారిజిల్లాలో 'చేసినాను, ఉండినాడు, తినినాక, అయినాక' అనువానివంటి రూపములు వాడుకలో నున్నవి. సాగరప్రాంతమున 'చేశాను, ఉన్నాడు, ఉణ్ణాడు, తిన్నాక, ఆనక' అను రూపముల వంటివి వాడుకలో నున్నవి. మొదటివరుస ప్రాచీనములనియు, రెండవ వరుస నవీనములనియు స్పష్టము. అనగా వాని భ్రంశతలో మొదటివి కొంచెము వెనుకపడిన వనుట.

2. పైరూపములు సాగరప్రాంతమునఁ బామరజనుల వ్యవహారములో నింకను, భ్రష్టములయినవి, 'సేసినను, సేసిన, తిన్నడు, తిన్నా, ఉన్నడు' మొదలగు రూపములును వినఁబడును. 'అవుద్ది, ఉంటుడు, సేస్తుడు, యెనక, యేఁది, యింటడు, యెలుగు, సూత్తడు, సొప్తడు, సేసుకుంతే, సెప్తవు, బావు, (బాబు) ఉండడు, ఒల్లొత్తే, కూకుడుంతే, (కూర్చుంటే) అంతడు, (అంటాడు) అమ్మోరు, (అమ్మవారు) సెయ్యాలి, చెయ్యాలె, పోవాల్సింది, సెబ్దము, (చెప్పుతాము) యేసోక్, (వేసికో) నంజ్‌కొడుక్, (లంజకొడుకు) ఇనుకొంతడు, (వినుకుంటాడు) ఎల్తది, మొదలగురూపము లనేకములు వినఁబడుచుండును.

3. సమానార్థకములయిన భిన్నశబ్దములు ఒక్కొక్కమండలమున స్థిరపడుటచే రెండవది తెలియబడకుండుట–ఏంది (నెల్లూరు), ఏమిటది (విశాఖపట్టణము), అద్దె (విశాఖపురి), బాడుగ (నెల్లూరు), బేడలు (బళ్ళారి), పప్పు (గుంటూరు, గోదావరి).

ఇట్లు పయిరీతిని భేదములు పరిశీలించినచో స్పష్టపడును. కాని వీనినన్నిటిని ప్రకృతము మాండలికభేదములుగాఁ బరిగణించి యూరకుండవలసినదే గాని వీనికిఁ బ్రామాణికత్వమునుగాని గ్రంథరచనాయోగ్యతనుగాని కల్పింపవీలులేదు.

గ్రియరుసనుగారు వ్రాసిన లింగ్విస్టిక్ సర్వేలో తెలుఁగునుగూర్చి కొంత వ్రాయఁబడినది. అందు తెలుఁగులోని మాండలికభేదములుగా ఆఱింటిని బేర్కొనియున్నారు. ఆ సందర్భమున నిట్లు వ్రాసిరి. ''తెలుఁగు దేశభాషగా వాడునట్టి ప్రదేశములందంతటను సొక్కరూపమునే గనుపట్టదు. ఉత్తరసర్కారులలో వాడు భాష చాలవఱకు నిర్మలమయినది. ఆయాభాగములలో నున్న భేదములను విభజించి మాండలికభేదములను బరిగణించుటకుఁ దగిన యాధారములు లేవు. చాలభాగము ఈ సర్వేలోనిదిగాదు. ఉత్తరహిందూస్థానమున లభించిన తెలుఁగుయొక్క

మాండలికభేదములు (Dialects) ప్రామాణికభాషనుండి విశేషముగా భేదింపవు. 'కోంటావు, సాలేవారీ,గోలరీ'అనునట్టిళ్ళతో చాందాజిల్లాలోని తెలుఁగువ్యవహరింపఁ బడుచున్నది. నిశ్చేతముగా ధ్వనులయందును, ప్రక్కతిప్రత్యయవిభాగమునందును గనుపట్టుభేదము లత్యల్పములగుట నవ్యవి వేఱు మాండలికములుగాఁ బరిగణింపఁ దగవు"[16] వారుపరిగణించిన మాండలికభేదములనేళ్ళ.

(1) కోంటావు, ఇది చాందాజిల్లాలోని కోమట్లు వాడునది. సాలెవాడు వాడునది, సాలేవారి. ద్రిమ్మరులయిన గోల్లలు వాడునది గోలరీ. కాని యీ మూఁడును ప్రామాణికభాషతో నభిన్నముగానే యున్నవిగాని భేదింపవు. (జన సంఖ్య 7512).

(2) కామాఠీ – బొంబాయి సమీపమునకు వలసపోయి యచ్చటఁ జాల కాలమునుండి స్థిరపడి ఇటికపనివలన జీవించువారు వాడునది. తెలుఁగువారే యచ్చట స్థిరపడి భాష మాఱిపోవుటవలన నీ రూపమున నపభ్రష్టమయినది. (జనసంఖ్య 12200).

(3) దాసరీ – బెలగాము జిల్లాలోని తెలుఁగు దాసర్లు వాడునది. వీరు ద్రిమ్మరులయిన బిచ్చగాండ్రు, (జనసంఖ్య తెలియదు).

(4) బేరాడీ – బెల్గాము జిల్లాలోని యనాగరక జనులు వాడునది. వీరు గ్రామములలో కావలి వారుగను కూలీలుగను పాలేళ్ళుగను బనిచేయుదురు. (జనసంఖ్య 1250).

(5) వడరీ – బొంబాయి రాజధానిలో ద్రిమ్మరులుగానుండి కోరీపని (రాలు తీయుపని) చేసి జీవించువారు. (30959 జనసంఖ్య)

గ్రియర్సనుగారు నిరూపించిన ప్రామాణిక భాషనుండియును బయిమాండలిక భేదములనుండియును మాదిరి వాక్యములను నిరూపించుచున్నాను.

1. ప్రామాణికభాష.

ఒక మనుష్యునికి యిద్దరు కుమారులు వుండిరి. వారిలో చిన్నవాఁడు ఓ తండ్రీ, ఆస్తిలో నాకు వచ్చేపాలు యిమ్మని తండ్రితో చెప్పినప్పుడు ఆయన వారికి తన ఆస్తిని పంచిపెట్టెను. కొన్ని దినములయిన తరువాత ఆ చిన్నకుమారుడు సమస్తమున్ను కూర్చుకొని దూరదేశమునకు ప్రయాణమైవెళ్లి తనఆస్తిని దుర్వ్యవహారమువల్ల పాడుచేసెను.

2. కోంటావు – ఒక మనిషికి యిద్దరు పిలగాండ్లు వుండిరి. వాండ్లో చినవాడు తండ్రితో అంటాడు. 'తండ్రి, యేదో మాలమతది నాకు వచ్చువలది అది యివ్వు.

16. D. కళ్వే IV వా. పుట 577, 594.

వెనక వాడు పిల్లనికి ధనము పంచిఇచ్చిండు. వెనక కొన్ని దెవసాలకు చిన్న పిల్లడు అంతసొమ్ము జమాజేసి దూర దేశానకు పోయినాడు. యింక అక్కడా అవిచార ముతో నడ్సి తనసంపత్తు పాడుగొట్టినాడు.

(మూలమతది = ఆస్తియొక్క, వచ్చవలది = రావలసినది, వచ్చు, ధాతువు నుండి అన్నంత క్రియగా "రా, ఆదేశము లేకనే యేర్పడిన రూపము. వలసినది, అనుదాని యపభ్రష్టమే వలది, ఇచ్చినాఁడు = ఇచ్చిండు.")

(3) కామాఠీ – వక్కమనిషికి ఇద్దరు కొడకులు ఉండుండ్రి. చిన్నోడు తండ్రికె అంటడు, అయ్యా నాఅంతకు యేమిజిందగి అస్తది అది నాకు ఇయ్యానా. మరి తాను అది ఇద్దడ్కిపంచి ఇచ్చిండు, తోడ్యం దినాలు కాలే ఇంతట్లా చిన్న కొడుకు తనది అంత హిస్సాజమాచేసి దూరతదేశంకు యెల్లిపోఇండు.

(ఉండుండ్రి = ఉండియుండిరి, అంటాడు = అంటడు, వంతు = అంతు. జిందగి = ఆస్తి, అస్తది = వస్తది, ఇద్దడ్కి = ఇద్దరికి, ఇచ్చినాడు = ఇచ్చిండు, తోడ్యం = తోడెము = కొంచెము, హిస్సా = వంతు, వెడలిపోయినాడు = యెల్లిపోఇండు.)

(4) దాసరి–ఒకొక్కడొకొక్కడ్ మనిసికె ఇద్దర్ మగపిలగాఁళు ఉండ్లి. వాళ్ నోన చిన్నా పిలగడు తనతండ్రికెఅనె, 'తండ్రీ నీ బదకల్నోన నాకె వచ్చ్యట్టి పాల నాకె ఈ. తండ్రి వాళ్నోన తన బదక పంచి ఇచ్చె, చిన్నా పిలగడు తన పాలతిస్కోని దూరము నాట్క సినావద్దల్ ఆవలేదు. అంతట్లోన వాడు శన ఖర్చ సేసి తన బదక అంత పాడసేసె.

(ఒకొక్కడొకొక్కడ్ = ఒకానొక, ఉండ్లి = ఉండిరి, నోన = లోన, బదకల్ నోన = బ్రదుకులో = ఆస్తిలో, వచ్చ్యట్టి = వచ్చేయట్టి, తిస్కోని = తీసికొని, సినా = సానా = చాలా, వద్దల్ = ప్రొద్దులు, ఆవలేదు = కాలేదు, శన = శానా = చాలా.)

(5) బేరడీ – ఒకని కొకనికిని గిరెస్తనక్ ఉద్రు పటి బిడ్లుఉడ్రి. వద్దానాఁ సణ్ణ కొడక్ తన్ అఇకె అండె. 'అయ్యా నీజిందగినాన్ నాకి వసన్ పాల్ ఈయి, అంటండె. అయ్యి వద్దానాన్ తన్ బదక్ పంచి శిడె.

(గిరెస్తనక్ = గృహస్థునకు, ఉద్రు = ఇద్దరు, పటి = మగ, ఉడ్రి = ఉండిరి, వద్దానాఁ = వారిలో, సణ్ణకొడక్ = చిన్నకొడుకు, అఇకె = అయ్యకు, అండె = అనెను, జిందగినాన్ = ఆస్తిలోను, వసన్ = వచ్చిన, అంటండె = అంటుఅనెను.

(6) వడరీ – ఒక మనసికి ఇద్దరు కొడకులు ఉన్నారు. ఇంకా చిన్నకొడుకు వారిలో తన అయ్యాకు అన్యా, 'అయ్యా' నాపాలకు వచ్చినసంసార నాకు ఈ. ఇంకా వాడు తన సంసార పంచిఇచ్చు. ఇంకా షనాదినాలు అయిండలేదు: చిన్న పాడు కుడ్యస్కిన్య ఇంకా దూర దేశానికి పోయా.

అన్యా = అనియెను, సంసార = ధనము, పంచిఇచ్చు = పంచిఇచ్చెను. మనా = శానా, కుజ్యస్కన్య = కూడ వేసికొనియెను.

పయిని నిరూపించినజాతుల జనులందరును తెనుఁగు ప్రవాహమునుండి ఏలి పోయి యుక్కడిక్కడ నిలిచిపోయినవారనుట స్పష్టము. చదువు, నాగరకత, మాత్స్య భాషా ప్రవాహముతో సంబంధము లేనివారనుటయు స్పష్టమే. కావుననే వారిభాష మాఱి వేగముగా నపభ్రష్టమగుచున్నదనుట నిర్వివాదము. ముందు మాండలిక భేదము లేర్పడు పద్ధతులు తెలుపఁబడినవి. వాని కివి యుదాహరణములు కాక తప్పదు. కొంతకాలమున కీ మాండలికములు నవీనపమునసున్న కన్నడము, హిందీ మొదలయిన భాషలను గలిసి మఱింత భ్రష్టములయి నశించి పుయినఁ బోవును. లేక గుర్తింపరానంతటి రూపభేదమునయినఁ బొందును.

2. మధ్యకాలపు తెఱఁగు

ప్రాచీనకాలమున వివిధములయిన జాతులవారు వాడిన యపభ్రంశములు మన్నారుదాసు విలాసమున నీయుంబడినవి. క్రింది యుదాహరణములు పరిశీలించునది.[17]

పురోహితుల మాటలు

కొండుభట్లమాట — అవునోయి యల్లు సోమయాదులు నూరు తరాలనుంచి యీ యింటికి తగులైన పురోహితుండ నే నుండంగా నీ వెవ్వండి కొడకవు నా స్వాతంత్ర్యం కొంగుముడి యాకతీసుకపోనేట్టుగా.

నరసంభట్లమాట – వోరి వోభలభట్టిగా నగరింటి దానధర్మాలల్లా తవా ప్యర్థం మమాప్యర్థం అంచున్ను ఇరుజీవి యెఱుంగకుండా అంతా అంటించుకొని కాదనిపించుకపోయినవార్ని వినవా వెనకటికి, నీవైన బుద్ధికలిగి వుండరా.

మధ్యస్థం మఱొక పురోహితునిమాట — వోయి వుండరోయి, యిషుబడి అషుబడి యిటువంటిమాటలు నగరబడెనాయనా అందరికి బహుశ్రేయస్సు వచ్చినే. నగర వచ్చిన ఆదాయమల్లా సరిగా పంచుకతీసుకుండామోయి. మనలో మనమేనా కొట్లాట, యింతట చాలించరోయి.

ముత్తైదువలు

రంగావొరుల తిమ్మక్క– యేమో ప్రోలుభట్లు యల్లమ్మ, నగరింటిపెండ్లి నాడయినా వొనవక్క బ్రద్ద వేసుకొని నమలరాదమో.

యల్లమ్మమాట — అవునమే రంగావరుల తిమ్మక్క, నాకు వక్కబ్రద్దా వొకటి కొదవా, చాలుచాలు నిన్నమావారు సుక్కారంసంతలో పిండికూర

17. మన్నారుదాసు విలాసము, యక్షగానము. పుట 47 కాలము. 1659 (క్రీ. సుమారు)

కంచున్ను గానుగబిండి దెచ్చిరి. పెండ్లి పందిట్లో నోరు మెదలించవలెనంచున్ను యింత దెచ్చుక తించునానింతే.

ఎఱుకత మాట

అమ్మాయమ్మ, అమ్మాయమ్మ, శెయిసూపు, శెయిసూపవే దుండి, దనము గలశయ్యే, దాన్యముగలశెయ్యే, బంగారుశయ్యే, బాగ్గములశయ్యే దుండి, అటు నిటు సూడక నే సెప్పే గురి వూంకొని వినవే వూంకొని వినవే దుండి, కండ్లంటేతోడు, కడుపంటే కొడుకు, కంటెంటే మగండు, వొండే, రేండే వొండు.

హెగ్గడికత్తె మాట

వోసామి యెవరో విలాసవతి యటవచ్చి నానని యిన్నపం శేయిమనె.

శాస్త్రుల మాటలు

వజ్రశుంఠ మల్లుభట్టిగాండు యేమోయి అనే అట్టు ఆయనా నా బ్రదుకు. యిషువంటి బ్రహ్మిష్ఠో బ్రహ్మకొడుకును యేమోయి అనవచ్చునా, వోరి నీ వలె వుభయతోబట్టి ప్రాయశ్చిత్తం చేసుకోక వుంటినషరా.

వోరీ నీవుపుట్టి మూండా యిత్తారాలులే, నిన్నటి సుడుపడవు. నావంటి యోగ్యుణ్ణి జూచి, యేమి వదరేవురా, శునకంవలె! పాదరక్షలుదీసి రెండు ప్రహరింత్తుమో.

వోరీ వృద్ధగార్ధభమా, నోరుగలదంచున్ను నెత్తి నోరుబెట్టుక కూయవచ్చి నాండవు. కపోలతాడనం శేతునో, త్వమేవగార్ధభః। త్వమేవశునకః। త్వమేవ సూకరః॥ తాళరోయి యేలకూశేరు.

గొల్లలమాటలు

వొరె బక్కలావాంటివాండు, పొట్టిపొడుగాంటివాండు, వొకకన్ను వూనం వొకకన్ను తెలియదు. చెవిటివాండు, కాలు కుంటుతా వచ్చునే నిమ్మపండువలె నల్లని బాంపండు వాండురా.

వొరెవొరె ఆ బాపణ్ని యేల వాకిలివిడిస్తివిరా, వానిచేత నేమైనా పరకాలు నాచుకొంట్టివో దివాళికి రూకా, పొంగటికి రూకా, వుగాదికిరూకా, తల మూయపాంతా, ఆ ముచ్చు బాపండురాని కాళ్లెయిరగ్గొట్టెగాని

కటికచేరువకాని మాట

యెవండ్రావోరి మనవాండ్లు యేలినవారు కోవిలకు నామతిరుతానకు వేంచ్చేస్తావుండారు. తొలంగించ్చరావోరి. లేరయావోయి లేరయా, యెయెయరా వోరి. అల్లా బాంపనవాంణ్నితోయరా. ఆ ముసుంగువాణ్ని లేపరా.

పయివిధమున నిరూపింపఁబడిన మాండలికము లన్నియును ప్రామాణిక భాషకెప్పుడును దూరములుగానే యుండినవి. అయినను, అనేకములయిన గ్రాంథిక పదములు, ప్రామాణికరూపములును వీనియందు లేకపోలేదు.

అట్లే గ్రాంథికభాషయందును నానాటి వ్యావహారికరూపములును ప్రవేశించుచునేయుండును. ప్రామాణికభాషయని గ్రియర్సనుగారిచే నుదాహరింపఁబడిన వ్యావహారికమునకును నేటి గ్రంథవ్యవహారమునకును విశేషదూరములేదు.

3. నేటి యాంగ్లాంధ్రముల తారతమ్యము

నేటి వ్యావహారికవాదులు కొందఱు ఆంగ్లమునందలి ప్రామాణికభాషయగు రాజభాష (King's English) కును ఆంగ్లేయులలో విశిష్టులు మాటాడు భాషకును అభేదముగదా, అట్టియభేదము నేటి గ్రాంథిక వ్యావహారికరూపములకు తెనుఁగున లేదేల? అట్టియభేదమును సంపాదించుటకు వ్యావహారికమను పేర నియమదూరమయినదియును, కేవల వ్యక్తినిష్ఠమయినదియు నగుభాషను ఎవరియిష్టము వచ్చినట్లు వారేల వ్రాయరాదనియడుగుచున్నారు. ఆంగ్లభాషకును మనభాషకును జాల భేదమున్నది. వారిభాషకు ముఖ్యవ్యవహారము గలదు. అనగా రాజకీయ వైజ్ఞానిక దైనిక వ్యవహారముల కొక్కటే భాష. భాషను మేధావులు విశిష్టులు పఠింతురు. చక్కగా వ్రాయుటకుఁ బ్రయత్నింతురు. అట్టిభాషస్థితి వేరు. మన భాషకును దేశమున ముఖ్యవ్యవహారము కలిగినప్పుడు విజ్ఞులంద రా భాషనే యున్నతప్రయోజనములకు వాడుదురు. మనవారు వైజ్ఞానికముగ వాడునది యింగ్లీషు. తెనుఁగునఁ బ్రయత్నమును బరిశ్రమమును గేవలము ఉపసర్జన మాత్రము. శిష్టవ్యవహారములో తెనుఁగున మూడువంతులు పయిగా నింగ్లీషే. కాబట్టి యీభాష యెట్లున్నను, అధికులకుఁ బ్రతిబంధకములేదు. దీనియందు ప్రయత్నము జరుగదు. కాబట్టి వ్యావహారికమును బాగుపఱచి ప్రామాణికమగు రూపములను నిలుపుటకు మార్గములు లేవు. ప్రామాణికభాష గొంత పరిశ్రమవలన గాని లభింపదు. అట్టిపరిశ్రమలేనప్పుడు దానిని త్యజించుటయో లేక భ్రంశము గూర్చుటయో గాక మఱియొకమార్గములేదు. ఇట్టిప్రయత్నమే నేడు జరుగుచున్నది.

ఇంకొక ప్రతిబంధకము కలదు. తెనుఁగున మూడువంతులు సంస్కృత సమములు. క్రొత్తభావములకు సంస్కృతసంజ్ఞలు కల్పించుకొని తెనుఁగునఁ జేర్చికొనుట మన యలవాటు. మనపూర్వుల కలవడిన మార్గము. మన మా మార్గమునే నేడును అవలంబించుచున్నాము. కాని జాతీయనాగరకతకుఁ బ్రాధాన్యము తగ్గినవెంటనే సంస్కృత భాషాపాండిత్యమును తగ్గినది. ఆ చదువునకు విలువలేదు. కావున దాని నభ్యసించువారును తగ్గిరి. చెప్పువారునుగూడ లేకుండఁబోవుచున్నారు.

రామణీయకము, రమణీయము; సహాయము, సాహాయ్యము; స్వతంత్రము, స్వాతంత్ర్యము మొదలగు జంటలకుఁగల యర్థభేదములు తెలియక యొకదానికొకటి గ్రంథములలోఁ బ్రయోగించుట సంభవించుచున్నది.

దేశమునఁ దెనుఁగే ముఖ్యభాషగా వెలసినచో నద్దానికి వైశిష్ట్యము గలుగక తప్పదు. శ్రేష్ఠులు శ్రేష్ఠమయిన వాఙ్మయమును జూపుదురు. దానియందు వారికి పట్టుదల కలుగును. అప్పు డద్దాని నితరులు అనుసరింతురు. గ్రాంథికవ్యవహారమును, శిష్టవ్యవహారమును నొక్కటియే యగును. తెనుఁగుపండితుఁడు ఉపాధ్యాయులందఱిలో నల్పతమమయిన వేతనమునందుచు నెల్లర యుదాసీనతకుఁ బాత్రుడగునప్పుడు దేశమున భాషకు గౌరవము కలుగదు. అది కలిగిననాఁడే యనేకులకు విద్యావ్యాపించిననాఁడే ప్రామాణికభాషకును గ్రాంథికభాషకును అభేదము గలిగి యయ్యది యొక్కరూపున నుండును. అదిలేనంతవఱ కీభాషకు భ్రంశము యొక్క వేగ మధికముగానే యుండకతప్పదు. కారణమేమన భాషాపాండిత్యమును సామర్థ్యమును నొక్కచోటను, అధికారమునుబలుకుబడియు, మాటచెల్లుబడియు మఱియొకచోటను నుండును. ఈ రెండిటికిని ఏకాధికరణత గలిగిననాఁడే భాష కున్నతస్థితి[18].

ఇంకొక సందేహమును గొందఱికిఁ గలుగుచున్నది. మాండలికములుగానున్న యనేకరూపములును అనేకపదములును నష్టమగుచున్నవిగదా; వీనికన్నిటికిని సారస్వతమున ప్రయోగము లేదే యనుటయే యయ్యది. అట్లు నశించుటయే స్వభావము. మాటాడఁజాలుండిన మాటలకెల్లను, స్థైర్యముగల సారస్వతమునఁ బ్రవేశము గలుగదు. లోకములో కోట్లకొలది చిన్నచిన్న మొక్కలుపుట్టి మాడుచునేయున్నవి. వానికన్నింటికిని చిరస్థాయిత్వము లేదేయని విచారించుటవంటిదే యయ్యది. మాండలికములన్నియు నశించి యెయ్యది ప్రామాణికమయి గ్రాంథికమగునో దానికే చిరస్థాయిత్వము—లేనిది నశింపక తప్పదు. అట్టిదానివలన భాషకు లాభమునులేదు నష్టమును గలుగదు.

---

18. శ్రీ కట్టమంచి రామలింగారెడ్డిగారి యుపోద్ఘాతము. కప్పణయ్యంగారి సర్వలక్షణ సారసంగ్రహము.

తెనుఁగుపండితుని తరగతిని పరీక్షించుటకు పరీక్షాధికారి వచ్చెను. ఆయన విద్యార్థులను (తెనుఁగు వ్యాకరణమునుగూర్చి) ప్రశ్నించెను. విద్యార్థి సమాధానము నెఱుంగక సంస్కృత వ్యాకరణసూత్రములగు 'వృద్ధిరాదైచ్', ఆదేంగుణః, ఇకోగుణవృద్ధీ' మొదలయిన వాని నేకరువు పెట్టెను. పరీక్షాధికారి తనయజ్ఞతను జూపించుట కిష్టపడక సమాధాన మంగీకరించి యూరకుండెను. పండితులును తెలిసియు దిద్దరైరి. ఇట్టిపరిస్థితులు ఇతరశాస్త్రవిషయకములు (పాశ్చాత్యజ్ఞానవిషయకము లు) అగు తరగతులలో జరుగుట కవకాశములేదు. పరీక్షకు లాయావిషయములను బరిశీలించినవారుగానే యుందురు. తెనుఁగునుగూర్చిన యిట్టి యవస్థకు, దేశమున వైజ్ఞానిక విషయముగు నాదాపీన్యమే హేతువు.

XII తెనుఁగులిపి దానిపరిణామము

1. ఉత్పత్తి

మనస్సున భావవికాసమును అర్థవివేచనయునుగలుగుట మానవునికిని పశువులకును గల భేదము. ఇట్టి యర్థమును ఇతరులకుఁ దెలియఁజేయు ప్రయత్నము యొక్క పరిణామమే భాష. ఇట్టి వాగ్రూపమయిన భాష చాలకాలము ప్రచారములో నుండినతరువాత నద్దానిని స్థలాంతరమునకుఁ గాలాంతరమునఁ దీసికొని పోవలసిన యవసరము కలుగఁగా నా యవసరమును దీర్చుకొనుటకై లేఖన చిహ్నములు బయలుదేరినవి. వీనినుండియే లిపి యుత్పన్నమయినది. ఎట్లు భిన్నభిన్న దేశముల భిన్నజాతుల ప్రయత్నమూలమున భిన్నభాషలు భిన్నకాలములఁ బుట్టి యుండినవో యట్లే భిన్నములయిన లేఖన సంకేతములును బయలుదేరి యుండవలయును. కావున నేలోకములో ననేకములయిన లిపులు నేఁడు ఉపలభ్యమానములగుచున్నవి. అందు కొన్ని యేకలిపి జాతములు. కొన్ని భిన్నలిపి జాతములు. వానిలో మన నేటి తెనుఁగులిపి యెట్లుద్భవిల్లినదో తెలిసికొనవలసియున్నది.

నేఁడు వివిధదేశములలో వాడుచున్న లిపు లన్నిటికంటెను ప్రాచీనములయి యనేకములయిన లిపులకుఁ బూర్వరూపములయిన లిపు లయిదు తెఱుఁగులుగా నున్నవి. (1) ఈజిప్షియను లిపి. ఇది. క్రీ॥ పూ॥ 3000॥ సంవత్సరములకు ముందుఁ బుట్టియుండునని యూహచేయఁబడినది. ఇది యీజిప్టు దేశములో ప్రాచీనకాలమున వాడుకలో నుండినది. ఇది బొమ్మల రూపమున వ్రాయఁబడుచుండెడిది. (Hieroglyphic) హైరోగ్లిఫికు లిపి. (2) కీలలిపి —(Cuneform) క్యూనిఫారములిపి. ఇది పారశీకము, బాబిలోనియా, అసీరియా మొదలయిన దేశములలో వాడుకలో నుండినది. ఇది బాణాగ్రములవంటి యాకారముగల గుర్తులతో నుండునది. (3) క్రీటులిపి=ఇది మధ్యధరా సముద్రమునందలి 'క్రీటు', అను ద్వీపమునందు వాడుకలో నుండినది. మట్టిపెంకులమీఁద వ్రాసి కాల్చినవి యనేకములయిన వ్రాతలు దొరకినవి. ఇది క్రీ॥ పూ॥ రమారమి 2000, సంవత్సరములకు ముందటిది. (4) సెమిటిక్ లిపులు=ఈలిపి సిరియా దేశమునందు వాడుకలో నుండినది. ఇది క్రీ॥ పూ॥ సుమారు 2000 సంవత్సరములకు వాడుకలో నుండెనని యూహ. దీని నుండి యనేకములయిన లిపులు పుట్టినవనియు నన్ని లిపులయందును నియ్యది ప్రథానమనియు నేటి శాస్త్రజ్ఞుల యూహ. (5) ఫోసెషియాలిపి. పయి సెమిటికు లిపులలో నియ్యది ముఖ్యమయినది. దీనినుండియే నేటి యాంగ్లాక్షరములు మొదలయినవియు ప్రాచీన గ్రీకు లిపియు నేర్పడినవి.

నేటి హిందూదేశములోని లిపు లన్నియును జాలవఱ కొక్కలిపి నుండియే పుట్టినవి. ఈ లిపుల కన్నిటికిని గూడ సెమిటిక్ లిపులే పూర్వరూపములని కొందఱు పాశ్చాత్యపండితుల యూహ. కాని హిందూదేశమున లిపులు, అక్షరములు, లిపికారులు, జ్యోతిషశాస్త్రము మొదలయినవన్నియు నుండినట్లు ఋగ్వేదాదులను బట్టియు వాని యంగములనుబట్టియు స్పష్టపడుచుండుటచేతను ఋగ్వేదముయొక్క కాలము, క్రీ॥ పూ॥ (5000–3000) సంవత్సరములు అని నిర్ణయింపఁబడియుండుట చేతను, హిందూదేశమునందలి ప్రాచీనలిపి ప్రపంచమునందలి యన్ని లిపుల కంటెను ప్రాచీన తమమనియును, స్వతంత్రమనియు ఊహింపఁబడినది.

మోహెంజోదారో, హరప్ప అనునట్టి ఉత్తరహిందూస్థానము నందలి గ్రామములలో లభించిన కొన్ని పెంకులపై ముద్రలు కానవచ్చినవి. వాని పయిని బొమ్మలును, కొన్ని యక్షరములును గనుపట్టినవి. కాని వానిని స్పష్టముగ గుర్తు పట్టి చదివినవారు లేరు. ఇవి యత్యంత ప్రాచీనములు, వీనికాలమును నిర్ణయించుటకుఁ గూడ నాధారములు తక్కువ.

క్రీ॥ పూ॥ 272–231 వ సంవత్సరమువఱకును మగధవంశజుఁడయి హిందూదేశమునంతటిని పాలించిన యశోకచక్రవర్తి వేయించిన ధర్మలిపు లనఁబడెడి శాసనములే మనకు లభించిన ప్రాచీనాక్షరములు. ఇవి పెద్దపెద్ద బండలమీద హిందూదేశములో ననేకస్థలములలో ప్రాకృతభాషలో వ్రాయంబడినవి. ఈ లిపియే హిందూదేశము నందలి నేటి లిపు లన్నిటికి మూలమని పండితులు నిశ్చయించిరి. ఈ శాసనములు రెండు విధములు. హిందూదేశపు వాయవ్య దిగ్భాగమున నున్న శాసనములు మాత్రమే ఖరోష్ఠీ లిపిలో వ్రాయఁబడినవి. ఇది నేటి యురుదూవలె కుడినుండి యెడమకు వ్రాయఁబడును. తక్కినవన్నియు ఎడమనుండి కుడివై పునకు వ్రాయంబడిన బ్రాహ్మీ లిపిలోనే యుండినవి. ఈ బ్రాహ్మీ లిపియే మనదేశములోని లిపులకు మూలమయినది. తంత్రశాస్త్రములందు దేవతల నామములకుఁ ప్రాచీనకాలమునుండియు గుర్తులుగలవు. ఆ గుర్తులనుండియే యీయక్షరములు పుట్టి కాలక్రమమున నశోక లిపిగా మాఱినవని యొక యూహ.

చాలకాలమునుండి జనులు తాటియాకులపయిని, చెట్టుపట్టలపయిని, వస్త్రములపయిని వ్రాయుచుండినట్లు సారస్వతమునుబట్టి తెలియవచ్చుచున్నను అవి యన్నియును నశించిపోయియుండెను. కావున నేడు దొఱకవు. ప్రాచీనులు వేయించిన శిలాశాసనములు తామ్రశాసనములును నేడు లభించుచున్నవి. శాసనములు వేయించిన రాజులకాలమునుబట్టియు వారిపేళ్లనుబట్టియు నాయాకాలమునందలి లిపులకు బేళ్లు కల్పింపబడి వాని పరిణామక్రమము నిర్ణయింపఁబడినది. మన ముచ్చరించు

శబ్దస్వరూపములు మాఱినట్లే యక్షరముల స్వరూపముగూడఁ గాలక్రమమున మాఱి భిన్నలిపు లేర్పడినవి. పాఠ్యుడయిన యశోకుని నాటిలిపి తరువాతఁ బ్రాచీనమయినది భట్టిప్రోలు స్తూపమునందు లభించిన బౌద్ధశాసనములలోని లిపి. ఇది క్రీ. పూ. రెండవ శతాబ్దము నాటిది. ఆ తరువాతివి కుషాణులు, శకవంశజులు, క్షత్రపులు వేయించిన శాసనముల లిపులను శాతవాహన వంశజులయిన రాజులు వేయించిన నాసిక శాసనములయందలి లిపియును. తరువాతిది జగ్గయ్యపేటయందలి యిక్ష్వాకు రాజుల శాసనములలోని లిపి. ఆ తరువాతిది పల్లవరాజులగు శివస్కంధవర్మ మొదలగువారి శాసనములలోని లిపి. కదంబరాజులనాఁటి కన్నడలిపి, (క్రీ. వె. 6 వ శతాబ్దము) రాష్ట్రికూటుల నాటి కన్నడలిపి, కళింగదేశములోని శాసనముల లిపి ఇవియన్నియును ప్రాచీన శాసనములలో ముఖ్యలిపులు.

దాక్షిణాత్య లిపులు

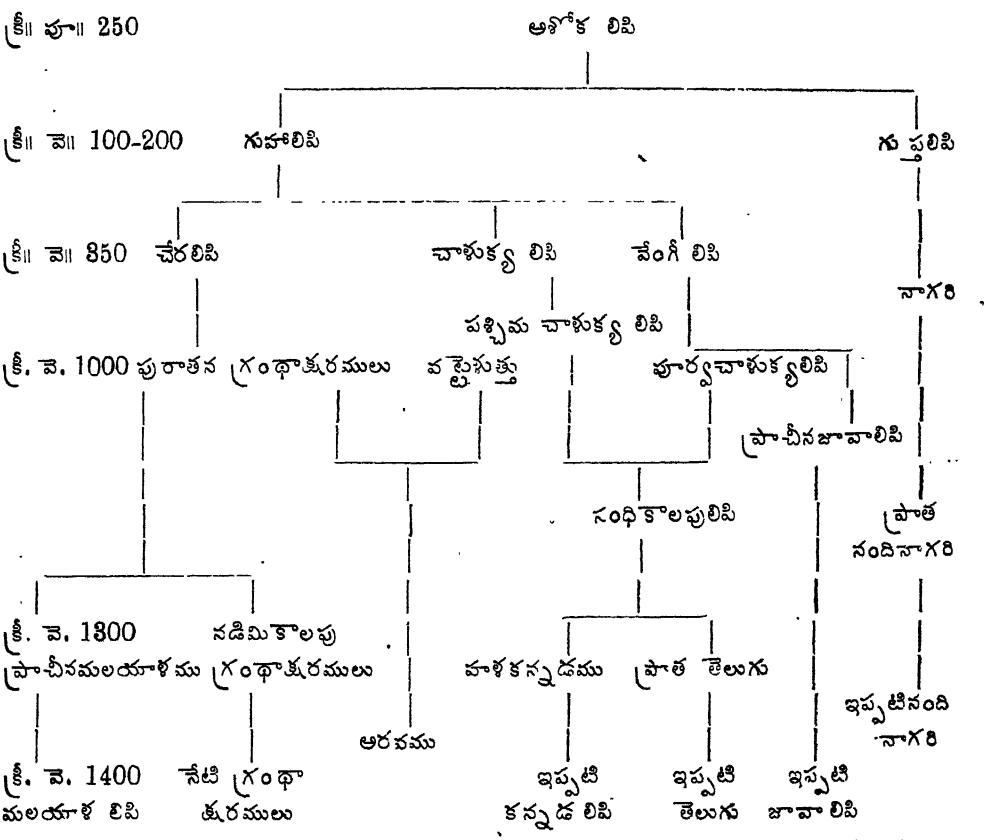

పై పట్టికకును వ్యాసవిషయమునకును ముఖ్యాధారములు. 1. ఆంధ్రవిజ్ఞాన సర్వస్వములోని వ్యాసము. 2. బర్నెలుగారువ్రాసిన సౌతిండియను పేలియాగ్రఫీ, 3. ఓఝాకృతమయిన భారతీయాక్షర వికాసము.

పయిపట్టికనుబట్టి నేటి అరవము, మలయాళము, కన్నడము, తెలుఁగు అను నాలుగు భాషలయొక్కయు లిపు లెట్లు పరిణతములయి నేఁటి రూపమును బొందినవో స్పష్టపడును. అశోకుని శాసనములయందలి లిపి యశోకలిపి యనఁ బడినది. గుహాలిపి యనునది నాసిక, కన్హేరి మొదలగు స్థలములయందు గన బడిన లిపియే. ఆ తరువాతనే చేరచాళుక్య వేంగీ లిపులని మూఁడు విభాగములయి కాల క్రమమున నేటి ద్రావిడలిపులకు మూలము లేర్పడినవి. ఈ మూఁడు లిపులకును గుహాలిపికిని భేదము స్వల్పము. వేంగీ లిపియందు తలపయిని అక్షరములకు అడ్డ గీటులు ఏర్పడినవి. అట్టి యడ్డగీటులే నేటి తలకట్టులుగా మాఱినవి. ఇవియే కన్నడాక్షరముల నెత్తిపయిని వంకరగీటులుగా నేర్పడినవి. చాళుక్యులు, పూర్వ చాళుక్యులనియుఁ బశ్చిమ చాళుక్యులనియు రెండు తెగలుగా నేర్పడినట్లు చరిత్రలో ప్రసిద్ధము. ఆయారాజుల శాసనములలోని యక్షరముల కాయా పేళ్లు పెట్టఁబడినవి. ఈ పూర్వ చాళుక్య లిపియందే నన్నయభారతము వ్రాయంబడి యుండెను. నన్నయచే వ్రాయంబడి చెక్కింపఁబడిన రెండు శాసనములు నందమ పూడ్డి శాసనము, కోరుమిల్లి శాసనము అనునవి లభించుచున్నవి. తరువాతిది సంధికాలపు లిపి. పూర్వపశ్చిమ చాళుక్యరాజ్యములలో క్రీ॥ వె॥ 1200–1350 వఱకును వాడిన లిపి యిది. కన్నడమనిగాని తెనుఁగనిగాని నిరూపింపరాని యొక్క లిపియే వాడుకలో నుండినది. ఆ తరువాత 14 వ శబ్దాబ్దమునుండియు ఆంధ్రకర్ణాటముల లిపులు విడిపోయి నేటి తెలుఁగు కన్నడలిపు లేర్పడినవి.

2. పూర్వపు శాసనములవ్రాతకును ఇప్పటివ్రాతకును గలభేదము

(1) నేఁడు బిందువునకు గల ప్రాచుర్యము ప్రాచీనశాసనములలో లేదు. అనఁగా బిందువులు మనము వాడుచోట వర్గపంచమాక్షరములను వాడుచుండిరి.

ఉ॥ ఏఁడు, రక్షించి, ఇది క్రమంబున ఏండ్డు, అనియు నేటికి ఏండు అనియు ఏఁడు అనియు మాఱినది. అట్లే రక్షించ్చి, రక్షించి అనియు వర్ణక్రమము ఏర్పడినది.

(2) తూప్పుక్క, పెర్గెడ, ధమ్మక్క నివ్వహనోద్యోగమ్మ్ము. (గుణగ విజయాదిత్యుని ధర్మవరపు శాసనము.) పేమ్మ్కని, నుతధమ్మక్క మూత్తిక. ద హి. శా. వా. IV నెం. 675 కాలము. 1139. క్రీ॥ శ॥

పయి వ్రాతలో వలపలగిలుకయు ప్రక్క యక్షరమునకు ద్విత్వమును గొంతకాల ముండినది. కాలక్రమమున ద్విత్వముపోయి వలపలగిలుక మాత్రము నిలిచినది. ద. హి. శా. వా. IV నెం. 698. కాలము 1563 క్రీ. శ.

ఆ చంద్రార్కస్థాయి. సమర్పణ నెం. 699. కర్ణాటక 1545 క్రీ. శ. 'సమర్పణ' మొదలగు రీతిని నేటివ్రాత.

(3) పద్యాంతమున నుండిన ద్రుతమును, 'ను' 'ని' అను రూపములతోనే వ్రాయుచుండిరి. గాని యిప్పటివలె 'న' కారపుపొల్లులేదు. వెలుంగ్గుచు నొప్పెను. కందపద్యము తుది. ద. హి. శా. వా. IV నెం. 700 క్రీ. వె. 1261 సం.

వెలుంగంగాను—చంపక మాలపాదము తుది నెం. 666—1138 సం.

శూలపాణికిని—.....;, ...నెం. 672—1138 సం.

(4) బిందుపూర్వక "డ్ల" వర్ణమును వ్రాసి విడిగా నుచ్చరించుచుండిరనుట యీక్రింది యుదాహరణమునుబట్టి స్పష్టము.

ఆచాగపరుండు నాదెండ్లం జాతుతరంబగు, వా. IV 672—1138 సం. నాదెడులయని చదువవలయును. లేనిచో గణభంగము. (పౌరుషనిరతః) పౌష్ నిరతః వా. IV 673—1139.

ఇట్టి వ్రాతలవలన వ్రాయసగాండ్రకును గొన్ని యెడల గావ్యకర్తలకును మాత్రావిభజనము స్పష్టపడలేదని తెలియును.

(5) ఋకారస్థానమున గుడియును లేఖమును వ్రాయుచుండుట సామాన్యమైన యాచారము.

భృత్యక్రిత్య వినయేన; మిడాయ—వా. IV 683—1142 సం. గుణాలంక్రిత.....నెల్లూరు శాసనములు. వా. II పుట. 966. ప్రిథివి.....అహదనకర శాసనము.

(6) ఎ, ఏ, లకు నుచ్చారణములోఁ గలభేదమును దిలకించి వ్రాతలో నిరూపించుట చాల నవీనము. అనగా హ్రస్వమయిన 'ఎ' కారమునకుఁ గూడ 'ఏ' కారమే వ్రాయుట జరుగుచుండినది. దీనికిఁ గారణము సంస్కృతములో హ్రస్వములయిన 'ఎ' 'ఒ' లు లేకుండుటయే. కాబట్టి యాలిపిలో 'ఎ' 'ఒ' ఏ, ఓ, లకు భేదమవసరములేదు. ప్రాకృత శాసనములన్నియు నట్లే యున్నవి. ప్రాచీనాంధ్ర శాసనములు నట్లే యున్నవి. రాజరాజు కోరు మిల్లి శాసనమునను (క్రీ. వె. 1050) జాయన చేబ్రోలి శాసనమునను (క్రీ. శ. 1213—1214) శ్రీనాథుని పెద కోమటి వేముని శాసనమునను (క్రీ. శ. 1410) గూడ నక్షరముమీది 'ఒ' త్వమునకును 'ఓ' త్వమునకును భేదమేలేదు. సందర్భమునుబట్టి యెఱుంగవలసినదేగాని వేఱులేదు. అట్లే 'ఎ'త్వమునకును 'ఏ'త్వమునకును భేదములేదు. క్రిష్ణవెన్న, వేమ భూపాల రెంటియందును ఒకేవిధమున నక్షరములున్నవి. 'ఒ ఓ' లకును, 'ఎ ఏ' లకును గల నేటి రచనాభేదమును మిక్కిలి యర్వాచీనము.

(7) నేటి చ, జ, లకును, చే, జే, లకును గల భేదము శాసనములలో గనుపట్టదు.

3. లేఖనచిహ్నములకును తెనుఁగుధ్వనులకును గల సంబంధము

అక్షరమాలలోఁ గల లేఖనచిహ్నములు మనము నేటి తెనుఁగున నుచ్చరించుధ్వనులతో నెంతవఱ కెట్లు సంబంధించియున్నవో యిందు విమర్శింపఁబడును. తెనుఁగునకు ముప్పదియాఱువర్ణములు గలవని బాలవ్యాకరణము సూత్రించినది[1]. ఇంతియగాక మఱి 19 వర్ణములు సంస్కృత సమంబులనుగూడి వ్యవహరింపఁబడును. పయిని నిరూపింపఁబడిన లేఖనచిహ్నములును వానికి సూచ్యములయిన ధ్వనులును దెనుఁగున నేఁడు గలవని మనము సామాన్యముగా నంగీకరింపవచ్చును.

భాషలోని ధ్వనులకు లేఖనచిహ్నముల నేర్పఱుచుకొనునప్పుడు ఒకధ్వని కొక్కగుర్తు, ఒకగుర్తు కొక్కటియే ధ్వని సూచ్యసూచకభావసంబంధమును గలిగియుండవలయుననుట యుక్తము. తెనుఁగున నిట్టిసంబంధము గలదనుట నిర్వివాదము. ఈ పద్ధతినే తెనుఁగుమాత్రమేగాక యితరద్రావిడభాషలును ఉత్తరహిందూస్థాన భాషలును దమ వర్ణమాల నేర్పఱుచుకొని యున్నవనుట నిర్వివాదము. ఇట్లు లేకుండనుండునా యని సంశయము భారతదేశభాషేతరభాషల నెఱుంగనివారికిఁ గలుగవచ్చును. ఆంగ్లమునందలి యీక్రింది యుదాహరణములను బరికించునది. Put, Cut ఈ రెండుపదములయందును 'U' అనుచిహ్నమే ఉకారమునకును అకారమునకును సూచకమగుచున్నది. ఇట్లే Autumn, ఆటమ్. అనుపదములోని తుది 'న'కారమును Debt అనుపదములోని 'బ'కారమును ఉచ్చారణమును సంబంధింపవు. ఒకగుర్తున కనేకధ్వనులు సూచ్యములయి యుండుట, ఒకధ్వని కనేకములయిన గుర్తులు సూచకములుగ నుండుట, ఉచ్చారణమున లేనిధ్వనులకుఁ జిహ్నములు శబ్దములలో నుండుట మొదలగునవి భాషలయొక్క వర్ణమాలలలోని లోట్లు. పయి మూడువిధములయిన లోట్లలో మొదటిదానికి మూడవదానికిని నుదాహరణము లాంగ్లమునుండి యీయఁబడినవి. రెండవదాని కీ యుదాహరణమును దిలకించునది. Pin (పిన్) Houses (హౌసిస్)ఇందలి ఇకారమునకును రెండుగుర్తులు వాడఁబడియుండుట స్పష్టము.

---

1. బా. వ్యా. సంజ్ఞ—3 సూ. తెనుఁగుకు వర్ణములు ముప్పదియాఱు.

అ ఆ ఇ ఈ ఉ ఊ ఎ ఏ ఐ ఒ ఓ ఔ అం అః. క గ చ జ ట డ ణ త ద న ప బ మ య ర ల వ స హ ళ ఱ॥ శ॥ చింతామణి ద్వివిధాదిదుదోశ్చో వక్రతమావనుస్వారౌ, క గ చ జ యుగ ట డ ణ త ద న ప బ మ య ర ల వ స హ ళం తు హల్వర్ణః అన్యేచ ప్రవిశంతి శబ్దయోగవశాత్ ఋ ౠ ఌ ౡ విసర్గ ఖ ఛ థ ఫ ఘ ఝ ఢ ధ భ ఞ ష శ లు.

లిపిలోని యిట్టి దోషములు పఠన సౌలభ్యమునకుఁ బ్రతిబంధకములు. నేర్చుకొనువారి కష్టంకులు. పండితులుగూడ నాంగ్ల భాషయొక్క వర్ణక్రమరచన యందు తబ్బిబ్బుపడుటయు సంభవించుచున్నది.

లోకములో నర్థవంతములయిన శబ్దములలోని ధ్వనివిశేషము లన్నిటిని (ఎల్ల భాషలలోనివియు) గ్రహించి విభజించినచో ననేకములయిన స్వరములును వ్యంజనములును గనుపట్టగలవు. ఇంతియగాక యుచ్చరించునట్టి ముఖయంత్రము నందలి యవయవములయొక్క భిన్నభిన్న స్థితులవలన భిన్నభిన్న స్వరములను ఏ భాషలోను లేనివానినిగూడఁ గల్పింపవచ్చును. వానికన్నిటికిని ఏ ఒక్క భాష యందును బ్రయోగము కనుపట్టదు. అట్లే వానిని వ్రాయుటకు లేఖనచిహ్నములు గూడఁ గనుపట్టవు. అట్లు లేకుండుట యొకదోషముగాదు. భాషలోలేని ధ్వనులకు గుర్తులు కల్పించుట యుక్తమునుగాదు. ఏ భాషలో వాడుకలో నున్నధ్వనుల కా భాషలో నియతములయిన గుర్తులుండవలెను. ఇట్లు లేకుండుటకు హేతువులేమయి యుండునో సామాన్యముగా నూహింపనగును.

ఒకభాషలో నున్నధ్వనులకుఁ గుర్తులుండగా విశాలమయిన మరియొక భాషతో సంపర్కము గలిగి యందుండి క్రొత్తపదములు ప్రవేశించినప్పుడా ధ్వనులకు గుర్తు లీభాషలో నుండవు. కాలక్రమమున నట్టివాని నేర్పఱుచుకొన వచ్చును. తెనుఁగునలేని సంస్కృతపు ధ్వనులకు లేఖన చిహ్నములు నేటి తెనుఁగున సంగ్రహింపఁబడియున్నవి. ఇట్లే ప్రాచీనమయిన యరవపు లిపియందు ఒత్త ఱములకును వర్గస్థ సరళములకును గుర్తులుండలేదు. కాలక్రమమున గ్రంథలిపి యొకటి బయలుదేరి యందు సంస్కృత ధ్వనులను గూడ వ్రాయుట యరవ దేశమున నేర్పడినది.

కాలక్రమమున నూతనస్వరములు భాషలో నేర్పడవచ్చును, వాని కన్య భాషా సాహచర్య మక్కఱలేదు. అట్టివానికి ప్రాచీన వర్ణమాలలో గుర్తు లుండవు. అది వర్ణమాలలోని యొకలోటుగా నేర్పడుచుండును. నేటి తెలుగులో నట్టిధ్వనులు కొన్ని గలవు. ప్రాచీనములయిన కొన్ని ధ్వనులు కాలక్రమమున నశించిపోయినను గూడ నయ్యవి వ్రాతలో నిలిచియుండును. అట్టివానికి ఉచ్చారణమున మూలము కనుపట్టదు. ఇట్టివియు తెనుఁగున గలవు.

ఈ క్రింది విషయములు పరిశీలనార్హములు

(1) కాటి+ఆకు=కాటాకు. అని గాక ఆకార ఏకారములకు నడిమి యుచ్చారణముతో వాడుకలో నున్నది. ఇట్లే వచ్చాను, పోయాను, చేసాడు, మొదలగు పదములయందును ఈస్వరము గలదు. కాని దీనికి, లేఖనచిహ్నము లేదు.

ఈస్వరము ఆంగ్లమున బహుళముగా గలదు. అందును ఈ తబ్బిబ్బులు తప్పవు. వివిధములయిన స్వరములన్నిటికిని ఒక్క 'a' అనుగుర్తే వాడఁబడుచుండును. ఈ స్వరము నింకను తెలుగున పండితులందఱు నంగీకరించినట్లు కనుపట్టదు. అంగీకరించినను గూడ '—' అనుగుర్తే దీని సందర్భమునుబట్టి తెలుపఁగలిగిన ట్లూహించుట యొకమార్గము గాకపోలేదు. కాని ముఖ్యముగా ధ్వన్యనుసారమయిన తెనుఁగు లిపి కిదియొక లోటనవచ్చును.

(2) పరుగు, బరువు, మొదలగు ఉకారాంతశబ్దముల తుదినున్న 'ఉ' కారము ఒకమాత్ర గలిగినట్లు ఉచ్చరింపఁబడలేదు. ఇది హ్రస్వతరమయిన ఉకారము. ఈ ఉకారమును మనవైయాకరణులు గుర్తింపనేలేదు. అరవవైయాకరణులు ఒక విధమయిన హ్రస్వతర ఉకారమును గుర్తించిరి. దానికి "కుట్రియల్ ఉగరమ్" అని పేరు. దానికిని దీనికిని ఉచ్చారణమున స్వల్పభేదము గలదు.

(3) పదాదినున్న అచ్చు 'య' కారాదిగా ఉచ్చారణమున వినఁబడుచున్నను మనము దానిని కేవలము స్వరాదిగానే పరిగణించుచున్నాము గాని యాదిగా వ్రాయుటలేదు.

(4) పదాదిని ఉచ్చారణమున వు, వూ, వొ, వో, లు వినబడుచున్నవి. అవి నింద్యములని చాలకాలమునుండి వైయాకరణులు పరిహరించిరి. కాని కొందఱు నేటికి నీ యభ్యాసమును విడువకున్నారు.

(5) 'క్ష' వర్ణము క, ష, కారములకూడిక. ఈ రెండిటి కూడికకుఁ గల యుచ్చారణము 'అక్షరము' భిక్ష మొదలగు శబ్దములలో మనకు వినఁబడదు. ఈ 'క్ష' కారము భిన్నముగా నుచ్చరింపఁబడుచున్నది.

(6) జ్ఞ — ఈ యక్షరము వ్రాతలోనున్న ట్లుచ్చరించుటలేదు. దీనిని 'గ్ఞ' అనునట్లు పండితులు ఉచ్చరింతురు. ఆ ఉచ్చారణయొక్క అపభ్రష్టములయిన 'గ్న' 'గ్నె' మొదలయిన భిన్నరూపములు వినబడుచున్నవి.

(7) ఋ, ౠ, వర్ణముల యుచ్చారణము తెనుఁగు దేశమున చాలవఱకు భ్రష్టమయినది. కృష్ణుఁడు అని వ్రాయుటకు బదులు క్రుష్ణుడు, అని వ్రాయువారు చాలమంది గలరు. దీనికిఁ గారణ మాధ్వనులు తెనుఁగునకు విజాతీయములును రు, రి, వర్ణములకు మిక్కిలి సమీపములును నగుటయే.

(8) కాఫీ, కఫము, ప్రూఫు మొదలగు వర్ణములలోని ఫవర్ణము ఆంగ్లము నందలి 'f' వర్ణమువలె నుచ్చరింపఁబడుచున్నది. దీనికిఁ దెనుఁగున గుర్తులేదు.

(9) పదముల తుది మకారమును 'ము' వర్ణముతో వ్రాయుచున్నాము. ఇది హ్రస్వతర 'మ' కారము, ఇది 'మ్,' 'ము,' అను వానివలన బోధింపఁబడదు.

ఇట్టిదానిని అరవ వ్యాకరణములందు గుర్తించిరి, దానికి, మాత్రలో నాల్గవభాగ ముచ్చారణ కాలమనిరి. 'ఁ' అర్థమాత్రాకము 'ఉ' కారము ఏకమాత్రాకము.

(10) శకటరేఫము, అర్ధానుస్వారము, అను వీని రెండిటియొక్కయు నుచ్చారణము వాడుకలో పూర్తిగ నశించినది. ఈ గుర్తులు వ్రాతలో మాత్రమున్నవి.

ఇవిగాక వాడుకలో నష్టులుచేయు పొరపాట్లకును సోమరులును, అపండితులు వ్రాయు తప్పులకును లెక్కలేదు. శ. ష. స. లకు భేదమెఱుంగకుండుట, ఒత్తులు తొలఁగించుట మొదలగు వానిని లెక్కింపఁబనిలేదు.

మొత్తముమీద తెనుఁగు లిపిలోఁగల దోషములు అత్యల్పములు.

తెనుఁగున గల స్వరములు, వానికిఁ బ్రాచీన ద్రావిడ భాషతోఁ గల సంబంధము

ప్రాచీన ద్రావిడభాషయే కాలక్రమమున నేటి మాండలికములయిన యరవ కర్ణాటాది భాషలుగా మాఱిన దగుటను నట్టి మాండలికములలోఁ దెలుఁగొకటి యగుటను నేటి తెనుఁగునకును ప్రాచీనమయిన ద్రావిడభాషకును స్వరాదికములయిన ధ్వనులయందుఁగల భేదమేమియో పరిశీలింపఁబడును. ప్రాచీన ద్రావిడమున నుండిన ధ్వనులలోఁ గొన్ని నశించుటయు నందు లేనివి క్రొత్తగా నిందు బుట్టువెడలుటయుఁ, గొన్ని మాఱురూపముల నందుటయు సంభవించియుండక తప్పదు. అట్లేవి మాఱినవో తెలిసికొనుటయే యీ ప్రకరణము నందుగల విచారణమువలని ఫలితము. ప్రాచీన ద్రావిడము ఊహామాత్ర సిద్ధమనియు నేటి ద్రావిడభాషల స్వరూప స్వభావములఁ బరిశీలించుటవలన నాప్తి ప్తమైనదనియు, నందలి పదములుగాని వాక్యములుగాని యేలిఖితములోను లభింపలేదనియు ముందే చెప్పితిని. కాఁబట్టి ప్రాచీనద్రావిడభాషా స్వరూపముగూడ నిప్పుడు పరిశీలనమువలనఁ దెల్పవలసినదే.

నేఁటి తెనుగునందలి స్వరములు

'అ ఆ ఇ ఈ ఉ ఊ ఎ ఏ ఒ ఓ ఐ ఔ అం అఁ' ఈ స్వరములు తెనుఁగున నున్నవని యాంధ్రశబ్ద చింతామణి యంగీకరించినది. వీనినే బాల వ్యాకరణకర్తయు నంగీకరించెను. పయియత్నరము లన్నియును నేటి అరవ కర్ణాట మలయాళభాషా వ్యాకరణము లన్నియు నంగీకరించినవియే. వీనినిగూర్చి వరుసగా

నీ క్రింద వ్రాయఁబడుచున్నది.[1]

1. అ ఆల చరిత్రము

అ-ఆ. ఈ రెండచ్చులును ద్రావిడ పదములలో నేటిద్రావిడ మాండలికము లన్నిటియందును ధాతుగతములుగా నున్నవి. ఇవి ప్రాచీన ద్రావిడభాషలో నుండినవనుట నిస్సంశయము. ఆ, ఈ, ఏ యనుత్రికములు అన్ని ద్రావిడభాషల యందును ప్రాచీనమునుండియు నున్నట్లు స్పష్టము. 'ఆ' యనునది 'అ' యను దాని దీర్ఘరూపము. ప్రాచీనమున నుండిన 'అ' కారము 'ఎ' కారముగాను 'ఆ' కారము 'ఏ' కారముగాను మఱియొకయెడ 'ఓ' కారముగాను మాఱినట్లు నిరూపింపఁబడినది.[2] సంస్కృతమునందు 'అ' కార యుక్తములయిన 'జపమ్' 'బలమ్' 'యమః' అనునవి అరవమునందు 'శెబమ్' 'బెలమ్' 'ఎమన్' అను రీతిని 'ఎ' కారయుక్తములుగా మాఱినవి. అట్లే తెనుఁగునను, శయ్యా—సెజ్జ, శల్యుఁడు సెల్లుఁడు, చర్చ— చెర్చ (వాడుక) దర్శనము —దరిసెనము, త్యాగము— తేగము, విద్య—విద్దె అను రీతిని మాఱినవి.

అకారము ఎకారముగా మాఱినట్లు కనుపట్టుచున్నది. ఈ క్రింది మూర్ప లనుగూడఁ దిలకించునది.

ఆన్, నాన్ (తమి)	ఆమ్, నామ్ (కన్న)	తె॥ ఏను, నేను,	ఏము, నేము.
ఆఱు		తె॥ ఏఱు	
(అరవ)	విల్లాన్ —	విల్లోన్	= వింటివాఁడు
,,	విణ్ణవర్ —	విణ్ణోర్	= దేవతలు
,,	నల్లవన్ —	నల్లోన్	= మంచివాఁడు

ఇట్లే తెనుఁగునను వాఁడుతోఁగూడిన స్థలములయందు 'ఓ' వాడుకలో వినఁబడుచున్నది. మంచివాఁడు—మంచోడు. తిన్నవాఁడు—తినోడు. ఇట్లరవ

---

1 ద్వివిధాదిరుదేతోఽచో వక్రత మావనుస్వారౌ - సంజ్ఞా - 18 నూ.ఆం. శ. ఔకార మిరువాయ్ ప్పన్నీరెఱుత్తుమ్ ఉయిర్ ఎనమొళిప తొల్ ఎ. 8 ఈ యక్షరములనుగూర్చి వ్యవహరించునప్పుడు తెలుఁగు వైయాకరణులు, అచ్చులు, హల్లులు, హ్రస్వము, దీర్ఘము, ప్లుతము మొదలగు సంస్కృత సంజ్ఞలనే వాడిరి. అట్లే కర్ణాటవైయాకరణుడగు కేశిరాజును దనశబ్దమణిదర్పణమున నిట్టిసంజ్ఞలనే వాడెను. 'స్వరంగళ్, హ్రస్వం, దీర్ఘం, వ్యంజనం' మొదలగునవి. అట్లే మలయాళ వ్యాకరణములయందును 'స్వరమ్ వ్యంజనమ్, హ్రస్వం, దీర్ఘం' మొదలగు పదములనే వాడిరి. తొల్కాప్పియనారు మాత్రము ఉయిర్, మెయ్, కుఱిల్, నెడిల్, ఆయ్తెడై' అను ద్రావిడ పదములనే వాడెను. 2 C. G. D. పు. 183.

మున 'అ' కారము 'ఎ' కారముగ మాఱుట సంస్కృతశబ్దములు 'గజడదబ' లతోగూడి నప్పుడే కనుపట్టుచున్నది. ఇది అరవలాచ్చుకురముల నుచ్చరించు పద్ధతిని సంబంధించినదిగాని యెల్ల యెడలను 'అ' కార మట్లు మాఱుదనియును నిరూపింపఁబడినది.

ఉదా. { గంగాతీరము — కెంకాతీరము. / గతాయుస్ — కెతాయు. / జపమ్ — సెబమ్. / బహువ్రీహి — వెకువిరియన్.[3] } అరవము

ఇట్లే తద్భవప్రకరణము గ్రహించినచో కర్ణాటమునను సాంస్కృతికమైన అకారము ఎకారముగా మాఱినట్లు ఉదాహరణములు గలవు.

జటా - జెడె; శయ్యా — సెజ్జె; వ్యంజనమ్ — బెంజనమ్;

వ్యతిరేకమ్ — బెతిరేకం, వెతిరేకం; వ్యధా — బెతె; వెతె;[4]

పై విచారణవలన తేలిన ఫలిత మేమనగా 'అ, ఆ' లు మాఱుట గలదు. ఇవి సాంస్కృతికము లయినప్పుడు మాఱుట యధికము. ద్రావిడములయినప్పుడు మాఱుట చాలనల్పము. అట్లుప్రాచీన ద్రావిడ గతమయిన 'అ, ఆ' లు 'ఎ, ఏ' లుగా మాఱిన యెల్ల యెడలను ఊనిక మాఱుటయో ఇతర సామ్యమందుటయో హేతువని విమర్శించి నిరూపింపనగును. పై యుదా హరణములలో 'ఆ' కారము 'ఓ' కారముగా మాఱుట యక్కడి వకార లోపమున నని యూహింపనగును. మొత్తముమీద నీ 'అ ఆ' లు ప్రాచీన ద్రావిడమున నుండి యట్లే తెనుఁగులోనికి వచ్చినవనుట సిద్ధాంతము.

2. ఇ, ఈ ల చరిత్రము

(2) ఇ, ఈ — ఈ రెండును ద్రావిడ భాషలన్నిటియందును సుప్రసిద్ధముగా నున్నవియే. ఇవి పదములలో నావశ్యకముగాను ధాతువులయందును ననేక స్థలములలో గనుపట్టుచున్నవి. ఇవియును త్రికములలోనివే. వీని కుదాహరణములు అనేకములు గలవు.

ఇల్ (అరవము) ఇల్లు (తెలుఁగు) ఇల్ (కన్న) ఇల్ (మల)

ఈచల్ ఈగలు ఈథల్ ఈయల్

పదాదినున్న 'ఇ' కారము అనేక స్థలములలో 'ఎ' వర్ణముగా మాఱినది. ఈ మార్పున కుదాహరణములు 'ఎ' వర్ణ విచారణ సందర్భమున నీయంబడును.

3 P. S. S, పు 55, 4 శ. ద. పు. 417.

ఈ రెండునుగాక అరవవైయాకరణులు "కుట్రియల్ ఇగరమ్" అనగా కుఱుచ ఇకారము అను నొకదాని నంగీకరించిరి.[5] ఈ కుఱుచ ఇకారము 'మ య'లకు నడుమ 'మియా' యను ప్రత్యయములో సంబోధనమున వచ్చును. ఉ॥ కేఁమియా, సేన్మియా. సంధియందు మొదటిపదము తుదిని కూడ నిది రావచ్చును. ఉదా—నాకు + యాదు = నాకియాదు (నాలుకయేది) ఈ కుఱుచ 'ఇ' కారము సాధారణ 'ఇ' వర్ణమువలె ఏకమాత్రాకము గాక అర్ధమాత్రాకమనియే నిశ్చయింపఁబడినది. ఈ కుఱుచ 'ఇ' కారమును ఇతర ద్రావిడభాషావైయాకరణులు చేర్కొనలేదు. ఇది ప్రాచీన ద్రావిడభాషలో నుండినను నేటి తెనుఁగున నశించిన దనవచ్చును.

3. ఉ, ఊ ల చరిత్రము

(3) ఉ, ఊ—ఈ రెండును ద్రావిడభాష లన్నిటియందును దేశ్యపదములలోను అవయవికముగాను ధాతుగతముగాను కనుపట్టుచునే యున్నవి. ఇవి ప్రాచీనద్రావిడమునుండి తెనుఁగునకు వచ్చిన వనుట నిర్వివాదము. ఊనికతో నుండి పదాదినున్న ఉకారము అచ్లే ప్రాచీన ద్రావిడపదములనుండి మార్పులేకయే తెనుఁగునకు వచ్చి చేరినది. ఊనిక మాఱినప్పుడు ఈ ఉకారము మాఱిపోయి 'ఒ' లేక 'ఓ' అను రూపమును బొందినది. ఊకారము ప్రాచీన ద్రావిడమునుండి మార్పులేక యచ్లేవచ్చినదని చెప్పవచ్చును.

ఉ॥ తెనుఁగు.	ఉగ్గము (కన్న)	ఉగ్గ (తమి)	ఉక్క- (తుళు)	ఉగ్గి
	ఉడుఁగు	ఉడుగు	ఉడుంగు	
	ఊరు	ఊర్	ఊర్	

పదాంతమునందున్న ఉకారము మాత్రము తెనుఁగున నవీనముగానే యేర్పడినదనుట సత్యము. నేఁడు తెనుఁగున 'ఉ' కారాంతముగా నున్న శబ్దములు ప్రాచీన ద్రావిడమున హలంతములుగానే యుండినవనియు నేటికిని అవి తమిళ కన్నడములయందు హలంతములుగానే యున్నవనియు స్పష్టము. తెనుఁగు నందలి ఉకారసంధి నిత్యత్వమును విచారించునప్పు డీవిషయము మఱల వ్రాయఁబడును.

అరవవైయాకరణులు (తొల్కాప్పియనాఁడు) కుట్రియల్ ఉగరమ్ అను దాని నొకటిని (కుఱుచ ఉకారమును) అంగీకరించిరి. ఇది యర్ధమాత్రాకము. కుఱుచ 'ఇ' కారము వంటిదే యియ్యదియును. ఇది యరవమున తొల్కాప్పియ

5. తొల్కా. ఎళుత్తు. 84-85. కుట్రియల్ ఇగర నిట్రల్ వేణ్డుమ్ యావెన్సిసై మిసై ఉరైయసైక్కిళవి క్కావయిన్ వరూమ్ మగరమూర్న్ దే.

నాడు కాలమున మిక్కిలి ప్రాధాన్యముఁ బొందియున్నది. దీనిని తెనుఁగు మొద లగు నితరభాషల వైయాకరణులు పేర్కొనలేదు. ఇదియును అర్ధమాత్రాకము గానే యుండినది. ఇప్పుడు నిరూపించిన కుఱుచ 'ఉ' కారమును ముందు తెల్పిన కుఱుచ 'ఇ' కారమును గూడ సామాన్యములయిన 'ఉ' కార 'ఇ' కారముల కంటె ఉచ్చారణ కాలమునందు మాత్రమే గాక స్వభావమునందును భిన్నములని తొల్లాప్పియనాడు వ్రాసెను. ఇవి రెండును దత్పూర్వమున నున్న హల్లు నుచ్చరించు స్థానముతోనే యుచ్చరింపఁబడును.[6]

4. ఎ, ఒ ల చరిత్రము

ఎ. ఒ :—ఈ రెండును ప్రాచీనద్రావిడమునుండియే తెనుఁగున కును ఇతర ద్రావిడభాషలకును వచ్చినవి. ఈ యక్షరములు హ్రస్వదీర్ఘము లనియెడి భేదము సంస్కృతమున లేదు. ఇది ద్రావిడభాషా స్వభావమునఁ బాటుకొని యుండినదని శాస్త్రజ్ఞుల యూహ. నీని దీర్ఘస్వరూపములయినవి మాత్రమే సంస్కృతమున నున్నవి. పాణిన్యాచార్యులు 'ఎ ఒ' లను నిరూపింపలేదు. పతంజలి తన మహాభాష్యమున నీని స్వరూపమును దెలిపి "సామవేద శాఖీయులయిన సాత్యముగ్రిరాణాయణీయులు అర్ధ 'ఏ' కారమును అర్ధ 'ఓ' కారమును పఠింతురు. లోకమునగాని ఇతర వేదమునందుగాని యీ అర్ధ 'ఏ' కారమును అర్ధ 'ఓ' కార మును లేదు." అని వ్రాసెను.[7] కాల్డ్వెల్లుగారు కూడ యీ రెండును సంస్కృత మున లేవనియును, ద్రావిడములే యనియును వ్రాసిరి.

"కొందఱు మతంబున హ్రస్వవక్రంబులును ప్రాకృతంబునందు గలవు. కొందఱు మతంబున వక్రతమంబులుం గలవు. ఎ ఏ ఒ ఓ లు వక్రములని ఐ ఔ లు వక్రతమములని ప్రాచీనులు వ్యవహరింతురు" అని చిన్నయసూరి వ్రాసెను.

ప్రాకృతమున నివి యున్నవా లేవా యనువిషయమున భిన్నాభిప్రాయములు గలవనుట పై దానినిబట్టి స్పష్టము. కాని[8] ఆంధ్రభాషాచరిత్రకారులు 'ఎ, ఒ' లు

---

6. తొల్కా. ఎఱ్ఱత్తు 101.

7. ఛాందోగానామ్ సాత్యముగ్రిరాణాయణీయాఃఅర్ధమేకారమ్ అర్ధమోకారం చాధీయతే, నైవహిలోకే నాన్యస్మిన్ వేదే అర్ధ ఏకారో అర్ధ ఓకారోవాఽస్తి (పాతంజల మ॥ భా॥ 1, 22, పంక్తి. 21, 23, 24.) P. S. S. పు. 28, సీతారామ పండితీయము. విషయము. 210.

8. తెల్ల = తైల; చెత్త = సైత్ర; మెత్తి = మైత్రీ; వెజ్జ=వైద్య; సెణ్ణ=సైన్య; పెచ్చుఖి= ప్రేక్ష తే; పెచ్చణిజ్జ = ప్రేక్షణీయ; అవెక్షి = అపేక్షిక; దుబ్బెజ్జ = దుర్భేద్య; మెచ్చు = మైచ్ఛ; చెత్త = క్షేత్ర; ఏశెక్షు = ఏషఖలు; కొత్థుఅ = కాస్తుభ; జొవ్వణ = యౌవన; దొచ్చు = దౌత్య; దొబ్బల్ల = దౌర్బల్య, పవొత్త = ప్రపౌత్ర; మొత్తిఅ, మూత్తియ = మూక్తిక; ఒట్ఠ= ఓష్ఠ; అణ్ణొణ్ణ = అన్యోన్య; పఒట్ఠ = ప్రకోష్ఠ—ఆ. భా. చ. పుట 193.

ప్రాకృతమునఁగల యట్లు నిరూపించుచు ననేకోదాహరణముల నొసంగుచున్నారు. ఈ యుదాహరణములన్నియును కొందఱు ప్రాకృతవ్యాకర్తలచే నీయంబడినవియే. దేశీయప్రాకృత వ్యాకర్తలననుసరించి సవిమర్శంబుగ వ్రాయంబడిన పాశ్చాత్య పండిత కృతప్రాకృత వ్యాకరణములందును ఈ విషయము పేర్కొనంబడినది. అయినను గొన్ని యెడల 'తెల్ల' మొదలయిన క్రింద నుదాహృతములైన శబ్దములు దీర్ఘములుగానే పేర్కొనంబడినవి. ప్రాకృతహ్రస్వములు లేవను వారిమతమున నివియన్నియును దీర్ఘములే. పైగా హ్రస్వదీర్ఘములరెంటికిని ఒక్కటే వ్రాతగుర్తని చెప్పవలసివచ్చినప్పుడు ఎచ్చట 'ఎ'వర్ణమో ఎచ్చట 'ఏ'వర్ణమో తెలియ వీలులేదు.

పై విచారణమునుబట్టి స్పష్టపడినవిషయములు.

1. హ్రస్వములయిన 'ఎ ఒ' లు వేదశాఖలలో నొక్కచోటనే గలవు.

2. ప్రాకృతమునందును వీనియునికినిగూర్చి యభిప్రాయభేదము గలదు.

3. ద్రావిడభాష లన్నిటిలోను అనాదిగాను శబ్దములలో అవయవికముగాను ధాతుగతముగాను 'ఎ ఒ' లు కనుపట్టుచున్నవి. ఈ మూడువిషయములఁబట్టియుఁ దేలు నభిప్రాయ మేమనగా 'ఎ ఒ' లు ద్రావిడభాషలలోనికి సంస్కృత ప్రాకృతములనుండి రాలేదనుటయే. ఒకప్పుడు ద్రావిడభాషాగతమైన యీ యుచ్చారణమే సంస్కృతప్రాకృతములలోని 'ఎ ఒ' లకు హేతువయి యుండ నగును. లేదా ప్రాకృతములయందు స్వతంత్రముగా గలిగియుండ వచ్చును. ఇట్లూహించుటకు ఈక్రిందివిషయమును సాధకముగా గనుపట్టుచున్నది.

తెల్ల, చెత్త మొదలయిన శబ్దములలో కొందరమతంబున దీర్ఘమయిన 'ఏ'కారమే యని ముందే చెప్పితిని. ఇది హ్రస్వమను వారికేమి ప్రమాణము. ఉచ్చారణయేకదా. ఇట్టి యుచ్చారణము కాలక్రమమున నేర్పడుట కొకహేతుపు గలదు. సంయుక్తాక్షరమునకు ముందున్నదీర్ఘము హ్రస్వమగునని ప్రాకృతవ్యాకరణములన్నియును జెప్పుచున్నవి. ఆ కారాదికము అట్లు హ్రస్వములగుచుండగా ఏకారమెట్లు హ్రస్వము గావలెను? హ్రస్వమయిన ఎకారములేదుగదా యను ప్రశ్నము రాకతప్పదు. అట్టిస్థలములయందు ఏ ఓ వర్ణములకు బదులుగా ఇ, ఉ వర్ణములు గనుపట్టుచున్నట్లు గొన్ని యుదాహరణములవలనఁ దేలుచున్నది. కొన్నిచోట్ల స్వరూపముచేతనే హ్రస్వమున్నట్లు తెలుపఁబడినది. ఇట్టిహ్రస్వము ఉచ్చారణలో సంయుక్తాక్షరములకు ముందుపర్వడి స్థిరపడియుండనగునుగి. అది నవీనముగావునసే కొందఱు వైయాకరణులచే నంగీకరింపఁబడలేదు.

ఇట్టిసందర్భములో ప్రాకృతాదికమునందలి హ్రస్వములయిన 'ఎ ఒ' లకు ద్రావిడములయిన వక్రములు హేతువులయి యుండవచ్చునుగాని దానికి విపరీతము మాత్రము గాదనుట స్పష్టముగాదా!

హ్రస్వములయిన 'ఎ'కార 'ఒ'కారములు తొల్కాప్పియమునందును, శబ్దమణిదర్పణమునను, ఆంధ్రశబ్దచింతామణియందును బేరొక్కనంబడినవి. తెనుఁగున ఎ ఏలకు గల భేదము సుప్రసిద్ధమగుటచే ఉదాహరణము లీయలేదు. శబ్దమణిదర్పణకారుఁడు 'ఎ ఏ ఒ ఓ' అనునవి కన్నడమునందు స్వాభావికముగానే యున్నవి. అని వ్రాసెను[10].

5. ఏ, ఓ ల చరిత్రము

ఈ రెండును తెనుఁగు మొదలయిన ద్రావిడభాష లన్నిటియందును గలవు. ఇవి ప్రాచీనద్రావిడమునుండియే తెనుఁగునకు వచ్చినవి. సంస్కృతమునుండిగాని ప్రాకృతమునుండిగాని ద్రావిడభాషలలోనికి వచ్చినవిగావు. ప్రాచీనమయిన తొల్కాప్పియమునందును 'ఎ ఓ' లు పేరొక్కనంబడినవి. ఇక సంస్కృతమునందలి ఏకార ఓకారములకును ద్రావిడమునందలి ఏకార ఓకారములకును భేదము కలదా యను ప్రశ్నమునకు సమాధాన మీయవలయును. ఉచ్చారణమునగాని స్వభావమునగాని వీనికి భేదములేదని కాల్డ్వెల్లుగారి యభిప్రాయము. అరవవైయాకరణులలోఁ గొందఱును నట్లే యభిప్రాయపడియున్నారు. కన్నడవైయాకరణుఁడగు కేశిరాజును నట్లే 'ఏ ఓ ఐ ఔ' లను సంస్కృతముతో నభిన్నముగానే యూహించునట్లు చెప్పవచ్చును. కాని సంస్కృ

9. చండప్రాకృతవ్యాకరణము 2 వ భాగము 6. సూత్రము. "హ్రస్వత్వం సంయోగే" స్వరాణాం హ్రస్వత్వం భవతి సంయోగేఽక్షరే—ఉదా—కవ్వం (కావ్యం) కజ్జం (కార్యం) సిగ్ఘో (శీఘ్రః) సుజ్జో (సూర్యః) త్రివిక్రముని ప్రాకృతశబ్దానుశాసనము- సూత్రము 40. పుట 80-81. ఆర్ష్ర ప్రెస్సు విశాఖపురి. సంయోగే - 40 - సంయోగే పరే పూర్వస్య స్వరస్య హ్రస్వో భవతి॥ ఆ॥ ఆమ్రం = అమ్బం, తామ్రమ్ = తమ్బం, విరహాగ్నిః = విరహగ్గీ, అమాత్యః = అమచ్చో. ఈ॥ తీర్థమ్ = తిత్థం, చూర్ణమ్ = చుణ్ణం. నరేంద్రః = ణరిందో. మ్లేచ్ఛః = మిలిచ్ఛో. ఓ। అధరోష్ఠః = అహరుట్ఠో. నీలోత్పలమ్ = ణీలుప్పలమ్. ఏతోతోఽ క్వచిత్స్వరూపేణైవ హ్రస్వాః, ఏకః = ఎక్కో, సేవా = సెవ్వా, నీడమ్ = నెడ్డమ్, గ్రాహ్యమ్ = గెజ్జం, స్తోకమ్ = థొక్కం తుణ్డమ్ = తొండం. 10. సవనిసిద ఎ ఏ ఒ ఓ ఎంబివు కన్నడ దొళ్ స్వభావ దిందొళవు— శ॥ ద॥ 8 సూత్రము. తొల్కాప్పియము ఎఱుత్తు సూ. 16. ఎ ఏలకును ఒ. ఓ లకును వ్రాతలో భేదమున్నట్లు నిరూపింపఁబడినది.

తమునందలి 'ఏ ఓ' లకును ద్రావిడమునందలి ఏ ఓ లకును ఉత్పత్తిలో భేదము కలదనియు నట్టిభేదము ఈరెండు భాషలకును గలభేదమునకు సాధించుననియు సుబ్రహ్మణ్యశాస్త్రిగారు వ్రాయుచున్నారు.[11] వారిమత మిట్లు ఉదాహరింపఁ బడుచున్నది.[12]

''సంస్కృతమునందలి 'ఏ ఓ' లు సంయుక్త స్వరములు. వీనిని సంస్కృత వైయాకరణులు సంధ్యక్షరములని యొక్కరీతినే చెప్పిరి. సంస్కృతభాషకుఁ బూర్వ రూపమయిన ప్రాచీనపు ఇండోజెర్మానిక్ భాషలో నేఁటి సంస్కృతమునందలి 'ఏ ఓ' లు గల పదములకుఁ బూర్వరూపములయిన పదములలో నవి ఏ = (అఇ, ఎఇ, ఉఇ) ఓ = (అఉ, ఎఉ, ఒఉ) అను ధ్వనులకు సమానములనందగిన ధ్వనులతో గన్పట్టుచున్నవి. ఏ ఓ ఐ ఔలు సంధ్యక్షరములని పాణిన్యాదుల మతము. సంస్కృత వ్యాకరణము ననుసరించియు 'అ ఇ' లకు సంధి గలిగినప్పుడు 'ఏ' యును 'అ, ఉ' లకు సంధిగలిగినప్పుడు 'ఓ' యును నాదేశము లగుచున్నవి. కొన్ని స్థలములలో 'ఏ'కార 'ఓ' కారములకు అకారము పరమయినప్పుడు 'అ' కారము లోపించుచున్నది. హరే+అత్ర = హరేత్ర; గురో+అత్ర, = గురోత్ర. ఈ సంధినిబట్టి మాత్ర మివి సంధ్యక్షరములు గావనవచ్చును. కాని 'ఏ ఓ' లకు అచ్చు పరమయినపుడు సాధారణముగా 'అయ్, అవ్' అనునవి యాదేశములగు ననుటయే సత్యము. ఇది వాని సంధ్యక్షర స్వభావమునే నిరూపించుచున్నది. ప్రాచీనపు ఇండోజెర్మానిక్ భాషలలో నుండిన 'అయ్' అనుదాని స్థానమున వచ్చిన ఏకారము మాత్రము సంధ్యక్షరముగాదు. కేవల దీర్ఘముగానే యుండినదన వచ్చును. మొత్తముమీద సంస్కృతమునందలి 'ఏ ఓ' లు చాలవఱకును సంధ్యక్షరములనుట నిస్సంశయము. అత్యల్ప స్థలములలో మాత్రము అవి దీర్ఘాచ్చులు. అరవమునందు మాత్రము ఏ ఓ లు ఎన్నఁడును సంధ్యక్షరములు గావు. అవి అసంకీర్ణములయిన దీర్ఘాక్షరములనుట నిస్సంశయము. అ+ఇ అని సంధిగలిసినప్పుడు అ+వ్+ఇ = అవి; ఆ+ఇ = ఆ+య్+ఇ ఆయి అనురూపములు సిద్ధించునుగాని ఏ ఓలు రావు.

అ+ఇడమ్ = అవ్+వ్+ఇడమ్ = అవ్విడమ్ (ఆయెడ) తెలుగు. ఆ+ఇరుదిన్రై = ఆ+య్+ఇరుదిన్రై = ఆయిరుదిన్రై (ఆరెండు విధములు)

11. ప్రయోగవివేకము - 5 సూత్రవ్యాఖ్యానము 'అగరవిగర వేకారమాగుమ్' వానిని సంధియక్కరమని పేరొక్కనిరి. శివజ్ఞానమునివరు కూడ నట్లే చెప్పిరి. (తొల్కాప్పియరు ముదల్ నూత్తిరవిరుత్తి 24) 12. P. S. S. పుట - 29.

పల+ఉండు = పల+వ్+ఉండు = పల వుండు (అనేకములు ఉన్నవి) ఇట్లే ఏ ఓల యొక్క స్వభావము సంస్కృత తమిళములయొక్క పార్థక్యమును స్పష్టముగా నిరూపించుచున్నది.''

పయిని తమిళమును గూర్చి చెప్పఁబడినదంతయు నితర ద్రావిడభాషల కెల్లను జెల్లును. తెనుఁగునందలి ఏ ఓలును నట్టివేయనుట నిస్సంశయము. మన+ఇల్లు = మనయిల్లు తన+ఉప్పు = తనయుప్పు. అగునుగాని మనేల్లు, తనోప్పు అను రూపములు రావు. ఇప్పుడు తేలిన సిద్ధాంతములు.

(1) ద్రావిడములయిన ఏ ఓలును సాంస్కృతికములయిన ఏ ఓలును ఉచ్చారణలో నేడు సదృశములేయైనను ఉత్పత్తియందును స్వభావమునందును భిన్నములును స్వతంత్రములును నైయున్నవి.

(2) ద్రావిడములు దీర్ఘాక్షర మాత్రములు. అసంకీర్ణములు. సాంస్కృతికములు సంధ్యక్షరములు.

(3) అ+ఇ; అ+ఉ, అను వానివలన సంధిలో ఏ ఓలు సంస్కృతమున నేర్పడును. తెనుఁగున నేర్పడవు.

6. ఐ ఔ ల చరిత్రము

(b) ఐ ఔ:—ఈ యక్షరములు రెండును తెనుఁగునఁ గలవని బాలవ్యాకరణమున నంగీకరింపఁబడినది. అరవమున నున్నట్లు తొల్కాప్పియమునందు నున్నది. కన్నడ మలయాళ వైయాకరణులును గూడ నాయాభాషలలో నివి యున్నట్లు అంగీకరించియే యున్నారు. ఈ రెండక్షరములును ద్రావిడములా సాంస్కృతికములా యనువిషయమున నభిప్రాయభేదము గలదు. ప్రాకృతమునుండి యివి ద్రావిడభాషలలోనికి వచ్చినవా యను ప్రశ్నమును విచారణీయమే.

తుది విషయమునకు సమాధాన మేమనఁగా నీ 'ఐ ఔ'లు ప్రాకృతమునుండి యాంధ్రమునకు (ద్రావిడములకు) రాలేదనుటయే. ఈ రెండును ప్రాకృతమునం గలవా యనునదియే సంశయాస్పదము. పయి చిన్నయసూరిగారి వాక్యమునుబట్టి ప్రాకృతమున వీనియునికి విప్రతిపన్నమని తేలునుగదా! ప్రాకృత వ్యాకరణములన్నిటియందును 'ఐ' కారము ఎ ఏలుగాను 'ఔ' కారము 'ఒ ఓ' లుగాను మాఱుననుట యంగీకరింపఁబడినది. కొన్నియెడల ప్రాకృతములో ఐ వర్ణము 'అ ఇ' గాను ఔవర్ణము 'అ ఉ' గాను కూడ మాఱునని యంగీకరింపఁబడినది.[13]

---

13. చండ ప్రాకృత వ్యాకరణము. స్వర విధానము. సూ 9-12. ఏరైతః; అ ఇ చ; ఓర్ ఔతః. అ ఉ చ. ప్రాకృత ప్రకాశము: భామహకృతము-ప్రథమ పరిచ్ఛేదము 35, 36, 41, 42 సూ. ఐత ఏత్; శైలః = సేలో; దైత్యాదిష్వఇ; దైత్యః = దఇచ్చో ఔతఓత్; కాముదీ = కోము ఈ; పౌరాదిష్వఉ; పౌరః=పఉరో.

ఉ॥ నైరం-వేరం-వఱిరం; ఐశ్వర్యం-అఱిసరియుం; సౌవర్చలం-సోవచ్చలం; కారవా=కఱువా; పౌరుషం=పఱిసం.

పైవానిని బట్టి యీ మార్పులు నిత్యమేకాని హేమచంద్రుని ప్రాకృత చంద్రికయందు ఐ ఔ లు ప్రాకృతమునను నున్నట్లు వ్రాయబడినది[14]. ప్రాకృత వ్యాకరణములను సారస్వతమును చక్కగా విమర్శించి గొప్ప వ్యాకరణమును వ్రాసిన పిషెల్ అను జర్మను పండితుడు ఈ విషయము అప్రామాణికమని నిశ్చయించెను[15]. చండుని ప్రాకృత వ్యాకరణమునను గూడ 'ఐ ఔ' లు ప్రాకృతమున నున్నట్లు వ్రాయఁబడినది. ఇట్లు సందిగ్ధమైన యీ వర్ణములు ప్రాకృతములనుండి తెనుఁగు మొదలగు భాషలలోనికి వచ్చెననుట అసందర్భము.

ఇఁక సంస్కృతముననుండి వచ్చెననుటను విమర్శింపవలెను. అరవము నందున్న యీ అక్కరములకును సంస్కృతముననున్న వీనికిని చాల భేదము కలదు. సంస్కృతముననుండిన యీ రెంటను అ ఇ, అ ఉ, అను నక్షరములవలన నేర్పడిన సంధ్యక్షరములనియు నందు మొదటి యర్ధమాత్ర అకారమును మిగిలిన 1½ మాత్రయును వరుసగా ఇకార ఉకారములు ననుటయు ప్రాతిశాఖ్యాదుల మతము. ఔ=½అ+1½ఉ. ఐ=½అ+1½ఇ[16]. ఇఁక అరవమునం దట్లనుటకు వీలు లేదు. తొల్కాప్పియనాఁడు. ఐకారము అ+ఇ అనునట్లు సమముగా నగుననియు, అయ్ అని వానికిబదులుగా వచ్చుననియు వ్రాసెను. అట్లే 'ఔ' కారమును అ+ఉ అనువాని సమసంఘటనను బట్టి యేర్పడినదనియును 'అవ్' అనునది దానికి బదులుగా వచ్చుననియు తొల్కాప్పియనాఁడు చెప్పెను[17].

సంస్కృతమునందు సంధిలో ఐ ఔ లకు బదులుగా ఆయ్ ఆవ్ అనునవి (ఆకారముతో వచ్చును) నై+అకః=నాయకః పౌ+అకః=పావకః; ఇట్లుకాక తమిళమున ఐ ఔల స్థానమున హ్రస్వ అకారముతోడి యకారవకారములు వచ్చునని ముందుఁ జెప్పితినిగదా! సౌఖ్యము=సవుక్కియము; ఔవై=అవ్వై; వవ్వాల్=వవ్వాల్ (గబ్బిలము).

---

14. హేమచంద్రుని ప్రాకృత చంద్రిక i-i కైతవ=కైఅవ; సౌందర్య=సౌఅరియ; కారవ=కొలవ, కారవ, 15. జర్మన్ ప్రాకృత వ్యాకరణము. పిషెల్. విషయసంఖ్య 60—61 a ఐదౌతౌచకేపాంచిన్మతే భవత ఏవ—కైతవం కైఅవం. చండ. ప్రా. వా. స్వర. 19 సూ. 16. P.S.S పు. 31, 32. అకారార్ధమ్ ఐకారోకారయోరాదిః, ఇకారో ఆధ్యర్ధః పూర్వశేషః. తైత్తి॥ ప్రా. ii—26, 28. ఐచోశ్చ ఉత్తరభూయస్త్వాత్ (పా. మహాభాష్యము—i, 22, 18). సీతారామ పండితీయము, విషయము 207. 17. అకర ఇకరమైకార మాకుమ్ (తొల్. ఎఱ్ఱు. 54) అకరత్తింబర్ యకరప్పళ్ళియుమ్ ఐయెనెడుమ్ చిలై మెయ్ పెరత్తోన్రుమ్ ఎఱ్ఱు. 56. సూ॥ P. S. S. పుట. 30.

ఇంకొకభేద మేమనఁగా సంస్కృతమునందలి 'అ ఆ' లు ఏతోగూడినప్పుడు సంధ్యక్షరముగా ఐకారమువచ్చును. తవ + ఏవ — తవైవ. అట్లే ఔకారము 'అ, ఓ' ల సంధివలన వచ్చుచున్నది. మమ + ఓతు: — మమౌతుఃఅరవమునఁగాని తెనుఁగునఁగాని యిట్టి స్వభావము ఐ ఔలకులేదు. పయిఁయచ్చులు కలిసినప్పుడు ఇట్టిసంధి యేర్పడదు. (అరవసంధి) అ + ఏ — అవే! ఆ + ఏ — ఆయే; ఆవే.

సంస్కృతమున నీ సంధ్యక్షరముల ప్రాచీన రూపములు 'ఆయ్, ఆవ్' అని యును ద్రావిడభాషలలో 'అయ్, అవ్' అనియును అయియుండునని తోచుచున్నది.

కాని కాల్డ్వెల్లుగారు ఈ 'ఐ' అను వర్ణముయొక్క ప్రాచీనరూపము అరవమున 'ఎయ్' అనియును ఇది సంస్కృతోచ్చారణముతో కాలక్రమమున సమానమయ్యెననియుఁ జెప్పుచున్నారు. ఈ పక్షముననుగూడ ఇది సంస్కృతమునందలి ఐ వర్ణముకంటె భిన్నమే యనక తప్పదు. ఇట్టిమార్పు ఒకప్పుడు వచ్చియుండినచో తొల్కాప్పియనాఁటి కాలమునకు అనగా క్రీస్తుశకము కొన్ని శతాబ్దములకు ముందే వచ్చియుండవలెను. వారియూహకు యుక్తి యీక్రింద నీయంబడినది.

అరవము	మలయాళము	కన్నడము	తెలుఁగు
కడై	కడ	కడె	కడ
తలై	తల	తలె	తల
మునై	మొన	మొనె	మొన
కలై	కఱ	కఱె	కఱ

ఈ పయిపదములలో తుదినున్న యరవ ప్రత్యయము 'ఐ' అనునది. తమిళములో అకారాంత పదములు చాల స్వల్పము. తెనుఁగు మలయాళములు తుదినున్న 'అ' కారాంతతయే ప్రాచీన ద్రావిడమున నుండెననియు నట్టి 'అ' కారము 'ఎ' కారమయి 'ఎ' కారము ఎయ్ అను నుచ్చారణమున నుండెననియు నూహించుటయుక్తమును వీనికి సమన్వయము కుదుర్చుచున్నదనియును వీరి యుద్దేశము[18].

ఈ కల్పనకు ప్రతిబంధక మొక్కటియే కలదు. అరవము ద్రావిడభాషలన్నిటిలోను ప్రాచీనతమములయిన రూపములను నిలిపియున్నదని కాల్డ్వెల్లుగారి యుద్దేశమే. అట్లయినచో ప్రాచీనోచ్చారణము అరవమునందలిదిగాని యితరములనుటకు వీలులేదుగదా! అంతియగాక తొల్కాప్పియనాఁటి కాలమునం దీయుచ్చారణయుండియుండిన నాతఁడు ప్రాసియుండకపోడు. కాఁబట్టి 'నడై' అనురీతిని శబ్దముల తుదినున్న ఐకారము 'అయ్' అనురూపముతోనుండి (నడయ్) తుదినున్న

18 C. G. D. పుట. 186,

యవర్ణముపోయి (నడ) అకారాంత రూపము రావచ్చును. తరువాత నది (నడె) ఎకారాంత రూపమును పొందియుండవచ్చును.[19] ఈ కల్పన యుక్తముగానే కన్పట్టుచున్నది. ఇంతకంటె స్వల్పముగా నీకల్పనను మార్చి యిట్లు చెప్పుట యుక్తతరమని తోచుచున్నది. 'నడై' యను ప్రాచీనోచ్చారణము 'నడయ్' యని మాఱి, ఆతరువాత కర్ణాటదేశమున 'నడెయ్' యని రూపాంతరము నంది కాలక్రమమున రెండుస్థలములను 'య'కారము లోపించి రూపములు స్థిరపడె ననియుఁ జెప్పవచ్చును. ఇంకొకవిధమయిన కల్పనయుఁగలదు. తొల్కాప్పియనారు ఏకమాత్రాకమయిన ఐకారము కలదని స్పష్టముగా చెప్పియున్నాడు[20]. పదాంత మునందున్న 'ఐ'కారము కాలక్రమమున హ్రస్వమయి అహ్రస్వ మొకమాండలిక మయిన కర్ణాటమున 'ఎ'గాను తక్కిన తెనుఁగు మలయాళములలో అకారము గాను మాఱినదనవచ్చునని తోచుచున్నది. ఈ కుఱుచ ఐకారము కలపదములు.

ఐప్పసి మడై యాన్ కువళై

కుఱుచ ఐకారముండినట్లే కుఱుచ ఔకారముగూడ నున్నట్లు తొలుకాప్పి యము వ్యాఖ్యాతలు వ్రాసిరి. తొలుకాప్పియమున ఈ విషయము స్పష్టముగాఁ జెప్పఁబడలేదు.

శబ్దరత్నాకరమునందు ఐ ఔలు చాలవఱకును అయి, అవు అనువానియొక్క రెండవరూపములనియే వ్రాసియున్నారు. కన్నడమున నిఘంటువువ్రాసిన కిట్టెలు గారుకూడ నీ యభిప్రాయమునే సూచించుచున్నారు. నేటి తెనుఁగు కన్నడముల యందు ఐ ఔలకు బదులు, అయ్ అయి, అవు అనునవి యాదేశముగా వచ్చు చున్నవి. కొన్నిస్థలములయందు 'అయి', 'అవు' అనునవియే పూర్వరూపము లయినట్లును ఐ ఔలు తరువాతివిగా నున్నట్లును గనుపట్టుచున్నవి. ఉ॥ అగుము = అవుము. ఔము[21]. ఇట్లే కన్నడమునను నేటి తమిళమునను కొన్నియెడల 'అయ్', అవ్‌లు ఐ ఔ'లుగా మాఱినవనుట స్పష్టము.

పై విచారమునుండి తేలినదేమనఁగా ప్రాచీనద్రావిడమున అనఁగా తొల్కాప్పియమునకుముందే ద్రావిడభాషలలో.

1. ఐ ఔలు స్వతంత్రముగానే అనఁగా సంస్కృతసంబంధులు గాకుండగనే యుండినవి.

2. అవియును సంస్కృతమునందువలెనే సంధ్యక్షరములు లేక సంయుక్త స్వరములే యయినను దద్గతావయవముల యుచ్చారణకాలమునను స్వభావమునను భేదముగలదు.

---

19. P. S. S. పు. 23 - 24. 20. ఓరళపాకుమ్ ఇడనుమ్ ఆరుండే, తేరుంగాలై మొழிవయినాన॥ తొ॥ ఎ॥ 57. 21. బా॥ వ్యా॥ క్రియా॥ పరి. సూ. 97.

3. ఏకమాత్రాకములయిన ఐ ఔలు ద్రావిడమున నుండినవి.

4. నేటి తెనుఁగునఁ జాలవఱకు ఐ ఔలు తగ్గిపోయి వానిస్థానమున 'అయి అవు'లే వాడుకలో నున్నవి. ప్రాచీనములయిన ఐ ఔలతోఁగూడిన తెనుఁగుపదము లత్యల్పము. ఇంతకంటె వీనియొక్క ప్రభావము అరవమున నధికము. అరవమునఁ బదాంతమున 'ఐ'వర్ణము ప్రథమాంతముగా బహుళముగా గనుపట్టుచున్నది. ద్వితీయావిభక్తిప్రత్యయమును 'ఐ'వర్ణమే.

అం, అఁ—ఇవి యర్ధానుస్వార పూర్ణానుస్వారములు. వీని చరిత్రము వేఱుచోట వివరింపఁబడును. పూర్ణానుస్వారము అరవముతప్ప మిగిలిన ద్రావిడ భాషలయందు గలదు. అర్ధానుస్వారము తెనుఁగున విశేషము.

పై విచారణవలన తేలిన సారాంశము. అ, ఇ, ఉ, ఎ, ఒ అను అయిదు హ్రస్వములును వాని దీర్ఘరూపములును ప్రాచీనద్రావిడమునుండియే తెనుఁగునకు వచ్చినవి. ఐ, ఔలు ప్రాచీనద్రావిడమున నెక్కువగాఁ బ్రచారములో నుండినవి. వానిప్రచారము నేటి తెనుఁగునఁ జాలవఱకు నశించినది. హ్రస్వములయిన ఐ ఔలును (ఏకమాత్రాకములును) అర్ధమాత్రాకములయిన 'ఇ ఉ' లును ప్రాచీనద్రావిడమున నుండినవి. నేటి తెనుఁగున నశించినవి. అర్ధానుస్వారము సంస్కృతప్రాచీనద్రావిడ ములలో లేనిది తెనుఁగునఁ గొంతకాలమునకు మున్ను బయలెల్వడలి కాలక్రమమున నుచ్చారణమున నద్దానికి స్థానములేకపోఁగా నేటి తెనుఁగున నశించినది.

సంస్కృతముకంటె ప్రాచీనద్రావిడమున హ్రస్వములయిన ఐ ఔలును, అర్ధమాత్రాకములయిన ఇ, ఉ లును అధికములు. రెండుభాషలలోని ద్విమాత్రా కములయిన ఐ ఔలును భిన్నములును స్వతంత్రములును. సంస్కృతమునన్న 'ఋు ౠు' వర్ణములును 'ఋు'వర్ణదీర్ఘమును ప్రాచీనద్రావిడమున లేవు. తెనుఁగు నందు సంస్కృతశబ్దసంయోగమునఁ బ్రవేశించినవి. 'ఆ ఏ' లకు నడిమియుచ్చా రణముగల యచ్చొకటి నేటి తెనుఁగున స్వతంత్రముగా నుత్పన్నమైనది. 'వచ్చాను' మొదలగు శబ్దములయం దది యున్నది.

ముఖయంత్ర స్వభావము, ధ్వనుల యుచ్చారణ క్రమము

1. వాగుత్పత్తి విధానము

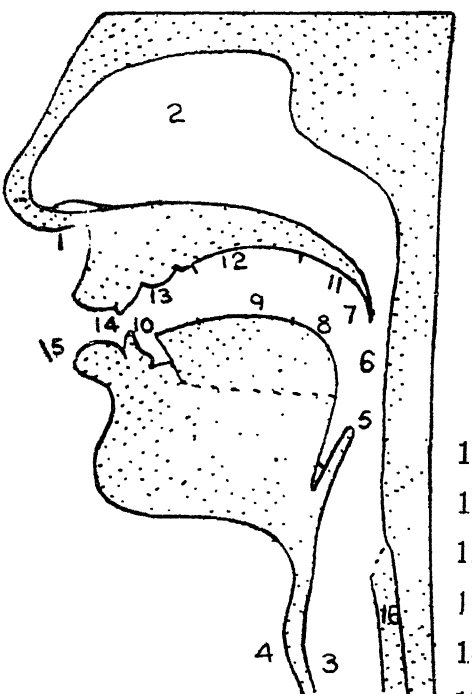

ముఖయంత్రము

1. Nasal Orifice నాసికాద్వారము
2. Nasal Cavity నాసికాంతర్భాగము
3. Wind pipe శ్వాసనాళిక
4. Larynx కృకాగ్రము
5. Epiglottis ఉపజిహ్వ
6. Pharynx గళాగ్రభాగము
7. Uvula లంబిక
8. Tongue Back జిహ్వామూలము
9. ,, Front జిహ్వామధ్యము
10. ,, Blade with Tip జిహ్వాగ్రము
11. The Soft Palate మృదుతాలువు
12. The hard Palate కఠినతాలువు
13. Teeth Ridge దంతమూలము
14. Teeth Front దంతాగ్రము
15. Lips ఓష్ఠములు
16. Food pipe ఆహారనాళిక

అర్థవంతములయి మనుజులు మాటాడు శబ్దములు కొన్ని ధ్వనులకూడిక వలన నేర్పడినవి. ఈ ధ్వను లేర్పడుటకు ముఖము అనగా నోరును అందుండి బయల్వెడలు గాలియును (శ్వాసమును) ముఖ్యహేతువులు. అట్టిశ్వాసము లేనిచో మాటయేరాదు. నోరును నోటియందలి భిన్నభాగములును పనిచేయనపుడు శబ్దమే కలుగదని వేఱుచెప్ప నక్కఱలేదు. అట్లు నోరు మూసికొన్ననుగూడ నాసికవిధ మయిన యోంఢ్రింపు, గూంఢ్రింపు మొదలగునవి కలుగునుగాని యవి భాషాంగ ములు గాకుండుట వాని కిట ప్రసక్తి లేదు.

నాసికా రంధ్రములనుండి పీల్చిన వాయువు, సాధారణముగా ఆరోగ్య వంతనియందు నిశ్శబ్దముగానే చరించును. అనఁగా ఉచ్ఛ్వాస నిశ్వాసములలో ధ్వని యుప్పతిల్లదు. జలుబుచేసినప్పుడుగాని నిద్రలో గురకకు బయలుదేరునపుడు

గాని వాయుప్రసారమున కవరోధము కలుగుటచే నట్టిధ్వని యుప్పతిల్లుచుండును. నిద్రలో శరీరమునందలి యవయవములన్నియు సడలియుండుటవలన మృదుతాలువు గూడ సడలియే యుండును. అట్టియెడ లోపలికి గాలిపీల్చునప్పుడెల్లను దానివలన గలిగిన యవరోధముచేతనే గుఱక ఉప్పతిల్లుచుండును. గాలి విడుచునప్పుడు శమించుచుండును. కాబట్టి గుఱకలు వ్యవహితముగా వచ్చుచుండును. నోటిలో నుండి యాహారమును క్రింగునప్పుడు ఉపజిహ్వ యనునది శ్వాసనాళికాభాగము పయిఁబడి పూర్తిగా దానిని మూసివేయును. అప్పుడు ఆహారనాళిక తెఱచు కొని దానిలోని కాహారముగాని జలముగాని పోవుచుండును. ఏదైన క్రింగునప్పుడు ఈ ఉపజిహ్వ సరిగా మూసికొనక పోయినచో మనము ఉక్కిరిబిక్కిరి యగుదుము. దీనినే ఏలబొఱుట యందుము. శ్వాసనాళిక లోనికి ద్రవపునపదార్థములు పోరాదు. మనము ఊరకే గుటకవేసి క్రింగక మూతపడిన యుపజిహ్వక నట్లే యుంచినచో నూపిరాడదని తెలిసికొనవచ్చును. ఇట్లగుటకు హేతువు శ్వాసనాళిక మూతపడుటయే యని యెఱుఁగవచ్చును. నాసికాద్వారములోనికి మనము పీల్చు వాయువు అట్లే గళాగ్రభాగమునఁబడి శ్వాసనాళికగుండా ఊపిరి తిత్తులలోనికి బోవును. ఇది ఊపిరి పీల్చు విధానము. ఊపిరి విడుచు విధానము దీనికి వ్యతిరిక్తమయినది. కృకాగ్రమునుండి పయిభాగమునన్న యవయవముల రూపమును గొంత మాఱుపఱచి శ్వాసమును విడిచినచో శబ్దావయవమయిన ధ్వనిని గలిగింప వచ్చును. ఉచ్చారణాంగములయిన పయి యవయవములయొక్క వాయు సంఘర్షణము (ఒరపిడి) వలన నిరోధము, లేక శ్వాస్త్రాలిక స్థంభనము, గలిగి యీధ్వనులు జనియించుచుండును.

కృకాగ్రమునందు నాదతంత్రులు (Vocal chords) అను పేరుగల చర్మములు జంటగలదు. వీనిని మూయుటగాని బిగించి నిలుపుటగాని సడలించుటగాని స్వేచ్ఛాప్రయత్నమున జరుగ గలదు. వానిని బిగించినచో శ్వాసనాళికనుండి బయలు వెడలు ఉచ్ఛ్వాసము వానిని చలింపఁజేయును. మనము బూరా పీకలో నుండి యూదునప్పుడు శబ్ద మెట్లు బయలువెడలునో యట్లే యీ నాదతంత్రుల చలనమున 'నాదము' అననగు ధ్వని విశేషము ఉప్పతిల్లును. అనఁగా శబ్దాంగమయిన యీ ధ్వని మొట్టమొదట నీ నాదతంత్రులలో గలుగునన్నమాట. అట్లు బయలువెడలిన నాదయుక్తమయిన లేక నాదరహితమైన వాయువు నోటినుండిగాని ముక్కునుండిగాని లేక రెంటినుండిగాని వెడలును. అప్పుడు నోటియందలి భిన్న భాగములయొక్క ప్రయత్నములవలన భిన్నములయిన యక్షరసంజ్ఞలు గలధ్వనులుత్పన్నమగును.

2. స్వరవ్యంజన భేదము

ఈ ధ్వనులు, స్వరములు, వ్యంజనములు అనురీతిని రెండువిధములుగా విభజింపఁబడినవి. వీనినే అచ్చులు లేక హల్లులు అనికూడ వ్యవహరించుచున్నాము. ఈ రెండుజాతుల ధ్వనులకును గల భేదమేమి యని ప్రశ్నింపవలసినది. అచ్చులు, హల్లులు, అనుభేదము పాణినిచేఁ జేయఁబడిన ప్రత్యాహార సంజ్ఞలవలన నేర్పడినదని ముందు వ్రాయఁబడినది. "స్వయముగా బ్రకాశించునది అనగా నితరాపేక్ష లేక యుచ్చరింపఁదగి యుండునది స్వర మనఁబడును. లేదా యుదాత్తాది స్వరములతో ధ్వనించునదిగాన స్వర మనఁబడును. అచ్చుల సాహాయ్యమున వ్యక్తములగు ననగా నుచ్చరింపఁబడునుగాన హల్లులు వ్యంజనములు అను సార్థకనామమును బడయుచున్నవి."[1] ఈ వాక్యములనుబట్టి స్వతంత్రోచ్చార్యత్వమే స్వరముల విశేషమనియు నది లేకుండుటయే వ్యంజనముల వ్యంజనత్వమనియు స్పష్టపడుచున్నది.

ఇక నేటి ఆంగ్లేయపద్ధతి నున్న (Vowel) వొవెల్ (Consonant) కాన్సొనెంటు అనుపదములకు సమానమైన పదములను గా స్వరవ్యంజనములను అచ్చు హల్లులను వాడుచున్నారు. ఆంగ్లశబ్దశాస్త్రము ననుసరించి అచ్చులక్షణ మేమనగా నాదాత్మకమయి నోటియందుగాని ముక్కునోళ్లనుగాని నిరోధములేకయే వెడలునుచ్ఛ్వాసము గలిగినట్టియు వినదగిన యొఱపిడిలేనట్టియు ధ్వని"[2] మిగిలినవన్నియును వ్యంజనములులేక (Consonants). "పూర్తిగాగాని కొంతవఱకుగాని కృకాగ్రము నుండి మీదిభాగమున నెచ్చటనైనను వినదగిన యొఱపిడిగాని, సశబ్ద స్ఫోటనము (ప్లేలుట)గాని గలిగి నాదాత్మకముగా గాని నాదవిరహితముగా గాని యుండునట్టి ధ్వనులు" అని హల్లులు నిర్వచింపఁబడినవి[3]. అనగా కృకాగ్రము నుండి బయలువెడలిన వాయువు నోటిలో నొకచోట నిరోధింపఁబడి తటాలున విడివడుట వలన గాని, మెల్లని యొఱపిడి గలుగునట్లు విడివడుట వలనగాని హల్లు లేర్పడును. పవర్ణోచ్చారణమును బరీక్షించినచో పెదవులు మూయుటచే పూరింపఁబడిన వాయువు ఒక్కసారిగా వెలువడి స్ఫోటనము గలుగుచున్నట్లు స్పష్టమగును.

---

1 ఉపరిష్టాయినా తేన వ్యంగ్యం వ్యంజనం ముచ్యతే."హైత్తి. 1. అధ్యా. 5-6. సూ. వ్యా. మణివద్ వ్యంజనం విద్యాత్ సూత్రవచ్చ స్వరం విదుః. శిక్షాసంగ్రహము 436 పుట. స్వయం రాజన్తే స్వరా అన్వగ్భవతి వ్యంజనమితి. పాణిని. పుట. 156. సీ. పం. స్వయంరాజన్తే నాన్యేన వ్యజ్యంత ఇతి స్వరాఃపరేణ స్వరేణ వ్యజ్యత ఇతి వ్యంజనమ్. యస్స్వయం రాజతే సం తు। స్వర మాహాపతంజలిః.

2 "A voiced sound accompanied by a free passage of air through the mouth and not producing audible friction" Daniel Jones. English Phonetics page 11. 3 General Phonetics. Noel Armfield page 8.

కవర్గమంతయును ఇట్లు ఓష్ఠప్రయత్నమునఁ గలుగుటచేతనే ఓష్ఠ్యమనఁబడు చున్నది. ఈ వ్యంజనోచ్చారణమున మూఁడుభాగములు గలవు. 1. నిరోధము, 2. స్తంభనము, 3. స్ఫోటనము. 'శ ష స ల' నుచ్చరించునపుడు ఇట్లొక్కసారిగా వాయువు స్ఫోటనమును బొందక ఒరపిడివలన నెమ్మదిగా బయటికి వెడలుచున్నట్లు కనిపెట్టనగును.

హల్లులలో నైదువర్గములు గలవు. కవర్గమంతయుఁ గంఠ్యమనియు, చవర్గము తాలవ్యమనియు, టవర్గము మూర్ధన్యమనియు, తవర్గము దంత్యమనియు, పవర్గము ఓష్ఠ్యమనియు శబ్దవిదులు కనిపెట్టిరి. కవర్గమునుచ్చరించునపుడు వాయువు మృదుతాలువు వెనుకకంఠమున స్థంభింపబడును. అట్లే చవర్గమునకు తాలువువలనను, ట వర్గమునకు మూర్ధమునను, త వర్గమునకు దంతమూలమునను ప వర్గమునకు ఓష్ఠములయెడను వాయునిరోధము గలిగి యా ధ్వను లుప్పతిల్లుచుండును. కావునవే వీనికి వరుసగాఁ బయిపేళ్లు ఉపయుక్తము లయియున్నవి. కచటతప లైదును వరుసము లనఁబడుచున్నవి. వీనియందు నాదము లేదు. అనగా వీని యుచ్చారణమున కృకాగ్రమునుండి వెలువడిన వాయువు దానియందలి తంత్రులను జలింపఁజేయుదని భావము. అట్లు వీనిని నాదవంతములుగాఁ జేసినచో వరుసగా 'గజడదబ'లు గలుగును. ఈ రెండువిధములయిన వానిని ఒత్తి ఉచ్చరించినచో 'ఖ ఛ ఠ థ ఫ' 'ఘ ఝ ఢ ధ భ' యను రెండుజాతుల యక్కరములు గలుగును. వీనినే మహాప్రాణము లని పూర్వులు వ్యవహరించిరి. తుదినున్న 'ఙ ఞ ణ న మ' లు అనునాసికము లని చెప్పఁబడును. వీని యుచ్చారణమున వాయువు నాసికనుండి గూడ వెలువడును. ముఖనాసికావచనములు గావునవే యివి యనునాసికములు. కాబట్టి ప్రతివర్గమునందును మొదటి రెండక్కరములును శ్వాసాత్మకములు, తక్కినవి మూడును నాదాత్మకములు. అట్లే రెండవదియు నాల్గవదియు మహాప్రాణములు. తుదివి యైదును అనునాసికములు.

శ ష స లు ఊష్మములందురు. (Sibilants) వీనిని ఉచ్చరించునపుడు వాయువు ఒరపిడి వలన మెలమెల్లగ వెలువడును. ఇందు 'శ' వర్ణము తాలవ్యము. 'ష' వర్ణము మూర్ధన్యము. 'స' వర్ణము దంత్యము. అనఁగా నాయాస్థానములందు వాయువు నిరోధింపఁబడి మెలమెల్లన వెడలింపఁబడును. 'య ర ల వ'లు అంతస్థము లని వ్యవహరింపఁబడినవి. "ఇవి స్వర్ణములకును (వర్గాక్షరములు) శ ష సాదులగు ఊష్మములకును నడుమను బరింపఁబడును గావున వీని కంతస్థము లను పేరు వచ్చి

నది."[4] వీనిని పాశ్చాత్యులు (Semi vowels) అని వ్యవహరించుచున్నారు. అనఁగా అచ్చులకును, హల్లులకును నడిమిధర్మములు గలవని భావము. దీని కింకొకవిధమైన వ్యుత్పత్తియు గూడఁ జెప్పఁబడుచున్నది. జిహ్వాయొక్క యంతభాగము, ఆయా స్థానములను అనగా తాలు, మూర్ధ, దంతమూల, ఓష్ఠములను స్పృశించుచున్నది గనుక అంతస్థము లనఁబడుచున్నవి[5].

3. స్థానకరణ నిరూపణము

పయిరీతిని నిరూపించిన ధ్వనులన్నిటి యుచ్చారణమునను వాయువు ముఖము నుండి వెడలునప్పుడు రెండు అవయవముల కూడిక గలుగవలసివచ్చుచునే యున్నది. ఆ రెండు అవయవములలో నొకదానికి స్థానమనియు రెండవదానికి కరణమనియు వ్యవహారము. "ఏ యవయవమునం దవయవాంతరము యొక్క స్పర్శము కలుగునో యా యవయవము హల్లులకు స్థానము. ఏ యవయవము అవయవాంతరమును స్పృశించునట్లు చేయఁబడునో యా యవయవము హల్లులకుఁ గరణము. చవర్గోచ్చారణమునఁ దాలువు మధ్యమున జిహ్వా మధ్యముయొక్క స్పర్శము సంభవించును. కావున చవర్గమునకు స్థానము తాలువు. జిహ్వా మధ్యము కరణము.[6]" ఇట్లే హల్లు లన్నిటికిని నిరూపింపనగును. కవర్గమునకు జిహ్వా మూలము కరణము, మృదుతాలువు స్థానము.

కవర్గము నుచ్చరించునప్పుడు జిహ్వా మూలమునకు అంగిటియొక్క (మృదు తాలువుయొక్క) తుదిభాగమున స్పర్శకలుగుచున్నది. అట్లు కలుగుటవలన ఊపిరి నిరుద్ధమయి స్తంభనము స్ఫోటనము క్రమమున జరిగి యీ ధ్వనులుప్పతిల్లు చున్నవి. ఈ కవర్గమును పాశ్చాత్యులు (Velars) అనఁగా తాలవ్యములనియే వ్యవహరింతురు. (Velum) అనగా మృదుతాలువు. చవర్గమును గూడ తాలవ్యము లనవలసినచో 'క' వర్గమునకును 'చ'వర్గమునకును గల భేదమేమి యని యడుగ వచ్చును. చవర్గము జిహ్వా మధ్యమునకును కఠిన తాలువునకును గలుగు స్పర్శము వలన నుప్పతిల్లును. కవర్గము మృదుతాలువునకును జిహ్వా మూలమునకును జరుగు

---

4 స్పర్శోష్మణామంతఃమధ్యే తిష్ఠంతీతి అంతస్థాః. బుు॥ ప్రాతి॥ పూర్వ. వ్యా. 24 పుట. సీతారామపండితీయము పుట 154. 5 ఏవం యకారాదీనాం చతుర్ణాం కరణాంత వ్యాపార నిష్పాద్యత్వాత్ అంతస్థా ఇత్యాఖ్యాయంతే." తైత్తి. ప్రాతి 2 అధ్యా. 43 సూ. సీ. పం. పుట 155. 6. యదుపసంహరతి తత్కరణమ్. (తైత్తి. ప్రా. 2. అధ్యా. 32. సూ) యదంగమంగాం తరే వక్తా) ఉపసంహ్రియతే తత్ స్వరాణాం కరణమ్—యథా ఓష్ఠావవర్ణస్య. యేన స్పర్శయతి తత్కరణమ్. (తైత్తి. ప్రా. 2. అధ్యా 34. సూ.) వ్యంజనానాం తత్కరణమ్ యేన అంగేన స్థానం స్పర్శయతి యథా జిహ్వా, కవర్గాదీనాం చతుర్ణాం వర్ణానాం యరలవానాంచ. అధరోష్ఠం పవర్గవకారయోః."

స్పర్శ వలనఁ బుట్టును. ఇదియే భేదము. 'క' వర్గము కంఠ్యమని సిద్ధాంత కౌముది[7]. కవర్గమునకు హనుమూలములు స్థానములనియు జిహ్వామూలము కరణమనియు ప్రాతిశాఖ్యము[8]. హనుమూలమనగా హనువులయొక్క మూలమని భావము. హనువు అనగా దాడ. ఈ భాగమునే ఆంగ్లమున్యాదకు (Soft palate) మృదు తాలువు అని వ్యవహరింతురు. ఇది దవడలలయొక్క లోపలిది అనగా నంటుములోని భాగము. కంఠ్యమనుటచే కంఠభవము అను భావము స్ఫురించుచున్నది. కంఠ శబ్దముచే నిచ్చట నీ భాగమే యుద్దేశింపఁబడినదని యూహింపనగును. ఈ క్రింది వాక్యములు ప్రాచీనుల మతమున నున్న యువయువ విభజనమును నిరూపించు చున్నవి. ''జిహ్వామూలము మొదలుగ నోష్ఠమువఱకు నున్న వక్త్రముల కిరు పార్శ్వముల నావరించియున్న దాడల భాగమునకు హనువు లని పేరు. జిహ్వాకు మీదుగా నుండెడు భాగమెల్లఁ దాలు వనఁబడును. అందలి గోళాకారమగు తాలు భాగము మూర్ధ మనఁబడును. మూర్ధమునకు దిగువను దంతమూలమునకు మీదు గను నుండెడి ప్రదేశము వర్త్స్యమనఁబడును. దానికి మీదుగను మూర్ధమునకు దిగువగను నుండెడి చోటు బర్త్వమనఁబడును.[9]'' అనఁగా నోటి పై భాగము వఱుసగా 1. దన్తమూలము. 2. వర్త్స్యము. (దన్తమూలము తరువాత నున్న యెత్తయిన ప్రదేశము). 3. తాలువు. 4. బర్త్వము. 5. మూర్ధము. 6. హను మూలము, అనునట్లుగా విభజింపఁబడినదని యర్థము.

ట వర్గము నుచ్చరించునప్పుడు జిహ్వాగ్రము వెనుకకుఁబోయి నాలుక మడత పడి అట్టియగ్రము నోటి పయిభాగమగు మూర్ధమునుదాకి ఆ పయిని వాయు స్ఫోటనమును గలిగించుట జరుగుచున్నది కావునవే వీనిని మూర్ధన్యములనిరి. జిహ్వాగ్రము కరణము మూర్ధము స్థానము.

త తవర్గము జిహ్వాగ్రమును దన్తమూలమును కరణస్థానములుగా నేర్పడు చున్నది. జిహ్వాగ్రమయొక్క నిరోధమువలన (దన్తమూలమున) వాయువు స్తంభించుచున్నది.

ప పవర్గము. ఇది ఓష్ఠ్యము. రెండు పెదవులను మూసికొని విప్పుటచే నిందు వాయువునకు స్ఫోటన మేర్పడుచున్నది. మీది పెదవి స్థానము, క్రింది పెదవి కర ణము. ఈ వర్గాక్షరము లన్నిటికిని స్పర్శములనిపేరు. స్థానకరణ స్పర్శములవలనఁ గలుగునవి.

---

7. అకుహ విసర్జనీయానాం కంఠ॥ సి. కౌముదీ॥

8. హనుమూలే జిహ్వా మూలేన కవర్గే స్పర్శయతి. వైత్తి. ప్రా. 2. అ. సూ. 25.

9 ''వర్త్స్య శబ్దేన దన్తమూలాదుపరిష్టాదుచ్ఛ్రాయః ప్రదేశ ఉచ్యతే'' బుు. ప్రా. 1. బర్త్వానామరేఫ టకారస్థానయోర్మధ్య ప్రదేశః. సీతా. పం. భు. 147.

'యవరల' లు అంతస్థము లనియు 'శషసహ' లు ఊష్మములనియు వ్యవహృతము లగుచున్నవి. అంతస్థముల స్వరూపమును ముందు వివరించితిని. 'ఊష్మము' అనఁగా వాయువు. ఇది మెల్లగా కొంచెమయిన యెరపిడితో శషస లయుచ్చారణమున వెలువడును. 'యశ' లు తాలవ్యములు. 'రష' లు మూర్ధన్యములు. 'లస' లు దంత్యములు. 'వ' కారము దంతోష్ఠ్యము. క్రింది పెదవి మీది దంతాగ్రములను తాకుటవలన నిది కలుగును. హకారము నుచ్చరించునపుడు వాయు వేడుడ్డంకియు లేక యొక్కసారిగా నోటినుండి వెలువడును.

పయివిషయము లన్నియును ప్రాతిశాఖ్యలయందును శిక్షలయందును ప్రపంచింపఁబడినవి. చాలమందికి సులభమును బహనీయము నగు సిద్ధాంత కౌముది యందలి విషయ మిక్రింద వ్రాయఁబడుచున్నది.

[అకుహ విసర్జనీయానాం కంఠః। ఇచుయశానాం తాలు। ఋటురషాణాం మూర్ధా। ఌతులసానాం దన్తాః। ఉపు ఉపధ్మానీయానామోష్ఠౌ। ఞమఙణనానాం నాసికాచ। ఏదైతోఃకంఠతాలు। ఓదౌతోఃకంఠోష్ఠమ్। వకారస్య దన్తోష్ఠమ్। జిహ్వామూలీయస్య జిహ్వామూలమ్। నాసికా అనుస్వారస్య॥ ఇతిస్థానాని.[10] పయివాక్యముల కర్థము ముందు వివరింపబడుటను స్పష్టమగుటను వ్రాయ బడలేదు. 'కుచుటుతుపు' అను నక్షరము లాయావర్గాక్షరముల కన్నిటికిని సంజ్ఞలు. విసర్జనీయము సంస్కృతమునందలి విసర్గము ఃగుర్తుగా గలది. జిహ్వామూలీయము 'క, ఖ' లకు ముందుండువిసర్గము. ఉపధ్మానీయము ప ఫ లకు ముందుండు విసర్గము.

4. ఆభ్యంతర ప్రయతనము

పయి ధ్వనుల నుచ్చరించునపుడు జరుగు ప్రయత్నము రెండువిధములు. 1 ఆభ్యంతరము. 2 బాహ్యము. ఆభ్యంతరము నాలుగువిధములు. 1 స్పృష్టము. 2 ఈషత్స్పృష్టము. 3 వివృతము. 4 సంవృతము. బాహ్యము 11 తెఱఁగులు. 1 వివారము. 2 సంవారము. 3 శ్వాసము. 4 నాదము. 5 ఘోషము. 6 అఘోషము. 7 అల్పప్రాణము. 8 మహాప్రాణము. 9 ఉదాత్తము. 10 అనుదాత్తము. 11 స్వరితము. ఈ బాహ్యప్రయత్నములకును ఆభ్యంతరప్రయత్నములకును భేదమిట్లు చెప్పఁబడినది. "వక్త్రమునకు బహిర్భాగమున జరుపఁబడు ప్రయత్నములు బాహ్యప్రయత్నములు. వక్త్రాభ్యంతరమున అనగా వక్త్రమధ్యమున జరుపఁబడు ప్రయత్న మాభ్యంతరప్రయత్న మనంబడును. అయ్యది అస్థిత స్థానకరణ స్పర్శనాది రూపమయియుండును"[11]. ఇచ్చట వక్త్రమనగా ఓష్ఠప్రభృతిక జిహ్వామూలావధికప్రదేశమని భావము. అస్థితమనఁగా స్థిరముకాదని భావము.

10. సి. కౌముదీ. పరిభాషాప్రకరణము. 11. సీతా. పం. పుట 146.

ఆభ్యంతరప్రయత్నములయందు స్థానకరణములకు సన్నికర్ష జరుగును. ఈ సన్నికర్షముయొక్క స్వభావమే నాలుగువిధములుగాఁ జెప్పఁబడినది. 1 స్పృష్టము. స్పృశ్ ధాతువుకంటె తత్ప్రత్యయము. ఇందు స్థానకరణములకు సంపూర్ణమయిన స్పర్శకలిగి వాయువు నిరోధింపఁబడి వెడలును. ఇది స్పర్శలు అను అన్వర్థసంజ్ఞ గల 25 వర్ణాక్షరములకుఁ జెల్లును. ఇందు వాయుస్ఫోటనము కొన్నిటికి జరుగును. అట్టివానిని పాశ్చాత్యులు (Plosives) అనిరి. (తత్రస్పృష్టంప్రయతనంస్పర్శానామ్).

2. ఈషత్ స్పృష్టము. ఈషత్తు అనగా కొంచెము అని యర్థము. దీనినే దుఃస్పృష్టమనియు వ్యవహరించుచున్నారు. (దుఃస్పృష్టమీషత్ స్పృష్టమిత్యర్థః) అంతస్థము లనఁబడు 'యర లవ'ల కీప్రయత్నము గలదు. వీని నుచ్చరించునపుడు స్థానకరణములకుఁ గల స్పర్శము కాదులలోవలె గాక యల్పముగా నున్నది. ఇవి ఈషద్వివృతములనికూడ చెప్పఁబడినది.

3. వివృతము. వివృతమూష్మణాం స్వరాణాంచ. శ ష స హ ల కును అచ్చులకును వివృతమని యర్థము. వివృతము, అనఁగా తెఱచుకొనియుండుట. "అచ్చుల యుచ్చారణమునందు జిహ్వాదిభాగములు తాల్వాదిస్థానముల నించుకేనియు స్పృశింపక సన్నిహితములై మాత్ర ముండుటచేత నప్పుడు వక్త్రము వివృతమై (తెఱవబడి)యుండును గాన నట్టి స్వరోచ్చారణప్రయత్నమునకు వివృతసంజ్ఞ కలిగినది"[13]. ఇక్కడ వివృతత్వము స్థానకరణముల సంయోగమున కని యర్థము. అనఁగా 'ఇ' అను స్వరము తాలవ్యమగుట తాలుజిహ్వామధ్యభాగముల కూడికవలనఁ గలుగుచున్నదనుట స్పష్టము. ఈ రెండును గూడునప్పుడు తాలవ్యమగు చవర్గోచ్చారణమునందువలె వాయువు పూర్తిగ బంధింపఁబడునట్లు మూసికొనియుండదు. కావుననే పాశ్చాత్యులు అచ్చునకు లక్షణము చెప్పునపుడు నాదాత్మకమయినదియునిరోధములేక వెడలునట్టిదియు ననిచెప్పిరి. ఈస్థానకరణముల నడుమనుండి వాయువు ప్రసరించుచునే యుండును. 'శ ష స హ'ల ప్రయత్నమును వివృతమే. అయినను ఇందు వాయువునకు ఆయాస్థానకరణములతో ఒరపిడి (Friction) గలదు. వాయువు వెడలుచున్నట్లు తెలియుగలదు. కావుననే వీనికి ఊష్మములనిపేరు. (ఊష్మము=వాయువు) ఏకస్థానజములును భిన్నప్రయత్నభవములును నయిన 'ఇ చ శ య'లను ఉచ్చరించునపుడు గలుగు ప్రయత్నమును వరుసగా పరీక్షచేసికొనినచో నీప్రయత్నభేదము బోధపడును.

---

13. సీ. పం. పుట 153. లఘుశబ్దేందుశేఖరము. సంజ్ఞాప్రకరణము. పుట 87. కాశికాముద్రణము. స్పృష్టాదీనామ్ ఆభ్యంతరత్వంతు ఓష్ఠప్రభృతికాకలక పర్యంతరూప ఆస్యాంతర్గత తత్తత్ స్థానేషు జిహ్వాదీనాం స్పర్శ ఈషత్స్పర్శ దూరాసన్నస్థాన సమీపావస్థాన రూప ఆభ్యంతరకార్య కారిత్వాత్ వర్ణోత్పత్త్యవ్యవహిత ప్రాగ్భావిత్వాచ్చ బోధ్యమ్.

4. సంవృతము—ఇది వివృతముకంటె భిన్నమయినదనుట స్పష్టము. పయి నుదాహరింపఁబడిన ప్రమాణము ననుసరించి స్థానకరణములకు దూరావస్థితి వివృతమనియు, సమీపావస్థితి సంవృతమనియు నిర్ణీతమయినది. స్వరస్వభావము ననుసరించి వానికి వివృతమే ప్రయత్నము. ''అవర్ణస్య ప్రయోగే సంవృతమ్ ప్రక్రియాదశాయాంతు వివృతమేవ'' అను కౌముదీవచనము ననుసరించి హ్రస్వమయిన అకారము నుచ్చరించునప్పుడు స్థానకరణములకు సమీపావస్థితి. వివృతమైన ఆకారముకూడ అంగీకరింపఁబడినది. పయిని జెప్పఁబడినట్లు శాస్త్రప్రక్రియామాత్రమునకుగాక వివృతమయిన అకారమునుగూడ పలుకవచ్చునని మనము అనుభవమువలనఁ గనుగొనగును.

'య ర ల వ'లు ఈషత్స్పృష్టములు ఈషద్వివృతములు నగుటవలన Semivowels అనఁబడినవి. అచ్చులు వివృతప్రయతనము గలవి. ఏ ఓలు వివృతతరములనియు ఐ ఔలు వివృతతమములనియు వ్యవహరింపఁబడినవి. ఊష్మముల యందు అంతస్థలకంటె అధికవివృతత్వమున్నను అధికతరస్పర్శముగూడ నుండుటవలన నవి వ్యంజనములే యయినవిగాని (Semivowels) అనఁబడలేదు.

5. బాహ్య ప్రయతనము

బాహ్యప్రయత్న విషయమున గొంత సందిగ్ధత కలదు. అయినను వీలయినంతవఱకు వీసిని పాశ్చాత్యపద్ధతితో సమన్వయించి వివరించుచున్నాను.

1, 2, వివార సంవారములు. ఈరెండు పదములును ఆభ్యంతర ప్రయత్నములచుందలి వివృత సంవృత శబ్దములవలెనే 'వివృ', 'సంవృ' అను ధాతుయుపములనుండి యేర్పడినవే. ప్రత్యయములు మాత్రమే భిన్నములు. అర్థమును ఒక్కటే. వివృత సంవృతత్వములు స్థానకరణ సంయోగస్వభావమును నిరూపించుచున్న దనవచ్చునని వ్రాసితిని. ఇందలి వివార సంవారములు కంఠమునందు అనఁగా కృకాగ్రమునందలి నాడీ తంత్రులలోని ద్వారమున కని యర్థము. ఆ తంత్రులకు (Vocal Chords) సడలుట యేర్పడినప్పుడు (వివారము) అవి చలింపవు. వాయువు అప్పుడు వచ్చును. నాదము (Vioce) కలుగదు. శ్వాసము మాత్రమే వచ్చును. సంవారము అనఁగా మూసివేయుట లేక బిగించుట. ఇది జరిగినప్పుడు నాదము (Voice) కలుగును.

3, 4, శ్వాసనాదములు – ఈరెండును బయి నాడీతంత్రులను వివృత సంవృత

ములుగా జేయునప్పుడు కలుగు కార్యములు.[14] అట్లయినచో వీనిని ప్రయత్నములను గానేల చెప్పవలయును. కేవలము ధ్వన్యిధర్మములుగా నేల చెప్పరాదని సంశయము కలుగక తప్పదు. కాని పై భేదమును జెప్పుటవలన క్రిందియవస్థ యూహింపఁదగినది. వివార సంవారములు కంఠబిలముయొక్క వివరణ సంవరణమాత్రములు. తరువాత నందుండి వాయువును బంపు ప్రయత్నమునకు శ్వాసనాదములని పేరు. శ్వాసము అనఁగా బయటికి గాలి నడ్డములేక విడిచిపెట్టు పద్ధతి. నాదము అనగా అట్లుగాక అడ్డు కల్పించి ఊపిరిని విడుచుట. కంఠబిలముయొక్క ఈరెండు భిన్నావస్థలలోను భిన్నప్రయత్నము గావలయునని పూర్వుల యభిప్రాయమని తోచుచున్నది.

5, 6. అఘోషము. ఘోషము — ఇవియును బయి రెండు జంటలకును సంబంధించినవియే. నాడీతంత్రులలో గలుగు సంచలనమునకును తదభావమునకును ఈ సంజ్ఞలు ఉంచబడినవయి యుండవచ్చును. వివార శ్వాసాఘోషములొక్కచోటను, సంవార నాదఘోషము లొక్కయెడను గలుగును. కావునసే సిద్ధాంతకౌముదియందు 'ఖ ఫ ఛ ఠ థ చ ట త క ప' లను 'శ ష స' లను, శ్వాసప్రయత్నము గలవియును ఘోషము లేనివియు, కంఠబిలమును వివరించునవియు నని చెప్పియున్నాడు. ఆంగ్లమున్యాద ననుసరించి యివియెల్లను (Unvoiced) అనగా నాదాత్మకత లేనివి. పయి మూడువిధములయిన భేదములను పాశ్చాత్యులు అంగీకరింపలేదు. అట్లే 'సంవార నాదఘోషములు' మూడును ఒక 'Voice' అను పదముచేతనే గతార్థము లగుచున్నవి. పయిని చెప్పఁబడిన 'ఖ ఫ' మొదలయిన వానికంటె నితరములయినవి ఘోషములు, సంవృతములు, నాదవంతములు అని కౌముదీకారుని వచనము.[15]

7, 8. అల్పప్రాణము, మహా ప్రాణము. ప్రాణమనగా వాయువు. అల్పముగు ఊపిరి విడుచుట, అధికముగా నూపిరి విడుచుటయని భావము. 'క ఖ' లనుఉచ్చరించి చూచుకొనినచో నీ భేదము తెలియగలదు. ఒత్తులేని అక్షరముల నుచ్చరించునపుడు గలుగు ప్రయత్నము 'అల్పప్రాణము'. ఒత్తుగల వానిని బలుకునపుడు మహా

---

14. వాయుః ప్రాణః కోష్ఠ్యమను ప్రదానం కంఠస్య ఖే వివృతే సంవృతేవా। ఆపద్యతే శ్వాసతాం నాదతాంవా వక్త్రీహాయామ్॥ బు. ప్రా. ప. 13. సూ। వ్యాఖ్య. 'కంఠస్య గ్రీవాయాఃఖే గలస్య బిలే ఛిద్రే। వివృతే విపులే విశాలే మహతి। సంవృతే సంకుచితే సంశ్లిష్టే అల్పేవా సతి। ఆపద్యతే శ్వాసతాం శ్వాసత్వం నాదతాం నాదత్వం వా। వక్త్రీహాయాం। ఈహాచేష్టా। వక్తురీహా వక్త్రీహా। తస్యాం వక్త్రీహాయాం స వాయుః కంఠబిలే వివృతే శ్వాసత్వ మా పద్యతే. సంవృతే నాదత్వమ్॥ 15. ఖయాంయమః ఖయః గకగ ఘౌ విసర్గః శరఏవచ ఏతేశ్వాసానుప్రదానాః। అఘోషాశ్చవివృత్యతే కంఠమ్॥ అన్యేతుఘోషాఃస్యుః సంవృతానాద భాగినః॥

ప్రాణము.[16] వర్గములలోని 1, 3, 5, అక్షరములును (క, గ, జ) యరలవలును అల్పప్రాణములు. మిగిలిన యక్షరములు మహాప్రాణములు.

9. 10. 11, ఉదాత్తానుదాత్త స్వరితములు.

ఈ మూడిటి స్వభావమును గుఱించియు ఊనిక స్వరము అను ప్రకరణమున గొంచెము స్పృశించితిని. ఇవి సంగీతము నందలి స్వరములయిన 'షడ్జ ఋషభ గాంధారమధ్యమ పంచమ ధైవత నిషాదములను సంబంధించినవని యొక మతము. ఇందు మొదటి రెండును అనుదాత్తజములనియు, తరువాతివి రెండును ఉదాత్తజములనియు, ఆ తరువాతివి మూడును స్వరితజములనియుఁ జెప్పఁబడినవి. ఇది కొన్ని శిక్షలయండలి మతము.

పాతంజల మతమున నివి ఊనికకుఁగూడ సంబంధించినవని తోచును. 'ఉచ్చైరుదాత్తః, నీచైరనుదాత్త, సమాహారస్వరితః' అని పాణినియు లక్షణము. స్వరోచ్చారణ స్థానములయిన ఆయూతాల్వాది స్థానములయందు మిక్కిలి ఊర్ధ్వ భాగమున ఉచ్చరించినచో ఉదాత్తము. అధరభాగమున ఉచ్చరించినచో అనుదాత్తము.[17] అనుదాత్తోచ్చారణమున దక్షిణహస్తమును హృదయము దగ్గఱను ఉదాత్తసందర్భమున తలదగ్గఱను, స్వరితమును బలుకునపుడు చెవికడను నిలుప వలయునని యొకమతము[18]. ఇట్లు నిరూపింపఁబడిన, యుదాత్తాది భేదము తెనుఁగు నందలి స్వరములకు నిరూపింపఁబడలేదు.

పయి విచారణ ననుసరించి నేటి తెనుఁగున వాడబడు నచ్చుల స్వభావము నూహించుట సులభము,

1. అకారము. కంఠ్యమని పయిశారికలలోఁ జెప్పఁబడినది. కంఠ్యమనగా కంఠమునఁ గలిగినదని భావము. అన్నియక్షరములును కంఠమందే గలిగినవయ్యును క వర్గమునకు జిహ్వామూలము యొక్కయు మృదుతాలువు యొక్కయు సంబంధము గలదనియు నట్టి మృదుతాలుప్రదేశమునే కంఠముగా వ్యవహరించియుండవచ్చు ననియుఁ దోచుచున్నదని ముందే వ్రాసితిని. ఇట్లే జిహ్వామూలమునకుఁ బయి మృదుతాలు భాగము సమీపించినపుడును ఓష్ఠములు చాల దగ్గఱగా నుండు

16. వర్గాణాం ప్రథమ తృతీయ పంచమాః ప్రథమ తృతీయయుక్తా యరలవాశ్చ అల్పప్రాణాః। అన్యే మహాప్రాణా ఇత్యర్థః॥

17. ఏకస్మిన్ తాల్వాదికేస్థానే ఊర్ధ్వాధర భాగయుక్తే ఊర్ధ్వభాగేన ఉచ్చార్యమాణ ఉదాత్తః, అధరభాగనిష్ఠోన్ అనుదాత్తః (P. O. I. G. పుట. 162-163.)

18. ఏవం హస్త స్వరవిన్యాసమ్ ఉదాత్తదీనామ్ ఉదాత్తాది స్వరాణామ్ ఉత్పత్తికారణాన్యాహ॥ హృద్యనుదాత్తః హృదయ సమీపే దక్షిణహస్తేన అనుదాత్తప్రదర్శనమ్ భవతీతి భావః॥

నప్రదును 'అ' కార మేర్పడుచున్నది. "ఈ అ వర్ణమునకు హనువులు స్థాన మనియు ఓష్ఠములు కరణ మనియును ద్వైత్తీరీయ ప్రాతిశాఖ్యమునఁ జెప్పఁ బడినది .....అనగా హనువులును ఓష్ఠములును గేవల మెడ పడకయును గలిసికొనకయు నుండునని తాత్పర్యము,"[19] హకారము కంఠ్యము మాత్రమే గాక కొందఱు ఊరస్యమనిగూడ వ్యవహరించిరి. దీనిని ఆంగ్లేయులు (Breathed Sound) అనఁగా కేవల నిశ్వాస్తమని వివరించిరి.

ఇకారము – ఇది తాలవ్యము, జిహ్వామధ్యమునకును గఠినతాలువునకును సామీప్యము గలుగుటవలన నీధ్వని యుప్పతిల్లును. తాలువు స్థానము. జిహ్వా మధ్యము కరణము.

ఉకారము – ఇది ఓష్ఠ్యము. అనగా రెండుపెదవులను గుండ్రముగా ముందు నకు చాచుటచే నియ్యది యేర్పడును, మీదిపెదవి స్థానము. కదలగల క్రింది పెదవి కరణము.

ఋ వర్ణము – ఇది మూర్ధన్యమని పైని సిద్ధాంతకౌముదీ వచనము గలదు. ఋట వర్ణములు ఈవర్ణముతో నేకస్థానీయములని చెప్పఁబడినను ఋట వర్ణముల నుచ్చరించునప్పుడు నాలుక మడతపడినంత స్పష్టముగా దీనియుచ్చారణమునఁ గనుపట్టదు. ఈ ఋకారోచ్చారణమును నేడు పలువురు పలువిధములుగా జేయు దురు. తెనుఁగుదేశమున దీనిని 'ఱు' అనుదానితో సమానముగానే పలుకు చున్నారు. కొందఱు 'రి'వర్ణముగలె నుచ్చరింతురు. ప్రాచీనకాలమునందలి తెనుఁగు శాసనములలో 'క్రిడాయ' 'క్రిగాంక' అను నట్లు రివర్ణముగానే వ్రాయఁబడు చుండిన ట్లుదాహరించితిని. 'ఱు రి' వర్ణములకు న డి మి గా కొంద ఱుచ్చరించు చున్నారు. కొందఱు జిహ్వాగ్రమును బర్వ్వమునకు సమీపమున నుంచి యుచ్చ రింతురు.[20] నాలుకను మడతవేసి మూర్ధస్థానమునకుఁ దెచ్చి యుచ్చరించినను ఋ వర్ణము వినఁబడుచుండును. నేటివలెనే ప్రాచీనకాలమునను దీనియుచ్చారణము దేశ కాలభేదమును బట్టి మాఱుచుండెనేమో యని తోచుచున్నది. బర్వ్వము లేక మూర్ధము స్థానమనియు ఈషత్ప్రతివేష్టిత జిహ్వాగ్రము కరణమనియుఁ జెప్పవచ్చును అ ట్లుచ్చరించి చూచుకొనునది.

ఌ వర్ణము — ఇది జిహ్వాగ్రము వర్త్యమును సమీపించుటవలనఁ గలుగు చున్నది.

19, సీ. పం. పుట. 157

(The Nature of accent. Phonetic observations of Indian Grammarians S. Varma Page 162-163)

20 సీ పం. పుట 185-186

ఏ, ఐ, లు కంఠతాలవ్యములని కౌముదీవచనము వలనఁ దెలియనగును. "ఏ వర్ణమునకు హనువులును దాలువులును స్థానములు – ఓష్ఠమును జిహ్వామధ్యమును గరణములు. అకారమునకు వలెనే దీనికిని బహిరంతరమున హనువులకు బదులుగాఁ గంఠమును స్థానముగా గ్రహింపవలయును." ఐ, అనునది 'అ, ఇ, ల సన్నిహితోచ్చారణమున గలిగినట్లు స్పష్టముగా నూహింపనగును. ఈరెంటను సంధ్యక్షరములే.

ఓ, ఔ లు — ఇవియును సంధ్యక్షరములే. ఓకారమునకు "హనువులును ఉత్తరోష్ఠములును స్థానములు. అధరోష్ఠము కరణము. పహిరంతరమున స్థానములలో హనువులకు బదులుగా గంఠమును గ్రహింపవలెను." ఔకారము అ–ఉ లయుచ్చారణమునఁ గలిగినది, ఇదియును సంధ్యక్షరమే. పయినాలుగును సంధ్యక్షరములనునది, సంస్కృతమతము. ఏ ఓ లు ద్రావిడమున సంధ్యక్షరములు గావనియు అసంకీర్ణములనియు ముందు వివరించితిని.

ఊనిక స్వరము - వానివలన నచ్చులలోని మార్పులు

1. ఊనికయొక్కయు స్వరముయొక్కయు స్వభావము

మనుష్యుఁడు ఉచ్చరించునట్టి శబ్దరూపమయిన భాషకును ఒక యంత్రమునుండి బయలువెడలునట్టి శబ్దమునకును భేదము కలదు. యంత్రమునుండి బయలు వెడలునట్టి ధ్వని యొక్కవ తక్కువలు లేక ఒక్కరీతిని వినఁబడవచ్చును. మనుష్యులు మాటాడునట్టి భాషలో ధ్వని యొక్కరీతిగానే యుండదు. అనఁగా కీచు, బొంగు, గట్టిగ, మెల్లగ అనునట్టి వివిధములయిన భేదములను మనము నిత్య వ్యవహారములో వినుచునేయున్నాము. సంగీతమునందలి సరిగమ పధనిస యను స్వరముల నుచ్చరించునప్పుడు గలుగు నధిరోహణావరోహణములను మనము వినుచునే యున్నాము. ఇట్టి భేదము లన్నియును మానవజాతి స్వభావములోనే నెలకొనియున్నవి. పయిరీతిని భాషలో స్వాభావికమైన ఊనిక యొక్కగాని, స్వరము యొక్కగాని భేదమువలన నర్థభేదము కలుగుచుండును. మనము మాటాడునప్పుడు "నీవు ఎప్పుడు వచ్చావు" అను ప్రశ్నను క్రమముగా నొకొక్క శబ్దమునై ఊనికతో ప్రశ్నించినపుడు ఒకొక్క యర్థము స్ఫురించుననుట యను భవ విరుద్ధముగాదు. నీవు అనుశబ్దమును ఒత్తినపుడు సందర్భమునుబట్టి ఇతరులు కూడ వచ్చియుండినజ్ఞానముగాని "నీవు" యొక్కరాఁకాని తనముగాని మరియేదోగాని స్ఫురించును. ఎప్పుడు పైనూనికగల యప్పుడు ఇంతసేపటినుండియు చూచుచునే

యున్నాను కనుగొనలేదే! అని గాని రెండు మూడురోజులు పోయినగాని రాగూడదే యింతవేగమేల వచ్చితివి, అనిగాని యితరముగా నవిగాని సందర్భమును బట్టి యర్థాంతరములు స్ఫురించుచుండును. ఇట్లు ''వచ్చావు'' అనుదాని పయి ఊనిక గలిగినప్పుడు ఇతరములయిన యర్థములు పయిరీతినే స్ఫురించుచునే యుండును. ఆఁ, ఊఁ, మొదలయిన అవ్యయములను ఉచ్చరించునప్పుడును స్వర వైశేష్యమును బట్టియు ఊనికనుబట్టియు అర్థభేదములు స్ఫురించుచునేయుండును. ఇట్టి భేదము వాక్యమునందలి భిన్నములయిన పదములపయిని ఉండవచ్చును. అనఁగా కేవలము వాక్యమునకు సంబంధించినదిగే కావచ్చును. లేక పదమాత్రము నందు 'ఉండవచ్చును.' అనఁగా పదమునందలి భిన్నాక్షరములకు సంబంధించినదిగా ఉండవచ్చును. ఇట్టి ఊనికవలన పదమాత్రమునందు అర్థభేదము కలుగవచ్చును, కలుగక పోవచ్చును.[1]

పయిఊనిక, స్వరము అనువానిని గూర్చిన భేదము మనము మాటాడు మాటలలో (అత్యంత పరిచితమగుటవలన) మనకు స్పష్టముగ గనుపట్టదు. మన భాషను ఇతరులు మాటాడునప్పుడు మనకు స్పష్టముగా పయి యూనికభేదము గోచరించుచుండును.

తెనుఁగును కొండజనులు మాటలాడునప్పుడు సంగీతమువలెనే వినఁబడును. వేదమును వైదికులు పఠించునప్పుడు ఉదాత్తానుదాత్తాది భేదమువలనఁ గూడ నిట్టి భేదము తెలియుచునే యుండును. సంస్కృతమునందలి యుదాత్తానుదాత్తాది భేదములు సంగీతములోని స్వరభేదమునకు సజాతీయములనుటకుఁ శిక్షాదికము నుండియు, సంగీత గ్రంథములనుండియు ననేక ప్రమాణముల నొసంగవచ్చును. సంగీతమున ''షడ్జము, ఋషభము, గాంధారము, మధ్యమము, పంచమము, ధైవ

1. "Its origin has to be sought in the natural desire of man to gratify the ear by modulated sound and probably no language exists in which it does not play a more or less important part. Only a machine could produce a continuous series of sounds in undistinguished monotonous repetitions like 'tum tum tum of a drum' a rational being using words for a rational purpose to manifest his thoughts and feelings, necessarily accents both words and sentences in some way or other. That the accentuation of one language is more distinct, various and effective than that of others is beyond question, but there are none so far as we know in which its power is not felt." Blackies.

తము, నిషాదము'' అను నేడు స్వరములు గలవు.[2] పయి యేడుస్వరములలోను, గాంధార మధ్యమములు, ఉదాత్తజాతములనియు, షడ్జఋషభములు అనుదాత్తజములనియు, పంచమము ధైవత నిషాదములు స్వరితజములనియు పారిశిక్షావచనము గలదు. [3] ఇట్లు వేదోచ్చారణమున మనకు వినఁబడుచున్న స్వరభేదము సంగీత స్వరముల ననుసరించినదే యనుట స్పష్టము. కొండలలోని యనాగరకులు మాటాడు భాష సాధారణముగ ప్రాథమికావస్థయందుండును. అట్టి భాషలన్నియును సంగీతమువలెనే స్ఫుటమయిన స్వరభేదముతోనే యుండుననుట యనుభవసిద్ధము. కాబట్టి యీ కొండజనులు తెనుగు మాటాడునప్పుడు తమకు సహజమయిన స్వరభేదముతోఁ గూడునట్లు మాటాడుదురు. ఇట్టి స్వరవైశిష్ట్యమునే ఆంగ్లమున (Pitch accent) అనిగాని (Tonic accent,) అనిగాని వ్యవహరింతురు.

(Stress accent) అని ఆంగ్లమున వ్యవహరింపఁబడు నింకొక విధమైన యుచ్చారణభేదము కలదు. ఈ విధమయిన యుచ్చారణభేదములో ఒక యక్షరము ఇరుగు పొరుగుల దానికంటె సధికముగాఁగాని అల్పముగాగాని స్ఫురించునట్టి ఒత్తిడితో వినఁబడుచుండును. ముఖమునుండి వెడలు నిశ్వాసముయొక్క వేగమునను ఆధిక్యమువలనను ఈయొత్తిడి యేర్పడును. ఈవిధమయిన ఊనికలేక ఒత్తిడి ఆంగ్లభాషలో చాల గలదు. మనదేశములోని మిషనరీలు తెనుఁగు మాటాడునప్పుడు స్పష్టముగానిది గోచరించును. ''బండి'' జబ్బాబు ''మనమందఱమును దేవుని బిడ్డలము'' ఇట్టిమాటలను ఉచ్చరించునపుడు క్రీ గీటుగల యక్షరములు ఒత్తి యుచ్చరింపఁబడుట తెలియనగును.

ఇట్లు రెండువిధములయిన యుచ్చారణ భేదమును స్వరము, ఊనిక అను పేళ్ళతో మన మిందు వ్యవహరించుచున్నాము. అన్నిభాషలయందును కొంచెమో గొప్పయో పయిరెండుభేదములునుగూడ నుండును. కొన్నిటియందు 'ఊనికకు'ను కొన్నిటియందు 'స్వరము'నకును బ్రాధాన్యము కనుపట్టుచుండును. ప్రాచీనములయిన గ్రీకు సంస్కృతభాషలయందు స్వరమునకే ప్రాధాన్యము. నేటి ఆంగ్లము మొదలయిన భాషలయందు ఊనికకే ప్రాధాన్యము. కావుననే ప్రాచీన వైయాకరుణులు వైదికభాషలయందలి స్వరమునుగూర్చి యనేకవిధముల పరిశోధన సల్పిరి. స్వరవిహీనమయిన మంత్రము మిథ్యాప్రయుక్తమై వక్తయొక్క యర్థముఁ

2. నారదశిక్ష:—షడ్జంవదతి మయూరో గావో రమ్భన్తి చర్షభమ్।అజావికే తు గాంధారమ్, క్రౌంచోవదతి మధ్యమమ్।పుష్పసాధారణే కాలే కోకిలా వక్తి పంచమమ్।అశ్వస్తు ధైవతం వక్తి నిషాదం వక్తి కుంజరః॥ P. O. I. G. 155-169. 3. గాంధారకో మధ్యమ ఉచ్చజాతః। షడ్జర్షభౌద్వౌనిహతోద్భవౌస్థః। సపంచమో ధైవతకోనిషాదః। త్రయః స్వరాశ్చస్వరితాత్ తుజాతాః.

జెప్పదని శాస్త్రము[4]. ఇట్లు చెప్పటవలన ప్రాచీనులు ఊనికయొక్క అంశమును గుర్తింపలేదనిగాని యది వారి స్వరములయందు లేదనిగాని భావింపరాదు. దానిని గూడ ప్రాచీనులు గుర్తించిరి[5].

2. వీనివలని మార్పులు

ఇట్లు ఊనిక, స్వరము భాషలలోనుండుటవలనఁగలుగు కార్యము లేవియని యడుగవచ్చును. (నేటి ఆంగ్లాదిభాషలలో చాలవఱకును ప్రాచీన స్వరభేదము నశించి తత్స్థానమున ఊనికయే నిలిచినది. ప్రాచీనమయిన ఇండో జెర్మానికు భాషలలోను సంస్కృతమునను ఉదాత్తస్వరము గలిగిన యక్షరములపయి నేటి యాంగ్లమున ఊనికయేగలదు.) స్వరము బాగుగా గల యక్షరముల (Syllables) యందు నాదాత్మకములయిన ధ్వనులే సాధారణముగ నిలుచుచుండును[6]. నాదాత్మకమయిన ధ్వనులను ముందు వివరించితిని.

ఊనిక యధికముగాఁ గల యక్షరములు మాఱుపాటులేక యుచ్చారణమున నిలుచును. అట్టియూనిక లేనియక్షరములు కాలక్రమమున నశించిపోవును. 'శబ్దము' అల్పతరములయిన యక్షరములతో నేర్పడును. ఇట్టిమార్పు అన్ని భాషలయందును గనుపట్టుచుండును. అందును ఊనికకే ప్రాధాన్యముగల భాషలలో నిట్టిమార్పు శరవేగమునఁ గలుగుచుండును. పదములు రూపాంతరితము లగుచుండును. ఇది ఆంగ్లభాషాభిజ్ఞులకుఁ దెల్లమయిన విషయమే. అయినను మనభాషలో నిట్టి యూనిక చాల ప్రచురముగాదు గావునను, ఆంగ్లమునం దున్నట్లు స్ఫుటము గాకుటను స్పష్టతకై యీ క్రిందియుదాహరణముల నొసంగుచున్నాను.

మన యూళ్ళపేళ్లను బరిశీలించునది. తెల్లదొర లుచ్చరించునప్పుడు చాల మార్పులు గలుగుచు, పదములు రూపాంతరితములయి, వారివలన గలిగిన రూపాంతరములే మనకు మఱులఁబ్రమాణములయి మనభాషలో వాడఁబడుచున్నవి. 'అనంతపురము' అను పదమును గ్రహించునది. ఇది అంగ్లమున (Anantapur) అని హలంతముగా వ్రాయఁబడుచున్నది. తెనుగునందలి తవర్ణము వర్ణరచనా క్రమమున టవర్ణముగా మాఱిపోయినది. నవర్ణముపయిని పవర్ణముపయిని మాత్రమే ఊనికగలిగి తక్కిన యక్షరములపయిని ఊనికలేనట్లు ఈ శబ్దముచ్చరింపఁబడుచున్నది. ఇట్లు ఊనికలేని 'అకారమును తుదిరేఫమును క్రమమున భ్రష్టములయి 'నెంటపు' అనురూపముతో మనకు వినఁబడుచుండును. అట్లే ఆదోని (Adoni)

---

4 మంత్రోహీనః స్వరతో వర్ణతో వా మిథ్యాప్రయుక్తో న తమర్థమాహ స వాగ్వజ్రో యజమానం హినస్తియథేంద్రశత్రుఃస్వరతోపరాధాత్ శిక్షా, 5 P. O. I. G. page 165, 6 Giles Short manual of Comparative Philology. page 98.

అనునది 'దాని' యనియును, గుంటూరు (Gnntur) 'గంటో' అనియు వినఁబడును. ఇవి మనకు పరిచితములయిన పేర్లుగావున నెప్పటి కప్పుడు దిద్దుకొనుచున్నాము. మఱికొన్ని గ్రామనామములు విచిత్రముగా మాఱిపోయినవి. తిరువనంతపురము ''త్రివెండ్రము'' గాను రాజమహేంద్రవరము 'రాజమండ్రి'గాను, విశాఖపట్టణము 'వైజాగు' గాను చామర్లకోట 'సామల్కోట్' గాను మాఱిపోయినవి. ఇట్టి మార్పులకుఁ గారణము ఊనికయే. పయిమార్పులు మనకు సుపరిచితములయి శ్రుతము లగుచుండుటవలన చక్కగా బోధపడునని మొదట పేర్కొనఁబడినవి. ప్రాచీనభాషలోని పదములమార్పులు పండితులకే గాని తెలియవు. పయిగా నాభాషలు పరిచితములు గాకుండుట మఱికొంత ప్రతిబంధకము. అయినను ఈ ఊనిక వలన జరుగుచుండిన భాషాపరిణామము సమస్తభాషలయందును సర్వకాలములలోను నుండినదని భాషాశాస్త్రజ్ఞులు నిర్ణయించినవిషయము. ఇట్లు నిరంతరము ఎల్ల భాషలయందును ప్రవర్తించుచు మార్పును గలిగించుచున్న యీ ఊనిక ద్రావిడ భాషయగు తెనుఁగున ఉన్నదా, ఉన్నచో నయ్యది యెట్లున్నది అనువిషయము సమాధేయము. వ్యావహారికముగానున్న నేటి తెనుఁగుభాషలో ననేకములగుమార్పులు గలుగుచునే యున్నవి. 'తిని వేసు తాడు' అను రూపమును గ్రహించునది. ఇందు న్యాయ్యముగా మూఁడుభాగములు (పదములు) గలవని యంగీకరింపక తప్పదు. 'వేయు'ధాతువు అనుప్రయుక్తముగా నున్నది. స్వతంత్రముగా నున్నప్పుడు పదాదినున్న 'వ'కారము ఊనికగలిగి భ్రష్టముకాక-వేయు, వేసి అనియే యిప్పుడును ఉచ్చరింపఁబడుచున్నది. అసమస్తపదములు తెనుఁగున సాధారణముగా ఒకయచ్చు-రెండచ్చులు-మూడచ్చులుమాత్రమే కలిగియుండును. అంతకంటె నధికాక్షరములు గల పదములన్నియు కొన్ని ప్రాథమికపదముల యొక్క కూడికయే. ఇట్లు గొలుసు కొక్కెములవలె నొకదాని కొక్కటిగా చేర్చి కూర్చిన యిట్టిపదములన్నిటిలో నాద్యక్షరమున నుండిన యూనిక తొలగిపోయి యట్టి యక్షరములు ఉచ్చారణ త్వరలో భ్రష్టములయి ఎంత పెద్దపదమయినను మూడుఅక్షరములు గల రూపముతో సిద్ధమగుచున్నది. ఆఅక్షరములపదమగు 'తినివేసుతాడు' (అను రూపము) =తినేస్తాడు=తినే స్తడు=తినే త్తడు, =తినె త్తడు=తింతడు, అని మాఱిపోయినది. ఈ యుచ్చారణము విశాఖమండలములో వినఁబడుచుండును. వెడలుతాడు= వెళ్లుతాడు=ఎళుతాడు=ఎల్తాడు=ఎ ల్తడు. ప్రభువుహారు = పెబువ్వారు=పెబువోరు; తినవలయును=తినవ లెను=తినా లెను=తినా లె=తినాలి, ఇట్టి యుదాహరణములు నేటి భాషలో నుండి వందలకొలది యీయవచ్చును.

అయినను వైదిక సంస్కృతమువంటి స్వరవైశిష్ట్యమును, ఆంగ్లమువంటి యూనికయు నంత స్ఫుటముగ తెనుగునగాని యితర ద్రావిడ భాషలయందుగాని

లేవు. (అయినను కొన్ని కొన్ని మండలములలో నిప్పుడి గాఢముగా వ్యవహార ములలో వినఁబడుచుండును.) సాధారణముగా నాగరికులు మాటాడు తెనుగులో ఊనికకుఁ బ్రాధాన్యము లేదు. ద్రావిడభాషలు సంయోగాత్మకములయిన భాషలు. అనఁగా అల్పాచ్చ్‌ములయిన చిన్న చిన్న పదములు గొలుసు కొక్కెములవలె చేరి యచ్చుల మార్పులు లేకుండునట్లు పదము లేర్పడుచుండును. రెండక్షరములు గల మూలపదములే యధికము. వీనియందు మొలియక్షరముపయినే యూనిక యుండును[7]. అట్టిపదములు రెండు కలసినప్పుడు రెండవపదము మొలినున్న యూనిక మాఱక తప్పదు. అట్లు మాఱుటలో శబ్దమంతయు నొక్కముద్దగానేర్పడి రూపాం తరముత్పన్నమగుచుండును. (ఆ + వలను=ఆవల=ఆల (?) సగము=పాలు=సాఁబాలు "ఆచ్చిక సమానసంబులందు వర్ణలోపవర్ణాగమాదేశ వికారంబులు నిత్యవైకల్పి కములుగాఁ బెక్కులు గానఁబడియెడి" అను వాక్యము దీనివలననే కలిగెను. పయి యభిప్రాయము సూచించుచు డాక్టరు కాల్డ్వెలుగారును వ్రాసిరి.

చాలపదములతో సమాసము లేర్పడునప్పుడు ప్రత్యేకపదముల పయినున్న యూనిక పోయి రెండు మూడు స్థలములయందు మాత్రమే నిలువవలసి వచ్చు నని చెప్పియున్నాను. అశ్లేకమయిన సమస్తపదమునందలి ఊనికలలో మొదటి పదము మీదిది సాధారణముగాఁ బ్రథానమును రెండవదానిమీదిది యప్రథా నముగాను ఉండును. ఇట్టి యప్రథానమయినది క్రమముగా భ్రష్టమగును. అర్థ భేదమును రూపింపవలసినప్పుడు మాత్రము అట్టియూనిక భ్రష్టముకాకనిలిచిపోవును. 'వచ్చినవాఁడు' అను క్రియాజన్య విశేషణరూపము వాక్యములలో వాడఁబడు చుండెను. అది క్రియగా మాఱి వికారముమీది యూనికను బోఁగొట్టుకొని 'వచ్చినాఁడు' అని ప్రామాణికభాషలో మాఱినది. విశేషణ మాత్రము గానే యున్నప్పుడు "వచ్చినవాఁడు" అనురూపమే వాడఁబడుచున్నది. ఇట్టిభేదము వర్తమానార్థకరూపములగు 'చేయుచున్నాడు' 'చేయుచున్నవాఁడు' అనువా నిలోగూడ గలదు. అరవమునను కన్నడముననుగూడ ఈ ఊనికవలననే, 'వరు కిరేన్' అను పదము, 'వరే' యనియును, 'బరుత్తేనె' అను రూపము 'బర్తే' యని యును మాఱినవి.

తెనుఁగునందలి కొన్నిపదములు ఇతర ద్రావిడభాషలలోని యా యా పదము లతోనభిన్నములయి యుండియును రూపాంతరితము లయినట్లు కనుపట్టుచున్నవి. అరవమునఁ 'అవన్'-అనుశబ్దము తెనుఁగున 'వా' అను రూపమును పొందినది. 'అదు' అనుశబ్దము 'దా' అని యయినది. ఈ క్రింది పట్టికను జూచునది.

---

7 C. G. D. Page. 189. 8 ప్రౌఢవ్యాకరణము. సమాసము. 86.

	తెలుగు	అరవము	కన్నడము
1.	వా (ని)	అవన్	అవను
2.	వీ(ని)	ఇవన్	ఇవను
3.	దీ(ని) ఇది	ఇదు	ఇదు
4.	దే(ని)	ఎదు	ఎదు (యాదు)
5.	రోలు	ఉరల్	ఒరళు
6.	లోను	ఉళ్(న్)	ఒళ(ం)
7.	లే(త)	ఇళ(మై)	ఎళ
8.	లే(దు)	ఇల్(లై)	ఇల్ల
9.	గోరు	ఉగుర్	ఉగురు
10.	కాదు(అగు)	అకాదు	అగు
11.	రెక్క	ఇరకై	ఎరంక
12.	ప్రా	పఱ	పళ
13.	వ్రా	వరై	బరె

పయినినిరూపించిన పట్టిక మార్గసూచిక మాత్రముగానే యున్నది. ఇట్టి పదము లింక ననేకములు గలవు వాని నన్నింటి నిట గ్రహించుట యుద్దిష్టమును గాదు, లాభకరమును గాదు. ఇట్లితరభాషలలో ముఖ్యముగా అరవమున అజాదిగా నున్న పదము తెలుగున మాఱురూపము పొందుట కేమి కారణమో యూహింపవలసి యున్నది. ప్రాచీనరూప మరవపదముతో సరూపమయినదనుటలో విప్రతిపత్తిలేదు. దక్షిణ మాఁడలికమయిన యరవ పదమునందలి పదాదినున్న యూనిక అళ్లే నిలిచి పోయినది. అరవము తెనుఁగుకంటె 12 శతాబ్దములకుఁ బూర్వమే గ్రంథస్థమయి వ్యాకృతమయినది. ఈ పండ్రెండు శతాబ్దములును కేవల దైనిక వ్యవహార మాత్రోపయోగియయిన యీ భాష నిరంతరము మాఱుచునే యుండినది. పదాది నుండిన ఊనిక రెండవయక్షరము పయికి మాఱి తెనుఁగున నితరభాషలకంటె వైషమ్య మేర్పడినది. ''అ కాదు'' అను రూపములో 'అ' అను అక్షరముపయి నూనికయుండిన కాలములో ఆ రూప మళ్లే యుండినది. 'కా' యను నక్షరము పయి కీ యూనిక మాఱిపోయినతోడనే మొదటి 'అ' వర్ణముపయి యూనికపోయి క్రమమున భ్రష్టమయినది. అది భ్రష్టమగుటవలన శబ్దములో నొకమాత్రాకాల ముచ్చారణమున తగ్గిపోయినది. దానిని బూరించుటకుఁ బ్రక్కయచ్చునకు దీర్ఘము వచ్చినది. 'ద' కారముపయి నుండిన 'ఇ-ఉ' అను నేదో యచ్చు అస్పష్టముగా నుండి ప్రక్కనుండిన అకారరూపముతో మొదట సామ్యమును బొంది దీర్ఘమును

గాంచిన దనుటయే సిద్ధాంతము. ఇట్లే 'వదు' అను ప్రాచీన ధాతువునుండి గలిగిన 'వరాదు' అను రూపము తొలియక్కరమునుండి యూనిక పోగా తెనుఁగున రాదు అనురూప మయినది. ఈ ధాతువు 'చు' వర్ణముతోఁ జేరి 'వర్చు=వచ్చు' అను రూపముతోడనే తెనుఁగున నిలిచినది. వరామై=రామి.

పైఁ జెప్పిన మార్పు మొదటి యక్షరము లఘువైన చోటులలోనే గను పించుచున్నది గాని గురువుగానున్న చోటులఁ గనుపట్టుటలేదు. గురువు ఆది యందు గల పదములు అరవము మొదలయిన భాషలలోనున్నట్లే తెనుగునను నిలిచిపోయినది.

	తెలుగు	తమిళము
1.	ఊయల	ఊఞ్చల్
2.	ఊరుగాయి	ఊరుగాయి
3.	ఊటాడు	ఊటాడు
4.	ఊడిగము	ఊழియమ్
5.	ఉంబలి	ఉమ్బలి
6.	ఏతము	ఏట్రమ్

పయిపదము లన్నిటిలోను మొదటి యక్షరము గురువే. గురూచ్చారణ మున నధికతరమైన యొత్తిడి శ్వాసమునందుండి తీరవలెను. కావున నచ్చటి యూనిక పోలేదు. కాబట్టి యది యట్లే నిలిచినది. ఇట్లనేకములయిన పదములను ఊనిక మార్పుచే మాఱినవని చెప్పవలసియుండఁగాఁ గొందఱు వీనిని కేవలము వర్ణ వ్యత్యయమని భ్రాంతిపడిరి. 'క్రొత్తపాలికాపు' అనుపదము నుచ్చరింప వలసినప్పుడు త్వరవలన నక్షరములు తడబడి, 'కొత్తకాలికాపు' అని యుచ్చ రించుటవంటిది వర్ణ వ్యత్యయము. ఇది కేవలము త్వరచే వచ్చునటువంటి తడబాటు. ఆయా పదమును మాత్రము సంబంధించియుండును. జోనడ=జోడన, నవ్వులాట= నవ్వుటాల; మొదలయిన మార్పులవంటిదే వర్ణ వ్యత్యయమనఁబడును. పయిమార్పులు అట్లుగాక ఇతర ద్రావిడభాషలతో సంబంధించి యనేకముగా నుండి యేకసూత్ర గ్రథనయోగ్యమయి యున్నవి.

పయి విధములయిన మార్పులను కాల్డ్వెల్లుగారు తమ గ్రంథములో విమర్శించి యొక యనుగమముఁ గల్పింప యత్నించిరి. ఇట్టి పదములయందు రెండవ యచ్చు లోపించుననియు మొదటిది దీర్ఘమగుననియు నిట్టి మార్పు

ద్రావ్యతకొఱకు(Euphonic Displacement) ఏర్పడినదనియు ద్రావిరి.[9] వాడు చెప్పిన సూత్రము సరిపడదు. 'ఇళమై' యను పదమున 'అ' వర్ణము లోపించి 'ఇ'కార మునకు దీర్ఘము మాత్రము గలిగినచో 'ళీమై' ళీమి యనియే రూపము రావ లెను గదా! ఇళ్లే పయిపదము లన్నిటియందును మొదటిపద మూనిక తప్పిపోగా లోపించి తరువాతి యచ్చున కాయాపదమునుబట్టి యనుకూలములయిన మార్పు లేర్పడినవి. 'అనంతపురము'లోని పదాది అకారముపోగా 'న' కారము 'నె' గా మాఱి 'నెంటపు' అయినది. ఇళ్లే అచ్చుపోయినందున మిగిలిన దానిని ఉచ్చారణలో సరిపుచ్చుకొనుటకు వలసినమార్పు లెన్నేని జరుగును.

పయిని నిరూపింపఁబడినవి కాల్డ్వెల్లుగారి తరువాత జరిగిన పరిశోధనల వలనఁ దేలినసిద్ధాంతములు.

పయివిచారణవలని ఫలితములు

1. (ద్రావిడ భాషలయందు) తెనుఁగునఁ బభాదినే యూనిక గలదు.

2. ఆ యూనిక కొన్ని కారణములవలన ప్రాచీనకాలమునఁ గొన్ని శబ్దములలో భ్రష్టమయి రెండవయక్షరములపయికిఁ బోయినది.

3. అట్లగుటవలన శబ్దరూపములలో మార్పులువచ్చి తెనుఁగుశబ్దములు ఇతర ద్రావిడపదములకంటె భిన్నముగా గనుపట్టును.

XVI ధ్వనుల మార్పు

1. మార్పు స్వభావము

1. భాషకుఁ ప్రాథమికజీవనము వాగ్వ్యవహారమే యనియు నట్టిదే సార్వజనీన మనియు ముందు నిరూపించితిని. లేఖనవ్యాపారమును, వాఙ్మయోపయోగమును పరిమితజనులకొఱకు నేర్పడి వాగ్వ్యవహారముకంటె నల్పతరప్రచారము గలదనుట స్పష్టము. అట్టి ముఖ్యవ్యవహారమయిన సంభాషణలో భాష మారుచునే యుండును. ఈవిషయము ముందనేక సందర్భములలో నుదాహరింపఁ బడినది. తెనుఁగుభాష నన్నయకుఁ బూర్వ మెట్లుండినది యనువిషయమునఁ గొన్నియుదా

9. "In each of the instances mentioned, the change seems to have been produced by the rejection of the second vowel, and the substitution for it of a lengthened form of the first," C. G. D. 186-187 Joural of the Mythic Society—Papers on accent in the Drn. Languages By L. V. Ramaswamy Aiyer, M. A, B. L.

హరణముల నొసంగితిని. ద్రావిడభాషలోని మాండలికమైన యఱుర భేదములు అను విషయమున ఁ గొన్నిమార్పులను నిరూపించితిని. పయి రెండు సందర్భములలో నొసంగినవి రెండభిన్నములయిన యవస్థలను నిరూపించునవి. ఒకటి నన్నయకుఁ బూర్వపు స్వరూపము. రెండవది యంతకంటెను బూర్వమయిన స్వరూపము నుద్దేశించినది. ఈ ప్రకరణమున సామాన్యముగా నచ్చు లెట్లుమాఱునను సర్వసామాన్య సూత్రములను వివరించి నేటిభాషలోనుండి యుదాహరణముల నొసంగి ప్రాచీనోదాహరణములతోఁ గలిపి సమన్వయింతును. ఇదియే యిందలి ప్రణాళిక.

భాషలోనిధ్వనులు మాఱుటకుఁ గారణములు రెండువిధములు. ఒకటి ఆంతరంగికము. రెండు బహిరంగము. ఆంతరంగిక కారణములు వ్యక్తులయొక్క యుచ్చారణాంగములయిన తాల్వాద్యవయవములను బట్టియు వారియిచ్చను బట్టియు నేర్పడును. ఒక స్థాన కరణములచే నుచ్చరింపవలసినదానిని అప్రయత్నముగా నింకొక స్థానకరణములచేత నుచ్చరించుట. కొందఱి యవయవములు దుష్టములుగా నుండును. అనఁగా అసమర్థములనుట. కొందఱు నత్తి, ముక్కు మాటలుగలవారుగా నుందురు. వారికిఁ బదములు చక్కగాఁ బలుకవు. ఇంతియగాక మాటలను పయివారు మాటాడగా వినుటవలనగదా యితరులు నేర్చుకొందురు. అట్టి మాటలను జక్కగా వినకపోవుట యొక దోషము. వినినదానిని సరిగా నుచ్చరింపఁ జాలకపోవుట యింకొకటి. ఇట్లగుటకు సోమరితనమును, సుఖాభిలాషయును హేతువులు. సంయుక్తాక్షరములు (భిన్నములు) గానున్న వానిని గలిపి యుచ్చరింప లేకపోవుటచే, భక్తి = బత్తిగా మాఱినది. ఇవియన్నియును అప్రయత్నముగా వ్యక్తులయందుఁ గలిగి పరంపరాయాతముగా కాలప్రవాహమునంబడి దొఱలి పోవుచుండును.

బహిరంగకారణములు, సామ్యము, తప్పుగా వినుచుట మొదలయినవి. తెలుఁగు నేర్చుకొనువాఁ డొకఁడు (ము)వర్ణము అమహత్ప్రీత్యయము గదాయని తెలిసికొని 'వానము, పలకము' అని శబ్దములను సృజించెను. ఇట్లే తప్పుగా నేర్పడిన శబ్దములు వాడుకలోనికెక్కి స్థిరపడినచోఁ బ్రామాణికము లగును. 'రామైఃʼ అను తృతీయా బహువచనము 'తైఃʼ అను సర్వనామ సామ్యమున 'రామేభిఃʼ నుండి యేర్పడినదని శబ్దతత్త్వజ్ఞుల యభిప్రాయము. నకారాది పదములను అజాదులుగా భావించి ముందటి నకారమును సంధిలోని ద్రుతముగా వినిచి తప్పయిన అజాదిశబ్దమును బుట్టించుట. ద్రుతముతోఁగూడిన యచ్చుగల యజాదిపదమును దప్పుగా వినిచి నకారాదిపదమును సృజించుట మొదలగునవి తప్పుగా వినుచుటలోనివి. 'దానసెగసి' యనుదానిని, దానన్ + ఎగసి. యనిగాని, దాన + సెగసి. యనిగాని రెండువిధములుగా వినవచ్చును. 'దానసెగలుపుట్ట'

అనుదానిలోని దానన్ + ఎగులు అని యజాదిగా విఱిచి తప్పుగా అజాదిపదమును సృజించుట. ఇట్టివన్నియును బహిరంగకారణములలోనివి.

(1) దీర్ఘమునకును హ్రస్వమునకును భేదము లేకయే నన్నయకు ముందటి శాసనములలోఁ బదము లుండినవని తెల్పితిని. అట్లే ఒకద్రావిడమాండలికములో దీర్ఘముండిన రెండవదానిలో హ్రస్వము ఉండనగునని ముందు నిరూపించితిని. ఈ సూత్రము ననుసరించియే నేటి తెలుఁగున నొకశబ్దమే హ్రస్వదీర్ఘములు గలుగు రూపములతో నున్నది. మోసల, మోసాల, వేసఱు, వేసారు, పెండ్లము, పెండ్లాము, గరిడి, గరిడీ, దుప్పటి, దుప్పటీ, కుండెలు, కుండేలు, కప్పరము, కప్పారము, మొటిక, మోటిక.

ఇట్టి భిన్నరూపములు ఏర్పడుటకుఁ గారణము చాలవఱకు మాటాడువారి యనవధానతయే. సరిగా నుచ్చరింపవలెనని పట్టుదల లేకుండుటయే. కొన్ని యెడల పద్యనిర్మాణమున గణనిర్బంధముకొఱకు హ్రస్వములును దీర్ఘములునయిన పదము లుండవచ్చును[10].

(2) అరవమునందలి ఇకారమునకు సమమైన పదములలోఁ దెనుఁగున ఎకారము కనుపట్టుచుండినట్లు వ్రాసితిని. (ఇడఱు-ఎడఱు) ఇట్లే నన్నయకుముందు తెనుఁగుశాసనములలో 'దీనిని' అనురూపమునకు బదులు 'దేనిని' అని కనుపట్టు చుండెననియు తెల్పితిని. నేటి తెనుఁగునను 'నిగ్గు నెగ్గు' 'గోని గోనె' 'వీరిడి వేరిడి' మొదలగురూపము లేకకాలమునసే గనుపట్టుచున్నవి. ఇవియును ఉచ్చారణము నందు పట్టుదలలేకయే యేర్పడినవి. 'ఇ'వర్ణోచ్చారణమునకును 'ఎ'వర్ణోచ్చారణ మునకును జాలసంబంధము గలదు. రెండింటికిని దాలవ్యతకలదు. ఉచ్చారణమున నీమ చ్భేదము గలుగుటచే వచ్చిన దీమార్పు.

(3) అరవమున ఉకారము తెనుఁగున ఒకారముగా మారినట్లు నిరూ పించితిని. (పుగై -పొగ) ఇట్లే ప్రాచీనశాసనములయందును గొణము పులొంబు-(పొలము) మొదలగురూపములను జూపితిని.

ఇప్పుడును పుసుగు - పొసుగు, ముకము - మొకము, అనుకొను - అనుకును, మొదలగురూపములు వాడుకలో నున్నవి. దీనికిని పయిరీతిని మనుష్యుల యనవ ధానతయే హేతువని యూహింపకతప్పదు.

పయిని మాదిరిగా నిరూపించిన మార్పులవలనఁ జేలఁగలవిమయ మేమనఁగా భాష యెల్లప్పుడును నొక్కరీతినే మార్పులొందుచు వచ్చుచున్నదనుటయేగాని వేఱుగాదు. కారణములు నయ్యవియే.

10. అపి మాసం మసం కుర్యాత్ ఛందోభంగం న కారయేత్.

పయిని చూపినవిమాత్రమేకాక యనేకవిధములయిన మఱికొన్నిమార్పులును గలుగుచుండును. ఈక్రింది యుదాహరణములఁ దిలకించునది.

"టంగణా- టింగణా, హండ- హండి, బరమ-బురుమ, తొరగు-తొరుగు, గడ-గెడ, సంపగ - సంపెగ, దీవన - దీవెన, గుబాలు - గుబేలు, ఇసుక - ఉసుక, కానిక - కానుక, బొంగరము-బొంగ్రము, విడియము- వీడ్యము, పూనికి - పూన్కి, పూడుచు - పూడ్చు, కముఁజు - కౌఁజు"

అకారము, ఇకారముగాను, ఇ-ఉ-గాను, అ-ఎ-గాను, అ-ఉ-గాను మాఱిన యుదాహరణము లెన్నేనిభాషలోఁ గలవు. కొన్నిపదములలోని ఉకారమును, ఇకారమును (నడిమిహల్లులు) లోపించినట్లుగూడఁ బయి యుదాహరణములఁబట్టి స్పష్టము . చంపకశబ్దమునకు సంపగి, సంపంగి, సంపెగ, సంపెంగ, సంపగ అను నాల్గురూపములు వాడుకలోఁ గలవు. ఆనుకూల్యమునుబట్టి వివిధ మండలములలో వివిధములయిన యుచ్చారణము గలుగును. 'సంపెంగి' అను రూపములేదు. దీనికిఁ గారణ మాపదము నుచ్చారణము శ్రమకరమగుటయేగాని వేఱుగాదు. శ్రమకరము కానట్టియు సులభముగా ఒక స్థానకరణములనుండి వేఱొక స్థానకరణములకు. (ఏదో యొకటి) మాఱినఁ గల్గునట్టియు ధ్వనులు క్రొత్తగా నేర్పడుచుండును.

పదమధ్యమునందలి యచ్చుయొక్క లోపము ఊనిక భంగమువలననే యని ముందే నిరూపించితిని.[11]

ఇంకొక విధమయిన మార్పు ద్రావిడభాషలలో ముఖ్యముగాఁ దెనుఁగునఁ గలదు. ఒక యచ్చు ఒకరూపముతో నుండగా ప్రక్క యచ్చువలన మొదటి దాని రూపము మాఱును. వాని+కు, దీని+ను ; శ్రీ+ను ; అనునవి వానికి, దీనిని శ్రీని, అనురూపములుగా నేర్పడుచున్నవి. ఇట్లే. కత్తి+లు=కత్తులుగా మాఱుచున్నది. ఇట్లు మాఱిన ఉవర్ణము ప్రక్కను[12] అవర్ణము వచ్చినను అట్లే ముందఱి ఉవర్ణము నిలుచుచున్నది. కత్తులకు, కలుగు+ఇ+తిని=కలిగితిని. ఈ విధమయిన మార్పు తెనుఁగున బహుళము. దీనికి ఆంగ్లమున "Vowel Harmony" అని కాల్డ్వెల్లుగారు నామకరణము చేసిరి.[13] అచ్చుల పరస్పరాకర్షణమని యొకరనిరి. "సమీకరణము" అని మఱొకరు పేరిడిరి. ఇట్టి పద్ధతివలవ రెండేసి రూపము లేర్పడిన వనేకములుగలవు. 'నడచు' 'నడుచు' అను రెండురూపములలో ప్రక్కనున్న ఉకారమువలన 'అ' కారము 'ఉ' కారముగా మాఱినది. 'నడ, నడతెంచు' అను వానిలో అకారముకలదు. చలవ-చలువ, పఱచు - పఱుచు,

11. నలడాదేరంతరుతశ్చ । అన్యేషాంచ ప్రయోగమహితానామ్. ఆ॥ చింతామణి.

12. కునువు క్రియా విభక్తుల యుత్వంబున కిత్వంబగు. బా॥ వ్యా॥

13. C. G. D. P. 180.

కానిక-కానికి, మొదలగు వికల్పరూపములన్నియు నిట్లేర్పడినవే. కొన్ని యెడల ప్రాచీనరూపములు మాసిపోయి నవ్యరూపములే నిలిచినవి. 'పడవ' అను పదము నకు,అరవమున 'పడగు' అని రూపము. తుది గువర్ణము ప్రక్కనున్న అకార సాహచర్యమున 'గ' కారమయి వకారముగా మాఱినది. ఇట్లే పలుగురు—అను శబ్దములోని 'పలు' అనుదాని ప్రాచీనరూపము 'పల' యనియే చెప్పవలయును. అరవమునను కన్నడమునను 'పల' యనియే రూపములు.

పయిరీతిని వచ్చు మార్పులు అచ్చులలో మాత్రమేగాక హల్లులయందును గలుగుచునే యుండును. కాని యీ మార్పులన్నిటిలో సాధారణముగా నొక విధమయిన పద్ధతికలదు. ఆ పద్ధతినిబట్టి కొన్ని స్థలములలో కొన్నిధ్వనులొకేవిధముగ మాఱునుగాని దానికి వ్యతిరిక్తముగ మాఱవు. లోకములో ఆవు తినిన గడ్డి పాలుగా మాఱి, పాలు పెరుగయి, అందుండి వెన్నవచ్చి దానివలన నేయి యేర్పడును. ఇది సాధారణముగా లోకసిద్ధమయిన పద్ధతి. అంతియగాని లోకపద్ధతి ననుసరింపక నేతినుండి గడ్డిగలిగినదని చెప్పుట సందర్భంపదు. అట్లే ప్రాచీనపు ఇండోజెర్మానిక్ భాషలోనున్న 'ఘంస్' అను పదము వైదిక సంస్కృతమున 'హగ్ంస' అని యైనది. లౌకిక సంస్కృతమున 'హంస' యయినది. తెనుఁగున దానినుండి 'అంచ' యను రూప మేర్పడినది. కాని 'అంచ' నుండి 'ఘంస్' ఏర్పడెననుట యసందర్భము. సాధారణముగా నిటువంటి మార్పులు అనేకభాషలలో పరిశీలించి యట్టివానిని జాతులుగా విభజించి భాషాభిజ్ఞులు వర్గీకరించియున్నారు. వానిని క్రింద నిరూపించుచున్నాను.

2. మార్పుల వింగడింపు

(1) వర్ణసమీకరణము (Assimilation) :—అనఁగా రెండు భిన్నవర్ణముల యొక్కకూడిక ఏకవర్ణముగా మాఱుట. మిక్కిలి విజాతీయములైన రెండువర్ణములు గాని స్వల్పభేదముగలిగిన రెండు వర్ణములుగాని సంయుక్తములయిన యెడల నేక రూపమును పొందును. దీనికిఁ గారణ మేమనఁగా ఈ రెండుజాతుల కూడికయును ఉచ్చారణమునకుఁ గ్లేశకారియే. వాని భేదమును నిలుపుట కష్టము. సంస్కృతము నందలి 'అక్షరము' అను పదమునందలి కకారము స్పర్శము, కంఠ్యము. షకారము మూర్ధన్యము, ఊష్మము. వాని యుచ్చారణమునందలి ప్రయత్నములు చాల విజాతీయములు. కావుననే అక్షరము=అక్ఖరము=అక్కరము' అను రీతిని మారినది. ఇట్లే తత్+చరితము=తచ్చరితము. దంత్యతకారము తాలవ్యచకారమయినది. ధనుస్+శింజినీ=ధనుశ్శింజినీ 'స, శ'లు రెండును ఊష్మములే. సజాతీయము

లయినవి. ఒకటి దంత్యము, రెండవది తాలవ్యము. ఈ భేదము నిలుపరానిది. కావున సమీకరణ మేర్పడినది. మొత్తముమీఁద సంస్కృతమునఁదలి సంధి కార్యమును తెనుఁగునందలి యనేక తద్భవములలోని యక్షర పరిణామమును, బయిమార్గమునఁనే యేర్పడినవనుట స్పష్టము. సంస్కృతము ప్రాకృతమగుట యందును బయిసూత్రమే వర్తించినది.

	సంస్కృతము	ప్రాకృతము	సంస్కృతము	తెనుఁగు
1.	కల్పసూత్ర (ము)	కప్పసుత్త (ము)	భక్తి	బత్తి
2.	ప్రపౌత్ర	పవుత్త	కుక్కురము	కుక్క
3.	పచ్యమాన	పచ్చమాన	కూర్పాసము	కుప్పసము
4.	చత్వర	చత్తర	కృష్ణ	కన్న

పయియుదాహరణములనుబట్టి మార్పుపద్ధతి స్పష్టపడక తప్పదు. ఇట్టి మార్పు ననుసరించియే ప్రాచీన ద్రావిడ పదములును మాఱి తెనుఁగయినవి. క్రింది యుదాహరణములు పరికించునది.

నెఱ+మది=నెమ్మది, కలదు=కద్దు, ఎఱ్ఱి=ఎడ్డ, ఎడ్డ (కఱుప్ప) కఱు+పు, కర్ప=కప్ప, చురుట్టు=చుర్ట=చుట్టు, వరు+చు=వర్చు=వచ్చు.

పై సూత్రమునుబట్టి రెండురూపములలో పూర్వాపరము లేవియో తెలిసికొన నగును. పర్వము=పర్బము=పబ్బము. ఈ మూఁడు రూపములలో మూఁడవది మొదటిదానికి వికృతియని చెప్పఁగలము. అంతియగాని మూఁడవదానినుండి మొదటిది వచ్చినదని యూహింపరాదు. అట్లే నిఱుప్ప=నిర్ప=నిప్ప కావలెనుగాని నిప్ప అనురూపము ప్రాచీనమని వాదించుట వలనుపడదు. ఈ మార్పును చక్కగా బరిశీలించి వికృతిమార్గము నెఱుంగనగును.

(2) వర్ణవిభేదనము:— (Dissimilation) ఒక్కటే ధ్వని యొకశబ్దమున మిక్కిలిసమీపముగా ద్విరుక్తమయినప్పుడు మాఱుచుండును. ఇదియును ఉచ్చారణయందలి సౌకర్యముకొఱ కేర్పడిన మార్పనియే చెప్పవలెను. రెండుసారులా ధ్వని నుచ్చరించునపుడు తడబాటుగలిగి మఱియొకధ్వని ఒకదాని స్థానమున నేర్పడును. లాటిన్ భాషలో (పెరిగ్రినమ్=తిరుగుట) అనుపదము ఆంగ్లములోనికి వచ్చునపుడు ఒక రేఫము లకారముగా మారి 'పిల్‌గ్రిమ్' (యాత్రికుఁడు) అనురూప మేర్పడినది. సంస్కృతమునందలి లిట్టురూపములలోను, (అనద్యతన భూతము) జుహోత్యాదులయందును అభ్యాసమునందు వర్ణవిభేదన మేర్పడు

చుండును[14]. ''కృ+కృ=చకృ; హు+హు=జుహు; ధా+ధా=దాధా'' అనునట్లు మాఱి- చకార, జుహోతి, 'దధౌ' అను రూపములు సిద్ధములగుచుండును. ఇట్లే తెనుఁగున, బాలు+లు=బాలురు అనురూపమున లకారము రేఫమగును[15]. ఈ మార్పు దీర్ఘపూర్వలోపధంబగు అదంతము పయినే గలుగుచున్నది. క్రియల యందును ఈ మార్పు చాలఁగలదు. పచ్+ఇంచు+ము=పచింపుము. ఇచట చవర్ణము పవర్ణమైనది. ఇట్లే ఆవులించు+ఇంచు=ఆవులింపించు, చూచు+ఇంచు=చూపించు అనురూపములు సిద్ధములయినవి.

(3) తాలవ్యీకరణము:— (Palatalisation) సాధారణముగా ప్రాచీనము లయిన కవర్గాక్షరములు చవర్గాక్షరములుగా మాఱుచుండును. ఈ మార్పు అనేక భాషలయందుఁ గలదు. 'చరుఃʼ అనఁగా సంస్కృతమున హోమముచేయుటకు ఉడికించిన అన్నము. దీనికి సోదరరూపమగు 'కెరు' అనునది యిట్టియర్థమునే లాటిన్ భాషలలోఁ గలదు. ఇట్లే సంస్కృతమున 'వాచ్' అనుశబ్దము 'వాక్' అను రూపమునుబొందుచుండును. కొన్నియెడల చకారమును, మఱికొన్నియెడల కకార మునుగా పరస్పరము మాఱుచుండును. ఇట్లే ప్రాచీనద్రావిడము నందలి కకారము తెలుఁగున చవర్ణమయినది. 'కిళి' అరవము, తెలుగు 'చిలుక' ద్రావిడ మాండ లికముల యందలి యక్షరభేదములు అను శీర్షికక్రిందఁ బయితాలవ్యీకరణమున కనేకోదాహరణము లీయఁబడినవి. ఇట్లే తెనుఁగునందలి'కయి, చెయి' 'కెందొవ, చెందొవ' మొదలగు రూపద్వైవిధ్యము పయివిషయమును స్థిరపఱుచుచున్నది.

(4) ఆనునాసిక్యము:— (Nasalisation) వర్గాక్షరములలోని మొదటి నాల్గిటికిని తుదిదానికిని గల భేదమును ముందు వివరించితిని. ముక్కులో నుండి గాలిని వదలునట్లు ధ్వని నుచ్చరించినచో ననునాసికము లేర్పడుననియు లేనిపట్ల వర్గేతరాక్షరములు శ్రుతము లగుననియుఁ దెల్పితిని. శైత్యభారమున ముక్కు మాటలు వచ్చుటయు, శ్రావ్యముగ నుండుననుభావముననో పెద్దలగువా రట్లుచ్చ రించుటనో ముక్కుతోఁ జదువుటయును మొదలగు నభ్యాసములను మనము ప్రతి దినమును వినుచునేయున్నాము. ఇట్లు వర్ణములానునాసిక్యమును బొందుట తెనుఁ గునను ఇతర ద్రావిడ భాషలయందును మిక్కిలిగాఁగలదు. అట్లు జరిగిన యక్షర ముల మార్పుల కన్నిటికిని హేతువులను ప్రత్యేకముగ వెదుకనక్కరలేదు. ఒక్క భాషలోని యనుస్వార మింకొకభాషలో నుండదు, అను సూత్రముక్రింద ద్రావిడ

---

14 పూర్వేఽభ్యాసః 6-1-4 అత్ర యే జ్వివిహితే తయోఃపూర్వే అభ్యాససంజ్ఞఃస్యాత్, 15 బా॥ వ్యా॥ తత్సమ॥ 38 సూత్రము.

మాండలికముల స్వభావమును విమర్శించునపుడు అనేకోదాహరణముల నిచ్చితిని. ఇది బహువిధముగా నున్నది. ఎండ్రి=యెండ్రి=ఇండు (తమిళ) పాటోళి=మాటోళి. కడుదురు=కణుదురు, బెడకు=బెణకు. బుజ్జుటకొమ్మ = ముజ్జుటకొమ్మ. బుస్సు= ముస్సు. వనబు=వనము.

వర్ణాక్షరములకు ముందు నిర్నిమిత్తముగా వర్గపంచమాక్షరము చేరుచుండుటయు, పూర్వముండినది భ్రష్టమగుటయు సంభవించుచుండును. తెనుఁగు నందలి హ్రస్వపూర్వములయి సిద్ధములయిన యుద్ధానుస్వారముగల పదము లన్నియును రెండురూపములతో వాడుచున్నారు. వానిలోఁ గొన్నిటియందు ప్రాచీనమయిన యానునాసిక్యము భ్రష్టమైనది. కొన్నిట క్రొత్తగాఁ గలిగినది.

అంట=అఁట; ఇంక=ఇఁక; చుండు=చుఁడు; దీర్ఘములయినవాని పయిని వచ్చు పూర్ణబిందువులు పోయి ఖండబిందువు లయినవి.

ఈ విషయము అనుస్వారము చరిత్రమున విమర్శింపఁబడును.

(5) శ్వాసత-నాదత=(Unvoicing, Voicing):— శ్వాసములు నాదములు పరస్పరము మాఱుచుండుట. శ్వాసనాదభేదముల నీవఱకు నిరూపించితిని. కచట తపలు గజడదబలుగా మాఱుట. ముందు నాదాత్మకమయిన 'న' కారము వచ్చిన యెడల ననఁగా ద్రుతప్రకృతికముల వెనుకను, ప్రథమాంతములగు కళలపైని గూడ, కటతలు గడదలుగా మాఱును. సమాసమధ్యమందును ఈమార్పు బహుళముగా జరుగుచుండును. ప్రథమమిది 'చ ఫ' లు 'స వ' లుగా మాఱుట బహుళము. ఈ మార్పులన్నియును ఆంధ్రవ్యాకరణములయందుఁ జక్కగా నిరూపింపఁబడినవి.[16]

శ్వాసము నాదమగుటకు వలసిన ప్రయత్న మత్యల్పము. మొదటిదాని యుచ్చారణమున నాదతంత్రులు శ్లథములయి యుండును. రెండవదాని యుచ్చారణమున నవి బిగిసియుండును. ఈ శ్వాసముల నుచ్చరించుటకుముందు నాదాత్మక మయిన వర్ణముల నుచ్చరింపవలసినచో వాని సాహచర్యమున నా ప్రయత్నము వీనియందును సోకును. ఇట్టి మార్పునకుఁగూడ హేతువు వాచకుని సోనరితనమే.

పదాదిని, పదమధ్యమున, పదాంతమునను ఈమార్పు నిమిత్తమక్కఱ లేకయే వచ్చుచుండును. ఒకప్పుడు సంధియందుఁ గలిగిన మార్పును సమాసమునందు వచ్చిన రూపాంతరమును మనస్సున నుంచుకొని తప్పుగా విఱుచుటచేతను ఇయ్యవి యేర్పడుచుండును.

16 ॥బా వ్యా॥ సంధి. 18-15-16.

కడచు = గడచు; చీరాడు = జీరాడు; చెముడు = జెముడు; టీకుకొను = డీకొను; టిల్ల = డిల్ల; బ్రతుకు = బ్రదుకు; తటాకము = తడాకము; సెక = సెగ; క్రంధి = కంతి; కోడరికము = కోటరికము; ఘాసము = కసవు; గుచ్ఛము = కుచ్చు; తూఁపు = దూపు; ద్విభాషి = తుపాసి; బాలిశుఁడు = పాలసుఁడు; భీరుక = పిఱికి; బిడాలము = పిల్లి; (చ, ప లు స, వ లగుటకు అనేకోదాహరణములు వ్యాకరణములయందుఁ గలవు).

(6) లోపదీర్ఘత = Compensatory lengthening:—ఉచ్చారణమున నొక యక్షరము లోపించి యట్లు లోపించుటవలనఁ గలిగిన హ్రస్వత పోవునట్లు ప్రక్క యచ్చు దీర్ఘమగుచుండును.

మొగము = మోము; చివుకు = చీకు, దనుక = దాక; పొగపు = పోపు; సగము = సాము; నివుఱు = నీరు.

(7) స్వరభక్తి = Anaptyxis :—ఈ మార్పు వేదకాలములోనే యుండినట్లు వైయాకరణులు కనిపెట్టిరి. ఇంద్ర (శబ్దము) = ఇందర యనునట్లు నడుమనొక యచ్చుచేర్చి యుచ్చరించుచుండినట్లు తెలియనగును. సంయుక్తాక్షరము నడుమ నొక యచ్చుచేరి యుచ్చారణమును సులభపఱచుటయే వైదాని లక్షణము. దీనినే వికర్షము విప్రకర్షమనియు వ్యవహరింతురు.

శబ్దము = సబుదము; చంద్రుఁడు = చందురుఁడు; ద్వారము = దువారము; హర్షము = అరుసము; దర్శనము = దరిసెనము.

(8) Protheosis:—కొన్ని హల్లులకుముందు ఉచ్చారణమునందు అచ్చొకటి చేర్పఁబడుచుండును. ఇట్టి యభ్యాసము సంస్కృతములోని సకార శేషములు ఆదియందుఁగల పదములు అరవములోనికి వచ్చునపుడు గనుపట్టును. ఆంగ్లభవ ములయిన, ఇస్కూలు, ఇస్టాండు, ఇస్టేషను, మొదలగు పదములయందుఁ గలదు.

రాజు = అరసు; రక్తము = ఇరకతము.

(9) వర్ణనాశము = Synecope :—రెండు హల్లుల నడుమనున్న యచ్చు ఉచ్చారణ త్వరలో నశించి యా రెండుహల్లులును గలసి మఱి కొంతకాలమునకు సమీకరణము గలుగుచుండును. ఈ వర్ణనాశము స్వరభక్తికి విపరీతమయినది.

వలదు = వల్దు = వద్దు; కొలది = కొల్ది = కొద్ది; పితరులు = పితాళ్లు. (లడాదీరంతరుతశ్చ; అన్యేషాంచ ప్రయోగ మహిళానామ్, అను చింతాశిఖి సూత్రములు దీనికి ఉదాహరణము లగును.)

(10) Haplology :—సాధారణముగా నొక శబ్దము తుదిని వచ్చిన హల్లు మఱియొక శబ్దము మొదటవచ్చి యా రెండును గలసినప్పు డొక వర్ణము లోపించును.

శష్ప + పింజరః = శష్పింజరః; శైవ + వృధః = శైవృధః; పెద్ద + తనము = పెత్తనము; కుత్తిగ + గంటు = కుత్తిగంటు; బొంతదళము = బొందళము; ఎనుప + పసరము = ఎనుపసరము; ఎనుప + పెంటి = ఎనుపెంటి.

(11) వర్ణవ్యత్యయము=Metathesis :—ఉచ్చారణమునందలి తడబాటువలన ముందఱుఁరము వెనుకకును, వెనుకఱుఁరము ముందునకును బడును.

నవ్వులాట = నవ్వుటాల; జోనడ = జోడన; వాఁపువము = వావురము; పాఁపువము = పావురము.

(12) వర్ణాగమము = Addition of a Syllable:—సామ్యమువలనను తప్పుగా క్రొత్త యక్షరములు శబ్దములలోఁ జేరుచుండును.

నడిరేయి = నడికిరేయి; వేఁగుఁజుక్క = వేగుఱుఁజుక్క; పితలాటకము, కోలాటకము, దొంగాటకము మొదలగు శబ్దములలోని 'క' వర్ణమును పయిరీతిని వచ్చినదియే.

నడవడి = నడవడిక; సాలు = సాలువు, బొటవ్రేలు = బొటనవ్రేలు, విటతాటము = విటతాటనము.

(13) అనుచితవిభాగము = Wrong Splitting:—అనుచితవిభాగము తెనుఁగు నందలి 'లు' ప్రత్యయము ఏర్పడుటకు మూలము. ద్రావిడమైన కళ్ ప్రత్యయము, (కిళికళ్ = చిలుకలు. అని మాఱి చిలుక + లు) లు వర్ణముగా నేర్పడినది. ఈ విషయము లుప్రత్యయచరిత్రమున నిరూపింపఁబడును.

ద్రుతము తరువాతనున్నయచ్చు కలిసినపుడు సంధిరూపమును తప్పుగా విఱిచి నకారాది పదములను గల్పించుటయు నిట్టిదే యగును.

తిన్నగాన్ + ఎగసెను. = తిన్నగా + నెగసెను. మిగులంగన్ + ఆలి = మిగులంగ + నాలి, ఆలి; నాలి = పరిహాసము - సభన్ + ఏని = సభనేని = సభ + నేని.

(14) సామ్యము = Analogy :—ఒకసంధి కార్యముగాని, శబ్దరూపమునుగాని, ప్రత్యయమునుగాని చూచి యింకొకచోటను నట్లే కల్పించుట. భాషలో నేర్పడిన భేదములను సామాన్య సూత్రముల నపేక్షించి యేర్పడిన యపవాదములను, దొలగించి భాషనంతటిని ఒక్కటే పద్ధతిగా నేక రూపమును బొందించుటయే యీ సామ్యమువలనఁ గలుగు కార్యము. ఇది చాల విశాలమైన విషయము. ఎల్ల భాషలయందును ఎల్లస్థితుల యందును, వింతయైన మార్పులను గల్పించునట్టి దీ

పద్ధతి. పయిని నిరూపింపఁబడిన కొన్ని పద్ధతు లీవిషయమున నంతర్భూతములగును. దీనివలనఁ గలుగు మార్పులను లెక్కింప నలవిగాదు.

సంస్కృతమునందలి అకారాంతములయిన శబ్దములయొక్క 'రామేణ రామైః' అనురూపములు సర్వనామములయొక్క 'తేన, తైః' అనువాని సామ్యమునఁ గలిగినవి.

చన్నులు = చండ్లు = చళ్లు; కన్నులు = కండ్లు = కళ్లు. అనురూపముల సామ్యమున, పల్లు = పండ్లు = పన్నులు 'పన్ను' అనునొక యేకవచన రూపమును గల్పించిరి. 'పల్లు' అనునది యేసరియగు నేకవచనము. ఔపవిభక్తిక శబ్దముల సామ్యమున ననేకవిధములయిన అనౌపవిభక్తికములు ఔపవిభక్తికములయినవి. అట్లే ఔపవిభక్తికములు అనౌపవిభక్తికము లగుచున్నవి. ఆనునాసిక్యము కలుగుటయు తొలగుటయు సామ్యము వలననే కలుగుచున్నది. సామ్యమునఁనే కృత్రత్వ్యయములను దద్ధితములుగా వాడుచున్నారు. 'గౌరవము' అను పదము పయి కృత్రత్వ్యయమయిన 'అనీయ' ను చేర్చి గౌరవనీయుఁడు అనుపదము కల్పింపఁబడినది. ఇట్లే ప్రావీణ్యత, రామణీయకత్వము, మొదలగు నపరూపములు సామ్యమునఁనే యేర్పడినవి. ప్రావీణ్యము, రామణీయకము అనునవి భావార్థములనుట మఱచి తక్కిన పదముల సామ్యమున వీనిపయిని గూడ నీప్రత్యయములు చేర్పఁబడినవి.

అచ్చట యనునది సప్తమ్యంతమను మాటమఱచి మఱల దానిపై నితర శబ్దసామ్యమున 'కు' ప్రత్యయముచేర్చి, అచ్చటకు, అను రూపమును గల్పించి యున్నారు.

ఇట్లే యనేకములయిన యుదాహరణము లాయాసందర్భములలో వచ్చుచునే యుండును.

15. సంప్రసారణము:—యణాదేశ సంధిలో సంస్కృతపదములలో 'ఇ. ఉ. ఋ. ఌ' అను వాని కచ్చు పరమయినచో క్రమమున, య. వ. ర. ల. లు ఏర్పడును. య. వ. ర. ల అనువర్ణముల స్థానమున ఇ. ఉ. ఋ. ఌ. వచ్చుటను సంప్రసారణమని సంస్కృత వైయాకరణులు వ్యవహరించిరి. ఇట్టి సంప్రసారణము తెనుఁగునఁ జాలతక్కువ. 'వ' కారము పదాదినిగాని, పదమధ్యమునఁగాని 'ఒ' వర్ణముగా మారుటగలదు. ఇట్టి మార్పునే ఒకరు సంప్రసారణమనిరి. 'వ'కారమును 'ఒ' కారమును బరస్పరము మాఱుచునే యుండును. ఒద్ద = వద్ద; ఒక్కటి = వక్కటి; వద్దు=ఒద్దు; ఒయ్యారము = వయ్యారము; ఓమము = వామము; వడ్డి=ఒడ్డి.

16. వ్యంజనాయామము = Doubling:— హల్లులు జడ్డలగుట. అచ్చుల ఉచ్చారణకాలము పొడిగించినచో హ్రస్వము దీర్ఘమగును. అట్లే ఒకహల్లు నుచ్చ

రించుకాలమును (అనగా స్పర్శములో వాయు స్తంభన కాలమును) పొడిగించినచో ఆ హల్లునకు ద్విత్వము గలుగును. కాబట్టి అచ్చు లెట్లు హ్రస్వదీర్ఘములుగా మాఱుచుండునో యట్లే యుచ్చారణమున హల్లులును ద్విత్వమును పొందుచుఁ దొఱంగుచుండును. ఇట్లే హల్లు హ్రస్వమగుటయు సంభవించును.

ఉయ్యెల = ఊఁయేల, అక్కట = అకట, ప్రెగడ = ప్రెగ్గడ, ఆ చోటు = అచ్చోటు, చిటుకు = చిటుక్కు, చిట్టి = చిటి, ఇట్టివి భాషయం దెన్నో గలవు.[18]

17. సంయుక్తాక్షరములలోని కొన్ని వర్ణములు తొలఁగును:—క్రొత్త = కొత్త, తోడ్పాటు = తోపాటు; స్థానము = తానము; కరండి = గంపె; అరంటి = అంటి; వ్రాయు = రాయు.

పయిరీతినేక విధములుగా నున్న మాఱ్పులను బద్ధతులను గ్రహించి యేది ప్రాచీనరూపమో యేది నవీనరూపమో కనిపెట్టవలయును. నిర్ణాయక హేతువులు లేనప్పుడు అట్లే యనిర్ణీతముగా విడువవలయును గాని తొందరపడి యప్రామాణికమయిన సిద్ధాంతమునకు రారాదు.

పయిని నిరూపించిన పద్ధతుల నెల్లను గ్రహించి వైయాకరణులు సంధి కార్యములు మొదలయినవి గా నిరూపించి సూత్రరూపమున సంగ్రహించిరి. అట్లు సంగ్రహించుటలో చారిత్రకముగాఁ గాక రూపసాధన ప్రక్రియయే యుద్దేశముగా ననేకాగమాదేశములఁ గల్పించి ప్రక్రియను సరిపెట్టుకొనిరి.

XVII సంధి

1. లక్షణము

సంధి యనుపదము సంస్కృతముననుండియో యితర శాస్త్రీయపదములవలెనే తెనుఁగునకు వచ్చినది. సమ్‌పూర్వకమయిన 'ధా' ధాతువునకు 'కూడు' లేక చేరు అనియర్థము. సంధియనఁగా కూడిక లేక చేరిక యని భావము. ఇట్టి సంధి సంహిత[1] కలిగినచో నేర్పడును అని సంస్కృత వైయాకరణులు చెప్పిరి. సంహిత యనఁగా అతిశయితమయిన సన్నికర్ష యని భావము. రెండక్షరముల నుచ్చరించునపుడు అర్ధమాత్రాకమయిన కాలముకంటె నధికవ్యవధానము లేకుండుట సంహిత యని నిర్ణయించిరి. ఇట్టి సంహిత కలిగినప్పుడు సంస్కృతములోని అచ్చులకును హల్లులకును నాలుగు విధములయిన మాఱ్పులలో నేవైనఁ గలుగవచ్చునని వైయాకరణులందఱు సంగీకరించిరి. అవి ఆగమ, లోప, వికార, ప్రకృతిభావంబులు. ఈ యభిప్రాయము

18. భా॥ వ్యా॥ ప్రకీ. సూత్ర. 6-7-8. 1. పరః సన్నికర్షః సంహితా.

లను గుర్తించిన తొల్కాప్పియనాఁడు తన వ్యాకరణమున వీనికి అరవపదములనే వాడెను.[2] పుణర్చి = సంధి. మెయ్‌పిఱిదాదల్ = వర్ణవికారః. మిగుదల్ = ఆగమః, కుఱ్ఱల్ = లోపః ఇయల్పు = ప్రకృతిభావము. ''అచ్చునకు అచ్చుపరమయి నను హల్లున కచ్చుపరమయినను హల్లునకు హల్లుపరమయినను, అచ్చునకు హల్లు పరమయినను సంధికార్యములు గలుగునని'' [3] తొల్కాప్పియనాఁడు గుర్తించెను. (కన్నడ వ్యాకరణమున) [4] శబ్దమణిదర్పణమున కేశిరాజు ''రెండుగాని అధికముగాగాని వర్ణములు పరస్పరము కూడునది సంధియని'' లక్షణమును నిర్వచించెను.) పయిరెండు లక్షణములను బోలునట్లే ప్రాచీనాంధ్ర వైయాకరణులగు కేతన [5] పెద్దనలును సంధిని నిర్వచించిరి. కాని ఆ లక్షణము కాలక్రమమున మాఱినది. అథర్వణుఁడును [7] అతని ననుసరించి చిన్నయసూరియును[8] వేఱుగా నిర్వచించిరి. కేతన పెద్దనలలక్షణమున పూర్వాంత్య వర్ణములని మాత్రమే కలదు. ఇందు అచ్చులు మాత్రమనిగాని పరరూపత్వముగాని చేర్పఁబడలేదు. అథర్వణుఁడు ''స్వర'' శబ్దమును వాడక వర్ణశబ్దమును వాడెనుగాని పరరూపమును నియతముగా విధించెను. చిన్నయసూరి 'వర్ణములకు' బదులు 'స్వరములు' అని నిర్వచించి పరరూపత్వమును జేర్చి సంధిలక్షణము ఇంకను కొంచెపఱచెను. తెనుఁగు వైయాకరణులు సంధిలక్షణమున నాపదము నర్థమును ఇట్లు కొంచెపఱచినను హల్సంధిని సంధిపరిచ్ఛేదములోనే నిరూపించిరి. ఉత్తమమిూద ద్రావిడభాషలలో సంధియనఁగా తొల్కాప్పియమునఁ జెప్పినట్లు నాల్గు విధములుగా గ్రహించుటయే యుక్తమని యంగీకరింపక తప్పదు. కాని చిన్నయసూరి మాత్రము ''సంధి'' యగును అని వ్రాసినప్పుడు తన లక్షణమునకు సరిపోవునట్లే సూత్రించెను. అట్లు 'పరాచ్చు' మాత్రమే నిలువనిచోటుల 'సంధి' కలుగునని వ్రాయలేదు. ఆయన మతమున సంధియను పదమున కర్థము సంకుచితము) అట్లయినచో ఇతరములయిన వానినన్నిటిని చెప్పిన ప్రకరణమును సంధిపరిచ్ఛేదమన నేల యని యడుగవచ్చును. కాని సందర్భమునుబట్టి సమాసమున కర్థముచెప్పి సంధిపరిచ్ఛేదము అనుపదమును సార్థకపఱచుట దుర్ఘటముగాదు. సంధియు సంధితుల్యము లయినవియును జెప్పినది

2. అవైతామ్ మెయిపిఱిదాదల్ మిగుదల్ కుఱ్ఱల్ ఎన్ఱఇవ్వైన మొళిపతెరియుమాశే. తొల్. ఎళుత్తు 110. 3. తొల్. ఎళుత్తు 108. 4 శబ్దమణి దర్పణము, సూత్రము 49. ఎరడుం పలవుం వర్ణం పరస్పరం కూడు వందమదు సంధివలం. 5. మొదలి పదము తుదివర్ణము, వదలక పైపదము మొదలి వర్ణముతోడన్, గదియగ సంధులునాదగు. 6. ఆదిశబ్దాంతవర్ణంబు నంత్యశబ్దపూర్వవర్ణంబుతోఁ గూడఁ బొత్తుచేత, సంధియగును. 7. ఆద్యంతవర్ణయోరైక్యం సన్ధిరిత్యుచ్యతే బుధైః। పూర్వస్య పరరూపత్వమత్రైవ నియతంభవేత్॥ అథర్వణుఁడు, సంధి-1. 8. పూర్వపరస్వరంబులకుం బరస్వరం బేకాదేశంబగుట సంధి యనంబడును.

సంధిపరిచ్ఛేదమని చెప్పుట కభ్యంతరము లేదుగదా! ప్రౌఢ వ్యాకరణకారుఁడును సంధిశబ్దమును జిన్నయసూరి యర్థమునసే వాడెననుట స్పష్టము. అనగా సంధి శబ్దము ఒకానొక సంధి కార్యవిశేషమున రూఢమయినదని యభిప్రాయము. ఈ గ్రంథమున మాత్రము సాధారణముగా సంధిశబ్దము విశాలార్థమునసే వాడఁబడును. అర్థవిశేషమున్న యెడల ప్రకరణమునుబట్టి స్పష్టమగును.

2. సంధికి హేతువులు

సంధికార్యములు జరుగుటకు సాధారణముగా వైయాకరణ విధులే కారణములనియు నిట్లు వైయాకరణులు ఈ సంధివిధానమును గల్పించి భాషను మఱింత కఠినముచేసి భాష కపకారము చేసిరనియు నేటి పెద్దలు కొందఱు సభావేదికల నుండి పలుకుచుండగ నేను వినియున్నాను. సంధివిధానమున నిర్వచింపఁబడిన సంధి కార్యములు భాషలో స్వతస్సిద్ధముగా నేర్పడిన వేగాని యవి కృతకముగా నాకరిచేత గల్పింపఁబడినవి కావు. మనకుఁ బరమ ప్రామాణికమైన యాంగ్లభాషలో వలసిన యంతసంధి కలదు. కాని యుచ్చారణకును లేఖనక్రమమునకును సంబంధ మంతగా నుండవలయునని పట్టుదల వారికి లేదుగావున వా రాసంధిని వ్రాతలో నిరూపింపక పదములను ప్రకృతిభావముతోనే వ్రాయుదురు. ఈ విషయమును ఆంగ్ల భాషా శాస్త్రజ్ఞులందఱును అంగీకరించినదే.[9] "What have you done with that book." అని పదములను ప్రకృతిభావముతో వ్రాయుదురు. ఉచ్చరించునపుడు సంధిలేక యుచ్చరించుట పొసగదు. 'వ్వాటా ఫ్యూడ ద్విద్దట్బుక్' అనుదానితో సరిపోవునట్లు పలుకుదురు. ఇట్లుపదములను గలుపక అనఁగా సంధి లేక మాటాడుట సహజము గాదు. 'వాఁడు ఎక్కడ' అని ప్రకృతిభావముతో నుచ్చారణ తెనుఁగువారిలో సామాన్యముకాదు. 'వాఁడెక్కడ' యనియే పలుకుదురు. అట్లే వ్రాయుదురు. ఇట్లు అనంతముగా నాంగ్లమున వ్రాతకును మాటకును సరిపడని వర్ణక్రమమును (Spelling) సంధ్యభావవిరచనమును మనకు దుష్టములు గావుగాని మన భాషాపద్ధతులను, మన వ్యాకరణపద్ధతులను లిపిలోని యల్పదోషములను మనము నిందించుచునే యుందుము.

ఇట్లు భాషలో నుచ్చారణమున నేర్పడిన సంధినే పరిశీలించి వైయాకరణులు సంస్కృతమునను ఆంధ్రమునను తా మంగీకరించిన ప్రమాణప్రయోగముల ననుసరించి లక్షణములను నిర్వచించిరి. సంధికార్యము లేర్పడుటకు హేతువులు,

9. General Phonetics By Noel Armfield. page 56-58.

ఒకటి ప్రకృతిభావ నివారణము, రెండు సమీకరణము.[10] ప్రకృతిభావ మనఁగా అచ్చులను హల్లులను పదవిభజనమున నెక్లేర్పడినవానిని అట్లే వ్రాయుట. (ఇది యొకవిధముగా స్వాభావికము గాదనియే చెప్పవచ్చును. ఏలయనఁగా భాష చాల వఱకు పుట్టుకలో అఖండవాక్యముగా నుండినదిగాని భిన్నభిన్నశబ్దమాత్రములుగా బయలుదేరి యొక్కనాడు కలుపఁబడలేదు. అట్లు కలిపి మాటాడుటయే స్వభావము గావున పదములను విఱిచి వ్రాయుట యస్వాభావికమన్నను దోషములేదు. కాని యీ నియమము సందర్భమునుబట్టియు ఆచారమునుబట్టియు అనుసరింపఁదగినది. పూర్వులుమాత్రము వాక్యము నఖండముగానే భావించి సంధి నంగీకరించి వ్రాసిరి. ఆ ఇల్లు అనుపదముల నట్లే యడాగమము లేక యుచ్చరింపరనియు, ఆ యిల్లు అని పలుకుటయే స్వభావమనియు యడాగమమును వైయాకరణులు అంగీకరించిరి. (ప్రకృతిభావనివారణము ద్రావిడభాష లన్నిటిలోను జనులకిష్టము. ప్రామాణికులచే నంగీకృతము. వ్యాకరణసూత్రనిబద్ధము[11]. ఇట్టిప్రకృతిభావనివారణము ద్రావిడ భాషలు వాడువారి కేల యింతటి ప్రీతికరమని యడుగవచ్చును. మొదటిది, రెండచ్చులను కూర్పక వేఱుగా నుచ్చరించుట యందలి క్లేశము. రెండవది (ద్రావిడభాషలలో) తెనుఁగులోని అసంకీర్ణపదములలో రెండుమూడు అచ్చుల కంటె నెక్కువయుండవని ముందుఁ జెప్పితిని. అట్టివి గొలుసు కొక్కెములవలె చేర్పఁబడును. వానిలో నొకయచ్చు భ్రష్టమగుట పదమునకు హాని. అర్థావగతికి సంధిగ్ధత. అభ్యాసమునకు విరుద్ధము. కాఁబట్టి వా రట్టియచ్చులను నష్టముకాకుండ నిలుపుటకు ప్రయత్నించుట స్వభావసిద్ధము.)

రెండవహేతువయిన సమీకరణముయొక్క స్వభావమును ముందే తెలిపితిని. ఉచ్చారణసౌకర్యమే దీనికి ఫలము. ఇట్టి రెండు హేతువులవలనను తెనుఁగునందలి సంధి యేర్పడినది. ఇఁక కాలక్రమము చొప్పున తెనుఁగు సంధి చరిత్రమును విశదపఱుప యత్నింతును.

---

10. Avoidance of hiatus and assimilation are the leading principles on which the rules of Sandhi are based. (Mac Donnell, Vedic Grammar 20)

11. Ordinarily however for the sake of ease of pronunciation, and in order to the retention of the agglutinative structure which is natural to these languages, all vowels are preserved pure and pronounced separately but as hiatus is dreaded with peculiar intensity the awkwardness of concurrent vowels is avoided by the interposition of y or v between the final vowel of one word and the initial vowel of the succeeding one. C.G.D. 174.

3. య, వల ఆగమము

అరవము, కన్నడము, తెలుఁగు అను నిభాషలయందును మిక్కిలి ప్రాచీన కాలమున ప్రకృతిభావమూపమునఁనే వ్రాత యుండెడిదనుట ప్రమాణసిద్ధము. ఈ మూఁడుభాషలలో ప్రాచీనవ్యాకరణము గలది అరవము. అందలి తొల్కాప్పియ ములో ఇట్లు నిర్వచింపఁబడినది. పూర్వపదాంత్యమునందున్న యచ్చునకును పర పదాదినున్న యచ్చునకును నడుమ అనుకూలమయిన హల్లును (ఉడంబడుమెయ్) వ్రాయుట నిషిద్ధముకాదు[13]. పయి సూత్రమునకు వ్యాఖ్యానము వ్రాయుచు ఇళం పూరణర్ ఇట్లు వ్రాసియున్నారు. 'ఉడఁబడుమెయ్' యనఁగా యకార వకార ములు వచ్చుట నిషిద్ధముకాదు, అనుటవలన యకార వకారములు లేకుండఁగూడ నుండును. "కిళి + అరుదు = కిళిఅరుదు; మూఁజ్గి + ఇల్లై = మూఁజ్గి ఇల్లై" అనఁగా నీ య వ ల యాదేశము వ్రాతలో వికల్పమని యర్థము. [అరవమున పూర్వాచ్చు 'ఇ, ఈ, ఐ' లలో నొకటయినప్పుడు సంధిలో యడాగమమును, 'ఏ' అయినప్పుడు 'య, వ' లలో నొకటియును తక్కిన యేయచ్చుఅయినను 'వ'కారమును, పరపదా ద్యచ్చునకుఁ బూర్వము వచ్చునను పద్ధతి గలదు. తొల్కాప్పియనాఁడు తనగ్రంథ మున ఉడంబడుమెయ్ అనిమాత్రము తెల్పి యూరకుండెనుగాని యవి యేవో తెలుపలేదు. తరువాతి గ్రంథములో నీవిషయము స్పష్టపఱచిరి][13].

తొల్కాప్పియనాఁడు తెల్పినట్లు కొన్ని ప్రాచీన తమిళశాసనములలో ప్రకృతిభావముతోడనే, యవలు చేర్పకయే వ్రాతకలదు.[14] ఇట్లే ప్రాచీన కర్ణాట శాసనములయందును య వ ల యాగమములేకయే వ్రాతగలదు.[15] కన్నడ వ్యాకర ణమునందుఁ గూడ యకారవకారములు ఆగమము లగుటకలదు. అ. ఇ. ఈ లకును

---

12. ఎల్లా మొళ్గిక్కుయ్ ఉయిర్వరువళ్గియే। యుడంబడు మెయ్యిన్ ఉరువుకొళ్వరై యూర్॥ తొల్. ఎ. 141. 13. నన్నూల్ 162. ఇ, ఈ, ఐ, వళ్గియవ్వుమ్, ఏనై ఉయిర్వళ్గి వవ్వుమ్, ఏమున్ ఇవ్విరుమైయుమ్, ఉయిర్వరిన్ ఉడంబడు మెయ్ ఎన్ట్ ఆగుమ్. మణి + అళగు = మణియళగు; తీ + అనల్ = తీయనల్; పనై + ఓలై = పనైయోలై; చే + అగమ్ = చేయగమ్; చే + ఏవి = చేవేవి; విళ + అళకిదు = విళవళకిదు; పలా + అరిదు = పలావరిదు; కడు + అళగు = కడువళగు; కో + ఆళగు = కోవళగు; కా + అళగు = కావళగు.

14. మలర్మంగై ఒదు; పూవిరిఉమ్; కావిరిఇన్; మణిఇనైక్కుమ్; మా ఇరుమ్ పెరుమ్ బుణర్ కావిరి. ఇ. ఆ. వా. 22-పుట 70. ఎ. ఇ. వా 17 భాగ. 7. P. S. S. 78.

15. ఇ. ఆ. వా 10 పుట 60 కాలము 578 క్రీ॥ శ॥ కల్మనెగ ఇత్తోదు, మాలకార్డ్గె ఆర్థపీసధి, వసన్తకుమార ఇవకసాతీ. 692 సం॥ క్రీ॥ శ॥ ఎ॥ కర్ణా VIII. 571.

అవధారణార్థకమయిన ఏకారమునకును పరముగా యకారము వచ్చును.[16] ము. మూ. ఓ. ఔ ల తరువాత 'వ' కార మాగమమగును. కన్నడ పదములలోని ఉ. ఊ. ము. మూ. ఓ. ఔ. ఇ. ఈ, అనువాని తరువాత య వ లు బహుళముగా వచ్చును.

ఇట్లు తమిళ కర్ణాట భాషలయందు అచ్చున కచ్చు పరమగునపుడు ప్రకృతి భావనివారణకయి నడుమ 'య' కారముగాని 'వ' కారముగాని వచ్చుట బహుళము. దీనికిఁ గొన్ని యపవాదము లున్నవిగాని యవి యల్పసంఖ్యాకములు. ఇతర ద్రావిడభాషలయందును ఈ పద్ధతియే గలదు.

తెనుఁగున సంధిలేనిచోట స్వరంబుకంటెం బరంబయిన స్వరంబునకు యడాగమంబగును.[17] అని సూరి సూత్రించెను. (సంధి యనఁగా నాతని లక్షణంబున పూర్వ పరస్వరంబులకుఁ బరస్వరంబే కాదేశంబగుట) అనఁగా అచ్చున కచ్చు పరంబయినచో ప్రకృతిభావ నివారణకొఱకు నడుమ యడాగమంబును విధించె ననుట. అరవము, కన్నడము, తుళు, అను భాషలలోనున్నట్లు యకార వకారంబులు రెండిటిని అంగీకరించి ఒకదానిని కొన్ని యెడలను, మఱియొకదానిని కొన్ని యెడలను విధింపలేదు. వకార విధానమును పూర్వగా నిరాకరించెను. అనఁగా ప్రామాణిక భాషలో నన్నయనుండి నేటివఱకును 'వ' కారాగమము లేదని యర్థము. అట్లనుటవలన తెనుఁగున 'వ' కారాగమమునకుఁ బ్రవేశము లేదని భావింపవలదు. వాడుకలో వకారము వినఁబడుచునే యుండును. అచ్చునకు ఉ. ఊ.ఒ.ఓలు పరమగునపుడు 'వ' కారాగమము గూడ వినఁబడుచునే యున్నది. 'నావుంగరము, ఈవున్న, మావూపిరి, అది వొక్కటె, ఇది వోపిక.' కాలక్రమమున ఇట్టి ఆగమరూపమయిన 'వ' కారము పదగతమయినదని భావించుటకుఁ గూడ హేతువేర్పడినది. అనుచిత విభాగమువలనఁ బదములు వకారాదిగా విభజింపఁబడెను. కావుననే అప్పకవి తెనుఁగున 'వు. వ్రూ. వొ. వో' లు ఆదియందుఁ గల పదములులేవని సూత్రింప వలసివచ్చెను.[18] చిన్నయసూరియును 'యకారంబును వు. వ్రూ. వొ. వో.' లును తెనుఁగు మాటలకు మొదటలేవు అని వ్రాసెను.[19] పదాదిని 'య' కారము గూడ శ్రుతమగుటనుబట్టియు పయిసూత్రము వ్రాయవలసి వచ్చినది. దీనినిబట్టి పయి

16. అ + ఇర్ద = అయిర్ద; కవి + ఆర్ = కవియార్; శ్రీ + అం = శ్రీయం; బో + ఎందు = బోయెందు; పై + ఎందం = పైయెందం; పసె + ఇర్దం = పసెయిర్దం; ఏ + ఎందం = ఏయెందం; బూ + ఎందం = బూవెందం; గో + అం = గోవం; నౌ + అం = నౌవనేఁబిదం; ఈ + ఇదు = ఈవిదు. శబ్దమణి దర్పణం — సూ 52-60. 17. బా. వ్యా. సంధి, సూ. 3. 18. అప్పకవీయము (2) అశ్వాసము, 19. బా. వ్యా. సంజ్ఞ - 17. సూ.

'య వ' లు ఆగమ మాత్రంబులేగాని యావయవికంబులు గావని భాషాభ్యాసకుల యందు హత్తునట్లు చేయవలయు నను ప్రయత్నము లాక్షణికు లందఱియందును గలదనుట స్పష్టమేకదా! చింతామణియందు పదాదియకారము అంగీకృతమయి నట్లును సంధియందు అజ్వద్భావము విధింపఁబడినట్లును ముందు నిరూపించితిని. [20]

ఇఁక నన్నయకు ముందఱిశాసన భాషనుబట్టి యోజించినచోఁ యడాగమ విరహితమైన వ్రాత బహుళమనియు, పదాదియకారము వ్రాతలోఁ గనుపట్టుచున్న దనియు దనకాలములోని భాషాపరిస్థితులను బరిశీలించి యడాగమమును స్థిరపఱచి తాను వ్రాసిన ప్రామాణికభాషను వాడుకలోనికిఁ దెచ్చెననియు నన్నయ భాష లోని ధ్వనులు అను విషయమునఁ దెల్పితిని.[21] తరువాతి వైయాకరణులు పదాది యకారము నిరాకరించుచు పదాది వకారమును గణింపకయే సూత్రములను వ్రాసిరి.

పై విచారణనుబట్టి తేలిన దేమనఁగా (అరవము, కన్నడము, తెనుఁగు) ఒక్కరీతినే వ్యాకరణరచనకుఁ బూర్వము య వ లయాగమము లేకయే అచ్చులు వ్రాయుచుండెడివారు. యవలు ప్రకృతిభావ నివారణముకయి వచ్చుచుండినవి. అట్టివానిని గుర్తించి వైయాకరణులు వానిని విధించుటవలనను ఆ వ్యాకరణ ములు ప్రమాణము లగుటవలనను అట్టివ్రాతకుఁ బ్రామాణ్యము గలిగి ప్రాచుర్య మేర్పడినది. తెనుఁగున యడాగమము మాత్రమే యంగీకరింపఁబడెను. క్వాచిత్కముగా 'వ' కారాగమము ఉన్ననుగూడ అది సార్వత్రికము గాదనియో అట్టి యుచ్చారణము శ్రేష్ఠముగాదనియో నిరాకరింపఁబడినది. అట్లు నిరాకరించుట వలన 'వ' కారాగమము చాలవఱకు నశించిపోయినది. సంధిలో వచ్చిన య వ లు పదగతవర్ణములే యని ప్రజలు భ్రమింపకుఁడుటకును, ఇవి యుచ్చారణసౌకర్యము కొఱకు మాత్రమే వచ్చెనని తెలుపుటకును, అనుచిత విభాగమును బరిహరించుట కును, బదాదిని యకారమును 'వు. వూ. వొ. వో' లును లేవని వైయాకరణులు సూత్రింపవలసివచ్చినది. వకారాదియయిన 'వు. వూ. వొ. వో' లను మాత్రమే నిషేధించుటనుబట్టి యీ 'వ' కారము, ఉ. ఊ. ఒ. ఓ. లకు ముందు మాత్రమే బహుళముగా వినవచ్చుచున్నది యని యభిప్రాయము. 'అన్నము = వణ్ణము, అనునట్లు వకార మితర స్థలములయందును జాల నరుదుగా వినఁబడుచునే యుండును.

---

20. సర్వత్రాజ్వత్కార్యం జ్ఞేయం। యస్య ద్రుతప్రకృతికేభ్యః. ఆ॥ చి॥ యశ్రుతిమార్యాలఘుయం। ప్రవదంతి ప్రాణతః పరంప్రాణమ్, ఆ॥ చి॥ 21. ద. హి. శా. వా. IV. 1014. (1038) A.D. దానికి యాచన్ద్ర; పాలినికియిచ్చిన; ధ్వజములుయాచన్ద్రక్కన్ము; వారు యీబోలు.

ఈయకార వకారములు ఉచ్చారణ సౌకర్యమును గల్పించును అను వాక్యము నభిప్రాయమును, క్రింద విశదీకరించుచున్నాను. 'య' కారము తాలవ్యము 'వ' కారము ఓష్ఠ్యము, ఇవి అంతస్థములు. అచ్చులలో. ఇ, ఈ, ఎ, ఏ, ఐ, అనునవి తాలవ్యములు. ఉ, ఊ, ఒ, ఓ, ఔ అనునవి, ఓష్ఠ్యములు. 'ఆ + ఇల్లు' అని యుచ్చరింపవలసినపుడు కంఠ్యమైన ఆకారమునుచ్చరించి తిరిగి తాలవ్యాచ్చు అగు 'ఇ' కారము నుచ్చరించుటకు వచ్చు నాలుక కొక మజిలీ కావలెను. అనఁగా మొదటి స్థానమునుండి రెండవస్థానమునకు వచ్చినప్పు డేర్పడు నడిమిస్థానమునకు సంబంధించిన స్థానమే యీమజిలీ. ఆస్థానమున అనఁగా, బయి రెండచ్చులకును నడుమ నొకధ్వని వినఁబడుచునే యుండును. అదియే యకారము. ఓష్ఠ్యములయిన యచ్చులకుముందు 'వ'కారము కలుగుచుండును. కావుననే, ఆవ్వారు, ఈ వుత్తరము, మీవోర్పు మొదలయిన యుచ్చారణము వినఁబడుచుండును. 'యవ' లు సాధారణముగా నెట్టిధ్వనులతోనైనను గలసి యుచ్చరించుటకుఁ గష్టములేనివి. కావుననే యకారము తాలవ్యముతరువాతను వకారము ఓష్ఠ్యముల తరువాతను అరవ కన్నడ సంధులయందు వైయాకరణులచే నిరూపింపఁబడినవి. ఇట్టి ధ్వనులను (Glides) అని వ్యవహరింతురు[22] ఇవి ఒకయక్షరమునుండి యింకొకయక్షరమునకుఁ జార్చునవియను నన్వర్థసంజ్ఞ కలవియై యున్నవి. ఈ యక్షరములు చేరుటకు ప్రకృతిభావ నివారణమును[23] ఈ య వ లమార్దవస్వభావమును హేతువు లయియున్నవనుట స్పష్టము.

అరవమున పదాంతముననుండిన 'ఐ' అను వర్ణము పరపదము నచ్చుతో జేరి సంధియందు 'అయ్'గా మారి అనుచితవిభాగమువలన 'యా'దిపదము లేర్పడె నేమోయని యొక యభిప్రాయము కలదు. తలై + అక్కడ = తలయ్ + అక్కడ = తల-యక్కడ. ఇట్లేర్పడిన 'య'కారమును[24] కాలక్రమమున సంధిలో వచ్చిన యాగమమాత్రముగా గ్రహించియుండవచ్చును. ఈ 'య'కారము కాలక్రమమునఁ దక్కిన యెడలకును బ్రాకియుండవచ్చును. ఈ మార్పు రెండుమూ డచ్చులు గల శబ్దములలో గలుగవచ్చును. ఏకాచ్చుగల శబ్దములలో యడాగమము సంధినాపుటకు వచ్చినదనక తప్పదు. కై + ఐ = కైయై అగునుగాని 'కయై' కాదు. మొత్తముమీద నీ 'ఐ' స్వరూపమును, ప్రాచీనములయిన అరవపదముల తుదినున్న 'ఐ'కారమును,

22. Dravidic glides by Prof. L. V. Ramaswamy Iyer, M.A.B.L. పు. 337 వ్యాస సంగ్రహము. గిడుగు రామమూర్తిపంతులుగారి జన్మదినోత్సవ ప్రచురణము.

23. General Phonetics By Noel Armfield page 59-60. 24. సంధి పుట 29. కోరాడ రామకృష్ణయ్యగారు.

అనుచితవిభాగమునుగూడ యడాగమప్రాప్తికి సహకారిహేతువులైనవి అని యూహింపనగును.

ఇఁక 'వ'కారాగమమునుగూర్చి విచారించుచు "అ-ఇ అను నిర్దేశ సర్వనామాంగములరూపములు ప్రాచీనకాలమున అవ్ - ఇవ్ అని యుండెనేమో యని సందేహము గలుగకమానదు. అట్లే యయినచో నీరూపములలోని వకారము, ఆగమముగాక పూర్వశబ్దగతమైనదే యగును[25]" అని సంధికారులు వ్రాసిరి. ఈ విషయ మింకను జింత్యము. అట్లే పైత్రికముయొక్క ఆదిమరూపము వకారాంతమని నిరూపింపఁగలిగినచో నందును గొంత యనుచితవిభాగము గలిగిన దనవచ్చును. అట్టి యనుచితవిభాగము మఱికొంత యకార వకారాగమవిధానమును స్థిరపఱచెను అని చెప్పవచ్చునేగాని 'య, వ'కారములు ప్రకృతిభావనివారణకై వచ్చిన యాగమములు అనుసిద్ధాంతమున కెంతమాత్రమును బ్రతిబంధకముగాదు. స్వభావమునుబట్టి యవలు ఆగమము లనుట స్పష్టము.

4. ద్రుతప్రకృతికముల స్వభావము

తెనుఁగున 'య'కారాగమము సంధ్యభావస్థలములలోఁ గళలపైనివచ్చును. కళలుగానివి ద్రుతప్రకృతికములు.) అనఁగా భాషలోనున్న శబ్దములన్నియు రెండు తెగలుగా విభజింపఁబడినవని భావము. చింతామణి కర్త కళలను నిరూపించి, మిగిలినవి అనువర్తించియున్న నకారములుగలవి ద్రుతప్రకృతికములు అని లక్షణము చెప్పెను.[26] నకారంబు ద్రుతంబనియు, ద్రుతాంతములయిన పదములు ద్రుతప్రకృతికములనియు సూత్రించి, ద్రుతప్రకృతికము లన్నిటిని బరిగణించి, ద్రుతప్రకృతులుగాని శబ్దంబులు కళ లనంబడును అని సూరి స్థిరపఱచెను[27]. కళలకును ద్రుతప్రకృతికములకును స్వతస్సిద్ధముగా భాషలోగల భేదమేమి? అను ప్రశ్నకు రెండువిధములయిన సమాధానములు గలవు. సంధ్యభావస్థలములయందు పూర్వపర శబ్దముల సన్నికృష్టాచ్చులకు నడుమ యడాగమము వచ్చినచో నా పూర్వశబ్దములు కళలు. మిగిలినవి ద్రుతప్రకృతులు అను సమాధానమొకటి. ద్రుతము అంతమందుగల శబ్దములు ద్రుతప్రకృతులు; మిగిలినవి కళలు అని చెప్పుట రెండవది. కళలపయినివచ్చు 'య'కారము ఆగమ యకారమేగాని శబ్దగతమయినది

25. సంధి పుట 33. కోరాడరామకృష్ణయ్యగారు. 26 అన్యేద్రుతప్రకృతయః యేస్యుః హ్యనుజీవిత ద్రుతానిత్యమ్. ఆ॥ శ॥ చిం॥ సంజ్ఞ 39 సూ. 27 బా॥ వ్యా॥ సంజ్ఞ 11-12-13 సూత్రములు.

గాదని వైయాకరణు లందఱును నంగీకరించినదే. దీని స్వభావము ముందు విపులముగా జర్చించితిని.

ప్రుతాంతములనుండు ప్రుతమనఁగా నేమి? ప్రుతస్వరూప విషయమున ననేక భిన్నాభిప్రాయములు గలవు. ''ప్రుతాద్యోనఃఁ''—అని చింతామణి. 'నకారంబు ప్రుతంబు,' అని చిన్నయసూరి. 'నకారంబసాధారణంబు ప్రుతంబు. ప్రత్యయాగమా వ్యయాత్మకమై యుత్వవిశిష్టమయిన నకారంబు ప్రుతసంజ్ఞకం బని యర్థము. ప్రుతమనఁగా నొల్లనియెడ మఱగిపోవునది యని ప్రౌఢవ్యాకరణము.[28] చిన్నయసూరి ప్రుతంబునకు స్వత్వంబు అనఁగా ప్రకృతిభావము 'ను'స్వరూపము అని బా॥ వ్యా॥ 17-20 సూత్రసందర్భమున స్పష్టపఱచెను. దీనిని బట్టి ప్రుతమనఁగా పొల్ల నకారమా, లేక నువర్ణమా, యను సందిగ్ధత యేర్పడుచున్నది. చేసికొని మొదలయిన క్రియాపూర్వపదముల తుదినున్న 'ని' వర్ణము 'ను' వర్ణము యొక్క రూపాంతరమని ఇకారంబు నిఁదికు ను వు క్రియావిభక్తుల యుత్వంబున కిత్వంబగును[29] అను సూత్రంబున సిద్ధించుచున్నది. అనఁగా నొ, ను, వి అన్ననవి యున్నియును ప్రుతరూపములే. ఇందేది ప్రుతస్వరూపము అనువిషయమున నభిప్రాయభేదములు గలవనునట్లు ముందటి సూత్రములనుబట్టి తెలియుచునే యున్నది. నేటి వ్యాకరణ కార్యములనుబట్టియు, రచనా ప్రణాళికను బట్టియు మూడుసున్న ప్రుతస్వరూపములే యనకతప్పదు. కాని యిందేది ప్రాచీనము, దానిప్రాథమిక స్వరూపమేది అనునవిషయమే విచార్యము. శాస్త్రమయిన వ్యాకరణము ననుసరించి రాదు ప్రుతముయొక్క స్వత్వరూపము అను విషయమున ఆయావ్యాకర్తల యభిప్రాయములను నిర్ణయించుట వ్యాకరణ విషయము. చారిత్రకముగా నేది ప్రాథమికరూపము అను విషయమే యిచ్చట ముఖ్యముగా విచార్యము. నన్నయ మతమున అనఁగా ఆంధ్రశబ్దచింతామణి ననుసరించి ప్రుతము పొల్లనకారమే యనియు నుస్వరూపముగాదనియు వఱుల చినసీతారామస్వామి శాస్త్రిగారు విపులమైన విచారణచేసి నిర్ణయించిరి[30]. ఆంధ్రభాషా చరిత్రకారులు పై విషయమును గొంచెము తడవి 'ప్రుతస్వరూపము నకారపొల్లే[31] యను విషయమున వారితో నేకీభవింతుము'అని వ్రాసియు 'ను' స్వరూపమును గూర్చి కొంత చర్చ జరిపిరి.

ప్రుతము అను శబ్దము నేఁడు రూఢము. అంతియగాక పారిభాషికము. ప్రుత శబ్దమునకుఁ గల యౌగికార్థము అద్దాని స్వరూపమునకు పూర్తిగ సరిపడునా

28 ప్రౌ॥ వ్యా॥ సంజ్ఞ 8 సూత్రము. 29 బా॥వ్యా॥ తత్సమము సూ 26. 30 చింతామణి విషయపరిశోధనము విషయము 125-137, 31 ఆ. భా. చ. వా I పుట 206.

లేదా యను విచారణ ధర్మము గాదు. రూఢపదములును, యోగరూఢ పదములును ప్రకృత్యర్థ యోగికార్థముతో సరిపడునని గాని సరిపడక తప్పదనిగాని యెవ్వరును నిర్ణయింపఁజాలరు. రెండవది వ్యాకరణ ప్రక్రియకొఱకు 'న్,ను,ని' అనువానిలో నెద్దానినిగాని ద్రుతమని నిర్ణయించుకొని ప్రణాళిక స్వవచోవ్యాఘాతము లేనట్లు నడుపుట యే వైయాకరణునిపద్ధతి. ఆ విషయమే యందు విచార్యము. గ్రంథములనుబట్టిచూడఁగా నేఁడు భిన్నమతములఁగొన్న 'న్,ను,ని' అను మూఁడు విధములుగా ద్రుతము కన్పట్టుచున్నది.

1. శబ్దగతముగానుండి, అవయవికమయిన న కారము. కను, విను, మను మొదలగు ధాతువులలోనిదియును, తాను, నేను, పదంబులయందలిదియును, ప్రత్యయములనఁబడి ఉన్నాను, చేసితిని మొదలయిన పదముల తుదినున్నదియునగు వర్ణములు.[32]

2. హల్సంధిలోను అచ్సంధిలోను ఆగమముగా వచ్చి వ్యాకరణమున విధింపఁబడిన నుమాగమాదులును. బా॥ వ్యాకరణము. సంధి॥ 25-27-37-38. సూత్రములు.

3. సముచ్చయాద్యర్థక మయిన 'ను' వర్ణము.

పయి మూఁడువిధములయిన నువర్ణములును ద్రుతకార్యములను గల్పించుచో ద్రుతసంజ్ఞకుఁ దగియున్నవి.

ద్రుతమనఁబడు నీ 'న'కారము "ప్రకృతి నిష్ఠమైనను ప్రత్యయాది నిష్ఠమైనను స్వరవిశిష్టమగు న కారమునందలి స్వరము ద్రుతిననఁగా లోపమును బొందినచో నట్టి స్వరద్రుతినందిన పరిశిష్ట న కారము ద్రుతమను నన్వర్థ సంజ్ఞను బొందుచున్నదని తాత్పర్యము"[33] అని సీతారామస్వామి శాస్త్రులుగారు వ్రాసిరి. పయినిఁ జెప్పఁబడిన ప్రౌఢ వ్యాకరణకర్త మతమున 'న' కారము తానే మఱఁగి పోవునది గావున ద్రుత మనఁబడుచున్నది. ఇంతియగాక శబ్దగతమయిన న కారము ద్రుతముగాదని యప్పకవి చెప్పెను.[34] ఇట్లు ద్రుతము స్వరూపమునుగూర్చి లాక్షణికులలో నొంత విప్రతిపత్తియు, భేదముల కవకాశమును నేర్పడుటకు దాని చరిత్రయే హేతువని నిరూపింపఁబడును.

---

32. భారతమునందలి యీ క్రింది ప్రయోగములను జూచునది. తన్వినుచున్నవారల-ఆది III 9. అన్నిష్టసఖిక. ఆది. III. 140 శృంగియన్నాఁడు ఆది II 180. ఉత్తములో పొగడఁగ మన్ మహామతులు. ఆది II 149 విప్రసతికి నూఁయు వేడఁజక వరములు సభా II 263. 33. చింతామణి విషయ పరిశోధనము (సానుబంధము) విషయము 125. 34. గూను నెమ్మేను మెడనాను మీను వేను మ్రాను పటిచెను బులిబోను మఱియునిట్లు భువి నకారంబులో గూడఁ బుట్టు శబ్దములు ద్రుతప్రకృతులుగావు మునిశరణ్య. (అప్పకవీయము. ర. అ. 26. ప)

ప్రాచీనకాలమున తెనుఁగు శబ్దములు చాలవఱకు హలంతములుగా నుండెనని యితర ద్రావిడభాషలగు నరవ మలయాళములలోని పదములనుబట్టియు నన్నయకు ముందుండిన శాసనభాషనుబట్టియును నిశ్చయింపనగును.

అట్టి హలంతభాష కాలక్రమమున అజంతమయి ఉ కారమును ఇ కారమును పదముల తుదిని జేరినవని యూహింప నగును. ఇందు 'న' కారాంతపదములు చాలనధికములు. పురుషవాచకము లన్నియుఁ జాలవఱకు 'న' కారాంతములుగానే యుండెను. అవన్, రామన్. మీన్ + అక్కడ; తాన్ + ఉండెను; నేన్ + ఆర్చితిని. ఇత్యాది స్థలములయందు న కారము పరాచ్చుతోఁ గలసి 'మీనక్కడ', 'నేనార్చితిని' మొదలయినరూపములు గలుగక తప్పదు. మిన్ + అంత; కన్ + ఇది. మొదలయిన చోటులందు మొదటి పదము పయి ఊనిక నిల్చుటచేతను, రెండవ యచ్చు నశింపకుండునట్లు అర్థావగతి కొఱకు కనిపెట్టవలసిన యవసరము వచ్చుట చేతను, న కారము పొడిగింపఁ బడి మిన్నంత కన్నిది, మొదలయిన రూపములు వచ్చినవి. అనఁగా మఱియొక న కార మాగమముగా వచ్చినదన్నమాట.

ఇంతియగాక తెనుఁగున అరసున్నయున్న పదములు కొన్ని వందలు గలవు. అరసున్నకు పూర్వరూపము నిండుసున్న. ఇట్టినిండుసున్న (కొన్నిచోటుల 'న' కారము) దీర్ఘములమీఁద పూర్తిగా భ్రష్టమయినది. హ్రస్వము పయిని రెండువిధములయిన రూపములును గలవు. ఇట్టి పదములలో కొన్ని నిండుసున్నలేనివే పూర్వములు. తక్కినవి సున్నయున్నవి పూర్వములు. (ఈవిషయము అరసున్న చరిత్రము వివరించునపుడు చర్చింపఁబడును.) ముందు ప్రకరణమున, ఆనునాసిక్యము నిమిత్తమక్కఱలేకయే ద్రావిడభాషలయందుఁ గలుగుననియు తొలఁగుననియును తెలిపితిని. ఇంతియగాక రెండవజాతియయిన వ్యాకరణవిహిత'ను' మాగమాదులు స్పష్టముగాఁ జాలవఱకు ఆగమమాత్రములనుట నిస్సంశయముగదా!

ప్రభువు + ఆజ్ఞ, విధాతృ + ఆనతి, మొదలయిన స్థలములలో అచ్చులను నశింపకుండ నిలుపుటకు నడుమ ఆగమము రావలయును.

ఇచ్చట యడాగమము కలుగుట సుగమముకాదు. ఉ కారము, ఓష్ఠ్యము. వ కారాగమమును ఉచ్చారణలో సౌకర్యమును గలిగింపదు. ముందొక 'వ'కారము కలదుకదా! కావున న కారాగమము కలిగినది. నిర్హేతుకముగా 'న' కారాగమము కలుగు చుండుటయు, ఉన్నది పోవుచుండుటయు భాషలో పరిచితమగుటచే నద్దాని సామ్యమున నిప్పుడి కలిగినది. ఇట్లే యనేక స్థలములయందు నకారము ప్రకృతిభావ నివారణము కొఱకు వచ్చినట్లు నిరూపింపవచ్చును.

తిన్నగా+ఉన్నది = తిన్నగా (న్) ఉన్నది. ఇచ్చట వాడుకలో నకార మునకు బదులుగా 'ఱు' కారముతోఁగూడ నుచ్చారణము వినఁబడును. 'తిన్నగా యున్నది' ఈ యుచ్చారణము ప్రామాణికముకాదు. కాని 'న' స్థానములో 'య' వచ్చునని చెప్పుటకుఁ జాలును. సంఖ్యావాచకములలో పదియేను, పదిహేను, పదునేను అను మూడురూపములలోను 'య, హ, న' అనునవి ప్రకృతిభావ నివారణకు ఏర్పడిన వనుట స్పష్టము. అరవమునఁ బ్రామాణిక భాషలో కాట్టి+న్+అ, (కాట్టిన) కాట్టి+య్+అ-(కాట్టియ)అను రెండు రూపములును వాడుకలోనున్నవి. ఇక్కడి నకారము ప్రకృతిభావ నివారణకొఱ కేర్పడినదే యనుట నిస్సంశయము. ఇట్లే అరవమునందలి అమహద్భహువచనమునఁ ఇరుక్కిన్ఱన (ఉన్నవి) ఇరుక్కిన్ఱ+(న్)+అ-అని నకారము సంధి నాపుటకు వచ్చినది. న్యాయముగా, అవ-అవై-అను శబ్దములలో నున్న 'వ్' కారము సంధినాపుటకు వచ్చియుండ వలెను.[35]

సముచ్చయార్థక 'ను' వర్ణముయొక్క ప్రాచీన రూపము. ఉం, ఉమ్, అనునది, యని అరవ కన్నడములను బరిశీలించినచో స్పష్టమగును. ప్రాచీనపు తెనుఁగు శాసనములలోఁ గొన్ని యెడల నియ్యది 'యుము' అనియే యున్నది. 'ఎవ్వరయ్యుము' = ఎవ్వరయ్యును, జయసింహ వల్లభుని శాసనము 641 క్రీ॥ శ॥ మ, సో. శర్మ.

ఈ 'ఉమ్' అనునది తెనుగున 'ఉన్, ఉను' అనురూపములనుబొంది యడాగమముగాఁ 'యును' అనురూపముతోఁ గనుపట్టుచున్నది. కావునసే కళలగు ననుదంతశబ్దములమీఁద నయ్యది 'యు' వర్ణపూర్వకముగ విభాషనగును, అని ప్రౌఢ వ్యాకరణమున సూత్రము గలిగినది. ''చేయుకయును, అందుటయును, అదియును''[36] మొదలగునవి యుదాహరణములు. 'రాముఁడు' మొదలయిన 'ఉ' కారాంత రూపములు తెనుఁగున బహుళముగా నుండుటవలననుతుది 'ఉ' వర్ణముతో ''ఉన్'' యొక్క ఉకారమునకు సంధి కలుగుటవలననుమ్ముదరి 'ఉ' కారము అనుచిత విభాగమున నశించి 'ను' శబ్దము మాత్రమే సముచ్చయార్థకమని సిద్ధాంతము బయలుదేరినది. ఇట్టి 'ను' శబ్దము అర్థవిశేషంబులయందుఁగూడ జేర్పఁబడుట సంభవించుచున్నది. కావునసే నామసర్వనామంబులకును గలళగు నవ్యయంబుల

35 C. G. D. 177, 36 ప్రౌ. శ. పు. 116, సూ.

కును గడపల సముచ్చయార్థ విశేషపాదపూరణములయందు 'ను' శబ్దంబు తఱచుగ నగు[36] అని సూత్రము పుట్టినది. ఇట్టియర్థవిశేషముగల ను శబ్దమేర్పడిన తరువాత కళలపయినిగూడఁ జేర్పఁబడుట చేతను తుదినున్న ఉకారము లోపించుటచేతను 'న' కార మాత్రమునిలిచి కొన్ని శబ్దములుద్రుతములా కళలా యను సందేహము గలిగింపఁజొచ్చి వైయాకరణులను కలతపెట్టసాగెను. ఎంత ననఘుడు = ఎంతయున్ + అనఘుఁడు, ఎంతనెంతయు = ఎంతయున్ + ఎంతయు, ఇత్యాదులయిన యనేక ప్రామాణిక ప్రయోగములు గలుగుటకు హేతు వేర్పడినది[37].

పయిని నిరూపించిన మూఁడువిధములయిన శబ్దముల తుదినున్న నకారమునుగలిసి యొక్కటిగా నేర్పడి వైయాకరణులచే ద్రుతము కల్పింపఁబడినది[38].

పయివిధానము చారిత్రకునకును, కొంతవఱకు వైయాకరణునకును విదితమును సమ్మతమును గావచ్చునుగాని సామాన్యముగా భాషను వాడువాని దృష్టియందెట్లీ ద్రుతము భాసించును అనునది స్పష్టపఱుతును. తెనుఁగున ప్రకృతిభావ నివారణమును దానికొఱకు ఒక యాగమమును, అనుభవసిద్ధమును ఇష్టమును అని ముందుఁజెప్పితిని. ఇది మాటాడువాని యభ్యాసములోనికెక్కి అప్రయత్నముగా నేర్పడునట్టి విషయము.

(చేయుచున్ + ఉన్నది = (సంధిలేనిరూపము) చేయుచునున్నది; సంధిగలరూపము - చేయుచున్నది. ఈ రెంటియందునుగల భేదము 'న' కారస్థితియేగదా! ఇట్టి 'న' కారము పోయినచో అర్థావగతికి అడ్డంకి యనిగాని, పదస్వరూపము చెడిపోవుననిగాని లేక ఊనిక నష్టమగుననిగాని తోచినప్పుడు తప్ప తక్కిన స్థలములయం దెల్లయెడలను ఇది సామాన్యునకు ఆగమమాత్రముగానే స్ఫురించును. 'య' కార మెట్టిదియో 'న' కారముగూడ నట్టిదియే యగును. కావున సామాన్యుల భాషాసృష్టిలో మాత్రము 'న' కారమగు ద్రుతము ప్రకృతిభావనివారణ కొఱకు వచ్చిన యాగమ మాత్రముగానే స్ఫురించుచుండుట, కళలకును, ద్రుతపకృతికములకును తబ్బిబ్బుపడుట యేర్పడుచుండును. ఇట్లే 'యన'లు మాత్రమేగాక యితరాక్షరములును విసంధి నాపుటకు ఆగమములుగా వచ్చుచునే యుండునట్టి యభ్యాసము సామ్యమువలనఁ దెనుఁగున నేర్పడినదని యంగీకరింపకతప్పదు.

ద్రుతప్రకృతికములలో ఆవయవిక నకారముగల పదములు కొన్ని కనుపట్టుటచేతను 'ను'శబ్దముగూడ వేఱుగా నుండుటవలనను ద్రుతము నాగమమాత్ర

37 ఎందేనినుండి. ఆది. ప. iii. 181, ఎయ్యేనియు నొక్క స్త్రీయందు. ఆది. ప. iv. 127.
38 సంధి-కోరాడ రామకృష్ణయ్యగారు. పుట. 153.

ముగా నంగీకరించుటకు వైయాకరణులకు వీలుపడినదిగాదు. దానిని ప్రకృతిస్థముగానే సిద్ధాంతపఱచిరి. అయినను అనేకస్థలములలో ఆగమముగాఁ జెప్పుకొనక తప్పినదిగాదు. ద్రుతలక్షణము నిర్మించుటలో వైయాకరణులకు గల భేదము ఈ ద్రుతమునంతటిని ఏకలక్షణమున సంగ్రహించు నిచ్ఛవలననే గలిగినది. కాడ్వెల్లు గారి మతమున 'న'కారము సంధినాపుటకు ఆగమముగా వచ్చినదియే. కాని పయివిచారణ తరువాతి విమర్శనవలన తేలినఫలితము. అన్నిటిని సమన్వయించి పయిని నిరూపించితిని.

5. ప్రకృతిభావనివారణకయి వచ్చు నితరాగమములు

ప్రకృతిభావనివారణమునఁ బయి 'య, న'లుమాత్రమేగాక యింకను ఇతరములయిన యాగమములు తెనుఁగున వచ్చుచునేయున్నవి. ఇట్టివన్నియు ఆగమములును, అచ్చులనడుమ సంధినాపుటకు వచ్చినవియును, అనుట నిస్సంశయము. కాని వానిలోఁ గొన్నిమాత్రము మొదట, పయిద్రుత నకారమువలెనే ప్రకృతిస్థములయి యనుచితవిభాగమున నేర్పడి సామ్యమువలన నితరస్థలములలోనికిఁ బ్రాకి యాగమమాత్రము లయినవనుటగూడ నంగీకరింపకతప్పదు.

కఱకు + అమ్మ = కఱకు (ట్) అమ్మ = కఱకుటమ్మ

పేరు + ఉరము = పేరు (ట్) ఉరము = పేరుటురము; పేరురము

పొదరు + ఇల్లు = పొదరు (ట్) ఇలు = పొదరుటిల్లు

పయినున్న శబ్దములలోని 'ట'కారము ఔపవిభక్తిక 'ట'వర్ణముల సామ్యమునఁ గలిగినది. కఱకు + అమ్మ అనుపదములోని యచ్చులయొక్క ప్రకృతిభావమును వారించుట యిచ్ఛ. పయి టుగాగమము కర్మధారయంబులలో ఉత్తున కచ్చుపరంబగునపుడుమాత్రమేగాక, మిద్దెటిల్లు, వేల్పుటావు, దుక్కిటెద్దు మొదలయినవానిలోఁగూడ వచ్చుచుండుటయును సామ్యమువలననే యేర్పడినది. ఔపవిభక్తిక టకారమును జూచి యిందు టుగాగమమును గల్పించుట ఐచ్ఛికము. పేరురము మొదలయిన శబ్దములయెడ రెండురూపములు వచ్చుటకు గారణమేమన, పేర్, చిగుర్-పొదర్ అనునవి హలంత శబ్దములగుటవలన శేషము పయియచ్చుతోఁ గలసి యొకరూపమును తుదిఉకారము ప్రకృతిస్థముగా భావించుటవలన 'టు'గాగమరూపమును ఏర్పడినవి. నన్నయభారతమున 'పేరుటురము' మొదలగు రూపములు లేమియును బయియభిప్రాయమును దృఢపఱచుచున్నది[39]. 'పొద' యనుశబ్దమును 'పొదరు' అనుశబ్దమును గలవు. పొదశబ్దముపయిని టుగాగమము,

39. బా॥ వ్యా॥ సంధి 28-29.

పొదరుశబ్దముపయిని ఆగమవిరహితరూపమును, టుగాగమసహితరూపమునుగూడఁ గలిగినవి. ఆ॥భా॥చ॥ కారుణిమతమున, ఈ టువర్ణము 'డు'వర్ణముయొక్క మూలరూపము. కఱకుటెఱుకు, ఏపుటడివి, ఱుప్పుటుంబల్లి. డువర్ణకము కృత్ప్రత్యయము. తద్ధితములపయి వచ్చుననుట విచార్యము. ఱుప్పుటుశబ్దమున నీవ్యుత్పత్తి సరిపడునని యంగీకరింపకతప్పదు. ఈ విషయ మింకను పరిశోధింపవలయును. ఆ॥భా॥చ॥ పుట 1334.

పేద+ర్+ఆలు = పేదరాలు; ముద్దరాలు, జవరాలు. ఇత్యాది శబ్దముల యందు రుగాగమము. కొమరాలు, అనునప్పుడు కొమర్+ఆలు, అనియే పద విభాగము. కొమరు అనగా సొగసు. ఇందు అనుచితవిభాగమువలన 'ర్' ఆగమ మయినది. అట్లే పేదర్ (పేదయర్ యొక్కవికృతి = పేదవాడు) పేదర్+ఆలు= పేదరాలు. ఇందును అనుచితవిభాగము[40].

ఇ ట్లేర్పడిన రుగాగమము ఇతరస్థలములయందును సామ్యమువలనఁ గలిగినది. ధీరురాలు, గుణవంతురాలు మొదలయిన శబ్దములలోని రుగాగమము సామ్యమువలననే గలిగినది. పయిపదములలోని 'రుతు'వర్ణములలోని ఉత్వము, రాముఁడు, రాముని మొదలయిన అకారాంతశబ్దముల మకారముపయి నేర్పడిన ఉకారసామ్యమునఁ గలిగినది. ఈ ఉకారము తత్సమశబ్దములపయిని వచ్చునది. 'విధవరాలు' అనుశబ్దము వాడుకలో గనుపట్టుచున్నది. ఇది స్త్రీ మాత్ర విషయమగుటంజేసి 'విధవుఁడు' అనురూప ముండుట కవకాశము లేదు కావున 'విధవరాలు' అనియే పదమును వాడుకలో సృజియించిరి.

6. ద్విరుక్త టకారము

కుట్టుసురు, చిట్టెలుక మొదలయిన పదములయందు కుట్రుసుర్, చిట్రిలై, మొదలయినరూపములు తమిళమునఁ గనుపట్టుచుండుటచేతను 'కుఱు-చిఱు' శబ్దముల తొలిరూపములు. కుఱ్-చిఱ్ అనునవియే యగుటవలనను కుఱ్+ఉసుర్= కుఱ్ఱుసుర్ = కుట్రుసుర్ = కుట్టుసురు అని రూపమేర్పడినదని యూహింపకతప్పదు. పయిపరిణామము ముయ్యలికుట్రు మొదలయిన పదములలో ముందు నిరూపించితిని. తక్కిన ద్విరుక్త టకారములు సామ్యమున నేర్పడియుండవచ్చును[41].

భృశార్థంబున కట్టకడ, చిట్టచివర మొదలయిన పదములు ద్విరుక్తముల స్థానమున నేర్పడునని చిన్నయసూరి.[42] ఈ శబ్దములన్నియును సామ్యమువలననే

40. సంధి కో॥ రామ॥ పుట 144. 41. బా॥ వ్యా॥ సంధి 12. 42. బా॥ వ్యా॥ సంధి-40- సూత్రము.

యేర్పడినవని నిశ్చయింపనగును. సామ్యము ప్రవర్తించుటకు ఒకటి రెండు శబ్దము లేర్పడినంజాలును. నిందార్థమున 'రాముఁడు గీముఁడు' అను నొక్క జంట యేర్పడినఁ జాలును. వానినిబట్టియే 'ఊరు గీరు' నోము గీము' మొదలయిన జంటలు వాడుకలో గల్పించుచున్నట్లు మనము గ్రహించుట సులభము. అట్లే యివియును నేర్పడినవి. ముందు వివరింపఁబడిన 12 వ సూత్రములోని కడు నడు నిడు శబ్దంబులను గూడ నీ సూత్రముతోఁ గలిపి విమర్శింపవలయును.

ఈ మూఁడు శబ్దములకును ప్రాచీనరూపములు 'కట్' 'నట్' 'నిట్' యని యూహించుట సమంజసము. ప్రాచీన ద్రావిడభాషలో 'డ' కారమునకు బదులు టకారమును పొల్లును గూడిన శబ్దములే మూలరూపములుగానుండె ననఁదగును. కాఁబట్టి అట్టి శబ్దములపయిని అజాదిపదములు చేర్చినప్పుడు, 'కటుసురు' అని కాకుండ 'కట్టుసురు' అనునట్లుగా టకారము పొడిగింపఁబడినదనుట చాలయుక్తము. హలంతములయిన ఇల్-ముల్ వంటి పదములన్నియును కల్లు-ముల్లు-మన్ను-మిన్ను అనురూపములను బొందినవి. ఇట్టి ద్విత్వము ఊనిక కొఱకును, కట్టుసురు అను దానిలో కట్ అను పదములోని టకారముయొక్క ప్రత్యేకతను, పూర్వ పదాంగత్వమును నిలుపుటకును వచ్చినది. ఇట్టివి యేకాచ్కములమీఁదఁజాలవఱకు వచ్చును. ఆ తరువాత 'కట్టు' నిట్టు-నట్టు అను శబ్దములు మఱల విడఁదీయుటవలన మాటాడు వారి బుద్ధిలో నేర్పడియుండవచ్చును. కట్టు-తీక్ష్ణము, అధికము. (కన్న; అర) నట్టు-నిట్టు శబ్దములును, నడుము-నిడుపు అనువానిని సంబంధించిన యర్థవిశేషములలో అరవ కన్నడములలో వాడుకలో నున్నవి. ఇట్లే శబ్దములు వేఱుచేయఁబడిన తరువాత హలాది పదములపయినిగూడఁ జేర్పఁబడియుండును. ఈ శబ్దములోని ఉకారము ముందఱి యచ్చుయొక్క ఆకర్షణవలన అకారమయి, 'కట్ట' అను రూపము సిద్ధించినది. నట్టనడుము-కట్టకడ-నిట్టనిలువు మొదలయిన శబ్దములు ఈరీతిని భృశార్థమున నేర్పడియుండును. భృశార్థమునను వీప్సను సంస్కృతమునందును దెనుఁగునందును గలుగునట్టి ద్విరుక్తిని జూచి యీ శబ్దముల నిట్లు ద్విరుక్తములుగా విడదీసియుందురు. ఆ తరువాత సామ్యమున తొట్టతొలి మొదలయిన వన్నియు నేర్పడియుండెననుట నిర్బాధము.[43] ఆంధ్రభాషా చరిత్రకారుని మతంబున ద్విరుక్తి యని చెప్పఁబడిన పయిరూపములలోని పూర్వ పదములన్నియును స్వతంత్రములే యనియును అన్యద్రావిడ భాషలోఁ గలవనియు సిద్ధాంతము. ఇందుఁ జెప్ప బడిన వన్నియును స్వతంత్రములేనా యను విషయము పరిశోధింపఁదగినది.[44]

43. సంధి-కో॥ రామ॥ పుట 112. 44. ఆ॥ భా॥ చ॥ పుట 362.

కట్టకడ-కొట్టకొన-చిట్టచీకటి-తుట్టతుది-తెట్టతేట-నట్టనడుము - నిట్టనిలువు పట్టపగలు-పిట్టపిడుగు-బట్టబయలు-మొట్టమొదలు-మిట్టమీదు మొదలగు పదము లన్నిటియందలి తొలియవయవము స్వతంత్ర పదమనియే వారి యూహ. కొన్ని యిందు వారూహించిన ట్లే స్వతంత్ర పదములని నిరూపింపనగును. కాని యన్నిటిని స్వతంత్ర పదములని నిరూపించుట దుర్ఘటము. చాలవఱ కియ్యవి సామ్యమున నేర్పడినవనుట యుక్తము.

ఇక ఉకార నిత్యసంధిని గూర్చియు, అకారబహుళ సంధిని గూర్చియు, ఇకారసంధ్య భావాదికమును గుఱించియుఁ గొంతవిమర్శింపవలసియున్నది. చిన్నయ నూరి మతమున సంధిశబ్దము నర్థము చాల సంకుచితము. పూర్వపరస్వరంబులకుఁ బరస్వర మేకాదేశంబగుటయే సంధి. రెండు స్వరంబులకు ఒక స్వరం బాదేశంబ గుట ద్రావిడభాషా స్వభావమునకు విరుద్ధమనియు స్వరములట్లే నిలుచుట సాధారణ మనియుఁ జిన్నయసూరి గ్రహింపఁగలిగెను. అట్టి లోపము తెనుఁగులోని క్రొత్త విశేషమనియు అయినను అది చాలవఱకు వ్యాపించుటచేత నద్దానినిమాత్రము సంధిగా నిరూపించి తక్కినవానిని వేఱుగా నుద్దేశించెననియుఁ దోచుచున్నది.

7. ఉకార నిత్యసంధి

తెనుఁగులోని ప్రథమావిభక్తి ప్రత్యయములగు 'డు, ము, వు,'లు అన్ని యును ఉకారాంతములే. ఇట్టివి యంతమందుఁ గలశబ్దము లనేకములు. తత్సమంబు లన్నియును జాలవఱ కిట్టివే. దేశ్యములయందును గొన్ని డువర్ణాంతములు గలవు. 'ము' 'వు' వర్ణాంతములు మఱికొన్ని గలవు. పయిప్రత్యయము లన్నియును మొదట హల్మాత్రములే యనియును కాలక్రమమున అజంతము లయినవనియును పైవానిచరిత్రమును నిరూపించునపుడు సిద్ధాంతము స్పష్టపఱుపఁబడును.[45] ఇట్టి యాగమమయిన (ఆవయవికముకాని) ఉకారము నష్టమగుటయే యీ భాషలో స్వభావము. ప్రకృతిభావ నివారణమునకయి పదముల నడుమ వచ్చి తరువాత పదాదినిగూడ ప్రవేశించి పదావయవమే యనునట్లు భ్రమింపఁజేసిన 'య, వ'లు పదాదిని వినఁబడుచున్నను సంధిలో మఱగిపోవుచున్నవి గదా! అట్లే పదాంతమున మాత్రమే నిలుచుటకు యోగ్యత గలిగి 'రాముఁడు, అది', మొద లయిన పదముల తుదిని వచ్చిన యీ, ఉ, ఇ అనునవి సంధిలో మఱగిపోవుట స్వభావసిద్ధమగుట నిస్సంశయము. కావునఁనే ఉకారసంధి నిత్యముగా నేర్పడినది. పదాంతమున అరవమునన్నున్న ఉకారము కుట్రియలు ఉకారమనియు, ముట్రియలు ఉకారమనియు రెండు తెఱఁగులు. సంధిలో కుట్రియలు ఉకారము మఱగి

45. సంధి॥ కో. రా. పుట॥ 67.

పరాచ్చు నిలుచును. ఇంతియుగాక ముట్రియలు ఉకారముకూడ కొన్ని స్థలము లలో మఱగిపోవును. ఇట్లు తుదినున్న కుట్రియలు ఉకారమే తెనుఁగున పదాంతమున ఉకారమయినది. ఆ భేదము తెనుఁగున నశించుటచే అన్ని ఉకారములకును సంధి యేర్పడినది.[46]

ద్వితీయాది విభక్తులయందున్న ఉకారమును శత్రర్థక 'చు' వర్ణమునం దున్న ఉకారమును అవయవికమూ లేక ప్రథమావిభక్తి వలెనే ఆగమమాయను విషయము మాటాడువారిని సంధిస్థావస్థయందుఁ బడవేసి యుండవలెను. కొందఱు సంధి లేకయును కొందఱు సంధిచేసియును వ్యవహరించియుండవచ్చును. కాఁబట్టి రెండు రూపములును వాడుకలోనికి వచ్చియుండవలయును. సంధ్యభావస్థలమున 'న'కారాగమము. సంధిగల స్థలమున ఉకారలోపము ననుట స్పష్టము. నా కొఱకు + అది —నా కొఱకు నది; నాకొఱ కది[47].

ఉదంత నామంబున కనుకరణం బేర్పడునప్పుడు సంధిరాదు. చిన్నయసూరి వుగాగమంబును సూత్రించెను.[48] ఇయంధేనుః + అనె = ఇయంధేను వనె. ఇచ్చటి 'ఉ' వర్ణము శబ్దగతమయిన యవయవము. ప్రత్యయమును గాదు. ఇచ్చట సంధి వచ్చినచో నిది ఇయంధేనవె, అను రూపము రావలెను. అది యనిష్టము. కాఁబట్టి ఉకార రూపమును నిలువఁబెట్టుటకు 'వ'కార రాగమము కలిగినది. హలంత పదములు అనుకరణమున వచ్చునపుడు 'కింతత్ + అనియె = కింత త్తనియె' అని యేర్పడెనుగాని 'తత్' అనుపదము 'తత్తు' అను రూపమును ఉకారముతో ప్రథమావిభక్తియందు పొందునట్లు పొందకపోయినది. అనఁగా తత్తుయనియె అను రూపము లేదని భావము. ఆ తుది ఉకారముఉచ్చారణ మాత్రముగా వచ్చినది గావున నిందు కనఁబడలేదు. 'సుముహూర్తోఅస్తు+అంచు = సుముహూర్తో స్తంచు అను ప్రయోగము వంటివి అధునికములును సామ్యమువలన నేర్పడినవియును గ్వాచిత్కములును అనుట స్పష్టము.

కొన్నియెడల నుత్వముపై సంధిచేయకయుఁ గొందఱు కవులు ప్రయోగించి యున్నారు అని సూత్రించి, నవ్వరు ఎవ్వరైన నిఁక నన్ను గనుంగొని (సానం దోపాఖ్యానములోనిదిగా) యను ప్రయోగము నాంధ్రభాషాచరిత్రకారులు ఉదా హరించిరి.[49] ఇది కన్యభ్రేతమని సిద్ధాంతము చేయవలె. అట్లైనను ఇది గణ నిర్బంధమునకుఁగాను వ్రాయఁబడి యుండవచ్చును. అంతియకాని ఆంధ్రభాషా పద్ధతికి మాత్రము సరిపడునదికాదు. లేదా స్వతంత్రులమని భావించు కవులు తమ యిష్టమువచ్చినట్లు నేఁడు ప్రయోగించుటలేదా! అట్లేయదియు నయియుండవచ్చును.

46 Journal of the mythic Society L. V. R. page 94. Vol 26. 47 బా॥ వ్యా॥ సంధి - 2 - సూత్రము. 48 బా॥ వ్యా॥ సంధి - 54 - సూత్రము. 49. ఆ॥ భా॥ చ॥ పుట 339

8. ఇత్వసంధి

ఇకారమున కచ్చుపరమైనచోట్ల ఉకారము నందువలె సంధి నిత్యముగా లేదు. కొన్నియెడల నిత్యముగా సంధి రాకుండుటయు మఱికొన్నియెడల వికల్పముగా వచ్చుటయు మొదలగు కార్యము లేర్పడినవి. దానికిఁ గారణము. తెనుఁగు శబ్దములలో ఉకారాంతత ఇకారాంతతకంటె ప్రచురము. కొన్ని స్థలములలోని ఇకారము అర్థవంతము. కేవలము ఉచ్చారణ కొఱకేర్పడినది తక్కువ. చేసి చూచి మొదలయిన క్త్వార్థకేకారముల విషయమును బరిశీలించినచో నియ్యది స్పష్టముకాక తప్పదు. ''క్త్వార్థంబైన యికారంబునకు సంధిలేద''ని సూరియును, ''క్త్వార్థేతో నభవేత్సదా'' యని యుభర్వాణుఁడును సంధిని నిషేధించిరి. ఇక్కడ నున్న 'ఇ'కారమునకు సంధి చేసినచో నద్దానివలనఁ గలుగవలసిన యర్థావగతికి విలంబము సంభవించును. చూచి + ఉండెను = 'చూచుండెను' అని సంధి చేసినచో 'వినుచుండెను' వంటి 'చుండెను' అంతమందుగలఁ వర్తమానార్థక చువర్ణంబులను స్మృతికిఁదెచ్చి కొంత క్లేశమును వినువారికిఁ గూర్పక తప్పదు. ఇంతియగాక తెనుఁగునందలి ధాతువు లన్నియును సాధారణముగా ఏకాచ్కము లుగా గాని ద్వ్యచ్కములుగాగాని యుండును. అట్టివానిఁకి ఇకారము చేర్పఁగానే రెం డచ్చులుగల రూపము సిద్ధముకాగా నద్దానిని ప్రక్కనుచ్చుతో చేర్చి సమాసమును గల్పించి పదాదినిగల యూనికను దొలగించుట అనాఁడు తెనుఁగు భాషను వాడిన వారిలో నసేకుల కిష్టము గాదని యూహించుట స్పష్టము. కావునసే సంధి చేయుక యడాగమమును దెచ్చి భాషాస్వభావము నట్లే నిలువంబెట్టిరి. కాని పై 'ఇ'కారముతో సంధిచేయుట క్వాచిత్కముగా నాధునికులయందు బయలుదేరినది. కావ్యములలోనికిని ఎక్కినవట్టిప్రయోగములు. వీనియందు 'ఇ'కారము పరముగా నుండునప్పుడు చేసిన ప్రయోగములే యధికము. ఉదా॥ కోసిచ్చెను; ఎతిగించిపుడు; మొదలయినవి. 'అనవలసంటి గాక' మొదలయిన యితరాచ్చులు గల చోట్లను సంధి గనుపట్టుచున్నదిగాని యిట్టివి మిక్కిలియు విరళములు. ఈసంద ర్భమున సంధికారుని సమాధానము అనుసంధింపఁదగినది. ''క్త్వార్థకే కారమున కికారమే పరమైనపుడు సంధి జరిగినను, ఏదోయొక యికారమే యక్కడ కనఁబడుచుండును. గావున నా యికారము పై నూతపడినచో నర్థము స్ఫురించుట కవకాశము గలుగుచుండును[50].

ప్రయోగములు గ్రంథమున కెక్కకమున్ను అవి వాడుకలో నక్క డక్కడ గాని కొంత ప్రదేశమునందుగాని వినఁబడుచుండును. వాడుకలో ఊనిక లేక ఊత,

50 సంధి- కో॥ రామ॥ ఇకారసంధి-పుట 51.

ముఖ్యముగా శ్రుత మగుచుండుటవలన నిట్టి యర్థభేదము స్పష్టపడుచు ఇకార మునకు సంధిగలిగిన చోటులు నిర్బాధముగా నుండును. అంతమాత్రమునచే సామాన్యసూత్రమునకు భంగము వాటిల్లదు. భాషలోని గ్రంథములన్నిటిని వెదకి చాలవఱకు నప్రశస్తంబులను గూడ గూర్చి క్త్వార్థ కేకారసంధికి నుదాహరణము లని యెంచనగును. కాని సంధిని వారించిన లక్షలకొలది ప్రయోగములును లాక్షణికుల సూత్రములును భాషాపద్ధతిని సూచించుననుట నిర్వివాదముగదా!

క్రియారూపములలోని, చేసితిని, చేసితిమి, చేసితివి, చేసితిరి, చేసిరి వంటి వాని తుది ఇకారము పదాంతమున వచ్చి చేరినదనుట నిర్బాధము. వీనికి సమానము లైన రూపములు ఇతర ద్రావిడభాషలయందు హలంతములుగానేయున్నవి.[51] ఇట్టి 'ఇ' కారమునకు లోపముకల్గుటయే నిత్యము. అనఁగా సంధికల్గుటయే ధర్మము. ఇట్లు మూఁడుపురుషములయందు సంధికలిగిన రూపములే ప్రాచీనములు. తరువాతఁ గాలక్రమమునఁ దక్కిన విషయములవలెనే యిందలి 'ఇ'కారమును ఆవయవిక మను భ్రాంతిగలుగుటచేతఁ గాఁబోలును సంధ్యభావరూపములు బయలుదేరినవి. కొంతకాలము లాక్షణికులు ఉత్తమపురుషమునందు మాత్రమే సంధివికల్పమనిరి[52]. మరికొంతకాలమునకు ప్రథమపురుషమునను ఉత్తమపురుషమునను వికల్పమనియు మధ్యపురుషమున నిత్యమనియు సూత్రించిరి[53]. ఇది యీ మార్పే వైపు జరుగుచున్నదో సూచించుచునేయున్నది. అయినను "ఇదె శమనాజ్ఞ ద్రోచితిరి యెచ్చటనుం డిటవచ్చినారలు" అను ప్రయోగమును సర్వలక్షణసారసంగ్రహమునం దుదాహరింపఁబడినట్లు చూపి యిట్టి ప్రయోగంబులు నిరాకరంబులు అనివ్రాసిరి[54]. ఇదియును పైసిద్ధాంతమునే బలపఱచుచున్నదిగదా!

ఏమ్యాదుల యందలి సంధియును బయిదానివంటిదే. కాని వీనిచరిత్రము మాత్రము కొంచెము విలక్షణమనక తప్పదు. "ఏమి-మఱి, కిమ్ష్మి-అది-అవి-ఇది-ఇవి- ఏది-ఏవి- ఇది యాకృతిగణంబు" పైవానిలో 'కిన్' అనునది "కున్" అను విభక్తి ప్రత్యయముయొక్క రూపాంతరమును ద్రుత ప్రకృతికమునుగావున నిద్దాని విషయము 'కు' ప్రత్యయసంధి చరిత్రవంటిదే యనుట నిర్బాధము. పయిగణము చివఱి యాఱుపదములలోను తుదినున్న 'ఇ' వర్ణము చారిత్రకముగా ప్రకృతిస్థము కాకపోయినను ప్రకృతిస్థము వంటిదే యని యంగీకరింపక తప్పదు. ఈ పద

51. సంధి-కో॥ రామ॥ పుట 57, 52 నిత్యమనుత్తమపురుషక్రియాస్వితః॥ ఆ॥ చిం॥ 53 ప్రథమే చోత్తమే చైవ క్రియేతో వా భవేచ్ఛ్రుతిః.నిత్యమన్యస్య వికృతౌ క్త్వార్థేతో న భవేత్సవా॥ ఆథర్వణకారిక. 54 బాలవ్యాకరణ సుప్తిఙ్గర్థప్రకాశిక, పుట 88.

ములకు విభక్తిప్రత్యయములు చేర్చిన రూపములలోఁ బదాదినున్న ఊనిక రెండవ యుత్తరము పయికిమూరి దా-దీ-దే వా-వీ-వే యనురూపము లేర్పడినట్లు ముందు స్పష్టపఱచితిని. ఇఁక ద్వ్యచ్చములయిన పయిప్రథమావిభక్తిరూపములు ఊనిక గలిగి మాఱుపాటులేక యట్లే నిలిచియున్నవి. కావుననే నన్నయ గ్రంథమున వీనికి సంధికనుపట్టదయ్యెను[55]. సంధియత్యల్పసంఖ్యాకంబులయిన చోట్ల కనుపట్టుచున్నది గాని యవి నన్నయాభిప్రేతంబులు గావు అని నిరూపించిరి. పాఠాంతరములు గలవు. వీని యూనికను గ్రహించుటచేతను దనకాలమున సంధి వినఁబడకుండుట చేతను గాఁబోలు వీనికి నన్నయ సంధి చేయుఁడయ్యె. కాలక్రమమునఁ దక్కిన 'ఇ'కారాంతములవలెనే వీనికిని సంధిరూపము లేర్పడినట్లు ఊహించుట సులభము. ఇట్లే 'ఏమి' 'మఱి' యను శబ్దంబులకును నన్నయ సంధి చేయలేదు. వీనిలో 'మఱి' అను శబ్దమువంటిదే 'మఱు' అను రూపము అర్థభేదమున వాడుకలో నుండుటచేత నీరెండింటి యచ్చుల ప్రత్యేకతను నిలుపుటకుగాను సంధిని నన్నయ యంగీకరింపలేదని తోచుచున్నది. కాని కాలక్రమమున సంధి గల రూపములును వాడుకలోనికి వచ్చినవని యంగీకరింపక తప్పదు.[56] ఏమి శబ్దమునకును నన్నయ సంధి చేయలేదు. ఇది ప్రశ్నార్థక మయి తుది ''ఇ''కారము పయిని ఊనిక ఉండుటచేత నద్దానికి భ్రంశము కలిగించుట కిచ్చలేక నన్నయ యంగీకరింపలేదని తోచుచున్నది. ఆకాలమున నీసంధి యింకను ఏర్పడియుండకుండెనని యూహించుటయు యుక్తమే.

తరువాత 'ఇ' కారసంధి ప్రయోగము లన్నియుఁ గాలక్రమమున నేర్పడినవి. సూరి దీని నాకృతిగణంబని వ్యవహరించుటలోని యభిప్రాయము ఇకార సంధి తెనుఁగు భాషాపద్ధతికి ఇష్టముగాదు. అది సార్వత్రికముగాఁ జేయరాదు. పూర్వకవి ప్రయుక్తంబులను మాత్రము గ్రహించి ఏ మ్యాదిగణంబునం జేర్చి ప్రయోగించునది యనుటయే. ఇది యీ సంధియొక్క వైరళ్యమునే సూచించును.

9. అత్వసంధి

అకారమున కచ్చు పరమయినపుడు సంధి బహుళము, అని చిన్నయసూరి. బహుళమనఁగా ప్రవృత్తి, అప్రవృత్తి, విభాష, అన్యము అని నాలుగువిధంబులుగ నున్నది. ఇందును బైని నిరూపింపఁబడిన పద్ధతులే ప్రవర్తించును. దేశ్యపదముల తుదినున్న అకారమును సంస్కృతపదముల తుదినున్న అకారమును, ప్రకృతిస్థమగుట యును అది మఱిగిపోవుట అర్థబోధకు అపకార మగుటవలనను అకారమునకు సంధి

55 ఆ॥ భా॥ చ॥ పుట 1342. 56 సంధి. శో॥ రామ॥ పుట. 60.

లేకపోవుటయే తెనుఁగునకు స్వాభావికమనవలెను. కాని వాడుకలో ఊనిక వలన అర్థభేదము స్ఫురించు పట్లను, తప్పగా విఱుచుటచేతను, సౌష్ఠవమువలనను పరిమిత ప్రయోజనమును, దాత్కాలిక ప్రయోగమును, ప్రాదేశిక వ్యవహారమును గలిగిన ప్రయోగములను గవులు గణనిర్బంధమువలన గ్రంథములలోని కెక్కింపగాఁ గాలక్రమమున ''అ'' కార సంధిగల రూపము లెక్కువయ్యెను.

(1) చింతామణి గ్రహింపనట్టి సంస్కృత శబ్దముల అకారసంధిని అథర్వణుఁడు గ్రహించి క్వాచిత్కముగా నగునని వ్రాసెను[57]. కొన్ని అకారాంత శబ్దంబులకు సంధిరాదని సూత్రించి పయివాక్యమును క్వాచిత్కముగా నుదాహరించెను. స్త్రీవాచక తత్సమ సంబోధనాంతములకు సంధిరాదని చిన్నయ సూత్రించెను. దీనికి విరుద్ధములయిన ప్రయోగములు కావ్యములందుఁ గలవని పరిశీలనవలనఁ దేలినది. అవి యల్పసంఖ్యాకములు మాత్రమేగాక భాషాపద్ధతికి విరుద్ధమనుట స్పష్టము. అవి యాధునికంబులు. భర్త+అంచు, గంగ+అను, భర్తంచు, గంగను మొదలగునవి.

(2) వెలయాలు మొదలగు శబ్దములలో సంధిలేదని సూత్రించెను. వెలాలు అనుహ్రస్వము గ్రహస్తముగాదని భావము. 'ఆ' మీదనున్న ఊనిక పోకుండుటయు, 'ఆలు' వేఱుశబ్దమని భావించుటయు వీనికి హేతువులు, కాని తలయారిశబ్దము అట్లు కాకుండుటచే తలారి అయినది.

ఆకు, అంత, అమ్మ, అయ్య, అన్న, అనునట్టి పదంబులు పరములగునపుడు సంధి నిత్యమని యనేకులు వ్రాసిరి. 'చింతాకు' మొదలగు పదములయందు సంధి యగుట చాల యుక్తమే యనక తప్పదు. పయిపదములన్నియును అకారాదులు, గురుమత్తులు, కాఁబట్టి వానిపయి నూనిక తప్పదు. ముందటి పదాంతమునను న్న అకారము అనఁగా చింత మొదలగు పదములలోని తుది అకారము, ఊనికలేక వెనుక నూనిక యున్నగురువుతో ద్రుతోచ్చారమునఁ గలసిపోయినది. అట్టి యూనిక యుండుటవలననే యర్థబోధకు ప్రతిబంధక మింతయు నుండదు. ఇట్లు సంధిగల రూపములే నిరంతరము శ్రుతమగుచున్నను గవులుమాత్రము సంధివిరహిత రూపములను ప్రాచీనములనియో తమ కనుకూలమనియో యాదరించిరి.

మేనల్లుఁడు మొదలయిన వానియందు మేన అనునది తప్పగా విఱిచినది, అనుచిత విభాగమువలనఁ గలిగినది. మే-మెయి-మేన్, అను రూపములకు, శరీరము అర్థము. పూర్వము రక్తసంబంధము గలిగిన అత్తకును, అట్లులేక పిల్లనిచ్చిన యత్తకును గల భేదమును నిరూపించుటకుఁ జేర్చిన పద మియ్యది. కన్నడమున

57. భవన్తికే చిచ్ఛబ్దాస్తు సాంగత్యే నైవ సాధవః॥ క్వచిత్సంస్కృతీయోపి ప్రాణోప్యత్రత్యతో భవేత్॥ అథర్వణుఁడు.

సోదరశబ్దముచేర్చి సోదరత్త, సోదరళియ యనురూపములను గల్పించిరి. మే+అత్త అను రెండుపదముల నడుమను సంధి నాపుటకు 'య' కారముగాని 'న' కారముగాని రావచ్చును. కాని యిక్కడ నకారమే వచ్చినది. మేనత్త యను రూప మేర్పడినది. ఇదియే ప్రాచీనమును ప్రచురము నయిన రూపము. ఇతరములయిన చింతాకు మొదలయిన శబ్దముల సామ్యమున "మేన" యని యనుచిత విభాగముచేయుటచే మేనమామ మేనయత్త మొదలగు రూపములు వరుసగా కాలక్రమమున నేర్పడినవనుట స్పష్టము.

షష్ఠీప్రత్యయార్థ బోధకమయినట్టియు విశేషణాంత్యమయినట్టియు అకారము సంధిలో లోపించుటయు గలదు. రాజుల+ఒద్ద=రాజులొద్ద, తల్లిదండ్రుల+ఒద్ద = తలిదండ్రులొద్ద; తామరసనేత్రల+ఇండ్లు=తామరస నేత్రలిండ్లు, చందమామ+అల్లుడు=చందమామల్లుడు. ఒద్ద యను శబ్దము కాలక్రమమునఁ దనస్వాతంత్ర్యమును గోల్పోయి ప్రత్యయత్వంబును బొందిన 'అందు' శబ్దమువంటిది అనవచ్చును. సమాసమున అకారము పయిని ఊనిక నిలిచినంతకాలము అకారము నిలిచి యుడుగము వచ్చినది. కొన్ని శబ్దములలో దీని స్వాతంత్ర్యముపోయి అకారము ఎప్పుడు సంధినిపొందినదో అప్పుడే తక్కినవానిలోగూడ దీనికి నష్టముఏర్పడ నారంభించినది. రాములయందు=రాములందు.—అను రూపమువలెనే ఒద్దతో రూపములు గలిగినవి. వాని సామ్యమున నేత్రలిండ్ల మొదలయినవి గూడ నేర్పడినవి. ఈస్థలములందు రెండు పదములును గలిసి యొక్క పదముగనే అనఁగా సమాసముగ గ్రహింపఁబడుటచేతనే సంధి జరిగినదని తలంపవచ్చును. సమాసముకానియప్పుడు రెండవ పదముపై నూతపడును.[58] అనఁగా 'ఊత' లేక, 'ఊనిక' లేనప్పుడు సంధి జరుగునని భావము.

పుట్టినిల్లు మొదలయిన క్రియావిశేషణముల సంధి పుట్టిన మొదలయిన విశేషణముల యుత్పత్తిని విచారించునపుడు తెలుపఁబడును.

ఈ సందర్భమున ఆంధ్రభాషా చరిత్రకారుల క్రిందివచనములు పరిశీలింపఁదగినవి.[59] "వైకల్పిక సంధిరూపములలోఁ గొన్నిట సంధిగల రూపముల కొక యర్థమును, సంధిలేనిరూపముల కర్థభేదమును గలిగినది. దొడ్డమ్మ, యనఁగా తల్లి యక్క, దొడ్డయమ్మ యనఁగా నుదారబుద్ధిగల స్త్రీ-పెద్దమ్మ యనఁగా జ్యేష్ఠాదేవి యను నర్థమును గలదు. పెద్దయమ్మ-పెత్తనమువహించిన స్త్రీ-చిన్నల్లుఁడనఁగా నల్లుండ్రలో చిన్నవాఁడు. చిన్నయల్లుఁడనగాఁ జిన్నవయస్సుగల యల్లుఁడు. వయస్సెక్కువయైనను కనిష్ఠయైన కూతురు మగఁడు చిన్నల్లుఁడేయగును. మోఁచె

58. సంధి కో॥ రా॥ పుట. 50, 59. ఆం॥ భా॥ చ॥ పుట.359.

ద్దనఁగా మోట లాగెడి యెద్దు. మోటయెద్దనఁగా పనికి లొంగనియెద్దు—ఇట్లే యర్థ భేదములను ప్రయోగములను బట్టియు వ్యవహారములను బట్టియు తెలిసికొన వలెను.'' ఇట్టి యర్థభేదము ఊనిక యు సందర్భమును స్పష్టముగాఁ దెలియుటవలనను వక్త ప్రత్యక్షముగా నుండుట వలనను వాగ్వ్యవహారమునఁ జక్కఁగాఁ దెలియును. తెలియకున్నను ఎదుటనున్న వక్తనడిగి తెలిసి కొననగును. గ్రంథ వ్యవహారము లోనికెక్కి ప్రామాణికములయి కోశాదులలోఁ బడినఁ గానియెల్లరకును బరోక్షమునఁ గూడఁ దెలియుట కవకాశములు దక్కువ.

పుంప్రల యొక్కయు ప్రాతాదులయొక్కయు సంధిచరిత్రము స్థలాంతరమున వివరింపఁబడును.

10. గ స డ ద వా దేశము

'క చ ట త ప'లకు 'గ జ డ ద బ'లును, 'గ స డ ద వ' లును ఆదేశము లగుటనుగూర్చి విచారింపవలసియున్నది.

ప్రకరణాదిని చెప్పిన ప్రకృతిభావ నివారణమును, వర్ణ సమీకరణమును అనురెండు పద్ధతులలో ముఖ్యముగా మొదటిదాని ననుసరించి యేర్పడిన సంధిని మీద నిరూపించితిని. ఈరెండవభాగమున వర్ణ సమీకరణము ప్రధానమని గ్రహింపనగును. 'క చ ట త ప'లకు ముందు ('న్'కారము) ద్రుతమువచ్చు నప్పుడెల్లను 'న'కారము నాదాత్మకమగుటచేత ప్రక్కనున్న యుత్తరము సంయుక్త మయి క్రమమున నాదాత్మకమగును. సంస్కృతమునను అరవమునను బిందువు గాని నకారముగాని పూర్వమున నున్నప్పుడు 'క చ ట త ప'లట్లే నిలుచుట చాలవఱకుఁ గలదు. అట్టివి పదములలో తెనుఁగునను లేకపోలేదు. ఉ॥ 'చంక, పొంకము, అంత'. సంధియందు మాత్రము ద్రుతమునకుఁ బరముగానున్న 'క చ ట త ప' లు 'గ జ డ ద బ'లగుట నిత్యమే. ఆద్రుతము 'ను' స్వరూపముతోనున్నను 'ని'యను రూపమును దాల్చినను, సున్నగాఁ బరిణమించినను బయి పరిణామము మాత్రము తప్పదు. ఇది వర్ణ సమీకరణమనుట ముందు ప్రకరణమునఁ దెలుపఁ బడినది.

ఇఁక ప్రథమాంతములగు కళల పయిని సమాసముల నడుమను 'క చ ట త ప' లు 'గ స డ ద వ' లగుచున్నవి. ఇదియును సంధికార్యమే. ఇందును వర్ణ సమీకరణమే ముఖ్యమనక తప్పదు. అరవమునఁ బదమధ్యమున నున్నచో 'క ట త' లు 'గ డ ద' లుగా నుచ్చరింపఁబడుట సర్వసామాన్యము. అచ్చుల నడుమ నుండుటచే వానియొక్కనాదస్వభావము వీనిమీది కిఁ బ్రాకుటవలనఁ గలిగి కాల క్రమమునఁ నొకపద్ధతిగా నేర్పడి సార్వత్రికమయినది. అట్టిపద్ధతియే తెనుఁగున 'కూర

గాయలు' 'త్రల్లిదండ్రులు' మొదలగుసమాసములలో స్థిరపడినది. కావుననే ద్వంద్వంబు పయిపరుషములకు 'గ స డ ద వ'లగును అని సూరి సూత్రించెను. పయిని నిరూపించిన పద్ధతిచే 'గడద'లనుగుఱించి స్పష్టమగునుగాని 'సవల'నుగూర్చి వివరింపఁబడలేదు. 'చ'కారమును 'స'కారమును బ్రాచీనతమిళమునను నేఁడును సాధారణముగా పరస్పరము మాఱుచుండును. ప్రాచీనభాషలో శవర్ణసకారములే లేవు. కావుననే తమిళమున చకారమే యొకప్పుడు పరుషముగాను, సామాన్యముగాఁ దత్ఫానమగు సూష్మముగను గూడ బలుకఁబడుచుండును. [illegible] అలేకయే వ్రాతలోని చకార ముచ్చారణమున శకార మగుచుండు[illegible] చవర్ణము తాలవ్యస్పర్శము. శవర్ణము తాలవ్యమగు సూష్మము. శ స లు ఊష్మములగుటఁ బరస్పరము మాఱు ననుట అనుభవసిద్ధము. చవర్ణము శవర్ణముగా మాఱి 'శ-స'లకుఁగల భేదమును నిరూపించున ట్లుచ్చరింపకపోవుటచేతను 'స'కారముమాత్రమే తెనుఁగుననున్నట్లు లాక్షణికు లంగీకరించుటచేతను 'చ-స' లే మాఱుపడినట్లు ప్రామాణికమయినది. వాగ్వ్యవహారములో 'శ'వర్ణము వినఁబడును. పయిమార్పు అనవధానతచే స్థాన కరణముల మాఱుపాటువలనఁ గలిగినదనుట స్పష్టము. ఇట్లు పదాదినిగూడఁ గలిగినమార్పు సమాసమధ్యమున నిలిచి వైయాకరణులచే నంగీకరింపఁబడి సూత్రగ్రథితమయినది. అయినను బయియాదేశము 'అప్పాచెల్లెండ్రు' 'అందచంద ములు' 'కండతుండెములు' 'రాకపోకలు' మొదలయిన స్థలములలో రాకపోవు టయుఁ గలదు. ఇట్లే తెనుఁగులమీది సాంస్కృతికపరుషంబులకు 'గ స డ ద వ లు' రావనిసూత్రింపఁబడినను గొన్ని ప్రామాణికప్రయోగంబులలో గసడదవాదేశము కనబడుచునేయున్నది.

ఆనునాసిక్యము గలుగుటయు తొలగుటయు నెట్లు ద్రావిడభాషలలో మిక్కిలి ప్రచురమో యట్లే యీ గసడదవాదేశమును ప్రచురమును ఐచ్ఛికమును నైయున్నది. ఇట్లు భాషలో పాతుకొనియున్న యభ్యాసమువలన నేర్పడిన గ్రాంథిక ప్రయోగములనుమాత్రము గ్రహించి వర్గీకరించి మార్పును స్థిరపఱచి సూత్రింప సమకట్టుటచే ననేకముగా వ్యభిచారమేర్పడినట్లు తోపకతప్పదు. ఈ గసడద వాదేశము చాలకాలము నుండియును వికల్పమనుటయును భారతమునకు ముందే యేర్పడినదనుటయును యుక్తము. ఇఁకఁ బదమధ్యమున నున్న 'ప'కారము 'బ' కారముగా మాఱి యది 'వ'కారమయి యుండవచ్చును. ఇట్లు పకారము వకార మగుట మిక్కిలి ప్రాచీనకాలముననే జరిగియుండుటచేత నద్దాని క్రమము నిరూ పించుటకు ప్రామాణికభాషలో నుదాహరణములు లభింపవు.

గసడదవాదేశము బహుళమనుటయే యుక్తము.

---

50. సంధి. కో॥ రా॥ పుట 128.

సుదీర్ఘమయిన పయివిచారణలో నేర్పడిన సిద్ధాంతములు.

(1) తెనుఁగున అచ్చున కచ్చు పరంబయినప్రుడు సంధి లేకపోవుట సామాన్యము.

(2) ప్రకృతిభావ నివారణమును, సమీకరణమును మిక్కిలిగా నను సరిఁపఁబడును.

(3) ప్రకృతిభావ నివారణకయి ''యనవ''లు మొదలైన యాగమములు అచ్చులనడుమ గలుగుచుండును.

(4) అర్థస్ఫురణమునకు భంగమువాటిల్లు నఁడి జరుగుట యరుదు.

(5) అర్థవిహీనములును, ఆగమమాత్రములును, ప్రకృతిస్థములుగానివియు, అచ్చులు సంధియగుటవలన మఱిగిపోవుట స్వభావము.

(6) ఊనిక లేమియు ఉనికియు సంధి జరుగుటకుఁగాని జరుగకుండుటకుఁగాని ప్రబలమయిన హేతువుగా నేర్పడుచుండును.

(7) అల్పాక్షరములయిన పదములలో సంధిజరుగుట యరుదు.

(8) తప్పుగా విఱుచుట (అనుచిత విభాగము) సంధ్యభావమునకును సంధి జరుగుటకును హేతువు గావచ్చును.

(9) సమాసాది కార్యములయందు గన్పట్టు ఆగమవిశేషములు, అర్థహీన ములును గేవల బహిర్గతములును మాత్రమేగాక పదముల యవయవములుగా నుండి కాలక్రమమున ఆగమమాత్రములయి యుపయోగింపఁబడుచుండె ననుట. (ఈ విషయము సమాసములలోను విభక్తిప్రత్యయ ప్రకరణమునను ప్రపంచింపఁబడును.)

(10) కావ్యకర్తలును అంతకంటె ముఖ్యముగా లాక్షణికులును భాషా పరిణతికిని దాని మార్గనిర్మాణమునకును గారకు లగుదురు.

11. సంస్కృతాంధ్రముల సంధిస్వభావము

ఇట్లు తెనుఁగునందలి సంధిమార్గములను సంగ్రహించి వానికిని సంస్కృత ప్రాకృతము లయందలి వానికిని సంబంధ మేమయినను గలదేమో దిఙ్మాత్రముగా విమర్శించి యీ ప్రకరణము ముగింపఁబడును.

(1) సంస్కృతమునఁగల అచ్సంధికిని, తెనుఁగునగాని అరవమునగాని ఇతర ద్రావిడభాషలయందుఁగాని గల యచ్సంధికిని సంబంధములేదు. సంస్కృతమునందలి ''యణాదేశసంధి'' గుణసంధి, వృద్ధిసంధి మొదలగునవి ద్రావిడభాషల స్వభావమున లేనివి.

(2) ప్రకృతిప్రత్యయములనడుమ ఆగమవిశేషములు గలుగుటయు, ఈ రెంటి సంధియును దక్కిన పదసంధికంటె భిన్నముగా నుండుటయు అరవమునఁ గలదు. ఇట్టి విభాగము సంస్కృతమున లేదు. ఈ విషయము ప్రత్యయప్రకరణమున విమర్శింపఁబడును.

(3) తెనుఁగుసంయోగాత్మకమైన భాష (Agglutinative) సంస్కృతము ప్రత్యయాత్మకము. ఇదియె యిఁదలి సంధి స్వభావములోని భేదమును గల్గించుచున్నది.

పై భేదములనుబట్టి తెనుఁగునకును సంస్కృతమునకును జన్యజనకభావము లేదనుట స్పష్టము.

12. ప్రాకృతమున సంధి

(1) ప్రాకృతమున సంధిరాకుండ అచ్చు లల్లే నిలుచును. తెనుఁగున నట్లు నిలువవు. అత్యంతప్రాచీనకాలమున నచ్చులల్లే తెనుగు శాసనములలోఁ గనుపట్టుటకు హేతువులు, వానిని వ్రాసినవారు ప్రాకృతభాషాపండితులే యగుటయును తెనుఁగునకుఁ బండితసంస్కారము లేకుండుటయును.

(2) సంస్కృతసంధులుగల సిద్ధరూపము లల్లేమాఱి ప్రాకృతమునకు వచ్చిన వగుటచే సంస్కృతసంధి ప్రాకృతమునఁ గనుపట్టుచుండును. తెనుఁగునఁ గనుపట్టదు. ఇది తెనుగు ప్రాకృతమునుండి గలుగలేదనుటకుఁ ప్రబల ప్రమాణము.

(3) ప్రాకృతమునందలి ఉద్వృత్తాచ్చులకు (నడిమిహల్లులు లోపింపగా మిగిలిన యచ్చులు) సంధి గలుగదని ప్రాకృతవ్యాకరణములు చెప్పుచున్నవి[61]. అవి తెనుఁగునకు వచ్చునప్పుడు నడుమ 'య, వ' లాగమములుగా వచ్చి వాని రూపము మాఱుచున్నది. ఇట్టి యభ్యాసము క్వాచిత్కముగా ద్రావిడభాషల నుండియే ఉత్తరహిందూస్థానభాషలలోనికిఁ బ్రాకినది.

దీపికా = దీ ఇ ఆ = దీవియ = దివ్వె

తెనుఁగు సంధికిని సంస్కృతసంధికిని ఎట్లు జన్యజనకభావ సంబంధములేదో అట్లే ఆంధ్రప్రాకృతముల సంధికిని లేదు. సంస్కృతమునకు కేవలము విరుద్ధములయిన యభ్యాసములు ప్రాకృతములోనికి క్వాచిత్కముగాఁ బోయినచో నవి ద్రావిడ భాషలయందుండి గ్రహింపఁబడినవనుట పై యితరసాక్ష్యముతో సరిపడును.

---

61 ప్రా॥ వ్యా॥ స్వరస్యోద్వృత్తే॥ హేమచంద్రుఁడు

13. ద్రావిడభాషలలోని సంధిపద్ధతులు, తుల్యములు

తెనుఁగునందలి సంధికిని అరవ కన్నడ మలయాళాదు లగు నితర ద్రావిడ భాషల సంధికిని నియతమయిన సంబంధమును సామీప్యమును గలదు.

(1) తమిళకన్నడములలో అంత్యహల్లుల ద్విత్వము గలదు. తెనుఁగు అజంతభాషగా మాఱుటవలన నట్టిదాని కవకాశము లేదుగాని యనేకస్థలములలో ప్రాచీనముగా నిలిచియున్నది. కణ్ + అఱగు = కణ్ణఱగు (కంటిసొగసు-అరవము) పెణ్ + అంతె = పెణ్ణంతె (స్త్రీవలె) కన్నడము. అన్ + ఇష్టసళ- అన్నిష్టసళ- తటిత్ + ఉ = తటిత్తు.

(2) ప్రకృతిభావ నివారణము అన్ని భాషలలోను గలదు. కాని తెనుఁగున నయ్యది పరిపూర్ణము.

(3) 'య వ న'లు అన్ని భాషలలోను ఆగమములుగా వచ్చి చేరునుగాని తెనుఁగున 'య' 'న' లే నిలిచినవి. వకారము నశించినది. అత్యల్పస్థలములలో గన్పట్టును.

(4) ఈ భాషలలో పదాంతమందలి 'అ,ఇ,ఉ,ఎ'లు లోపించి పరరూప సంధి జరుగుట క్వాచిత్కము గాగలదు. ఈ పద్ధతి తెనుఁగుననే పరిపూర్ణమై మిక్కిలి వ్యాప్తినొందినది.

మాతు + అమ్ = మాతమ్ (మాటను) మాతిన + ఒళ్ = మాతినొళ్ (మాటలో) క్రమదె + అయ్తు = క్రమదాయ్తు (క్రమముగా నయినది) (కన్నడము)

అమ్బు + అదు = అమ్బదు (అది అమ్మ) అదు + ఎన్న = అదెన్న (అదేమి) వాళ్గ + ఎన = వాళ్గెన (బ్రతుకుగావుత యనగ) తమిళము[62].

ఇట్లు అనేక ముఖ్యవిధముల ద్రావిడభాషల సంధి యొక్కతీరితిని జరుగుచున్నది. ఇవియన్నియును ఒక్కటే కుటుంబమనుట స్పష్టము.

62 Dravidic sandhi By prof L. V. Ramaswamy Aiyar. Journal of the mythic society Vol 26 page III.

తెనుగునందలి హల్లులు ప్రాచీన ద్రావిడముతోడి సంబంధము

1. తెనుఁగున భ్రష్టమయిన హల్లులు

బాలవ్యాకరణమున చిన్నయసూరి సంజ్ఞాపరిచ్ఛేదమునందలి మూఁడవ సూత్రమున తెనుఁగునకు వర్ణములు ముప్పదియారు అని సూత్రించి యీక్రింది వానిని పేర్కొనెను.

'అ-ఆ-ఇ-ఈ-ఉ-ఊ-ఎ-ఏ-ఐ-ఒ-ఓ-ఔ-అం-అఁ.' ''క గ చ చే జ జే ట డ ణ త ద న ప బ మ య ర ల వ స హ ళ'' [1]

ఋ-ౠ-ఌ-ౡ-విసర్గ ఖ ఛ ఠ థ ఫ ఘు ఝు ఢ ధ భ ఙ ఞ శ షలు సంస్కృత సమంబు లనుగూడి వ్యవహరింపఁబడును.

పయి సూత్రమునుబట్టి క్రింది యక్షరములు తెనుఁగున లేవనియు సంస్కృత సమంబులం గూడిగాని (యితర శబ్దసంయోగమునంగాని) ప్రవర్తించుననియు నభిప్రాయము స్పష్టము. ద్రావిడభాషలోని కెల్ల ప్రాచీనమయిన వ్యాకరణమగు తొలుకాప్పియమునఁ బేర్కొనంబడిన యక్షరములను వివరింతును.

అచ్చులు = అ-ఇ-ఉ-ఎ-ఒ; ఆ-ఈ-ఊ-ఏ-ఓ-ఐ-ఔ.[2] హ్రస్వ-ఇ-ఉ-వర్ణములు. ం ఆద్యుమ్.

హల్లులు = క-చ-ట-త-ప, -జ-ఞ-ణ-న-మ-(మఱియొక నకారము) య-ర-ల-వ, (ఴ=ఱ)-ళ-ఱ; హ్రస్వ'మ'కారము.[3]

ప్రాచీన ద్రావిడభాషయొక్క స్వభావము చాలవఱకు అరవమునకు దగ్గఱగ నుండునని ముందే తెలిపితిని. కావుననే అరవములోనుండిన హల్లులన్నియును ప్రాచీన ద్రావిడమున నుండినవని యంగీకరింపవచ్చును. పయి రెండుభాషలకు గల హల్లుల భేదము.

తెనుఁగున లేనివి = ఴ-ఱ-(నకారాంతరము) ్న. ఆద్యుమ్. హ్రస్వతరములయిన - ఇ - ఉ - మ-లు.

తెనుఁగున నధికముగనున్నవి—గ-జ-డ-ద-బ-చే-జే-స-నేటి తెనుఁగునలేని మూఁడక్షరములలోను ఱ కారము ప్రాచీన భాషయం దుండెననియుఁ గాలక్రమ

---

1. అ. శ. చిం. ద్వివిధాదిముదేదోతో2 చోవక్రతమావనుస్వారౌ క గ చ జ యు గ ట డ ణ త ద న ప బ మ య ర ల వ స హళంతు హల్వర్ణఃబా॥ సం॥ పుట 153 వావిళ్ళ. 2. ఔకార విఱువాయ్‌ప్పసి శ్రుత్తుమ్ ఉయిర్ ఎనమొళిప. తొల్. ఎఱ్ఱ. సూ. 8. 3. నకారవిఱువాయ్ పదినెన్మెయ్ శ్రుత్తుమెయ్యీన మొళిప. తొల్. ఎఱ్ఱ. సూ. 9.

మున వర్ణాంతరములగు (డ ల ర ళ య) అను వానిరూపముఁ దాల్చెననియు నయ్యది నన్నయ తరువాతి కాలమునఁగూడ శాసనములయందుఁ గనుపట్టుచుండె నని నన్నయకుఁ బూర్వముననుండిన తెనుఁగు అను విషయమున విపులముగ నుదాహరించితిని. ఇఁక నీ ఙ ఞల చరిత్రమును గొంత వఱకట్టిదే యనవచ్చును. ఙ ఞ లకు నేటి తెనుఁగున వ్యస్తప్రయోగములేదు, అని సూర్యరాయాంధ్ర నిఘంటువు. శాసనస్థ భాషయందును ఙ-ఞలకు పదాదినిగాని పదమధ్యమునగాని ఎక్కటి ప్రయోగము కనుపట్టలేదు. నేటి బిందుస్థలమున వర్గపంచమాక్షరములు వ్రాయఁ బడుచుండినట్లు ప్రాచీనభాషనుగూర్చి యాప్రకరణమునఁ జెప్పితిని. అందునుగూడ ఙ-ఞ లకు చాల విరళమయిన ప్రచారము కనుపట్టినది.[4] చాలచోట్ల బిందువే కలదు. ఇట్లు ప్రాచీనకాలమున సంయుక్తాక్షరము రూపమున మాత్రముండిన యీ "ఙ-ఞ"లు అనుస్వారము వాడుకలోనికి రాఁగానే భ్రష్టమయిపోయినవి. పదాదిని గాని పదమధ్యమునఁగాని వీనికి నేడు ప్రయోగములేదు. పదాదిని ఞ కారముతో నున్న అరవపదములు నేఁటి తెనుఁగున నకారాదిగాఁ గాని ఎకారాదిగాఁ గాని మాఱిపోయినవి.[5]

నేఁటికిని ఞకారము మలయాళమున మిక్కిలి ప్రచురముగా వాడుకలో నున్నది. ఱ=ఱకారము నేటి తమిళమునను మలయాళమునను హళకన్నడమునను వాడుకలోనున్నది. (ఆయ్దముతోఁగూడ) పయి నాలుగక్షరములును ప్రాచీన ద్రావిడమున నుండినవి తెనుఁగున భ్రష్టమయినవనుట నిస్సంశయము.

2 గ జ డ ద బ లు :—ఈయైదక్షరములును 'స' వర్ణమును దంత్య "చే, జే" లును అరవమునలేవు కాని దంత్య చే జేలు తప్ప తక్కినవన్నియును కన్నడమునను మలయాళమునను గలవు. ఈ గ జ డ ద బ స లు ప్రాచీన ద్రావిడమున నుండ లేదనుటయు నవి కాలక్రమమున ద్రావిడభాషలలో నేర్పడినవనుటయు యుక్తము. విశాలమయిన సంస్కృత ప్రభావము బాగుగా ప్రసరించిన తెనుఁగు కన్నడ మల యాళములయందుఁ బయివానికిఁ బ్రవేశము గ్రమముగాఁ గలిగినదనుట స్పష్టము.

---

4. అంగలూరు ఎ. ఇం. వా. V పుట 122. (850 క్రీ. వె.) పోదునూఙ్క ఎ. ఇం. IX పుట 317. (630.) క్రీ. వె. వఙ్గిపఱ్ఱు-క్రఙ్కటవ్వా. 940, ఱెఙ్కొణ్డ ఎ. ఇం. XVIII పుట. 228. 950. క్రీ. వె. కన్చరిగుణ్డు. వా. VII. 177 అణ్మణఙ్గూరు, పఞ్చిన-అహదనకరము ఇం. ఎ. XIII కారఞ్చేడు. గట్టిఞ్చి; గావిఞ్చె, రక్షిఞ్చిన పండరంగని అద్దంకిశాసనము.

అ తె అ తె అ తె అ తె అ తె

5. ఞెణ్డు = ఎండ్రి; ఞమలి = నెమలి; ఞయమ్=నయము; ఞెరి = నెరియ; ఞాడు=నాఁడు; ఞాయరు = నాయరు; ఞెమరు = నిమురు; ఞాల్ = వాలు;

(నాయుఁడు).

తెనుఁగుననున్న క చ ట త ప లు నకారమునకుఁ బరముగా నున్నప్పుడును అను స్వారమునకుఁ బరముగా నున్నయెడలను బదమధ్యమునను గ జ డ ద బ లుగాను గ స డ ద వ లుగాను మాఱియున్నట్లు ముందు చాల పర్యాయములు నిరూపించి యున్నాను. అట్లే నేఁటి యరవమునను ఈ యక్షరముల యుచ్చారణము లేక పోలేదు. కొన్ని జిల్లాలలో నివి యుచ్చరింపఁబడుచున్నవి. కొన్ని జిల్లాలలోని యరవ మున గ జ డ ద బ లకు బదులుగా నేడును క చ ట త పలే వినఁబడుచుండును. ఇదియే ప్రాచీనమును ప్రామాణికమును అనుట నిస్సంశయము.[6]

కాని నేటి యరవమున నీ గజడదబలను గుఱించి యొకపద్ధతి బయలు దేరినది. పదాదిని వచ్చువర్ణము పరుషమును బదమధ్యమున సరళమును ద్విత్వ ముతో నున్నప్పుడు పరుషమునుగా నుచ్చరింపఁబడుచున్నది. ''భాగ్యము'' అను సంస్కృతపదము 'పాక్కియము' అని యుచ్చరింపఁబడుచున్నది. పదాదిని సరళోచ్చారణ లేకపోవుటవలన 'పవర్ణ'మే యుండవలసి వచ్చినది. గ్య యను సంయుక్తవర్ణము అరవమునలేదు. ''క్కియ'' అనురూపము దానికి బదు లుగా నేర్పడినది. ఇట్లే ''దస్తమ్'' అను సంస్కృతపదము ''తన్దమ్'' అని యుచ్చ రింపఁబడును.[7] వ్రాయుటయందు నేటికిని 'క చ ట త ప లకు గ జ డ ద బ లకు'ను గుర్తు ఒక్కటియే గలదు. ఆకారణమునకు క చ ట త ప లు నాదాత్మకములగు టకు పదమధ్యమున నెక్కువ యవకాశ ముండుటవలనను పదాదిని పరుషముగాను బదమధ్యంబున సరళముగాను ఉచ్చరింపఁబడుట యేర్పడినది. ప్రాచీనకాలమున లేనిధ్వనులు నేఁ డేర్పడినవి. ఇ ట్లేర్పడిన వానికి గుర్తులు బయలుదేరలేదు. కావు ననే తమ యుచ్చారణమునకును లిపికిని ఒకానొక విధమయిన సంబంధమును అనుగమమును వాడుకలో గల్పించుకొని జనులు వ్యవహరించుకొనుచున్నారు. నేటి వ్యావహారిక తమిళమున నేర్పడిన యీ యుచ్చారణక్రమము ప్రాచీనకాలము నుండియు నుండినట్లును అరవముయొక్క స్వభావములో నిమిడియున్నట్లును కాల్డ్వెల్లుగారు భ్రాంతిచెందియుండిరి. తొల్కాప్పియమునారు కాలమునఁ బయి యభ్యాసము ఉండినచో ఆయన దీనిని తన వ్యాకరణములో వ్రాసియుండకపోడు. అంతియగాక యరవమున వీనికి వేఱు గుర్తులుండి యుండకపోవు. బిందువునకుఁ

6. "In the Dialect spoken in Tinnevelly it is said by the residents there that the sounds, S and j are not generally found, in the dialect spoken in Madras the Aspirate 'h' is not generally found and in the dialect spoken at Jaffna it is said that most of the sounds 'g, j, d, d, b, s,' and h are not found." P. S. S. 97. 7. C. G. D. Page 188 జకారము నేఁడును తమిళమున లేదని కాల్డ్వెల్లుగారు వ్రాసిరి, కాని 'మంజళ్' 'కంజి' మొదలగు అరవపదములలో నేఁడు వినఁబడును.

బరముగ తెనుఁగు మొదలగు నితర ద్రావిడభాషలయం దెల్లను పరుషములు కను పట్టుచుండుటచేతను బయి యూచారము నవీనమే యనకతప్పదు.

కాఁబట్టి ప్రాచీన ద్రావిడమున గ జ డ ద బ లు లేవు. కాలక్రమమున ద్రావిడభాషలలో గలిగినవి.

అరవమున చకార మొక్కటియేకలదు. శ, స, లు లేవు. ప్రాచీన ద్రావిడ మునలేని యీ శ, స, లు కాలక్రమమున అరవమున గలిగియుండుటచేతను, వానినన్నిటిని ఒక్కగుర్తు చేతనే వ్రాయవలసి వచ్చుచుండుటచేతను, ఈమూ డింటికిని కొన్ని స్థలములలో పరస్పరము మార్పు సంభవించినది. తక్కిన ద్రావిడ భాషలు ఆధునికమయిన వికాసమును గాంచుటచేత ఈయక్షరములు (అనఁగా స వర్ణము) అంగీకరింపఁబడి వైయాకరణులచే నిరూపింపఁబడినది. పయిన నిరూపింపఁబడిన "గ జ డ ద బ స" యనువర్ణములు ద్రావిడభాషలలో (తెనుఁగున) కాలక్రమమున నేర్పడినవయ్యును సంస్కృత భాషాసామ్యమువలననే స్థిరపడినవి.

3. చ జ ల చరిత్రము

చ జ లు:— ఈరెండువర్ణములును తెనుఁగున దంత్యోచ్చారణము గలిగి యున్నవి. తొల్లాప్పియనాఁడు 'చ'వర్ణమును తాలవ్యమనెను.[8] అట్లే సంస్కృత మునందును దానిని తాలవ్యమే యనిరి. కాని తెనుఁగున వైయాకరణులెల్లరును దంత్య చే జీల నంగీకరించిరి. చింతామణియందు 'క గ చ జ యు గ' అని సూత్రించి దంత్యచలను నన్నయ యుద్దేశించెను. చిన్నయసూరియు దీనిని గ్రహించెను.[9] తెనుఁగుననున్న యిట్టి యుచ్చారణ భేదము ఇతర ద్రావిడభాషలలో లేదు. కన్నడ వైయాకరణులుగాని అరవ వైయాకరణులుగాని యీదంత్య చజ లను ఉదాహరించియుండలేదు. కావున చ జ లకు ప్రాచీనమయిన యుచ్చారణలో తాలవ్యతయే యుండెనుగాని కాలక్రమమున దంత్యోచ్చారణము తెనుఁగున నేర్పడెననుట యుక్తము. కావుననే తాలవ్యాచ్చులగు ఇ ఈ ఎ ఏ లను గూడిన చ జలు పయియచ్చుల నిర్బంధమునఁ బ్రాచీనోచ్చారణము నట్లే నిలుపుకొనినవి.

ఈదంత్య చ జలును దంత్యమాత్రములుగావు. వీనియందు తాలవ్య ధర్మమునుగూడ నున్నది.[10] చ జలు తాలవ్యములే. దంత్యములనంబడువానియందు పూర్వమయిన తాలవ్యధర్మము మాత్రమేగాక దంత్యతకూడ కలదని భావము. వీనిని దంతతాలవ్యము లనుటయే యుక్తము.

---

8. తాలాజిహ్వామధ్యేన చవర్గే (తై॥ ప్రాతి॥ II. 36) చకార ఇకార మిడైనావర్ణమ్ (తొల్. ఎ. 20) 9. ఇ ఈ ఎ ఏ లం గూడిన చజలు తాలవ్యంబులు. ఆ. ఆ. ఉ. ఊ. ఒ. ఓ. ఔ లం గూడిన చజలు దంత్యంబులు. 10. సీ. పం. వివ. 198.

నేఁడీదంత్య చజలు పయిని '—' గుర్తుతో వ్రాయఁబడుచున్నవి. కాని శాసనములయం దీయభ్యాసము కానరాదు. వ్రాతప్రతులలో వీని స్వభావమును గుర్తెఱింగి కొందఱు 'త్స' యను రూపముతో వ్రాయుచుండిరి. చింతామణిలో నీ చేజే భేదము పయినున్న యచ్చుల భేదమునుబట్టి నిర్ణయింపవచ్చునని సూత్రింపబడినది.[11] చింతామణిలో "దంత్యచజౌ గురురలౌచబిందుయుతౌ" అని దంత్యచజలు బిందుయుతముగా వ్రాయఁబడు చుండెనను పాఠముకలదు. కానియాచారము మాత్రము కనుపట్టదు.

కేవల దేశ్యశబ్దములలోనే యుండవలసిన యీదంత్యత కాలక్రమమున సంస్కృత సమములయొక్క బహువచనములయందును బయలుదేరుటవలన చిన్నయ వాని నంగీకరించి సూత్రించెను.[12] ఇట్లు సిద్ధమైన జకారము ద్వ్యర్థికావ్యములలో వాడుటం జేసి "జకారం బుభయంబునగును" అని ప్రౌఢవ్యాకరణమున సూత్రింపఁబడెను.

ఇకనా చజల దంత్యత తెనుఁగుననే యుద్భవించెనని సిద్ధాంతమయినను ప్రాకృతములనుండి తెనుఁగునకు వచ్చెనేమో యనుపూర్వపక్షమొకటి కలదు. ప్రాకృతవ్యాకరణములలో నెక్కడను చజలకు దంత్యోచ్చారణము చెప్పఁబడలేదు. అట్లుండినచో ప్రాకృతవ్యాకరణములు పేర్కొనియే యుండుననుట స్పష్టము.

ఈదంత్యోచ్చారణము చజలకు మరాటీ భాషయందుఁ గలదని తెలియుచున్నది. తెనుఁగునుండి మరాటీ భాషకుం బ్రాకినదోయని[13] సంశయము కలుగుటకు ప్రబలమైన హేతువేమనఁగా చింతామణియందేయీయుచ్చారణము పేర్కొనబడియుండుట. మరాటీభాషకు మూలమయిన ప్రాకృతమున నీదంత్యోచ్చారణ ప్రసక్తియే లేదు.

4. యవల చరిత్రము

యవలు:— యవలు ద్రావిడ భాషలన్నింటియందును ఆదినుండియును గలవు. ఇవి రెండు విధములు. పదగతమయినవి. సంధియందు ఆగమముగా వచ్చినవి. ఈ రెండును అభిన్నములేయయ్యును, ఉచ్చారణమున భేదము గలదనియు అట్టిభేదమునే లఘువు, అలఘువు అనియు రెండు

11. అద్దంత్యస్తాలవ్య శ్చుర్వక్రస్యాన్మిథస్సవర్ణశ్చ. బా॥ స॥ పు. 157, 12. సంస్కృత సమంబులం దికారాంతము లయిన శబ్దముల యుపధా చజలు బహువచనము పరంబగునపుడు దంత్యములగును. వీచి = వీచులు; రాజి = రాజులు; రాజి శబ్దం బొక్కటి దంత్యయుక్తంబు గానంబడి యెడి-బా॥ వ్యా. సం. 10. సూ. 13. C. G. D. page 141.

విధములుగా తెనుఁగు వైయాకరణులు పేర్కొనిరి.[14] య ర ల వ లు లఘువులని యులఘువులని ద్వివిధంబులు. "హరి యతఁడు; ఇత్యాదులయం దాగమయకారము లఘువు. తక్కిన యకార మలఘువు. అతఁడువలికె నిత్యాదులయందున్న పాదేశవకారము లఘువు. తక్కిన వకారము లఘువు." మొదట లఘువు అల ఘువు అను సంజ్ఞలకుఁగల యర్థభేదము ఏమియో స్పష్టపఱచి యీపయినిఁ బయి విభజన మెంతవఱకు సమంజసమో వివరింపనగును.

"దేని యుచ్చారణమున జిహ్వాయొక్క అగ్రము ఉపాగ్రము మధ్యము మూలము అనువాని శైథిల్యము గలదో యది లఘూచ్చారణము గలది. జిహ్వ యొక్క యీ మూడుభాగములతో ఏయొక్కధ్వనిని ఉచ్చరించుట జరుగదు గనుక నందేదియో యొక్కటియే యని భావము.[15] లఘూచ్చారణమునందు స్థానకరణ శైథిల్యము కలుగుచున్నది.[16] పయిరీతినే ఆధునికులుగూడ వ్రాసియున్నారు. "సంధిలో బయలువెడలు నీయక్కరములు సామాన్యముగా హల్లుల యుచ్చారణ మున బయలుదేరునట్టి పూర్తి యెరపిడితో నుచ్చరింపవలసిన యవసరములేదు. అట్టి యెరపిడి కలియునట్టి యచ్చులను బట్టియు-సంధియొక్క గాఢతనుబట్టియు నడిమి వ్యవధానమును బట్టియు, మూఁడుచుండును.[17]

హల్లులధ్వని పుట్టుటకు స్థానకరణముల సంయోగమును వాయుస్తంభనయు (స్పర్శములకు) హేతువులని వ్రాసియున్నాను. ఈ యంతస్థముల నుచ్చరించు నప్పుడు ఈషద్వివృతము ప్రయత్నమనియు చిన్న యెరపిడితో ఱోపిరి స్థానకర ణముల నడిమినుండి వెడలుటవలన నివి యేర్పడునని వ్రాసిరిని. అట్టి యెర పిడి శిథిలముగా నున్నచో ధ్వని లఘువు, లేక పూర్తిగా నున్నచో అలఘువు అని భావము. భో + అచ్యుత = భోయచ్యుత; అసౌ + ఆదిత్యః = అసావాదిత్యః; మొదలయిన సంధిస్థలములయం దాగమముగా వచ్చిన 'య వ'లు లఘువులని సంస్కృ వైయాకరణులు చెప్పిరి.[18]

---

14 బా॥ వ్యా॥ సంజ్ఞా. సూ. 18. 15 యుస్యోచ్చారణే జిహ్వాగ్రోపాగ్రమధ్యమూలానాం శైథిల్యం సలఘూచ్చారణం॥ "సిద్ధాంత కౌముదీ. 16 లఘూచ్చారణే స్థానకరణ శైథిల్యం జాయతే" కాశికావృత్తి.

17. 'These link sounds are not and need not be, evaluated always with full consonantal friction. As they are of glide origin, the degree of friction varies with different circumstances, such as the character of the meeting vowels, the intimacy of combination, or the extent of pause involved etc. Gidugu Ram. Mem. Volume. Dravidic Glides L.V.R. p. 87.

18 వ్యాకర్తలకు ప్రయత్నతరతమ భావమవశ్యమ్;

పయిపద్ధతి ననుసరించి తెనుఁగునందలి యవలు లఘువులనియు అలఘువు లనియు రెండువిధములుగ విభజింపఁబడినవి. ఇతరద్రావిడ భాషలలో అచ్చుల ప్రకృతిభావ నివారణకయి వకారాగమము అంగీకరింపఁబడినది. తెనుఁగున లేదు. కావున 'ఊరు పల్లెలు' ఇత్యాదికములోని 'ప' స్థానిక 'వ' కారము లఘువుగా నంగీకరింపఁబడినను దోషము లేదు. ఈ యకార వకారములు లఘువులా అలఘు వులా యని యంత్రపరీక్ష చేసినఁగాని నిర్ణయింప వీలులేదు. ఉచ్చరించువా రెంత కాలము, ఎంతటి యూపిరిశక్తితో నుచ్చరించుచున్నారని ధ్వని పరీక్షకయంత్ర మున (Kymograph) పరీక్షించి కనుగొనవలసినది.

అంతవఱకును సంధిగతములయిన పయిరెండు యవలును లఘువులని చెప్పు వైయాకరణుల వాక్కులే ప్రమాణము. సంస్కృతమునందలి 'సంధి గతవకారము అచ్చుస్థానమున వచ్చినది. తెనుఁగు సంధిలోని 'వ' కారము పవర్ణస్థానమున వచ్చినది. ఇదియొక భేదకారణమేయని నాయూహ. పకార మల ఘువు. దానిస్థానమున వచ్చిన 'వ' కారము మాత్రమేల లఘువు కావలెనో తెలియదు. అచ్చుల నడిమిని వచ్చిన 'య' కారము లఘువు కావచ్చును. అది కేవలము పూర్ణోచ్చారణము గలిగిన రెండచ్చుల నడిమిని ప్రకృతిభావ నివారణ కొఱకు వచ్చిన యప్రధానవర్ణము. 'ప' స్థానిక వకార మట్టిదికాదుకదా! ఇతర ద్రావిడ భాషలలో నంగీకరించిన సంధిగత వకారము తెనుఁగున నంగీకరింపఁబడ లేదు. పదాది నుచ్చారణములోనున్న 'వ్రాయు' మొదలయిన వర్ణములలోని వకా రమును చింతామణ్యాదులు పేర్కొనలేదు. తరువాతి యప్పకవి మొదలయిన వారు లేదని నిషేధించిరి. చింతామణిలో 'అచ్చుకంటె పరంబయిన యచ్చును లఘుయకారముగల దానినిగా ఆర్యులు పలుకుదురు' అని సూత్రింపఁబడినది.[19] వకార మెయ్యది లఘువో అందుచెప్పఁబడలేదు. కాని ''ప్రథమాంతముమీఁది పకార మున కాదేశముగావచ్చిన వకారము లఘువకారము'' అని బాలసరస్వతి వ్యాఖ్య వ్రాసెను. దీని ననుసరించియే సూరిగారును లఘువకారమును నిరూపించిరి. ఈ వకారము లఘు వనుటకుఁ బ్రమాణము లేదు. ఈ మాటనుబట్టియే యాకాలమున నావర్ణమునకు లఘూచ్చారణ ముండినదేమో యని యూహించుకొనవలయును. అట్లు లఘూచ్చారణము ఆ వకారమున కుండుట యుక్తమని తోపదు. సంధి యందు శ్వాసవర్ణమగు 'ప' స్థానమున నాదవర్ణమగు 'వ' కారము వచ్చినది. పయిగా నది రెండవపదాది యగుటను ఊనికకు తావు. ఇట్టిది లఘువకారముగా నుండుట యయుక్తమని తోఁచును. సంస్కృత లఘువకారము సంధిలో గలుగుటను

19 ఉక్తశేషే మాన్యా లఘు యుం ప్రథమస్థి స్థానాత్ పరం స్థానమ్॥ ఆం॥ 18.

గ్రహించి యట్లే సంధిలో వచ్చిన 'వ' కార మిడియుగుట నద్దాని సామ్యముననే లఘువుగా నిది నిరూపింపఁబడినదని తోఁచుచున్నది.

ఇంకొకవిశేష మేమనఁగా సంధియందు య వ ల నాదేశములుగా విధించిన అరవ కన్నడ వైయాకరణులు, వీనియొక్క యుచ్చారణ లాఘవమును గూర్చి వివరింపలేదు. హ్రస్వమయిన 'ఉ ఇ, మ,' వర్ణములనుగూడ నిరూపించిన తొల్కాప్పియనాఁడు ఈవిషయము నేల వివరింపమానెనో తెలియదు. అతని మత మునఁ బదాదినున్న 'యూనై', మొదలగు శబ్దముల యుకారము లఘువనిచెప్పుటకు వీలులేదు.

5. ర ఱ ల ళ అనువాని స్వభావము

తొలుకాప్పియమునందే యీనాలుగును వేఱుగా గుర్తింపఁబడి వేఱుచిహ్నములతో నొప్పుచున్నవి. వీనినిగూర్చి చింతామణిలోఁ గొంతఁ జెప్పఁబడినది. అంతస్థలు (య ర ల వ లు) రెండువిధంబు లనియు (లఘువులు – అలఘువులు) అందు య వ ల లఘ్వలఘుత ఇతర వ్యాకరణములయందు స్పష్టమనియు ఆంధ్ర వ్యాకరణమున రే ఫ రెండు విధములనియు తెలుపఁబడినది.[20] ఇఁక విచారణీయ విషయము (1) ర, ల, లు లఘువులు. ఱ, ళ, లు అలఘువులు అని చెప్పఁబడినదిగదా లఘుత్వాలఘుత్వ భేదము ననుసరించి యివి నిజముగా లఘువులును, అలఘువులును అనఁదగునా? (2) అలఘు ళ కారమనునది, 'ళ' వర్ణసామాన్యమా! ఇందేదియైన భేదముగలదా యనుటయే.

ఱ ళ ల యలఘుత్వమునుగూర్చి సంస్కృత వ్యాకరణములలో నేమియును వ్రాయలేదు. అన్ని ద్రావిడభాషల యందును ఈ, ఱ, ళ, లు, ర, ల, లును వేఱు వేఱు వ్రాతగుర్తులతో వ్రాయఁబడుచుండినవి. య వ లట్లు గాదు. ర, ల' లు రెండును సంస్కృతద్రావిడ భాషాసామాన్యమయిన ధ్వనులు. ఈ ర ల లయొక్క యుత్పత్తినిగూర్చి "తై త్తిరీయ ప్రాతిశాఖ్యమునందు రేఫోచ్చారణము జిహ్వాగ్రమధ్యభాగము దంతమూలముల యుపరిభాగమును ఇంచుక స్పృశించుటవలన

20 లఘువోఽలఘువశ్చేతి స్వేధాంతస్థాన్ విదంతిశాస్త్రారఃఅన్యే ఆన్యవ్యాకరణ స్పష్టా ర స్త్వత్రగృహ్యతే ద్వివిధఃll య ర ల వ లు ద్వివిధములు. అందు య వ ల కు వాలిసఖ్యేపాం ఆను పాణినీయ సూత్రమున రెండువిధములును సూచితములయ్యెను. ల కారము "లోళఃll" ఆనుప్రాకృత వ్యాకరణసూత్రమందు రెండువిధములయ్యెనని సూచితమయ్యె "బాలమనోరమ"

సంభవించు''నని చెప్పఁబడెను.[21]

నాలుకకొన దన్తమూలమును దాకించి నాలుక రెండుప్రక్కల నేర్పడిన వివరములనుండి గాలిని వెడలించుటవలన లకారము వినఁబడును. ఆదన్తమూల మునకుఁ బయిభాగమయిన వర్త్సమనఁబడు నెత్తయిన ప్రదేశమును నాలుక కొనను దాకించి గాలిని వెడలించుటవలన 'ళ' మేర్పడును.

ఇట్టి ళఫమును ఉచ్చరించుటయందు అతిస్పర్శత యను దోష మొకటి కలుగుచున్నదనియు నది సౌకుమార్యమునకుఁ బ్రతిబంధక మనియు ఋగ్వేద ప్రాతి శాఖ్యమునఁ జెప్పఁబడినది.[22] ఇంతియేకాని చింతామణిలో చెప్పినట్లు పయి విషయము ళఫ యొక్క యలఘుత్వమని నిరూపింపఁబడలేదు. ఇట్టి యుచ్చారణ మును గొందఱు చేయుచున్నారు. అది దుష్టము గావునఁ బరిహార్యమనియే యందలి యభిప్రాయము.

ఋగ్వేదకాలమున దుఃస్పృష్టడకార మొకటిగలదనియు అచ్చుల నడుమ నది 'ళ'కారమువలె నగుననియు వైదికవ్యాకరణములలోఁ జెప్పఁబడినది. ''అగ్నిమీళే పురోహితమ్; దేవమీళేన్యమ్; అను వైదిక వాక్యములలోని ళకారము (దుఃస్పృష్ట డకారము) అనఁగా డకారము ఈషత్స్పృష్ట మగుటవలనఁ గల్గినది యని భావము. డకారమును స్పృష్టముగా నుచ్చరింపక ఈషత్స్పృష్టముగా నుచ్చరించుటవలనఁ బయి ధ్వని కలుగుచున్నది యనుట. ఇదియే 'ళ' కారముగా నేఁడుచ్చరింపఁబడుచుండి ననుగూడ వైదికకాలమున నిది యలఘులకార మను వ్యవహారముతో లేదనుట స్పష్టము. ఇంతియగాక యీధ్వని వైదిక వాఙ్మయమునఁ గాలక్రమమునఁ గల్గిన దనుటయుఁ బయిదానివలన స్పష్టము.

ర-ల లకు బ్రతిగా 'ఱ ళ' లను అక్షరములు అన్ని ద్రావిడభాషలయం దును గలవు. వీని యుచ్చారణమునుగూర్చి యీవ్యాకరణములలో తొలుకాప్పియ నారు మొదలయిన వా రేమిచెప్పిరో తెలిసికొనవలయును.

---

21. సీతారామ పండితీయము. పుట. 167. దన్తమూలీయస్తుతకారవర్గః (ఋ॥ప్రా॥ 11-1 పటలము-86 సూ)స కార రేఫలకారళ్ళ-రేఫసంవర్త్యమేకే 37 సూ. పార్శ్వదవ్యాఖ్య.వర్త్మ ళవోవర్త్మ్యాః వర్త్మ శబ్దేన దన్తమూలాదుపరిష్టాదుచ్ఛ్వానః ప్రదేశ ఉచ్యతే, రేఫే జిహ్వాగ్రమధ్యేన ప్రత్యగ్దన్త మూలేభ్యః. (తై॥ప్రా 2-ఆ॥ 40-సూ) ॥ దన్తమూలా నాముపరిస్పర్శయతి. రోదన్తమూలే-వ్యా॥ రేఫో దన్తమూలస్థానః ప్రత్యేతవ్యః॥ రళ్ళ (శుక్ల॥ ప్రా॥ 1- అధ్యా॥ 17-సూ. వ్యా॥ రేఫళ్ళజిహ్వా గ్రేణ క్రియతే॥ శుక్ల॥ ప్రా॥—1-అధ్యా॥68 సూ. 22. అతిస్పర్శోబర్బరతాచరేఫే (ఋ॥ ప్రా॥-14-పటల 26-సూత్రము. పార్శ్వదవ్యాఖ్య—దుఃస్పృష్టోరేఫః—సోఽతిస్పృశ్యతే. బర్బరతాచోచ్యతే —తా దోషారేఫస్య వర్జయేత్, బర్బరతాప్యసౌకుమార్యమేవ: సీ.ప॥ పుట॥ 171

"నాలుకకొన పయికెత్తి మెల్లగా తాలువును ఒత్తుటవలన ఱకారమును (ఱ) నకారమును (ఇది తెనుఁగునలేదు) గలుగును.[23]

"నాలుకకొన పయికెత్తి తాలువును దడవ రకారమును ఱకారమును బుట్టును.[24]

పయిరెండు సూత్రములనుబట్టి రేఫ ఱకారములు రెండును ఏకస్థానులే యనియుఁ బ్రయత్నమాత్రమే (ముయర్చి) భేదమనుటయు స్పష్టము. కాఁబట్టి వీనిలో లఘుత్వా లఘుత్వభేదము సార్థకమే యనకతప్పదు. ఈ విషయమును గూర్చి కన్నడ వైయాకరణులును, 'ల, ర, డ' లే 'ళ - ఱ - ఱ' లుగా ప్రయత్న భేదమువలన నేర్పడుచున్నవి యని వ్రాసిరి.[25] వారి మతమున 'లరల'కును 'ళ-ఱ' లకును జన్మస్థానములు అభిన్నములే. ఒకటి యతిపీడనమువలనను మఱియొకటి లఘు పీడనమునను గలుగుననుట మాత్రమే భేదము. 'ల ళ' లనుగూర్చియుఁ బయి యభిప్రాయమే తొలుకాప్పియమునఁ జెప్పఁబడినది. "నాలుకయొక్క కొన చాచి మీది దన్తమూలమును తాకుటవలన లకారమును ఒఱయుటవలన ళకారమును పుట్టును"[26]

అనఁగా అరవమున (క్రీ॥ పూ॥ నుండియు) కర్ణాటమున లక్షణ గ్రంథము లందున, 'ఱ ళ' లు 'రల' ల యొక్క యలఘురూపములని చెప్పుటకుఁ బ్రబలమయిన యాధారము లున్నవనుట స్పష్టము. ఆవైయాకరణులు చెప్పిన వాక్కులనుబట్టి వీనియందు లఘుతాది భేదము సార్థకమేగాని నిరర్థకముగాదు.

ప్రాచీనచరిత్ర మెట్లున్నను నేఁటి 'ళ' కారోచ్చారణము మాత్రము అన్ని ద్రావిడభాషలయందును ఒక్కరీతిగా మూర్ధన్యముగానే యున్నది. నాలుక చివ రను మడచి మూర్ధమును దాకించి వాయువును నాలుకకు రెండు ప్రక్కల నుండియు వెడలించుటవలన "ళ" కారము గలుగుచున్నది.

నేటియవస్థతోఁ బ్రాచీనుల పయివాక్యములను సమన్వయ పఱచవలయు నన్నచో రెండుమార్గములు గలవు. ప్రాచీనులు సరిగాఁ జెప్పలేదనుటయో లేక ళకారోచ్చారణము మాఱినదనుటయో, వీనిలో రెండవదే యుక్తమనవచ్చును. మొదటి పక్షము నాశ్రయించినచో 'ఱ, ళ' లు రెండును ర-ల-ల కంటె భిన్నవర్ణ

---

23 ఱణరి నునినావణ్ణ మొట్రఱః కాణః కానా యిరండుమ్ పిఱక్కుమ్, 24 నునినావ ణరియణ్ణమ్ వరుడరకార ఱకారమాయి రణ్డుమ్ పిఱక్కుమ్॥ తొ. ఎ. 94. తొ. ఎ. 95. 25 లరడాఏవ, ళఱఱిః ప్రయత్నాశ్రయాత్-క॥ భా॥ భూ॥ సంజ్ఞ. 10, రేఫె పుట్టువతాణమం బెట్టిత్తా గుచ్చరిసెఱకారం పుట్టుగుమ్, లకారం పుట్టువతాణమం బెట్టిత్తాగుచ్చెరిసె ళకారం పుట్టు గుమ్, శ॥ దర్పణము. పు. 33. 26 నావిళింపు వీంగి యణ్పల్ ముదలుఱ వావయి నణ్ణమొట్ర వుమ్, వరుడవుమ్ । లకార ళకారమాయిరణ్డుమ్ పిఱక్కుమ్॥ తొల్॥ ఎ-96. సూ.

ములే యనియు వానికి లఘ్వలఘుభేదమును జెప్పుట కవకాశము లేదనియు నిర్ణీత మగును.

ఇంక తెనుఁగు వైయాకరణులు చెప్పిన మార్గమును బరిశీలించినను బయి విషయమే సిద్ధించుచున్నది. చింతామణి 'ల-ళ' లకు లఘ్వలఘుభేదమును జెప్పి నట్లు ముం దుదాహరించితిని. అందేది లఘువో యేది యలఘువో నిరూపింపలేదు. వ్యాఖ్యలో బాలసరస్వతి "ల ళ" లు ప్రసిద్ధములేయని వ్రాసి "నీళ్లు పాలును గలిసిన క్షీల్లప్రోద్దు" అని నీళ్లు శబ్దమును అలఘులకారము కలదిగా నుదాహరించెను. ఇక్షీ అహోబలపతియు "బెళుకుంజూపులు, తళుకుం బెళుక్కులు, బొలతి, చెలువ, ఇత్యాదా లస్య ద్వైవిధ్యమ్" అని వ్రాసెను.[27] అప్పకవియు[28] పయిరీతినే వ్రాసి "ఏకనీళమ దేవహేళనంబు నటంచు యాజుషామ్నాయమున లేదా, కాళ నీళవ్యాళగోళ హింతాళంబులనుచు సంస్కృతభాషయందు లేదా। గయ్యాళిత్రుళ్లు నగళ్లులనుచు వ్రజపుదళ్కుఁదాళికినంచు నాంధ్రమున లేదా। పాళంబెఱుగని కూళ విరాళి పిసాళించుననియు దోళ్యమున లేదా॥ అని యుదాహరించెను.

వైవారి మతమునం దెల్లను ల, ళ, ల సామాన్యమే లఘువు అలఘువునని వ్యవహరింపఁబడుచున్న దన్నమాట.

పయిపద్ధతి యిట్లుండ చిన్నయసూరిగారు ఒకవింత మార్గమును ద్రొక్కి యున్నారు. "ఏళులు, పాళులు, త్రాళులు, అని బహుత్వమందు రలడల కాదేశ మయిన ళకార మలఘువు. తల నెల యిత్యాదులయందలి లకారము లఘువు. వర్ణసమామ్నాయమందలి ళకారము వర్ణాంతరము గాని యలఘులకారము కాదని యెఱుంగునది." బా॥ వ్యా॥ సంజ్ఞా. సూ. 18.

అనఁగా వీరి మతమున 'ల' 'ళ' లు మూడువిధములు. పలక, తలపు, మొదలయిన వానిలోని దంత్య లకారము లఘువు. ఆదేశముగా వచ్చిన ళకారము అలఘువు. ఈళకారమునకును బయి లకారమునకును స్థానకరణము లొక్కటనుటకుఁ బ్రమాణమేమి? ప్రాచీనులవాక్యము లయినను లేదా శ్రవణ గోచరతయేని ప్రమాణము గావలెనుగదా!

అప్పకవి అహోబలపతి మొదలయినవా రందఱును ళకార సామాన్యమే యలఘులకారమనిరి. బాలసరస్వతి 'నీళ్లు' అనుపదమును అలఘు లకార యక్తముగా నుదాహరించెను. అందలి 'ళ' వర్ణము 'రోళ్ళ' యను సూత్ర ముచే వచ్చిన 'ళ' కారమే యైనను 'నీళులు' అనుశబ్దమందలి 'ళ'కారము అలఘు

27 అహోబల పండితీయము. పుట. 132. మంజువాణీప్రెస్సు, 28 అప్పకవీయము II. ఆశ్వాసము. 67. పద్యము.

వని యాతండు చెప్పి వర్ణసమామ్నాయసిద్ధ ళకారమును పృథక్కరింపలేదు. ఇంతియ గాక 'ల' కారము 'లోళః' అను ప్రాకృత వ్యాకరణసూత్రమందు రెండువిధము లయ్యెనని సూచితమయ్యెను.'' అని వ్రాసెనేగాని సంధియం దాదేశముగావచ్చిన 'ళ' కారము అలఘువని వ్రాయలేదు. ప్రాచీనుల వాక్యములు ప్రమాణము లను టకు చింతామణి సూత్రములలో యకారముకంటె నితరమైన దాని లఘ్వు లఘుభేదము పూర్తిగ వివరింపనేలేదు.

చిన్నయసూరి యీమార్గమును ద్రొక్కుటకు హేతువేమగునని యోచింప వలయును. నేఁటి ళకారము స్పష్టముగ మూర్ధన్యముగఁ గనుపట్టుచున్నది. పయిగా శబ్దమున నావయవికముగఁ గనుపట్టుచున్నది. 'యవ' ల లఘుతాలఘుతలలో ఆగ మాదేశాదిసంధి విషయకమయిన విశేషము గనుపట్టుచున్నది. దాని సామ్యమునఁ గాఁబోలు రలడల కాదేశమయిన 'ళ' కారమే యలఘువని సూత్రించెను. అట్లు కానిచో నీలులు, కాలులు, మొదలగురీతిని విజాతీయమైన యలఘులకార మొకటి యాయనకు శ్రుతిచరమగుచుండి యుండవలయును. 'ఱ-ళ' లను అలఘురల లని వ్యవహరించుట నేఁడు కేవలము రూఢమేకాని సార్థక మెంతమాత్రమును గాదని తోచుచున్నది.

పయివిషయమున సుదీర్ఘమును ప్రామాణికమును నయిన పరిశ్రమము చేసిన బ్రహ్మశ్రీ వఝుల సీతారామస్వామి శాస్త్రులవారు సీతారామ పండితీయ మున నిట్లు వ్రాయుచున్నారు.

''ఉచ్చారణమున లఘుయవలకువలెనే లఘురలలకును స్థానకరణస్పర్శ శైథిల్యము తుల్యమయి యుండుటచేతను, య వ లతోపాటు ర ల లును నంత స్థలము లగుటచేతను నేకవిధమున వీనికి లఘుత్వము ప్రతిపాదింపఁ బడినదేగాని వీని కీవిషయమున సాజాత్యము లేదు. స్వరసంహితలో నుచ్చారణ సౌకర్యార్థముగ నిలుచుటచే నప్రధానములయి లఘుతరముగఁ బలుకఁ బడునవి లఘు యవలు. అలఘు 'ర ల,' ల యుచ్చారణమునకన్నఁ దేలికయగు నుచ్చారణము గలిగిన కారణమున లఘువు లనఁబడుచున్నవి లఘు రలలు'' పుట 76

''పయిరీతినున్న ప్రయోగములచొప్పున యతిప్రాసమైత్రి యున్నంత మాత్రమున 'త్రెళ్లు' మున్నగు శబ్దములలోని వర్ణసమామ్నాయగత ద్రావిడ మూర్ధన్య ళకారము సయితము అలఘు లకారముగా నప్పకవ్యాదులవలెఁ జెప్పుట నన్నయాభిప్రేతము గాదనియు ''గోలగరలా''ది సంస్కృత శబ్దములలోని ల కార మును మాత్రమే యలఘు లకారమనియు నీవఱకు విశదీకరించియున్నాను.''వి(187-190 - 193)

చింతామణిలోనివని చెప్పి వ్యాఖ్యానముచేయఁబడిన ఆంధ్రలిపి వర్ణన శ్లోకములలో 'గురురలౌచబిందుయుతౌ' అని గురు రలలకు వేఱు ఆకారము చెప్పఁబడినట్లును ఉదాహరించిరి. పు. 242

ఇంకొక విషయమేమనఁగా "ద్వివిధా సహళంతు హల్వర్గః" అను చింతామణి సూత్రములో ల, ఘ్వలఘుతా మాత్రభేదముగల "య ర వ "లను వేఱు వర్ణములుగా పరిగణింపక ళ వర్ణమునుమాత్రము వేఱుగా లెక్కించి తెనుఁగునకు ముప్పదియారు వర్ణములున్నవని షట్త్రింశదత్ర తే చెప్పఁబడెను. పయి రెండుమూడు విషయముల నాధారముగాఁ జేసికొని అలఘు ల కారము వేఱుగా నుండవలెననియు నది యిప్పటి ళకారము గాదనియు శ్రీ శాస్త్రులవారును సూరిగారి మార్గమువంటి మార్గమునే త్రొక్కిరి. దానిని బ్రౌఢముగా స్థాపించిరి. అయిన నీమార్గమును నిర్బాధము గాదు.

1. చింతామణిలోని వనెడి యీయలఘు 'ర ల' ల పయినుండవలసిన బొట్ల నెవ్వరయిన వాడిరా! లేదు. నన్నయ వ్రాయించిన శాసనములలో గాని మఱి యితర శాసనములలోఁ గాని యెన్నడును లేదు గదా! దానికి సమాధానము, ఆతఁడు కనిపెట్టిన సవరణయగు నిది వాడుకలోనికి రాలేదు అనుటయే.

2. అట్లు అంగీకరించినను ఈబొట్టుతోఁ గూడి వ్రాయవలసిన యలఘు లకారము, అప్పకవ్యాదులచేతను వలె నంగీకరింపఁబడిన నేఁటి ళకార సామాన్యముగాదు. గోళగరళ శబ్దములలో నిదియు ఏ ళు లు మొదలయిన శబ్దములలోనిదియు మాత్రమేయనుట కేమిప్రమాణము? నన్నయ చెప్పలేదు. అప్పటి నుండి అవిచ్ఛిన్నమయిన సంప్రదాయమైనను లేదుగదా? అహోబలపత్యాదులు ళకార సామాన్యమునే అలఘులకార మనిరి.

3. వర్ణసమామ్నాయమున 'ళ' కారమును బృధగ్వర్ణముగాఁ బరిగణించుట దానికిఁ బ్రమాణమందుమా! అదియు నిర్బాధము గాదు. అప్పకవి యంగీకరించిన పాఠముననే "సప్తత్రింశదిహాన్యే...రయుగ లయుగ వసహాశ్చహలః" అను ముప్పది యేడు అక్షరములు అను పాఠము కలదు కదా!

4. గోళగరళ శబ్దములు నేఁడు వర్ణాంతర ళకారముతోనే వ్రాయఁబడుచు నుచ్చరింపఁ బడుచున్నవి. అట్లే "రట్టగుళ్లు" (రట్టగుడి, రట్టగుళ్లు) మొదలయిన శబ్దములు ఏడవశతాబ్దమునుండియు నవిచ్ఛిన్నముగా 'ళ' వర్ణముతోనే వ్రాయఁ బడుచున్నవి.

మొత్తముమీద నంతస్థల మార్గమంతయు విప్రతిపన్నమయి యున్నది.

పయి విచారణమువలని ఫలితములు.

1. అనాదిగా "ల ర"ల యుచ్చారణ గౌరవ లాఘవములను వైయాకర ణులు గల్పించుకొనుట కవకాశమయిన సామగ్రిని అరవ కన్నడులు తమవ్యాకరణ ములలో వ్రాసిరి.

2. ప్రాచీన కాలమునుండియు ద్రావిడ భాషలలో 'ల ర'లకును 'ళ ఱ' లకును లేఖన చిహ్నములు వేఱుగా నున్నవి. వానికి ప్రాసాది మైత్రినికూడ నంగీక రింపలేదు.

3. తెనుఁగున వీనికి లఘుత్వాలఘుత్వ వ్యవహారము రూఢము. అన్ని యెడలను సార్థకమన వీలులేదు.

4. 'వ' కారమును తెనుఁగున లఘువని చెప్పుట యుక్తముగా గనుపట్టదు.

5. తెనుఁగునఁ గల్పింపఁ బడిన యీలఘ్వలఘుతా భేదము సంస్కృతము ననుసరించినది గాని అరవ కన్నడముల నీవ్యవహారము య ర ల వల యన్నిటి విషయమున లేదు.

6. ద్రావిడభాషలో నాదిగా 'ఏ' కారముగా నుచ్చరింపఁబడుచుండిన ధ్వనియు సంస్కృతమునందలి "గోల గ ర ల" శబ్దములు మాఱుగా నేర్పడిన 'ళ' కారమును ద్రావిడభాషలో 'ఱ' అను గుర్తుతో వ్యవహరింపఁబడిన ధ్వనియును వేదమునందు దుఃస్పృష్టముగానుండి మాఱిన ళకారమును గలిసి యొక్కరీతిగానే యుచ్చరింపఁబడి యొక్క చిహ్నముగా నిరూపింపఁబడుటవలన దానినే తెనుఁగు వైయాకరణులందఱును అలఘు లకారమని వ్రాసిరి.

ఇఁక రఱలకుఁగల భేదము ద్రావిడభాషలన్నిటియందును ప్రసిద్ధమగుటయు సంస్కృతమున లేకుండుటయు ద్రావిడభాషలు సంస్కృతముకన్న భిన్నమనుటలో నుపకరించుచున్నవి. ఇట్టి రఱలు మాత్రము పరస్పరము భేదించుటవలన శబ్దముల కర్థభేదము గలుగుటయు పయిభాషలన్నిటియందును ప్రసిద్ధమయినది. పయిగురుత్వ లఘుత్వములకు ముఖ్యప్రమాణ ముచ్చారణమేగాని వేఱుగాదు కదా! అట్టి యుచ్చారణమునందు తబ్బిబ్బులు గలుగుట సహజము. ప్రామాణిక గ్రంథములు వ్యాకరణములు సారస్వతము మొదలయినవి యున్నప్పుడు పయితప్పులు తగ్గు చుండును. అట్లు ప్రాచీనకాలములోనే సారస్వతము వెలసిన యరవమునందు వానికిఁ గల భేదము దృఢమై భాషలో నిలువఁబడినది. అరవము తరువాతఁ బది పండ్రెండు శతాబ్దములకు సారస్వత స్థితినిగాంచిన తెనుఁగునందు నన్నయనాటికే పయిరేఫ శకటరేఫ జ్ఞానము సామాన్యులలో కలుషితమయి యుండెననక తప్పదు. ప్రాచీన శాసనములయందే యీ శకటరేఫ విషయమునఁ బొరపాట్లు పడుట ప్రారంభమయినది. "నన్నయ భట్టుకన్న కేవలము ప్రాచీనమగు యుద్ధమల్లుని

మధ్యాక్కరల బెజవాడ శాసనమున ''పాపంబుగొండు''అనుచో క్రియా ప్రత్యయము శకటముగా వ్రాయఁబడియున్నది. అట్లే చేబ్రోలు అనుచోటి రావడి యొకచోట శకటముగాను మఱియొకచోట రావడిగాను బై శాసనమునందే యున్నది.''[29]

ప్రాచీన భాషాప్రకరణమున నేను నిరూపించిన యుదాహరణములను బరిశీలించునది. ఇట్లు నానాముఖములుగా నుండిన భాషకు నొక్కయనుగమమును గల్పించువాఁడయి నన్నయ అరవ కన్నడభాషలలో నుండు సంప్రదాయము ననుసరించి రేఫ శకట రేఫములకు యతి ప్రాసాదులలో సాంకర్యము లేనట్లు తన భారతమును రచించెను. కాని వ్యవహారమున నశించుచు కేవలము గ్రంథముల నుండి మాత్రమే తెలిసికొనఁదగిన యీ భేదమును జక్కగా నిలువుట కెవ్వరికిని శక్యము గాదయ్యెను.

తరువాతి లాక్షణికుండైన యథర్వణుఁడు తన కారికలయందు రేఫ శకట రేఫములు గల శబ్దములను గుర్తులో నుంచుకొనుటకుఁ గొన్ని సూత్రముల వ్రాసెను. ఈ సూత్రముల యావశ్యకతయే పయిభేదజ్ఞానము నడలుచుండెననుటకు సాక్ష్యము. పయిగా నా 'ర ఱ' ల భేదము ఉచ్చారణ భేదమువలన గలుగుచుండుననియు నది కల్ప్యమనియు నద్దానికి నత్ప్రయోగములు ప్రమాణములనియు నుదాహరించెను. తరువాతి లాక్షణికు లందఱును అప్పకవి కూచి మంచి తిమ్మకవి మొదలగువారు రేఫఱకార భేదములను నిరూపించుటకు శబ్దముల పట్టికల నొసంగిరి. వానికి నాధారములుగాఁ గవి ప్రయోగముల నిచ్చుచుండిరి. తాళ్ళపాకము తిరుమలయ్యం గారు, రేఫఱకార నిర్ణయమును రచించిరి. ఓగిరాల రంగనాథముకవి ద్విరేఫ దర్పణమును రచించెను. ఇట్లే లాక్షణికు లెల్లరును బయి రేఫఱకార భేదమును నిరూపించుచునే యుండిరి.

కాలక్రమమునఁ బయిభేదమును యతి ప్రాసలలో నిలుపుకొనలేక పండితులు గూడ రేఫఱకార సాంకర్యమును జేయుచువచ్చిరి.

మొదటినుండియు రేఫ ఱ కారములకు యతి ప్రాసములలో సాంగత్యము లేదనియు నయ్యది దుష్టమనియు కవులు చెప్పుకొనుచునే యుండిరి. ''ఒకడు వానికి యతియందే సాంగత్యమనెను. మఱియొకఁడు ప్రాసమందునటనెను. కావ్యమందు వీని నెవ్వఁడు సాంకర్యముచేయునో యాతఁడు దుష్కవి యని అథర్వణుఁడు చెప్పెను. ''అల్లసానిపెద్దకవి, పింగళసూరన, రామభద్ర కవివర్యుఁడు, పిల్లలమఱ్ఱి వీర భద్రుఁడు గలిపిరిగద ఱాలఁగడు రేఫములన్'' అని కూచి మంచి తిమ్మకవి వ్రాసెను. ఇట్లు యతి ప్రాససాంకర్య మేర్పడిన తరువాతఁ గొన్ని శబ్దములకు ద్వైరూప్య

29. సీ. పం. భూట. 300.

మంగీకరించుచు వచ్చిరి. ఒక శబ్దమునకే రెండురూపములు నంగీకరించిన తరువాత పై నియమము నశించినదనుట స్పష్టమే. బహుజనపల్లి సీతారామాచార్యులుగారు వ్రాసిన యలఘు కౌముదియందు అర్థభేదము లేకయే 'ర ఱ'లతో నుండు ద్విరూప శబ్దములను సుమారు ఇరువదిహైదింటిని నిరూపించిరి. అర్థభేదము నాశ్రయించిన రేఫభేదముగల శబ్దములు అనేకములున్నవి. తద్భవములలో శకటములు లేవని సూరిగారు, కలవని సీతారామాచార్యులుగారు. సంయుక్తములలో శకటములు లేవని యెల్లరంగీకరించినదేగాని ప్రాచీనశాసనములలో నెల్లను బయినిగ్రిందను గూడ శకటములు గనుపట్టుచునేయున్నవి. ఇట్లు విప్రతిపన్నమయిన దీవిషయము.

ఇక నేఁడు రఱుల భేదము కేవల గ్రంథసాహాయ్యంబున జ్ఞాపయిం దుంచు కొనవలసినదేగాని మార్గాంతరము లేదు. నేటి యుచ్చారణములో గోత్రె మొదలయిన ద్విత్వస్థలములయందుఁ దప్ప నితరస్థలములలో శకటధ్వని లేకుండుటం జేసి రేఫమును నూత్రమే యెల్లెడల వాడుటవలన భాషకు నష్టము లేదు. అట్లు వ్రాయుచున్నవారును గలరు.

పై విచారణమును బట్టి ''య ర ఱ ల వ ళ'' యను వర్ణములు ప్రాచీన ద్రావిడములోనే యుండి తెనుఁగున కితర ద్రావిడభాషలవలెనే వచ్చిన వనుట సిద్ధాంతము.

6. ట వ ర్గ ము — ట-డ-ణ-లు

పై మూఁడువర్ణములయందును ట-ణ-లు మాత్రమే ప్రాచీనద్రావిడ భాష యం దుండినట్లు ఊహింపనగును. అరవమునఁ బయి రెండుమాత్రమే కలవు. తక్కిన ద్రావిడభాషలయందు డకారముకూడ కలదు. శఢలు తరువాత ప్రవేశించినవి.

సంస్కృతమునందలి యీ టవర్గము మూర్ధన్యమనియు మడవబడిన జిహ్వా మూర్ధమునుదాకి వాయువునుబంధించి, విడువగాఁ గల్గుచున్నదనియు ప్రాతిశాఖ్యులోఁ జెప్పఁబడినది[80]. ఈ ట ణ లను గుఱించి తొలుకాప్పియమున భిన్నముగఁ జెప్పఁబడినది.

''టకారణకారములు నాలుకకొనయును అంగిటికొనయుఁ జేరుటవలనఁ

80. మూర్ధా శిరః తత్ర ప్రతిఘట్టే తేన జిహ్వాగ్రేణ స్పర్శయతి తై. ప్రా. అ. 2 సూ. 44.

గలుగును[31]."

అనఁగా నేఁటి సాంస్కృతిక టవర్గ ముచ్చరింపఁబడుచున్నట్లును ద్రావిడ భాషలలోని టవర్గ ముచ్చరింపఁబడుచున్నట్లును, తొలుకాప్పియనారు కాలమున 'టణ' లుచ్చరింపఁబడలేదనుట స్పష్టము. తరువాత వానియుచ్చారణము కాలక్రమమున మాఱి సాంస్కృతికవర్ణములతో సమమయినదని యంగీకరింపవచ్చును.

కాల్డ్వెల్లుగారును ఇతరులును ఈ యక్షరముల యుత్పత్తిని గుఱించి దీర్ఘమయిన విచారణసల్పిరి. ఈ టవర్గము ద్రావిడభాషలలో నుండి సంస్కృతమునకు గ్రహింపఁబడెనని వారి యభిప్రాయము. ఈ విషయమున వీరు క్రింది కారణములను దెల్పియున్నారు[32].

ఈ టణలు ప్రాచీన ద్రావిడధాతువులలో ననేకముగా నావయవిక ముగా నుండి శబ్దముయొక్క పుట్టువుతోనే సంబంధించినవి. సంస్కృతమునం దివి చాలవఱకును సంధికార్యమువలన (ముఖ్యముగా ణకారము) నేర్పడినవి. ఆర్యావర్తప్రదేశమును బ్రవేశించుటకు ముందు సంస్కృతమునకు సోదరభాషలయిన పర్షియనుజెందు భాషలయందుగాని అంతకుముందు సంబంధించియుండిన గ్రీకులాటిను భాషలయందుగాని యీ టవర్ణాక్షరములు లేవు.

ముఖ్యములయిన పయిరెండు కారణములవలనను సంస్కృతమునఁ గాల క్రమమున నేర్పడిన యీ టవర్ణాక్షరములు ప్రాచీనద్రావిడమునుండి గ్రహింపఁబడెనని యూహింపనగునని వారియభిప్రాయము.

పయి రెండుయుక్తులవలనను టవర్గము ప్రాచీనద్రావిడమున నున్నదనుట నిర్వివాదమగును. అవి దానికి స్వాభావికములే. సంస్కృతమున టవర్గము క్రొత్తగా నేర్పడినదని యంగీకరించినను అట్టిది ప్రాచీన ద్రావిడభాషా సాహచర్యమున నేర్పడినదనుట యెట్లు?

---

81. "These two sounds ṭ and ṇ are alveolar according to Tolkappiyanar, but at present they are pronounced by rounding the tongue and allowing it to touch the uppermost part of the hard palate exactly the same way as t and n are pronounced in Sanskrit. The original pronounciation of tamil ṭ and ṇ is preserved even now in Malayalam, P. S. S page 13.

Tol. Translation.

టకార ణకార మునినావణ్ణమ్. తొల్. ఎఱు 91 టకారముమ్ ణకారముమ్ నావదు మునియమ్ అణ్ణత్తు మునియుమ్ ఉఱుప్పిఅక్కుమ్॥

82. I have long been persuaded that they were borrowed from the dravidian languages, after the arrival of the sanskrit speaking race in India

C. G. D. 147-149.

లాటినుభాషలో 'లకార తకార'ములు కూడియున్న శబ్దములలో లకారము జారిపోయి యా తకారము టకారముగా సంస్కృతమున మాఱినదని పార్టనేటవో గారు సూత్రించిరి[33]. ఉలెన్‌బెక్కు మొదలయినవారు దాని నంగీకరించిరి. ఇంతియ గాక సంధియందు రేఫ షకారములకుఁ బ్రక్కనున్న నకారము ణకారముగా మాఱునట్లు స్పష్టముగాఁ దెలియనగును. (లాటిన్—కల్తర్—సం॥ కుతార) ఇట్లే సంస్కృతమునందున్న 'త'వర్ణము ప్రాకృతమున 'డ'వర్ణమగుచున్నది. (ప్రతిసరः—పడిసరో) కాఁబట్టి సంస్కృతమున మూర్ధన్యములు ఋగ్వేదకాలమునకు ముందే యేర్పడి యుండవచ్చును. ఆర్యు లార్యావర్తదేశమును ప్రవేశించిన తొలుతటికాలముననే యివి యేర్పడినవని యంగీకరింపకున్నచో ఋగ్వేదమునందలి వీని యునికికి హేతువు లేకపోవలసివచ్చును.

ఇఁక ద్రావిడమునందలి 'ట ణ' లు దంతమూలీయములని పై తొలుకాప్పి యము వచనమునుండి తెలియుచున్నది. ఇవి ద్రావిడమున సంస్కృతసంబంధము లేకయే యుండి కాలక్రమమున మూర్ధన్యములుగా మాఱిన ట్లూహింపవచ్చును. డకారము గ జ డ ద బ లన్నియు నేర్పడినట్లే నేర్పడినది. సంస్కృతమున ట-ఠ-డ-ఢ-ణ వర్ణములన్నియు నుండుటయు ట-ణలు మాత్రమే మొదట ద్రావిడమున దంతమూలీయములుగానుండి మూర్ధన్యములయి తరువాత డకారము కలిగి యనంతరము ఠ ఢ లు సంస్కృతమునుండి వచ్చిచేరినవని యూహించుట కనువుపడుటయుఁ బరిశీలించినచోఁ బయి రెండుభాషలలోని వర్ణములకు సంబంధము పుట్టువులో లేదనుట యుక్తము అని తోచుచున్నది[34].

7. ఒత్తక్షరములు

ఒత్తక్షరములు లేక మహాప్రాణము లనఁబడు నీవర్ణములు సంస్కృతమునను ప్రాకృతమునను గలవుగాని ద్రావిడభాషలలో లేవని యంగీకరింపకతప్పదు. నేఁడాంగ్లము తెనుఁగున ప్రవేశించునట్లే సంస్కృతమును ద్రావిడభాషలలోఁ బ్రవేశించునప్పు డాశబ్దములతో నీమహాప్రాణములును ప్రవేశించినవి. కావుననే "అన్యేచ ప్రవిశన్తి శబ్దాయోగవశాత్" అని చింతామణిలోఁ జెప్పఁబడినది. అట్టి యొత్తక్షరములను తెనుఁగు కన్నడ మలయాళభాషలలో నట్లే గ్రహించిరిగాని అరవలు మాత్రము వానిని తమ వర్ణములలోని కిముడునట్లు మార్చుకొని తద్భవములుగానే గ్రహించిరి.

---

33. Fortunatavo's law. Ulhenbeck's Sanskrit Phonetics p 53.

34. P. S. S. 58-60 ఆం॥ భా॥ చ॥ పుట 229-233.

ఒత్తక్షరములు ద్రావిడభాషలలో లేవనుటవలనఁ గ్వాచిత్కముగానైన నుండవనిగాని యా భాషలో వాని నుచ్చరించుట సాధ్యముగాదని గాని యభిప్రాయముగాదు. 'పో' అను శబ్దమును ఒత్తి ఉచ్చరింపవలసినప్పుడు ఆగ్రహసూచకముగా 'ఫో' అని మనము ఒత్తి పలుకునపుడు 'ఫ' వర్ణమును తెనుఁగుననే వినుచున్నాము. అట్లే 'పెద్ధ-నలభై' మొదలగు శబ్దములలోను 'ధగధగ' మొదలగు ధ్వన్యనుకరణశబ్దములలోను దమంత దాము గలుగుచునేయున్నవి. ఇట్టివి కొన్నియును, అన్యదేశ్యములు కొన్నియును కోశకారులచేత గ్రహింపఁబడినవి. శబ్దరత్నాకరములో సుమారు ఇర్వదియైదుశబ్దములు మహాప్రాణములు గలవి యుదాహరింపఁబడినవి. కన్నడమునను గొన్ని శబ్దములలో నియ్యవి కనుపట్టుచున్నవి. ఇర్చాసిరమ్, వక్ఖాణం, ఫెళి, ధట్టు, భంగారం మొదలగునవి. తెనుగున ఠీవి, ఠవర, జరభి, అవఘలించు మొదలగునవి[35]. "ఒప్పయిన కన్నడభాషయందు స్వభావముచేతనే కొన్ని మహాప్రాణములు గలవు."

ఇట్లేర్పడిన మహాప్రాణములుగాక యనేకములు సంస్కృతభాషవలనఁ బ్రవేశించి యిందు స్థిరపడినవి.

8. హకారము

ఇది అరవమున ప్రాచీనభాషలో లేదు. నేఁటిభాషలో నుచ్చారణమున వినఁబడును. 'క, గ, హ, లకు నొక్కటే వర్ణము అరవమున వ్రాయఁబడుచుండును. ఈ హకారము తెనుఁగు మొదలయిన యితరద్రావిడభాషలయం దఁగీకరింపఁబడినది. 'పెసరపప్పు' అనుటకు 'పెహరపప్పు' పొడుముపిసరు అనుటకు 'పొడుపిహరు' అనియు నుచ్చరించుట నేఁడు వినుచునేయున్నాము. ఏ యక్షరము నుచ్చరించుట కయినను బ్రయత్నించి నడుమ జిహ్వాదికముతోఁ జేయవలసిన ప్రయత్నమును మాని కేవల మూపిరిని గొంతుకలోనుండి విడిచినచో హకారము కలుగును. హళగన్నడమున 'ప'కారాదిగా నుండిన పదములు చాలవఱకు హొసగన్నడమున 'హ'కారాదికము లయ్యెను. [పాలు = హాలు, పావు = హావు, పులి = హులి, పుళి = హుళి మొదలయినవి. ఇదియును ద్రావిడభాషలయందు క్రొత్తగా కలిగినదే యనకతప్పదు.] తొలుకాప్పియనారు (అరవమున) 'ఆయ్‌దమ్' అనుపేర వ్యవహరింపఁబడుచు 'ఃఁ' రూపమున వ్రాయఁబడిన యక్కర మొక్కటి గలదని యుదాహరించెను. అది సంస్కృతమునందలి విసర్గముయొక్క వైరూప్యముననే

35. వీనినే కేశిరాజు అంగీకరించియున్నాఁడు. ఒళవు మహాప్రాణంగళ్। విళసత్కర్ణాట భాషెయోళ్ కెలవు నిజోజ్జ్వళమాగి. శబ్దమణిదర్పణము. పుట. 28.

గలిగినదని యూహింపఁబడినది[86].

అరవమున అన్నగరము అను పేరున (ఁ) ఒక నకారము కలదు. అది శకటరేఫను సంబంధించినది. దానికితక్కిన ద్రావిడభాషలలోఁ బ్రవేశములేదు. దాని చరిత్రము తెలియదు. తొల్కాప్పియనాఁడు పాదమాత్రాకమయిన హ్రస్వమకార మొకదానిని పదాంతమున నంగీకరించెను. నేటి వాడుక తెనుఁగున మువర్ణమునకు బదులుగా నట్టిది వినఁబడుచుండును. లాక్షణికులు దానిని గుర్తింపలేదు.

పయివిచారము నంతటిని బట్టి యేర్పడిన సిద్ధాంతములు.

క చ ట త ప, ఙ ఞ ణ న మ, య ర ల వ, ళ ఱ ఴ అనునవి ప్రాచీన ద్రావిడభాషనుండినవి. మొదటిపదునాలుగు వర్ణములును సంస్కృత వర్ణములతోడి సమానమైన యుచ్చారణగలవే. ఙ ఞ ఴ వర్ణములునేటి తెనుఁగున భ్రష్టమయినవి. ట, ణ, ళ, అనువాని యుచ్చారణము కాలక్రమమున మాఱి సంస్కృతవర్ణములతో సమానమయినది.

చే జీ ష హ వర్ణములు కాలక్రమమున తెనుఁగున స్వతంత్రముగాఁ గలిగినవి. కొన్ని మహాప్రాణములు స్వతంత్రముగా తెనుఁగున గలిగినవిగాని చాలవఱకు సంస్కృతమునుండియే వచ్చినవి.

పయిరీతిని అత్యల్పమయి స్వతంత్రమయిన యజుర్ప్రాతిశాఖిక గలిగిన ప్రాచీన ద్రావిడభాషనుగాని తజ్జాతములయి మాండలికములయిన తెనుఁగు మొదలగు వానినిగాని సంస్కృత ప్రాకృతజన్యము లనఁదగదు.

---

86. "Pandit M. Raghava Iyengar writes in his article on 'Tolkappiarum Pulli eluttum' in page 158 Vol. XXV of centamil published by the Tamil Sangam at Madura that in Ancient times 'aytam' was represented by Visarga. Hence it seems to me that the 'Visarga' which is used before a guttural and a labial as a Jihvamuliya and Upadhmaniya was borrowed from Sanskrit and extended in its use before all the voiceless consonants in tamil though Dr. Caldwell says that it is a peculiar tamil letter. P.S.S. 69.

అచ్చుర ప్రకరణమున సంస్కృత వ్యాకరణ సంజ్ఞలకు బదులు తొల్కాప్పియ నాఁడు వాడిన కొన్ని తమిళపు (ద్రావిడ) పదములు.

	తెనుగు	అరవము
1.	సరళము	మెల్లినమ్
2.	పరుషము	వల్లినమ్
3.	అంతస్థము	ఇడైయినమ్
4.	ప్రయత్నము	ముయర్చి
5.	జిహ్వ	నా
6.	అగ్రము	నుని
7.	మూలము	ముదల్
8.	మధ్య	ఇడై
9.	తాలువు	అణ్ణమ్

అర్ధానుస్వారము

1. తెనుగునందలి యనుస్వారము

అర్ధానుస్వారము ద్రావిడభాషలలో నెల్ల నాంధ్రభాషయందు మాత్రమే ప్రసిద్ధమైయున్నది. అరవ కన్నడ మలయాళభాషలలో నీ యర్ధానుస్వారము లేదు. అరవమునఁ బూర్ణానుసార్వము కూడ లేదు. కాఁబట్టి పూర్ణార్ధానుస్వారములు రెండు నున్నది తెనుఁగుభాష యొక్కటియే. ఈ యర్ధానుస్వారమును గూర్చియుఁ బూర్ణానుస్వారమును గూర్చియుఁ జింతామణిలోఁ గొంత విచారణ గలదు[1]. అనఁగాఁ జింతామణినాఁటికిఁ బూర్ణార్ధానుస్వారములు రెండును దెనుఁగున గలవని యంగీకరింపవలసినది. "అనుస్వారా" అనఁగా పూర్ణార్ధానుసారములని భావము. తరువాతిదైన యథర్వణుని గ్రంథమందును[2] ఖండబిందువు ప్రశంస గలదు. కేతన వ్రాసిన యాంధ్రభాషా భూషణమునను (1250 క్రీ. వె.) అర్ధ

---

1 ఆ-చి॥ 6-7 వక్రతమావనుస్వారా. సిద్ధస్సాధ్యశ్చానుస్వారః పూర్ణార్ధభేదతోద్విధః॥ హ్రస్వాత్పూర్ణోపిభవేత్॥ దీర్ఘాచ్చేత్ ఖండ ఏవ స శ్లేయః॥బిందురనుస్వారః 22-27 నన్నలిపియ వర్ణన శ్లోకపాఠముల నుదాహరించుచు నద్దానికి నథర్వణుఁడు చేసిన వివరణములలో "పూర్ణేందు సదృశఃపూర్ణస్త్వర్ధస్త్వర్ధేందు సన్నిభః" అని చూపింపఁబడినది. సీ. పం. పుట. 261. 2 నఖండఃప్రథమార్ధస్సాన్నస్య లోపశ్చ నేష్యతే॥ అ॥ కా॥ 9 సంజ్ఞ. శ్లేషే సఖండ నిర్బిందోర్మేలనం కుత్రచిన్మతమ్ అ॥ కా॥

బిందువును గూర్చిన విచారము విశేషముగా గలదు[3]. ఆ తరువాతి లాక్షణికు లెల్లరును బూర్ణార్ధబిందు విచారణము పూర్తిగఁ జేయుచునేయుండిరి. ఇట్లు చింతా మణినుండియు నాంధ్రమున (బూర్ణార్ధబిందువిచారణము) నర్ధానుస్వారము అవిచ్ఛిన్న సంప్రదాయముగాఁ బండిత విచారణమున నుండినట్లు నిర్వివాదము. కాని ఏలకో యీ యర్ధానుసార్వము మాత్రము ప్రాతప్రాతలయందుఁ గనుపట్టదు.

✓ మనకు లభించిన తాటాకుపు స్తకములే ప్రాచీనములయిన ప్రాతలు. వాని కంటె ముందటివి శిలా తామ్రశాసనములు. శిలా తామ్రశాసనములయం దెచ్చటను బయి యర్ధానుస్వారము లేనేలేదు. తాటాకుప్రతులు సుమారు మూఁడు వందల యేండ్లకు ముందటివి లభింపవు. వానియందును జాలవఱకుఁ బూర్ణానుస్వారమేగాని యర్ధానుస్వారము గనుపట్టదు.

ప్రాచీన శాసనములయందు నేఁటి యనుస్వారములు గలశబ్దము లెట్లు ప్రాయఁబడుచుండెడివి యను విషయమును విమర్శించుటవలనం దెలియునగు విశేషములు.

✓(1) నన్నయకంటె ప్రాచీనములయిన శాసనములలో బిందువుగాని వర్గ పంచమాక్షరముగాని వాడుకలోనుండినవి. ఒక్కశాసనముననే యీ రెండు పద్ధ తులును గూడఁ గనుపట్టుచుండును.

ఉ॥ 641 క్రీ॥ వె. జయసింహ వల్లభుని శాసనము మ॥సో॥శర్మగారు చదివి నది సింఘువల్లభ, సంవత్సరంబుల్, నాట్టి, అరహ స్తభటార, రక్షిమ్పను.

641 క్రీ॥ వె॥ జయసింహవల్లభుని శాసనము S-1-1 వాల్య VI పుట 208 ఎణుంబొది; నాఁడుం; నా కుబణి, గాణంబు.

739 క్రీ॥ వె॥ S-1-1 వాల్య VI నెం. 250 యేఁడాది కొండ్రాయ పసుందల కొమ్మిరడ్డి.

850 క్రీ॥ వె॥ విజయాదిత్యుని ధర్మవరపు శాసనము - గుణగణాభరనుండు; పణ్డరంగులు; ఆత్మాన్వతంబునం బన్నిన.

900 క్రీ॥ వె॥ పండరంగని అద్దంకి శాసనము భూపాలకుండు; పట్టంబు గట్టిచ్చి, పణ్డరంగుంబణ్పి

900 క్రీ॥ వె॥ బెజవాడ యుద్ధమల్లునిశాసనము వల్లభుండు పరగఁగ; వెల యంగ; పన్దు; విడిసినబ్రోల; చేబ్రోలు.

---

3 నిడుపులమీఁది బిందు (లర) బిందులగున్ 56 ప॥ కుఱుచలపై యరబిందులు నెఱయఁగ నూదినను డెల్లు; 57 ప॥

(2) నన్నయ తరువాతి శాసనములలో బిందువు వాడుక యధికమై వర్గ పంచమాక్షరములయొక్క వాడుక తగ్గినది.

ఉ॥క్రీ॥వె॥ 1065 ద.హి.శా.వాల్యంIV నెం.1007 కూంతుసరియపోల్పంగాంతలెందు
1066 ,, ,, నెం. 1008 మూనెండ్లు, బోయణ్ణు, ఆచంద్రా [క్కఁ ముంబో
1068 ,, ,, నెం. 1012 ఆచంద్రక్కఁముంనెయి సరి [యింప్పంగ్గలవాఱు
1087 ,, ,, నెం. 1016 దీనికింజతుస్సీమములునుం;తోణ్ణ
1080 ,, ,, నెం. 1006 దేవరకుంబెట్టిన,సరింపంగలవాఱు, [బోయంగ్గల వణ్ణ

(3) అర్వాచీన శాసనములలో పూర్ణబిందువు ప్రక్కను ద్విత్వాక్షరము వ్రాయు నాచారము బయలుదేరి కాలక్రమమున నది ప్రబలమయ్యెను. నేటి యర్థానుస్వారము ఉండవలసిన చోట్లను తేల్చిపల్కవలసిన చోట్లను పూర్ణానుస్వార ము మాత్రమే యుండి ప్రక్కయక్షరమునకు ద్విత్వము లేకుండుట గలదు. ఇది సాధారణముగాని సార్వత్రికము గాదు.

ఉ. దీనికి నుదాహరణములు కొన్ని పయివానిలోను గనుపట్టును.

క్రీ॥ వె॥ 1097-S. 1-1 వా. నెం V నెం. -68, సంద్ధి విగ్రహి దణ్డనాయక
రెణ్డు ; రెంటికి ; పోయంగ్గల వాండు

క్రీ॥ వె॥ 1187-S-1-1 వా. నెం. V నెం-1046=అనంతవమ్మక్క; సంక్రాంత్తియు;
తమ్ముండు; మండ్డలికుణ్డు; అఖండ్డవత్తిక్క; క్రిండ్డను; గుంట్టల; నడ
పంగ్గలాఱు; వసుంధ్ధరా.

,, ,, 1215. వా. V. నెం. 23. గంగగొండ్డ చోడవలనాంటి;
మంగ్గలమున; అఖండవత్తిక్క.

క్రీ॥ వె॥ 1243. వా. V నెం. 218.నేంట్టి; సంక్రాంత్తి; నాండు; పండ్రెండూ.
క్రీ॥ వె॥ 1230=S-1-1. వా. V నెం. 1290. పూంటకు; బోంత్తలకోటి;
క్రీ॥ వె॥ 1416. నెం. 113. కలింగ్గమణ్డల.
పుణ్యకాలమంద్దు; చింత్తామణి; పంట్టకుల మండపం;
గంగ్గా; తాండవదేవర; ముందటను.

(4) నేటి యర్థానుస్వార మెక్కడను ప్రాతవ్రాతలో గనుపట్టదు.

(5) ద్రుతప్రకృతికములకుఁ బ్రక్కను బూర్ణానుస్వారముగాని యది లేకుండుటగాని కలదు.

"ఉ" క్రీ॥ వె॥ 1038-S-1-1. వా. V నెం. 1014. వసమున పెట్టిన; నెం. 1011. కాలము 1073. దేవరకు బెట్టిన. నాకుబణి - జయసింహవల్లభుని శాసనము. విడిసిన బ్రోల, పరగగ.

క్రీ॥ వె॥ 700. కాత్తిన్ కేయుఱ్ఱుబోలె-840. నెం. 1922-సం॥ ఎపి. డిపా.

క్రీ॥ వె॥ 1054. రాజరాజు నందమపూండి శాసనము. ఎ. ఇ. వా. IV. పుట. 301.

ఇయ్యూరియు బిల్లెమ పెద్దపూణ్డి (కాని చాలచోట్ల నిట్టియెడ నందు బిందువు కలదు.)

ఈ క్రింది పద్యములను చూచినచో నప్పటి వ్రాతయుఁ బయిపద్ధతులును దెలియగలవు.

S-1-1. వా. IV నెం. 672. నాదెండ్ల. గుంటూరుజిల్లా. 1139. క్రీ॥ వె॥

ఉ॥ హారతుషారశంఖ విమలాభ్ర మహోజ్వల కీత్తిన్ం జాలం బొ
ల్పారిన బుద్ధమండలికు నగ్రసుతుండగు మన్మమండండా
చారపరుండు నాదెండ్లం జారుతరంబగు వెండికొండనా
గౌరిశశాంక్క మౌలికి విగువ్వున్నతో గుడి నిల్పె భక్తునను.

కీర్తి, జాల, అను పదముల తరువాత నేఁడు అరసున్నలు వ్రాయఁబడును. మండండు. ఇక్కడనరసున్న.

పయిని నిరూపించినవి సామాన్యములయిన లక్షణములు. ఇవి కొంచెమించు మించుగా నాంధ్రదేశమందలి యెల్లభాగములను నొక్కరీతి నియమశూన్యము గానే యున్నవి. నియమశూన్యమను నంతటి మాత్రమున వానిలోఁ గ్రమపరిణామము లేకపోలేదు. ఆక్రమ పరిణామము సామాన్యముగాఁ బయి నిరూపించిన లక్షణముల నుండియే గ్రహింపనగును.

కర్ణాటక భాషయందు (1250) లాక్షణికుండైన కేశిరాజు కొన్నిశబ్దములు నిత్యబిందువులనియు, కొన్ని వికల్ప బిందువులనియుఁ జెప్పెను. అనఁగా నిత్యబిందువు లయిన శబ్దములు నిత్యబిందువులుగానే వాడంబడుచుండును. కుసుంబె; తోంటం; బేంటె మొదలయినవి. వికల్పబిందువు లయినవి కదంపు, కదపు; జినుంగు, జినుగు;

అనుకరణమును రెండురూపంబులతోడను నుండును.[4] ఇంతియేగాని యరసున్నయొక్క ప్రయోగమేలేదు. ప్రాచీన కర్ణాటశాసనములను బరీక్షించినచో వర్గ పంచమాక్షరములుచేర్చి వ్రాయుట గలదు. పూర్ణానుస్వారము వాడుటయు గలదు.

అరవభాషలో అనుస్వారమే లేదు. ఎల్లెడలను వర్గ పంచమాక్షరములే వ్రాయుటగలదు. అదియే వైయాకరణ సమ్మతము.

2. అనుస్వారము స్వభావము

పయిని నిరూపించినదంతయును ద్రావిడభాషలలోని యభ్యాసముయొక్క యథాస్థితమైన వర్ణన. ఈరీతిని భిన్నమయినవ్రాత లేల వచ్చినవి? ఏ వ్రాతకే యర్థము అను విషయమును విమర్శింపవలసియున్నది. అట్లు విచారించుటకుముందు అనుస్వార మనగేమి? దానిస్వభావ మేమి? యను విషయమును బాగుగాఁ దెలిసికొనినంగాని పై వ్రాతల యర్థము చక్కగా స్ఫురింపదు. కావున అనుస్వారము స్వభావమును దాని యుచ్చారణమును గ్రింద వివరింపఁబడును.

అనుస్వార మనునది యొక యుచ్చారణ విశేషమునకు (ధ్వనికి) సూచ్యమని మన మంగీకరింపవలయును గదా! అనఁగా నది స్వరమా వ్యంజనమా యను ప్రశ్న బయలుదేరుచున్నది. ఇది యుచ్చారణమునుబట్టి నిర్ణయింపఁదగును. ఈ విచారణము ప్రాతిశాఖ్యులలోను శిక్షలలోను విపులముగాఁ జేయఁబడినది. స్వరవ్యంజనములయొక్క భేదము ధ్వనులనుగూర్చి వ్రాయఁబడిన ప్రకరణమున వివరింపఁబడినది.

"అనుస్వారము వ్యంజనమా? స్వరమా?" అది కొన్ని స్వరధర్మములను గొన్ని వ్యంజనధర్మములను గలిగియున్నది. కాఁబట్టి దానిని స్వరవ్యంజనముల

---

4 కర్ణాటక భాషాభూషణము. పు. 6. సూ. 14. "నిస్తుతోదాత్తముక్తా ఫలానుకారీ బిందుః, అను స్వారసంజ్ఞోభవతి. కేవలస్య అస్యబిందోః ప్రయోగభావాత్ । అకారః సన్నిధీయతే॥ అం ఇతి. ఇదాదమేలె-అర్ధచంద్రోపమో బిందుశ్చేదోఽనుస్వార ఇష్యతే" ఎందు, ఒందు ప్రతియల్లి మాత్ర ఇదె. పయిరీతిని పాఠాంతరముగా నున్నదానిని కర్ణాట వైయాకరణు లెవ్వరును గణింప లేదు. ఈ నాగవర్మ 11 వ శతాబ్దమున నుండెడివాఁడు. ప్రాయశః నన్నయతో సమకాలికుఁడు. ఇంతియగాక 13 వ శతాబ్దినుండిన కేశిరాజు తన శబ్దమణి దర్పణమున "కెలవు నిజబిందుగళ్ కెల కెలవు వికల్పార్థ బిందుగళ్" అని సంజ్ఞా ప్రకరణమున 26 వ సూత్రమున వ్రాసెను. టీకయందు బయిపదమునకు "వికల్పదిం సబిందుకమబిందుక మాగిర్పువు. అని యర్థము వ్రాయఁబడినది. ఉదాహరణములు నల్లే యీయంబడినవి. "వికల్పార్థ బిందుగళ్":—అనగా వికల్పమయిన యర్ధబిందువుగలవియని యర్థము చెప్పుట పయి యర్థము చెప్పుటకంటె సులభము. అర్ధబిందువు కన్నడమున వాడుకలో నున్నట్లు ఎవ్వరును సంగీకరింపలేదు. కన్నడమునఁ బ్రాచీనకాలమున నాకళ్ళుడు అర్ధబిందువుండి జారిపోయెనో యనుట చింత్యము.

కంటె నితరమయిన దానినిగా గ్రహించుటయే యుక్తము[5]. పాణినిమతము ననుసరించి 'మ' వర్ణము వ్యంజనమునకు ముందు అనుస్వార మగును.[6] ఈయను స్వారము పరవర్ణము నాశ్రయించియే నిజస్వరూపమును నిరూపించునని చారాయణీయ శిక్షయందు జెప్పబడినది.[7] అథర్వవేదప్రాతి శాఖ్యమున అనుస్వారమును, అనునాసిక వర్ణములగు వర్గపంచమములును, నాసిక్యములనియే పేర్కొనబడినవి. సిద్ధాంతకౌముదియందు అనుస్వారోచ్చారణ స్థానము నాసిక యనియే చెప్పబడినది[8]. పయి యభిప్రాయమునుబట్టి కేవలానునాసిక్యమాత్రమే యనుస్వార మనుట. వర్ణాక్షరముల నుచ్చరించునపుడు ముక్కులోనుండి గూడ గాలివెళ్లినట్లు ఊపిరిని విడుచుటవలన వర్ణానునాసికములు గలుగుచున్నవి. కాబట్టి వానికి తాల్వాద్యవయవములును నాసికయును స్థానములు. ఈ యానునాసిక్యము హల్లు పయినిగాని "య ర ల వ హ"ల పయినిగాని ప్రసరించుటవలన నివియు ననునాసికము లగును. ఈ యనుస్వారమునకు రంగము అను పేరుగూడ వాడబడినది[9]. రంజ్ ధాతువునకు రంగువేయుట యని యర్థము. నాసికతో బలుకుట యను 'రాగము' కలుగుటచే అనుస్వారమునకు రంగమనియు అనునాసిక వర్ణమునకు రక్త మనియు బేర్లు. ఒక హల్లును గాని యచ్చునుగాని యుచ్చరించునపుడు ఈరంగ మద్దానికి గలిగి యది రక్తమగుచున్నది.

పయి విచారణమునుబట్టి యనుస్వార ధర్మములు మూఁడు. (1) పరాశ్రి యత్వము (2) వ్యంజన స్వభావము. (అనఁగా ఊపిరిని విడుచునప్పుడు ఒఱపిడి జరుగునట్లుండుట.) (3) స్వరస్వభావము. (అడ్డులేకుండుట వాయువు నాదాత్మక మయి వెడలుట.)

పయిస్వభావములలోఁ గొన్ని భాషలలో నొక స్వభావమును మఱికొన్నిటిలో నితర స్వభావమును నెలకొనినవి. వేదకాలమునందలి జనుల యుచ్చారణమునుఁ గనిపెట్టి ప్రాతి శాఖ్యములలోను శిక్షలలోను అనుస్వారస్వభావము చక్కగా వివ

---

5. అనుస్వారో వ్యంజనం వాస్వరోవా। (ఋగ్వే॥ ప్రా. 1. పుట. 22 పుట.) పరాంశ్చిత్ స్వరధర్మాన్ గృహ్ణాతి. కాంశ్చిత్ వ్యంజన ధర్మాన్. తద్యథా హ్రస్వత్వం దీర్ఘత్వం ప్లుతత్వమ్. ఉదాత్త త్వమనుదాత్తత్వమ్ స్వరితత్వమితి. తథార్థ మాత్ర కాలతాస్వరవశేన ఉదాత్తాను దాత్త స్వరితత్వం, సంయోగశ్చేతి వ్యంజన ధర్మాణ. తత్ర ఉభయ ధర్మయోగాదుభయస్వభావం స్వరవ్యంజన యోరన్యద్వర్ణాంతరం ప్రకాశయతి. స్వరవ్యంజనాతిరిక్తమన్యద్వర్ణాంతరమే తదితి. వ్యాఖ్య. సీ. పం. పు. 139. 6. మోనుస్వారః VIII 3-2-3- పాణిని 7 అనుస్వారో విసర్గశ్చ అన్యమ్ వర్ణం సమాశ్రిత్య దర్శయంతి నిజం వపుః॥

8 నాసికానుస్వారస్య॥ సి॥ కౌముది. అనుస్వార యమానాంచ నాసికా స్థానముచ్యతే॥ శిక్షా 9 రక్తసంజ్ఞోనునాసికః

రింపఁబడినది.[10] ఇట్లు అనుస్వారమునకు స్వరభావ ప్రాధాన్యముగల మాండలికము నుండి గల్గిన నేటిభాషలలో నొక రూపమును, వ్యంజనరూప ప్రాధాన్యము గల్గిన మాండలిక భాషవలనఁ బుట్టిన భాషలో నొక రూపమును పదములు పొందినట్లు స్పష్టమగుచున్నది. ''దంత'' శబ్దము హిందీలో 'దాత్' అను రూపమును పంజాబీ యందు 'దన్ద్' అను రూపమును బొందినది. అట్లే హంసశబ్దము హిందీలో 'హాన్' అనియు, పంజాబీలో 'హాన్స్' అనియు మాఱినది. భంగశబ్దము 'భాగ్' హిందీ 'భజ్జ్' పంజాబి[11]. హిందీకిఁ బూర్వమయిన యార్యమాండలిక భాషలోఁ ప్రాచీనముగ ననుస్వారమునకు స్వరభావమును పంజాబీ భాషకుఁ బూర్వరూప మయినదాని యందు వ్యంజనరూప ప్రాధాన్యమును నుండెనని దీనినిబట్టి తెలియనగును.

3. అర్ధానుస్వారమునుత్పత్తి స్వభావములు

పయి విచారణను బట్టి యనుస్వార స్వభావమును దాని పరిణామమును స్పష్టము. వైయాకరణులు తమకాలమునందలి మాండలిక భేదమునుబట్టి యుచ్చారణమునకును ప్రాతకును సరియయిన సంబంధము నిరూపించుచుందురని మనము ఊహించుట లెస్స. వారు భ్రాంతిపడుటయుఁ గలుగవచ్చును.

అరవవైయాకరణుల మతమున అనుస్వారధ్వనికి స్వతంత్రస్థితిలేదు. అనఁగా ననునాసిక వర్ణములగు వర్ణపంచమములలోనే యియ్యది యిమిడి యుండును. ఆ మతమున నిది హల్లేయనక తప్పదు. వారు సంస్కృత విచారము నందలి యేకదేశమాత్రమును గ్రహించిరనవచ్చును. లేదా ప్రాచీన ద్రావిడ భాషలో నట్టి యుచ్చారణమే యుండుటంబట్టి స్వతంత్రముగాఁ దమపద్ధతినే తాము కనిపెట్టి సూత్రించిరనుటయు యుక్తమే.

ఆంధ్రకర్ణాటులు సంస్కృతపద్ధతిని గ్రహించిరి. కర్ణాటులమతమున అనుస్వారము (రంగము) పరాశ్రయమనుట స్పష్టము. ఈయనుస్వారము సర్వవర్ణోత్తర సంయుక్తమయి యా యక్షరముల ముందట్లు వినగనును. పదాంతమందు వీరి

---

10 రంగే ముఖే వ్యాఘ్రయుతోపమంస్యాత్ మాత్రాద్వయం వృద్ధిగతం త్వనాఢ్యమ్ నాసిక్య రంధ్రద్వయనిసృతోఽంత్యే స్యాదేకమాత్రః స తు కాకలీ స్యాత్. సౌరాష్ట్రిక గోపవధూ: సుకంతస్వరేణ 'తక్రం' ఇతిభాషతే యథా తథా సముచ్చార్యవదేత్ స్వకాలాద్రంగశ్చ కంపః ఖలువర్ధతేసః; పా॥ శి॥ టీకా॥ యథేంద్రనీలప్రభయాభిభూతః ముక్తామణిర్యాతిహినీలభావమ్॥ తద్వైవ నాసిక్యగుణేన యుక్తః స్వరోపి రంగత్వమువైతికృత్స్నః, అనుస్వారోప్యుత్తమవత్ వ్యంజనమే. వాస్మచ్ఛాఖాయామ్, అర్ధగకారరూపత్వాత్, తై॥ ప్రా॥ II 89 అను స్వర్యతే పశ్చార్ధే స్వరవదుచ్చార్యత ఇత్యనుస్వార:॥ యజుర్భూషణమ్॥ 11. P. O I. G—153.

మతమున అనుస్వారము నిల్చును. ఈ సందర్భమునను నిది 'మ్‌న్' ల వికారమయి మాత్రాత్రముగా పూర్వాచ్చున కంటియుండును. 'ఆం=నాన్' (తెనుఁగు-నేను)

తెనుఁగునఁ బయి యరవ సంప్రదాయము మాత్రమేగాక సంస్కృత సంప్రదాయము కూడ గ్రహింపఁబడినది. కావుననే మొట్ట మొదట అరవమువలెనే బహుళముగా వర్గపంచమాక్షరములే వ్రాయఁబడుచుండెడివి. ఆ తరువాత వాని స్థానమున అనుస్వారము వ్రాయుట గూడ బచ్చలుదేఱెను. ఈయనుస్వారమనఁగా రంగము, ఏకస్థానికము గాదనియుఁ గాలక్రమమున మాఱుచుండుననియును ముందే తెల్పితిని. ఇది పూర్వాచ్చుపయి ప్రసరించి దాని కానునాసిక్యమును గల్గించి 'క్రోత్తి' యనుదానివంటి రూపమునుగూడఁ బొందినదన్నమాట. ఈ రీతి యుచ్చారణ ప్రబలముగా వినఁబడియుండుటచేతఁ దెనుగు వైయాకరణులు దానిని నిరూపించుటకు అర్ధానుస్వారమును వాడిరని యూహింపవచ్చును. పూర్ణబిందువు సంస్కృతమున నక్షరము తలపయిని వ్రాయఁబడుచుండెడిది. అది కాలక్రమమున దిగి తెలుగున నక్కరము ప్రక్కను వ్రాయఁబడుచువచ్చెను. ప్రాచీన లిపిలో తెనుఁగునను అక్షరముల తలపయినే యయ్యది యుండెడిది. సంస్కృతమున నచ్చు యొక్క యానునాసిక్యమును జూపుటకు నెత్తిపయి నర్ధానుస్వార చిహ్నము ఁ వ్రాయఁబడుచుండెడిది.

అదియును బూర్ణబిందువువలెనే ప్రక్కను వ్రాయఁబడుట యుక్తమని వైయాకరణుల యభిప్రాయమై యుండుటవలన దానిని అవిచ్ఛిన్న సంప్రదాయముగఁ దెనుఁగు వైయాకరణు లెల్లరును బేర్కొనసాగిరి. కాని వాడుకలో దానికి ప్రచారము లేకపోయెను.[12] ఇదియే యర్ధానుస్వారముయొక్క యుత్పత్తికి మార్గము. ఇట్లు అర్ధానుస్వారము ఉచ్చరితమయిన ధ్వని విశేషము నిరూపించుటకుఁ గాక కేవలము నష్టమయిన యనునాసిక వర్ణమును మాత్రము నిరూపించుటకు స్మారక చిహ్నముగా నుండినదనియుఁ జెప్పవచ్చును. నేఁడుమాత్రము దీనిస్థితి యిట్టిదే. తెనుఁగునఁ గల యర్ధానుస్వారమునకు నేఁడు ఉచ్చారణము లేదు. ఇఁక్కడ యెల్ల కాలమునుండెనని యూహించుట యుక్తముకాదు. ప్రాచీనావస్థయందైన దానికి సరియైన ధ్వనియొకటి యుండెననుటయే యుక్తము. పైని చెప్పఁబడిన యనుస్వార స్వభావము ఈ విషయమును రూఢిపఱచుచున్నది. ఇంతియకాక కొన్ని ప్రదేశములలో నేటికిని బూర్వాచ్చున కానునాసిక్యము వినఁబడుచున్నది.

ఇంక బూర్ణానుస్వారమును దానిప్రక్క నొక హల్లును వ్రాయుట చాలక మఱల నేల ద్విత్వము ప్రక్క యుత్తరమునకు వ్రాయవలసి వచ్చెను, అను ప్రశ్నము

12. సీ. పం. పుట. 248.

నడుగక తప్పదు. వర్ణాక్షరమును నాసిక్యమునుగూడి వర్ణపంచమాక్షరమునకు సమానము లనవచ్చును గదా. అనఁగా 'వఙ్క' అను పదములో 'ఙ' అను ధ్వనికి 'క' కార తుల్యతనొఁగాక నాసిక ప్రయత్నముకూడ కలదు. నాసిక ప్రయత్నమే 'రంగము' లేక అనుస్వారము. కాఁబట్టి యనుస్వారము పోగా మిగిలిన హల్లు ద్విర్భావము నందుచున్నదని చెప్పనగును. పయిరీతిని హల్ద్విత్వముతోఁ గూడిన వ్రాత యభిప్రాయ మియ్యదియే యయి యుండవచ్చును. ఈరీతిని బయలుదేరిన యనుస్వార పూర్వకత్వ లేఖన పద్ధతిలోని యుపపత్తిని సూక్ష్మముగ గ్రహింపఁ జాలక శాసనలేఖకులు ఒకచోట నింకొకటి వ్రాయుచుండిరి. ముందుదాహరించిన శాసన పద్యములలో 'గండడు' అని లఘువుగా ఉండవలసినచోట పూర్ణానుస్వారమును వ్రాసెను. 'నాదెడులఁ' అని యుండవలసినచోట 'నాదెండ్లం' అని వ్రాసెను. మఱికొన్ని స్థలములలోఁ బూర్ణానుస్వారమును వ్రాసినను ఉచ్చరింపవలసిన యావశ్యకములేదు. అదియే నేటి యర్ధానుస్వారముండిన చోటు. పయిరీతిని వ్రాయసగాండ్రు సరిగాఁ దెలిసికొనలేక శాసనములయందు తబ్బిబ్బుగా వ్రాయుట సంభవించుచుండినది.

తలపయి వ్రాయఁబడుచుండిన యీ పూర్ణబిందువు, అక్షరము ప్రక్కకు దిగుట నన్నయకాలమునసే యారంభింపఁబడినది. రాజనరేంద్రుని కోడమిల్లి శాసనములో (క్రీ॥ వె॥ 1022) పంకరుహ యనుపదమున బిందువు కకారమునకు ముందుగనే వ్రాయఁబడినది. రెండవ కులోత్తుంగచోఁడదేవుని పాందువగ్రామ శాసనమున బిందువు (క్రీ॥ వె॥ 1134) అక్షరమునకుఁ బక్కనే వ్రాయఁబడినది[13], ఇట్లే క్రమక్రమమున నీవ్రాత పదుమూఁడవశతాబ్దమునకు చాల ప్రచారములోనికి వచ్చినది.

4 ఖండాఖండప్రాసము గలుగుటకు హేతువులు

ప్రాచీనశాసనములలోఁ గొన్నిటియందు నేటి యర్ధానుస్వార ముండవలసిన చోట్ల ననుస్వారచిహ్నము లేకయే వ్రాయఁబడుచుండినట్లు ఉదాహరించితిని. కర్ణాటలేఖన సంప్రదాయమును నిట్టిదియే యని ముందు స్పష్టపఱచితిని. నిండు సున్నకువెనుక ద్విత్వము వ్రాయుటయును నన్నయభట్టుకాలమునకు ముందు లేదనుటను గూడ సూచించితిని.

అరసున్నగల శబ్దములను లేనివానిని ప్రాసములలోఁ గలిపి కవులు ప్రయోగించుటచే లాక్షణికులు ఖండాఖండప్రాసమును అంగీకరించి నిరూపించిరి. నన్నయ తిక్కనాదులెల్లరును బయిరీతిని ప్రయోగించిరనియే లాక్షణికులమతము. కాని

13. పుట 254. సీ. పద్య.

పయిప్రయోగములను బరిశీలించి నన్నయ యట్టి ఖండాఖండప్రాసమును ప్రయోగింపలేదని నీతాచామపండితీయమున నిశ్చయింపఁబడినది[14]. నేడు దీర్ఘములమీది అరసున్నమాత్రముగల మూఁడు, పోఁడి అను శబ్దములను పూర్ణబిందుయుతములయిన 'భాండము' మొదలయినవానితో ప్రాసమునఁ గలిపిన ప్రయోగములు గలవు. కాని యట్టి ఖండపూర్ణప్రాసమును లాక్షణికు లెవ్వరును నంగీకరింపలేదు. ఇట్లు ఖండాఖండప్రాసము గలుగుటకును ఖండపూర్ణప్రాసముండె ననుకొనుటకును హేతువులు ఈక్రిందిరీతి నూహించుట సులభము.

(1) అరసున్న యుచ్చారణము (పూర్వోచ్చుపయిరంగము) నన్నయకాలమునకే కొన్నిమండలములలో నశించియుండును. కొన్నిమండలములలో నెన్నఁడును లేకపోయి యుండవచ్చును. అనఁగా కన్నడములోవలె నిర్బిందుకశ్రవణమును వ్రాతయుఁగూడ నేర్పడియుండవచ్చును. కాఁబట్టి యరసున్న యెచ్చట నున్నదో తెలిసికొనుట కొంత శ్రమకరమే.

(2) అరసున్న యుండవలసినచోటను బూర్ణానుస్వారమునే సామాన్యముగ వ్రాయుచు నట్టివ్రాతకు నియతిలేక యొకచోటఁ బూర్ణానుస్వారముగా నుచ్చరించుచు నింకొకచోటఁ ద్యజించుటవలన నీ తబ్బిబ్బు వచ్చుట కవకాశము గలిగినది[15]. కొందఱు కవులు తమ నాఁటఁ బూర్ణానుస్వారములుగా నుండిన ''పోండి, మూండు'' అను శబ్దములను ప్రాసములో వాడిరి. మఱి కొన్నియెడల భిన్నదేశకాలములలో నీపదములే యర్ధానుస్వారసహితముగా వాడఁబడియుండుటఁజేసి ఖండపూర్ణప్రాసముండెననుట కవకాశము లభించెను.

(3) ప్రాసక్లేశముగూడఁ గొందఱిలో నీ యభ్యాసమును దృఢపఱచె ననుటలో సంశయములేదు. మహాకవులలోఁ గాకున్నను సామాన్యులలోనై నను

---

14. పుట 305. సీ. పం.

15. పోండిగనగజతపళ్ళిళి । మూండుజగమ్ములను తీవ్రముగఁ బర్విన బ్రహ్మాండము కాఁచిన కాంచన । భాండముక్రియఁదాల్చెఁ దత్పృథ్వీభాభాసితమై. వే॥ ప్ర॥ ఈ॥ బసవపురాణపీఠిక పుట 91 (నన్నెచోడుని కుమారసంభవము) 16. భా॥ వ్యా॥ సంజ్ఞ 14-15 సూత్రములు. క్రిందివి దీర్ఘము మీది పూర్ణానుస్వారశబ్దములు తెనుఁగున నిలిచినవి.

పూండు, కాంచు, ఛాంచు, వేంచేయు, వేండ్ర, తీండ్ర, తాండ్ర, ఈండ్ర, ఓండ్ర, దేండ్ర, జేండ్ర, జీండ్రు, జీండ్రుక, జీండ్రము, కాండ్రు, గాండ్రు, గీండ్రు, ఈండ్రించు, ఓఁడించు, కాండ్రించు, గూండ్ర, గూండ్రించు, గోడ్రించు, మేండ్రించు, గాండ్ల, గాండ్లవాడు, బొండ్లి, కాంతాళము, కాంబోది, తాంబాళము, నాంచారు, సాంబ్రాణి, బాండువ (వై), మాందాళి, చాంగు, చీంబోతు (చీఁబోతు), కాందారి మాందారిఱొద్దు (కాఁదారి మాఁదారిప్రొద్దు), చాందిసి (హిందీ), లాంతరు, టాంగా.

బయినిర్బంధము క్లేశకారి యయ్యెననుటలో విప్రతిపత్తి యుండుట కవకాశము లేదు. కాఁబట్టి యట్టివారలు పయి ఖండాఖండప్రాసమును విశేషముగా వాడుక లోనికిఁ దెచ్చియుండిరి.

5. సిద్ధసాధ్యములు

తెనుఁగున ననుస్వారమును సిద్ధము సాధ్యము నని రెండువిధముల వైయాకరణులు విభజించి రనుట ముందు తెలుపఁబడినది. ఇట్లు సాధ్యమైన యనుస్వారము వైయాకరణులచేఁ జెప్పఁబడిన 'ను'మాగమాదులు సున్నలుగా మాఱినవగుట నేర్పడినది. సిద్ధము లట్టివిగాక శబ్దస్వరూపమునఁనే యుండినవి. అట్టివి రెండువిధ ములు. దీర్ఘములపయి నున్నవి. ఒకేశబ్దమునకు దీర్ఘాక్షరము పయినున్న యను స్వారమునకు పూర్ణార్ధరూపములు రెండును వికల్పముగా నుండవు. హ్రస్వము పయిని రెండురూపములును నొకశబ్దమునఁనే యుండును[16]. ఇట్టి పరిస్థితి యేల యేర్పడినదని ప్రశ్న బైలుదేరక తప్పదు. కొంచెమించుగా నీపద్ధతియే కన్నడమునఁ గూడ నున్నదని చెప్పవచ్చును. శబ్దమణిదర్పణమున నీయంబడిన యుదాహరణము లన్నియును వికల్పార్థబిందువులు హ్రస్వములపైనే యున్నవి. దీర్ఘముకంటె పరమైన యనుస్వారము హ్రస్వమనియు హ్రస్వముకంటె పరమయిన యనుస్వారము దీర్ఘమనియు (అనఁగా ఉచ్చారణకాల మధికమనుట) శిక్షలోఁ జెప్పఁబడినది[17]. దీర్ఘమునకుఁ బరమయిన యనుస్వారము హ్రస్వమగుటను, పదాదివర్ణముపయినే యూనికయుండి యది గురువగుటవలనను, బ్రక్కనున్న యనుస్వారము పయిని ఊనిక పూర్తిగా భ్రష్టమగుటను, దీర్ఘముపయినుండిన యనుస్వారము సార్వత్రిక ముగా భ్రష్టమయినది. అట్లు భ్రష్టమగుటకుఁ బూర్వము, పూర్వమునందున్న దీర్ఘముపయిని నియతరంగము గలుగునట్లు ఉచ్చారణముగూడ వినఁబడుటవలన దీర్ఘములన్నియును సిద్ధార్థానుస్వారము గలవియే యయినవి. హ్రస్వములపయి సున్నలు దీర్ఘములగుటచేతను చాల శబ్దములలో ఊనికతోనుండి వ్యంజనోచ్చారణ మున నుండుటచే నా యుచ్చారణము నిలిచిపోయినది. కొన్ని యెడల నొకపదములో ననుస్వారోచ్చారణము భ్రష్టమయినను పూర్ణానుస్వార రూపమాపదమునఁనే మఱి కొన్ని ప్రదేశములలో నుండుటవలన అంగీకరింపక తప్పకపోయెను. కాఁబట్టి వికల్ప రూపములు సిద్ధించి హ్రస్వముమీఁది పూర్ణములు వికల్పముగా నర్ధానుస్వారము లయ్యెను.

వైయాకరణులు ఖండబిందువునకుఁ బూర్ణబిందువు వైకల్పికముగనగును[18]

---

17 హ్రస్వాత్పూర్వో భవేత్-దీర్ఘోఽంస ఇతి సదర్శనమ్ దీర్ఘాత్ పరో భవేద్ధ్రస్వో మాంసేభ్య ఇతి దర్శనమ్ (లఘుమాంధ్యండిసీ శిక్ష) P. O. I. G. 187. 18 భా॥వ్యా॥సం. 14

అని సూత్రించుట చరిత్రమునకు సంబంధించినది కాదు. ఖండబిందువు మొదటి రూపము గాదనియు పూర్ణబిందువే ప్రాచీనమనియుఁ బయివిచారణమునుబట్టి స్పష్టము.

అఁట, ఇఁక, చుఁడు అను మూడుశబ్దములయందు దప్పనితరములగు పదాది హ్రస్వములమీఁద ఖండబిందువులేదు[19]. ఈ మూడుశబ్దములయందును మొదట 'న'కార ముండి యది పూర్ణబిందువయి కాలక్రమమున నశించినది. అనుట=అన్ట= అంట=అఁట-ఇనిక=ఇన్క=ఇంక= ఇఁక. చూన్డు=చూండు= చుండు=చుఁడు.

పయిరీతిని రూపములు కలిగియుండుననుట నూహింపవచ్చును, అనుట శబ్దము సుప్రసిద్ధము. ఇంక శబ్దమునకు మూలరూపము 'ఇని' 'ఇన్ను' అను రూపములతో అరవకన్నడ మలయాళములయందు వాడుకలో నున్నది. 'ఇన్నికి' అని అరవమునను 'ఇనెగె'అని కన్నడమునను విభక్త్యంతరూపము లున్నవి. వానివలెనే ఇయ్యదియు 'ఇని'శబ్దమునుండి వచ్చినదనుట స్పష్టము. చూఁడుశబ్దమున 'చూ'యనునది మూలక్రియారూపము. దానికే చూవె, చూరె, చూము, అను రూపము లేర్పడినవి. చూము మధ్యమపురుష ప్రార్థనార్థ కైకవచనము. బహువచనము చూఁడు. చూండు దీనికి ప్రాచీనరూపము. చూము అనునది చుమ్ము, చుమ, సుమీ, సుమా మొదలగు రూపములను బొందినది. అట్లే చూండునకు చుఁడు, సుండీ, సుఁడీ మొదలగురూపములు గల్గినవి.

తెనుఁగుపదములు సాధారణముగా రెండక్షరముల రూపమున నున్నప్పుడు సంక్షిప్తరూపములను బొందవు. అందు మొదటియక్షరము దీర్ఘమయినచో నూనికయు దీర్ఘతయుగూడ దానియందుండుటవలన రెండవయక్షరమునకు ఊనికతగ్గి అది భ్రష్టముగావచ్చును. అంతయేగాని ప్రథమాక్షరము హ్రస్వమయినప్పుడు రెండవయక్షరమ్ముపై నూనిక సాధారణముగా తగ్గదు. కాఁబట్టి హ్రస్వముపయి యనుస్వారము నశింపలేదు. మూఁడుమాత్రల పదములగు 'అంత, ఇంత' మొదలయినవి యంతకంటె తగ్గుట స్వభావముగాదు. మూఁడుమాత్రలు గలిగియుండుట తెనుఁగునందలి సాధారణరూపమని పరిశీలించినఁ దెలియగలదు. అప్పుడు, చిలుక మొదలయినవి అప్పు చిల్క మొదలయిన రూపములను బొందిననుఁ ఉచ్చారణ కాలము తగ్గలేదు. కాఁబట్టి పదాదినున్న హ్రస్వముమీది నిండుసున్నకు లోపము రాదు. అఁట మొదలయిన పై మూడుమాత్రము అరుదుగావచ్చిన శబ్దములు.

19 బా॥ వ్యా॥ సంధి 28 సూ॥ నఖండఃప్రథమార్ధస్యాన్నస్య లోపశ్చ నేష్యతే.

6. పరుషసరళములకు ముందే బిందువుండుటకు హేతువులు

''సంస్కృత సమేతరంబులయిన తెనుఁగుశబ్దములయందుఁ బరుష సరళములకు ముందే బిందువు కానంబడుచున్నది[20].'' ఈ విషయము తెనుఁగు ద్రావిడ భాషలలోనిదని నిరూపించుచున్నది. అరవములోని యక్షరములు సంయుక్తములగు పద్ధతిని బరిశీలించినచో నిది స్పష్టముగా తెలియగలదు. అందు పొల్లులగు వర్గ పంచమములు వర్గాక్షరములతోఁ గలసి సంయుక్తములగును. ఆ పంచమాక్షరముల స్థానమునకే బిందువు వచ్చినది. ప్రాచీనద్రావిడమున పరుషములగు క చ ట త పలు మాత్రమే యుండెననియు నవి కాలక్రమమున గ జ డ ద బ లుగాఁగూడ మారిన వనియును ముందు నిర్ణయించియుండుటచే నివి యభిన్నములనుట గతార్థమైనది.

అరవమునఁ బదాంతమున నిలువఁగలిగిన అనునాసిక వర్ణములు. ఞ, ణ, న, మ, లు మాత్రమే. అందు ఞకారము తెనుఁగునుండి జారిపోయినది. ణ, న, మ, లు, అంతమందుఁగల శబ్దము లన్నియును, (కణ్ = కణ్ణు = కన్ను. మిన్ = మిన్ను = మిను; నామ్ = మేమ్ = మేము) అనురీతిని మాఱి అజంతములయినవి. కాఁబట్టి వీని కేవర్ణముతోడను సంధికలుగుట కవకాశమే లేదు. భిన్నపదముల సంధిలో స్థిరవర్ణములకు ముందు అనునాసికము లుండుటకు వీలులేదు. పదమధ్యసంధియందు వచ్చిన యాగమములు సాధారణముగా 'నమ' లే. అవి యనుస్వారము లయినవి. ప్రాచీనకాలమున నుండిన యనునాసికవర్ణమే కాలక్రమమున అనుస్వార మయినట్లు ముందటి చరిత్రమునుబట్టి స్పష్టము.

కావున తెనుఁగున అనుస్వారము పరుష సరళములకు ముందే కానంబడు నటుల సిద్ధించినది. వర్గయుక్తరళంబులు పరంబులగునపు డొకానొకచోఁ బూర్ణ బిందువునుం గానంబడియెడి.[21] ఇదిక్వాచిత్కమును నపేనము నగుటంబట్టి సామ్యమున నేర్పడినదనుట స్పష్టము.

ముందు ప్రకరణములోని ధ్వనుల మార్పులను గుఱించి ప్రసంగించినపుడు ద్రావిడభాషలలో ఆనునాసిక్యము నిమిత్తము లేకయే యేర్పడవచ్చుననియు ప్రాచీనమయిన యనునాసికోచ్చారణము పోవచ్చుననియుఁ జెప్పితిని.

అరవము కన్నడము మలయాళము మొదలగు భాషలలో ననుస్వారము గాని యనునాసిక వర్ణముగాని యున్న పదములలో దానిస్థానమున తెనుఁగున అరసున్నయైన నుండుట సహజము. అరసున్న యనఁగా నేటి భాషలో పోయిన యానునాసిక్యమునకు గుర్తు. నేఁడు అరసున్న కుచ్చారణమే

---

20 బా॥ వ్యా॥ సంజ్ఞా. సూ. 16. తృతీయే ప్రథమే వర్ణే పరఏవహి దృశ్యతే, బిందుర్వై కృతమధ్యే చనాన్యవర్ణేపరేచసః॥ అ॥ కా॥ 21 బా॥ వ్యా॥సంధి. సూ. 19.

లేదనుట స్పష్టము. అట్లాయర్ధానుస్వారముగూడ లేకుండఁ బోయిన పదములును దెనుఁగునఁ గలవు.[22] అట్లే తెనుఁగున నర్ధానుస్వారములుగల పదములకు సమానములయిన పదములలో నితర ద్రావిడ భాషలలో నానునాసిక్యము లేదు.[23] ఇట్లే సంస్కృతమునుండి వచ్చిన తద్భవములయందును మూలములో లేని యానునాసిక్యము తెనుఁగున గలుగుటయు పోవుటయుఁ గలదు.[24] ఈ క్రింది యుదాహరణము లన్నియును ద్రావిడభాషలలో నిర్నిమిత్తముగా నానునాసిక్యము గలుగుచుఁ బోవుచుండు ననుటను సిద్ధాంతపఱచుచున్నవి.

తెనుఁగున నేఁటి యర్ధానుస్వారమునకు ఉచ్చారణమును బ్రయోజనమును గనుపట్టదు. కాఁబట్టి కర్ణాటులు వదలినట్లే యీసిద్ధార్ధానుస్వారమును మనమును వదలివేసినచోఁ గలుగు నష్టములేదు.

అనేకు లిద్దానిని శకటరేఫమునువలెనే విడుచుచునే యున్నారు. అఱసున్న లన్నింటిని జ్ఞప్తియం దుంచుకొనుటకుఁ బ్రయత్నించి ఆపనికొఱకయి మనస్సును శ్రమింపఁజేయుట తగనిపని. ఆనేకశాస్త్రములను జదివి విజ్ఞానమును సంపాదింపవలసిన యీదినములలో భాషాక్లేశమును దగ్గించుకొనుటయే పాకకోపకారకమనుట నిస్సంశయము.

---

(22)	తెనుఁగు	అరవము	కన్నడము
	ఊయల	ఊఞ్చల్	ఊయల్
	అసిమి	అసమ్బై	హసుంబె
	అలకువ	అలఙ్కు	అలగు
	అనుకు	అనుఙ్కు	అనుంకు
	కొదమ	కుఱిన్దై	కొణసు
	గులిమి	కుఱుమ్పి	
(23)	తెనుఁగు	అరవము	కన్నడము
	పాఁడి	పాడి	పాడి
	తాఁకు	తాక్కు	తాగు
	తోఁపు	తోప్పు	తోపు
	పొరఁటు	పురట్టు	పొరట్టు
	అనుఁగు	అణుగు	అణుగు
	గూఁడు	కూడు	గూడు
(24)	సంస్కృతము	తెనుఁగు	
	వైశాఖి	వేసఁగి	
	పీఠము	పీఁట	
	పూగము	పోఁక	

ఆంధ్ర భాషా వికాసము

(ద్వితీయ భాగము)

పదపదాంగ విభాగము

పదవర్గీకరణము

1. భాషాజాతి విభజనము

పదములయొక్క కూడికయే యభిప్రాయావేదనమునకు సాధనమయి భాష యగుచున్నది. అట్టి పదములు వాక్యమున కంగములు. వాక్యమనునది సంపూర్ణమగు భావమును వెలిపఱచు పదసముదాయము. సముదాయమనుటవలన నేకపదమాత్రమును సందర్భమునుబట్టి వాక్యము కాకపోదు. చెట్టును జూచి 'చెట్టు' అనినచో నెదురఁ గనుపట్టునట్టిది చెట్టు అను భావము సందర్భమునుబట్టి శ్రోతకుఁ దెలియుచున్నది. ఇదియును వాక్యమే. అయినను సాధారణముగా వాక్యమున నొక్కటికంటె నెక్కువ పదములుండియే తీరును గావునఁ బయి లక్షణము యుక్తమనక తప్పదు. భాష యిట్టి పరిపూర్ణ భావస్ఫోరకమగు వాక్యసముదాయమువలననే గలిగి యా వాక్యమును విడఁగొట్టుటవలన వేఱువేఱు పదములు బయలుపడి వ్యవహారమునఁ బ్రవేశించుచుండును. పదములు గలుగుటకిది యొక్క పద్ధతి. స్వతంత్రముగాఁ బదములును అర్థము నుద్దేశించి ప్రత్యేక సంజ్ఞలుగా నేర్పడుచుండును. ఇట్లే భిన్నమార్గములవలన నేర్పడిన పదజాలమంతయును భాష యగుచుండును. మనుష్య సంఘము విశాలమగుచుండిన కొలఁది, నగరములు పెరుగుచున్న కొలఁదియు, వివిధ వ్యాపారములనుబట్టియు, వృత్తులనుబట్టియు, జాతులు సంఘములు నేర్పడుచు, భిన్నపద్ధతులపయి వర్గీకరణము జరుగుచున్నట్లు, భాష యందును పదముల యర్థమునుబట్టియు, నవి వాక్యమునందుఁ బొందిన స్థానాదికమునుబట్టియు వర్గీకరణము చేయఁబడుచుండును. ఇది వైయాకరణులయు భాషావేత్తలయుఁ బని. అట్లు పదములను విభజించిన తఱువాత నా పదములయొక్క యవయవములను (ప్రకృతి ప్రత్యయాదికమును) వైయాకరణులు విభజింతురు. ఈ విభాగము భాషాస్వభావమునుబట్టి యేర్పడుచుండు ననుట న్యాయము. ఇట్టి విభాగము భాషస్వభావమునుబట్టియే యేర్పడక, కొన్ని కారణములచేత నితర భాషలసామ్యమునఁగాని విభాజకుల యసమర్థతచేతఁగాని భిన్నరూపమున నేర్పడ

వచ్చును. కాఁబట్టి భాషల స్వభావమును గూర్చియు, వాని యభివృద్ధిలోని యవస్థ లను గూర్చియు, గొంత తెలియ పఱుపవలసియున్నది.

భాషయనునది సాంగమయిన జీవపదార్థమువంటిది. ఒక మనుష్యుఁడు బాల్య యౌవనకౌమారాద్యవస్థలను బొంది భిన్నకాలముల భిన్నలక్షణముల నెట్లు పొందుచుండునో యట్లే భాషయును గాలాంతరమున నవస్థాంతరమును బొందు చుండును. అట్టి యవస్థలు సామాన్యముగా భాషల స్వభావమునుబట్టి మూఁడుగా విభజింపనగును. 1. (Isolating Languages)విశ్లేషాత్మకములు. 2. సంయోగాత్మక ములు. (Agglutinative) 3. ప్రత్యయాత్మకములు. (Inflectional)

పయిజాతుల విభాగము సామాన్యమయినదేగాని సంపూర్ణముగఁ బరస్పర విశేదకము గాదు.* ఒక భాషయందే రెండుమూఁడు లక్షణములు నుండును. మొదటిదగు విశ్లేషాత్మకావస్థయందు పదములు స్వతంత్రములయి మాఱుపడక యితరములను గలియక కూర్పఁబడుచుండును. 'మామిడిపండు నీవు చూడు' ఈ వాక్యమునందు నాలుగు పదములు గలవు. వీనినే మార్చి 'పండు మామిడి చూడు నీవు' 'మామిడిపండు' అనుటవలన నొక యర్థమును 'పండుమామిడి' యనుటవలన వేఱొక యర్థమును గలుగుచున్నవి. వాక్యములో స్థానమునుబట్టి యొక్కపదమే భిన్నభిన్న వర్గమును జేరుచున్నది. ఇందు అన్నియు లింగవిభక్తివచన శూన్యములే, అనగా నవ్యయములవంటివే యనుట. భాషయంతయుఁ గొంచె మించుమించుగా నిట్లుండుట విశ్లేషాత్మకావస్థ. భాషపెరిగి యర్థబోధయందు సందిగ్ధత నేర్పడి నప్పుడు కొన్నినిపాతములు సంస్కృతమునందలి ''చ, తు, అపి'' మొదలయిన వాని వంటివి చేర్పఁబడుచుండును. ఇట్టివి చైనా బర్మా దేశములలోని భాషలు.

రెండవది సంయోగాత్మకావస్థ. ఇందు పదములు ఒకటి రెండు మూఁడు మాత్రమే యక్షరములు గలిగియుండి గొలుసు కొక్కెములవలె నొకదాని కొకటి చేర్పఁబడి వాక్యములును సమాసములును ఏర్పడుచుండును. ఇట్టిది తెనుఁగు.

మూఁడవది సంస్కృతమునందు గలదు. ఇది ప్రత్యయాత్మక భాష. స్వతంత్ర ప్రయోగానర్హములయి పదములకుఁ జేర్పఁబడినప్పుడే యర్థవంతములయినవి గొన్ని ప్రత్యయము లనఁబడునవి గలది. అవి ప్రకృతులకుఁ జేర్పఁబడుచుండుటచే పద ములు వాక్యాదికమును నేర్పడుచుండును. పదములయందలి యచ్చులును మాఱి యర్థభేదము గలిగిన రూపములు సిద్ధము లగుచుండును. ప్రత్యయాత్మకావస్థలోనే

* Max Muller Complete works Vol III page 45, Vol II page 392-393.
A. C. Woolner. Language in History and politics page 40-43.
Whitney. Language and the study of Language page 356-360.
Language. Jesperson page 74-77.

యుండియును నేటి యాంగ్లము నామవిభక్తులను దొఱగి వానికి బదులుగా గొన్ని విభక్త్యర్థాభిదాయకములయిన యవ్యయములను, in, out, of మొదలయిన వానిని పదమునకు ముందు వాడుచున్నది. ఇదియు భాషాపరిణతిలో నొక విశేషమే యనక తప్పదు. ప్రాచీనాంగ్లభాషయందు సంస్కృతమువలెనే విభక్త్యంత పదము లుండినవి.

ఈ యుదాహరణములను బరిశీలించునది. 'చెట్టు పండు' ఇది ప్రాథమికావస్థ. 'చెట్టునున్న పండు' ఇది ద్వితీయము. 'వృక్షస్య ఫలమ్' ఇది తృతీయము. Fruit of the tree ఇది నాల్గవది. పయి యుదాహరణములను బట్టి యవస్థల విభజనమును అవగాహనము చేసికొనునది.

ఒక భాషయందే ఒకటిగాని యన్నియుఁగాని యీ యవస్థ లొకప్పుడే క్వాచిత్కముగాఁ గనుపట్టుచుండును. 'తినవలయును= తిన+వలయు+ఉను' ఇది సంయోగాత్మకావస్థలోని రూపము. కాలక్రమమున 'తినాలెను—తినాలి' అను రూప మేర్పడి 'తిను+ఆలి' అను విభజనమును బొంది 'తినాలి, కొట్టాలి,చూడాలి' యను రూపములు తయారయినవి. 'ఆలి' ప్రత్యయమగును. ఇట్లే అవస్థలును మాఱుచుండుననుట స్పష్టము.

ఒక భాషలోని పదములను విభజించి వర్గీకరించునప్పుడు ఆ భాషయొక్క యవస్థయు నందలి రచనాప్రణాళికయుఁ బరిశీలించి పదజాతుల నేర్పఱచుకొన వలయును. సంయోగాత్మకావస్థయందున్న తెనుఁగుభాషయందు ఆంగ్లము నందలి Prepositions గాని Conjunctions ను గాని కనిపెట్టఁ బ్రయత్నించుట యెట్టిదనఁగాఁ దపోవనమునఁ బెంపుడు జింకలవలె సంచరించు మునుల పర్ణశాలల యందు నేటి బాతుపూములు, దొరల యింట్లలోని కమ్మోడ్లు, ముళ్లగరిటెలు, చెమ్చాలు వెదకుట వంటిది. తెనుఁగునఁ బ్రత్యయములకొఱకుఁ బ్రయత్నించుటయుఁ బయిదాని వంటిది కాకపోయిననుఁ గొంత సరిపడని కార్యమే యనుట నిస్సంశయము.

2. సంస్కృత ద్రావిడాంగ్ల వైయాకరణు లొనర్చిన పదవర్గీకరణము

ఇఁక దెనుఁగును ఇతర ద్రావిడభాషలను వైయాకరణు లెట్లు విభజించిరి యని విమర్శింపవలసియున్నది. అంతకుముందు సంస్కృతమునందలి విభజనమును బరిశీలించి తదుపరి నితరభాషలయందలి సమాచారమును సంభావింపవచ్చును. యాస్కుడు నిరుక్తమునందు పదములు నాలుగు విధములని చెప్పెను. నామము,

ఆఖ్యాతము, (క్రియ) ఉపసర్గములు, నిపాతలు.[1] కర్మప్రవచనీయములు అయిదవ జాతియని కొందఱచే నంగీకరింపఁబడినది.[2] గోవు, అశ్వము, పురుషుఁడు మొదలయినవి నామములు. పచతి, కరోతి మొదలయినవి ఆఖ్యాతములు. ప్ర, పరా, అప మొదలయినవి ఉపసర్గములు. అస్తమ్, ఓమ్, నమః మొదలయినవి నిపాతములు. అతి, అను, ఉప, అభి మొదలయినవి కర్మప్రవచనీయములు.

పయి విభాగములో రెండు ముఖ్యములయిన తెగలు గలవు. ఒకటి (సుప్ తిఙ్) ప్రకృతి ప్రత్యయవిభాగ యోగ్యములయిన నామాఖ్యాతములు. అట్టి విభాగ మక్కఱలేకయే అవ్యయములుగా నెంచబడినవి తక్కినవి మూఁడు తెగలు నని గ్రహింపవచ్చును. ఇట్టి విభజనమునకు వీలేల కలిగినదనఁగా సంస్కృతము మిక్కిలిగాఁ బ్రత్యయాత్మకమయిన భాషయగుటయే.

నామాఖ్యాతములయందు (నామములు, క్రియలు) ప్రకృతి ప్రత్యయ విభాగము స్పష్టముగాఁ గనుపట్టును. నామముల ప్రకృతులు ప్రాతిపదికములు. రామః, అను శబ్దమున 'రామ' యనునది ప్రకృతి. సు (ఃఁ) విభక్తి. 'కరోతి' యను క్రియారూపమునఁ బ్రకృతి 'కృ' యను ధాతువు 'తి' ప్రత్యయము. ఇట్టి ప్రకృతిప్రత్యయవిభాగమును, నామధాతు రూపవిభజనమును, గొంతవఱకుఁ దెనుఁగునను నిరూపింపనగును.

ఉపసర్గము లనునవి[3] క్రియలకు ముందుఁ జేర్పఁబడి యా క్రియలయందు అర్థవిశేషమును గూర్చునవి. వీనివలన ధాతువు నర్థము మాఱుచుండును.[4] 'హృ' ధాతువునకు పరించుట యర్థము. 'హారము' అనునది 'హృ' ధాతువునుండి యేర్పడఁదగిన కృదంతరూపము. ఈ ధాతువునకు ఉపసర్గలు చేర్పగా నేర్పడఁదగిన రూపములు. ప్రహారము=దెబ్బ; విహారము=విహరించుట; పరిహారము-పోఁగొట్టుట. ఇట్టి యుపసర్గములు తెనుఁగున లేవనియు నిట్టిజాతిని దెనుఁగునఁ గల్పింప నక్కఱలేదనియు స్పష్టమేగదా! ఈ యుపసర్గములకు స్వతంత్రార్థము గలదా (వాచకత్వము) లేక యివి కేవలద్యోతకములా యను విచారణము సంస్కృతమునఁ గలదు.[5] ఇవి క్రియావిశేషణ మాత్రములని పతంజలి[6].

---

1 చత్వారి పదజాతాని నామాఖ్యాతే చోపసర్గ నిపాతాశ్చ॥ నిరుక్త. 1-1.

2. ద్విధాకైశ్చిత్పదం భిన్నం చతుర్ధా పంచధాఽపివా॥ వాక్యపదీయము. 3. కారిక

3. ప్ర, పరా, అప, సమ్, అను, అవ, నిస్, నిర్, దుస్, దుర్, వి, ఆ, ని, ఆధి, అపి, అతి, సు, ఉద్, అభి, ప్రతి, పరి, ఉప, ఏతేప్రాదయః. 4. ధాత్వర్థం బాధతే కశ్చిత్, కశ్చిత్తమను వర్తతే, తమేవవిశినష్ట్యన్య ఉపసర్గగతిస్త్రిధా॥ ఉపసర్గేణ ధాత్వర్థో బలాదన్యత్ర నీయతే,ప్రహారాహార సంహార విహార పరిహారవత్॥ 5. Philosophy of Sanskrit grammar by Chakravarthi. Page. 151. 6. క్రియావిశేషక ఉపసర్గః — ప్రపచతీతి క్రియా గమ్యతే. తాంప్రో విశినష్టి. (పా 1-3-1. సూత్ర, మహాభాష్యము.)

నిపాతములను 'చాదులని' పాణిని నిరూపించెను.[7] చ, వా, సాక్షాత్, నమః మొదలగునవి. 'కూడా, లేక' అను వానివంటియర్థమున వాడంబడును. ఈ నిపాతములకు స్వతంత్రమయిన యర్థము గలదనియు నివి వాచకములనియు నైయాయికులయభిప్రాయము. ఉపసర్గ నిపాతముల కీ భేదము లేదని మఱియొక మతము. ఇట్టి వానినిఁ గొన్నిఁటిని తెనుఁగున నిరూపింపనగును. ఆ విషయము ముందు వివరింపఁబడును.

కర్మప్రవచనీయములు అతి, అను, అభి, ఉప, పరి, ప్రతి మొదలయినవి. ఇవి రూపమున నుపసర్గములే కాని స్వభావమున భిన్నములు. ఉపసర్గములు ధాతువులతోఁ జేరి భిన్నార్థమును గల్గించునని ముందు చెప్పఁబడినది. ఇవి యట్లుగాక కేవల నామములతోనే సంబంధించియుండును. 'జపమను ప్రావర్షత్—జపము ననుసరించి వర్షించెను. ఇందు 'అను' అనెడి కర్మప్రవచనీయమునకు అనుసరించి యని యర్థము, 'జపమ్' (జపమును) అను ద్వితీయాంతమైన నామమును సంబంధించినది. దీనికిని ఉపసర్గమునకును భేదము లేదు, అని కొందఱును, కలదని కొందఱును భిన్నాభిప్రాయములను నిరూపించుచున్నారు. ఉపసర్గములు ప్రత్యక్షముగాఁ గ్రియను సంధించినవై యుండఁగాఁ గ్రియువలన నేర్పడిన సంబంధ విశేషమును విశేషించునవి కర్మప్రవచనీయములు[8]. ఇదియే యీ రెంటికిని గల భేదము.

ఇట్లు పయిరీతి నేర్పడిన సంస్కృతభాషాగతములయిన శబ్దములయొక్క విచారణమే ద్రావిడభాషలలోని వైయాకరణుల కాధారమగుట నా స్వభావము స్పష్టముగాఁ దెలిసినఁగాని క్రిందివిచారణమున కవకాశము లేదని ముం దిది తెలుపఁబడినది.

తొల్కాప్పియనారు తన వ్యాకరణమున యాస్కుని నిరుక్తమునుఁ బ్రోతి శాఖ్యలను ననుసరించి అరవపదములను నాలుగుజాతులుగా విభజించెను[9]. పెయర్ (పేరు = నామము) వినై (క్రియ = ఆఖ్యాతము) ఇడైచ్చొల్, ఉరిచ్చొల్ అను నాలుగువిధములను అరవమున నంగీకరించెను. 'చొల్' అనగా శబ్దము, లేక పదము అని యర్థము. 'పెయర్, వినై' అనువాని స్వరూపమును వివరింపనక్కఱ లేదు. 'ఇడైచ్చొల్' అనుదానికి స్వతంత్రప్రయోగము లేదు. ఇవి నామములతోను

7. చాదయోఽసత్త్వే. 1-1-4-57. అద్రవ్యార్థాశ్చాదయో నిపాతసంజ్ఞాః స్యుఃll చ, వా, ఏవ, ఏవమ్, నూనమ్, శశ్వత్, మొదలగునవి.

8. క్రియాయా ద్యోతకో నాయం సంబంధస్య న వాచకఃl నాపి క్రియాపదాక్షేపీ సంబంధస్య తు భేదకఃll వాక్యపదీయము. 2,206. Philosophy of Sanskrit Grammar—By Chakrabarti pg. 163. 9. తొల్, చొల్ 158, 159—P. S. S. p. 105.

క్రియలతోను ముందుగాని వెనుకఁగాని ప్రయోగింపఁబడుచుండును[10]. నామవిభక్తులు క్రియావిభక్తులు, ఆగమములు (సారియై) ఉపమార్థకములయిన 'పోల' మొదలయినశబ్దములు, ఏ, ఓ, ఉమ్ (తెనుఁగుసముచ్చయ 'ను'వర్ణక పూర్వరూపము) అనునవియు, ధ్వన్యనుకరణశబ్దములు (చల, చల, టపటప) ఓహో మొదలయిన యాశ్చర్యాద్యర్థకములు మొదలయినవి యిందు చేర్పఁబడినవి. సంస్కృతమునఁ జెప్పఁబడిన ప్రత్యయములవంటి యరవ ప్రత్యయములును అందలి నిపాతములవంటివియు నిందు సంగ్రహింపఁబడినవి. ఇడైచ్చొల్ = నడిమి పదము అని భావము.

ఉరిచ్చొల్—అను పదముల స్వభావమునుగూర్చి కొంత భిన్నాభిప్రాయము గలదు. ''సంస్కృతమునందలి ధాతుశబ్దముతో సమానార్థకమని తొలుకాప్పియనాఁడు నభిప్రాయముగా నిరూపింపఁబడినది.[11] 'అసంవిజ్ఞాతమూలములయి వ్యుత్పత్తి తెలియని మూలరూపములు నిందు జేర్పఁబడినవి.' కాని యివి నేటి నామవిశేషణములతోడను క్రియావిశేషణములతోడను సమానార్థకములని మఱికొందఱు వైయాకరణుల యభిప్రాయము[12].

ఇట్లు అరవమున నిరూపింపఁబడిన పద్ధతి నెఱింగినతరువాతఁ గర్ణాటవైయాకరణు లెట్లు పదజాతమును విభజించిరని సంగ్రహముగా నిరూపింపఁ బ్రయత్నింతును.

అరవవారు పదజాతములను విభజించినరీతిని ప్రాచీన కర్ణాటక వైయాకరణులు పదములను విభజించినట్లు కనుపట్టదు. నాగవర్మ కృతమయిన కర్ణాటభాషాభూషణమునందు నిరూపింపఁబడిన విధానముల (ప్రకరణములు) ను బట్టి నిరూపించినచో నామము, సర్వనామము, ఆఖ్యాతము, అవ్యయము, నిపాతము అనునవి యుద్దేశింపఁబడినట్లు తోచుచున్నది. అందు విభక్తివిధానము, అను ప్రకరణమున నామవిభక్తులు నిరూపింపఁబడినవి. అవ్యయవిధానమున ''హుం, ఛిఃభోంకల్, మేణ్'' మొదలయిన యవ్యయములు నిరూపింపఁబడినవి. నిపాతవిధానమున 'ఏ, ఎలే, అయ్యో, ఓహో, అరె'' మొదలయినవి నిరూపింపఁబడినవి. ఈ నిపాతములకునుఁ బయి యవ్యయములకును గల భేదము స్పష్టపడలేదు. ఇవియును అవ్యయములేగాని వేఱుగావు. శబ్దమణిదర్పణమున నామము, ఆఖ్యాతము, అవ్యయము అనునవి ప్రధానముగాఁగల మూఁడుప్రకరణములు గలవు. భాషాభూషణమునఁ

---

10. P.S. S. p. 194-198.

11. P. S. S. pg 194, It is identical with 'Dhatu' in Sanskrit. The list 'of Uric-col' given by Tolkappiyanar may be divid)d into that which deals with verbal roots and that which deals with nominal roots

12. నన్నూల్ – ఉరియియల్.

బేర్కొనంబడిన నిపాతములన్నియు నవ్యయప్రకరణమునసే శబ్దమణిదర్పణమున నిరూపింపఁబడినవి.

ఇఁక దెనుఁగువ్యాకరణముల పద్ధతిని బరిశీలింపనగును. ఆంధ్రశబ్దచింతామణియందును బయి విభాగముచేయఁబడలేదు. కాని సంజ్ఞాపరిచ్ఛేదములో ప్రాతిపదికము=నామము; క్రియా=ధాతువు, ప్రత్యయము=వర్ణకము, అని తెలుపఁబడినది[13]. అజంత హలంత పరిచ్ఛేదముల యందు సుబంతము లన్నియును నిరూపింపఁబడినవి. క్రియాపరిచ్ఛేదమునఁ క్రియలరూపములు నిరూపింపఁబడిసవి. అంతియగాని భాషాగత శబ్దములను విభజించు నభిప్రాయమే కనుపట్టదు. అట్లే బాలవ్యాకరణము నందుగూడఁ బయి యభిప్రాయము లేదు. ప్రౌఢవ్యాకరణకర్త మాత్రము "పదము లవి నామములు క్రియ లవ్యయంబులని త్రివిధంబులు" అని సూత్రించి పదములను మూఁడువిధములుగా విభజించెను.

ఇట్లు తెనుఁగు వైయాకరణులును గర్ణాటులును బదజాతులను విభజింపకయే వ్రాయుటకును తొలుకాప్పియమున నట్టి విభజన ముండుటకును హేతు వేమని యుడుగవచ్చును. తొలుకాప్పియనారు యాస్కుని నిరుక్తమును ప్రాతిశాఖ్యములను దనకు మార్గదర్శకములుగా నుంచుకొనుటచేత, వానియందున్న ప్రణాళిక నడచినది. పాణినీయము, సిద్ధాన్తకౌముది, ప్రాకృత వ్యాకరణములు నవ్యులయిన యాంధ్ర కర్ణాటుల కనుసరణీయంబు లగుట వారికా ప్రణాళిక నడచినది. పాణినీయమునందు శబ్దము లిన్నివిధము లనెడి విచారణము కనుపట్టదు. పాణినీయమును గౌముదియుఁ గేవల ప్రక్రియా విషయమును బ్రధానముగా నుంచుకొనుటవలనను, ఆర్థిక విచారణము వేఱు గ్రంథములలో నుండుటవలనను, అట్టి గ్రంథములు దుర్లభము లగుటను, వానిలోని విచారణము తెనుఁగు వ్యాకరణములలోని కెక్కలేదు. పయివిధమయిన విచారణను వాక్యలక్షణములో సీతారామాచార్యులుగారు మాత్రమే చేసియున్నారు.

ఇఁక నటి నవ్యాంధ్ర వ్యాకరణములలో నాంగ్ల వ్యాకరణ విభజన మర్యాద వలన నసేకములయిన పదవిభజనములు బయలుదేరినట్లు ముందు నిరూపించితిని. అవి యెంతవఱకు యుక్తములు అను విషయమును గూడఁ జర్చించితిని. ఇట్లే నేటి

---

13. ఆ॥ శ॥ చింతామణి. "ప్రాతిపదికంహి నామ ప్రత్యయ ఇహ వర్ణకః క్రియా ధాతుః. సంజ్ఞా. 22-25. "లుఃప్రదృశ్యతే నామ్నామ్॥ నామ్నామ్=శబ్దములయొక్క, అజంత పరిచ్ఛేదము. సూ. 78. ఔపవిభక్తిక నామ్నామ్..." ఔపవిభక్తిక నామ్నామ్=ఔపవిభక్తిక నామములకు. అజన్త. సూ. 80. "ఏదంతతాచ నామ్నామన్యతరస్యామియాన్తానామ్॥ నామ్నామి యాంతానామ్=ఇయ యనునది తుదియందుగల ప్రాతిపదికములకు. అజన్త. సూ. 82. ఇట్లే నామశబ్దము ప్రాతిపదికమును భావమునసే వాడఁబడినది.

కన్నడ వ్యాకరణములయందును ఆంగ్ల వ్యాకరణ ప్రభావమున నూత్న విభజనము గలిగినది. ఈ క్రిందజేయఁబడు విమర్శనమున నాంగ్లవ్యాకరణ సంప్రదాయము గూడ ననుసరింపఁ బడుచుండును.

తెనుఁగు పదములు నామములు, క్రియలు, అవ్యయంబులు అను మూఁడు విధములుగా విభజించుటయుం దొక పద్ధతి కనుపట్టుచున్నది. నామములును క్రియలును ప్రత్యయాంతము లగుటను (సుప్తిజన్తములు) అవ్యయము లట్లు కాకపోవుటను బయి విభజనము కేవల ప్రత్యయాంతత్వమును ఆశ్రయించియే యున్నది. కాని యిదియు సరికాదు. తెనుఁగునందలి 'అప్పుడు' శబ్దమును అవ్యయమనిరి. ఇది కాలవాచి. ఇదియును నామ మేల కాఁగూడదు. దీనికిని విభక్త్యంత రూపములు గలవుగదా! ''నామములు వస్తువాచక శబ్దములు'' అని లక్షణము వ్రాయఁబడినది. ''సత్త్వప్రధానాని నామాని'' యని యాస్కుని లక్షణము. దానినే పోలిన దియ్యది. చేసి, చూచి మొదలగునవియు, క్రియావాచి శబ్దములే యగునప్పుడు వానినిమాత్ర మేల క్రియలని చెప్పరాదు? కాఁబట్టి ప్రత్యయాంతములు ప్రత్యయరహితములు అని శబ్దములు రెండువిధము లని నిరూపించినచో బయి పూర్వపక్షమున కవకాశమురాదు.

నామములు

1. నామపద స్వభావము

నామశబ్దము చింతామణియందు కేవల ప్రాతిపదికము, అను నర్థమున వాడఁబడినది. ఆంగ్లమున Noun[14] అనుపదము గలదు. ఆ యర్థముగూడ నేఁ డీశబ్దమునకుఁ గలిగియుండుట సందర్భమునుబట్టి దాని నిం దనుసంధించునది. దీనికి నామవాచకములు అను పేరుగూడ వాడుచున్నారు. ఇవియే పేళ్లు. సంస్కృతమునందలి నామములకును తెనుఁగు నామములకును ఈ క్రిందిభేదములు గలవు. సంస్కృతమునందలి నామములు చాలవఱకును వ్యుత్పన్నము లయినవి. అనఁగా ప్రకృతి ప్రత్యయ విభాగమువలన నైయాకరణులచే స్పష్టపరుపఁబడిన వ్యుత్పత్తిగలవి. అందును ఉణాదులను నొక జాతిపదములను అవ్యుత్పన్నము లనియే పతంజలి చెప్పెను.[15] తెనుఁగునందు కొంచె మించుఁగ నన్నియును అవ్యుత్పన్నములే. అనఁగా ప్రాతిపదికములకుఁ బ్రక్పతి ప్రత్యయవిభాగము తెలియదని భావము. 'చెమ్మ' అను శబ్దము గలదు. ఇం దేది ధాతువో ఏ ప్రత్యయ మేయర్థ

14. A noun is the name of a person, place or thing వస్తువు, ప్రదేశము, మనుష్యుడు, అను వానిపేళ్లు నామములు. 15. ఉణాదయోఽవ్యుత్పన్నాని ప్రాతిపదికాని (మహాభాష్య. పతంజలి) పా III. పు 241.

మున వచ్చి యీ శబ్దమేర్పడినదో తెలియదనుట. 'దేవః' అనుపదమునకు "దీవ్యన్తితిదేవాః" క్రీడించువారు గావున దేవతలు అనువ్యుత్పత్తి తెలిసినది. అనఁగా క్రీడార్థకమయిన 'దివ్' ధాతువునుండి పయిప్రాతిపదిక మేర్పడినదనుట. ఇక్కు దేశ్యశబ్దముల కట్టియుత్పత్తి యెఱుఁగరాదు.

2. ఎట్టి ప్రకృతికయినను ప్రత్యయము చేర్పకయే ప్రయోగింపరాదు. అనగా ప్రథమావిభక్తి ప్రత్యయమును చేర్చి (రామ+సు) రామః, అనురూపమును గల్పించియే దానిని ప్రయోగింపవలయును. ఒకప్పుడు ప్రాతిపదికమును ప్రథమావిభక్త్యేకవచనరూపమును అభిన్నమయినచోఁ బ్రథమా ప్రత్యయము వచ్చి లోపించును. ఇది సంస్కృతవ్యాకరణ మర్యాద. కేవల ప్రకృతికిఁగాని ప్రత్యయమునకుఁగాని ప్రయోగములేదు.[16] అనేక శబ్దములకు ప్రథమావిభక్త్యేక వచనప్రత్యయ మక్కఱలేకయే తెనుఁగున ప్రాతిపదిక తుల్యములనే వాడుదురు. అమ్మ, తాత, అన్న, నాన్న, రాయి, చెట్టు మొదలయిన శబ్దములన్నియు నట్టివే. కావుననే చిన్నయసూరి "అచ్చిక శబ్దంబులెల్లం దఱుచుగ స్త్రీ సమంబులుం క్లీబసమంబులు నయియుండును" అని సూత్రించెను. స్త్రీ సమంబులు అనఁగా ప్రథమైక వచనప్రత్యయము లోపించినవనుట.

3. తెనుఁగు నందలి ప్రత్యయములకును సంస్కృతమునందలి ప్రత్యయములకును గొంత భేదము గలదు. సంస్కృతమునందలి ప్రత్యయములకు ప్రత్యేక ప్రయోగ యోగ్యతలేదు. వాని చరిత్రము తెలియుటకు వీలుపడదు. తెనుఁగున నట్టిప్రత్యయము లల్పసంఖ్యాకములు. తెనుఁగున స్వతంత్రముగా భాషలో వాడుచున్నపదమే ప్రత్యయముగాఁ బ్రయోగింపఁబడుచుండును.

4. సంస్కృతమున నామములకు (సుబంత ప్రకృతులకును) ధాతువులకు భేదముకలదు. 'కృ'=(చేయు) ధాతువు. దీనినుండి 'కార్యము, కారకము, కర్త, కర్మ, కృతి, క్రియ' మొదలగు నామములును 'కరోతి' మొదలగు ననేక తిఙన్త రూపములును సంస్కృతమునఁ గలుగుచుండును. అనఁగా సంస్కృతమునందలి యత్యధికసంఖ్యాక శబ్దములు క్రియలకు మూలమయిన ధాతువులనుండి పుట్టినవని యంగీకరింపనగును.[17] (సంస్కృతమునందలి నామములన్నియు ధాతువులనుండి కలిగినవనియే శాకటాయనుని మతము. ఉణాది సూత్రము లీయన వ్రాసినవనియే తెలియుచున్నది) తెనుఁగున నిట్టి పద్ధతి నంగీకరింప వీలులేదు. నామములకును క్రియలకును నొక్కటే మూలరూపమనియు నదియే భిన్నముగాఁ బ్రయోగింపఁ

16 నకేవలా ప్రకృతిః ప్రయోక్తవ్యా నాపి ప్రత్యయః॥ నిత్యసంబంధా వేతావర్థా ప్రకృతిః ప్రత్యయ ఇతి. (మ॥ భా॥ 1-2-45 సూత్ర, పాణి). 17 Philosophy of Sanskrit Grammar, by Chakrabarti pg 174.

బడుచున్నదనియు నిరూపింపవచ్చును. 'పండు' ఇది నామము. ప్రథమావిభక్త్యంతము 'పండు కాయ' ఇందు 'పండు' విశేషణము 'పండుచున్నది' ఇది పండు+చు+ఉన్నది. కేవల సమాసమని ముందు నిరూపింపఁబడును. ఇట్టి శబ్దములు అనేకములు గలవు.

పయిలక్షణములను పరిశీలించినచో తెనుగునామములు (సుప్రకృతులు) సంస్కృతమునందలి వానికంటె మిక్కిలి భిన్నములు అనుట స్పష్టము. ఇవి అల్పాచ్చములు. ఒకదానికొకటి చేర్పఁబడుచు నర్థవిశేషమును గల్గించుచుండును.

2. నామవిభక్తులు

ప్రకృతులస్వభావమును నిరూపించినతరువాతఁ బ్రత్యయములస్వభావమును స్వరూపమును చరిత్రమును నిరూపింతును.

(1) డు, ము, వు, లు, (2) ని, ను, ల, కూర్చి, గుఱించి, (3) చేత, చే, తోడ, తో, (4) కై, కొఱకు, (5) వలన, కంటె, పట్టి, (6) కి, కు, యొక్క, లోపల, (7) అందు, న.

పయివానిలోఁ గొన్నింటిని ప్రత్యయములుగాఁ గొంద ఱంగీకరింపలేదు. ఇవిగాక, నుంచి, నుండి మొదలయినవి పంచమీవిభక్తిప్రత్యయములుగాఁ గొందఱు వేర్కొనిరి. పయిపట్టికలో, కూర్చి, గుఱించి, చేత, తోడ, కొఱకు, వలన, కంటె, పట్టి, లోపల, నుంచి, నుండి, అనువాని చరిత్రము నూహించుట సులభము.

కూర్చి—కర్మప్రవచనీయకే కూర్చిఃఅని చింతామణి. 'కూర్చు' అను ధాతువు 'కూడు' ధాతువుయొక్క ప్రేరణార్థకరూపము. దానిపయిని క్త్వార్థకమగు 'ఇ' ప్రత్యయము—రచించు, కల్పించు, అదుకు, ఏకముచేయు, పొందించు మొదలయిన యర్థము లీధాతువునకుఁ గలవు. 'సీతఁగూర్చి వచ్చెను' 'జపముం గూర్చి వర్షము' అనునవి ప్రయోగములు. 'శబ్దశాస్త్రమందుఁ జెప్పఁబడిన కర్మప్రవచనీయసంజ్ఞకల ద్వితీయాస్థలములందు మహాదమహాత్తులమీఁదను ద్వితీయైకవచనమునకుఁగూర్చియను వర్ణకమువచ్చును' అని బాలసరస్వతీయము. సంస్కృతమునఁ గర్మప్రవచనీయములనునవి కొన్ని గలవని ముందు నిరూపించితిని. ఇచ్చటఁ గర్మప్రవచనీయము అనుసంజ్ఞ దేనియందో తెలియదు. 'ప్రతి, పర, అప, అను' అనునవి యచ్చటఁ గర్మప్రవచనీయములు. వానియోగమున నామమునకు ద్వితీయావిభక్తియగునని సంస్కృతసూత్రమున కర్థము. కర్మప్రవచనీయములు చేరుటవలన సంస్కృతమున నేయే స్థలములలో ద్వితీయ విధింపఁబడినదో అట్టియర్థములు గలచోట్లనెల్ల తెనుఁగున కూర్చి యను విభక్తి కలుగునని చెప్ప

వలెను. 'అను హరిం సురాः' అను ప్రయోగమును కర్మప్రవచనీయమున వచ్చిన దానిని తెనిఁగింపవలెనన్నచో 'హరినిఁగూర్చి సురలు' అనవచ్చునా? ''హరేः హీనా ఇత్యర్థः'' ''హరికంటె హీనులు'' అను భావము రావలెను. ఇట్లే ''అతి దేవాన్ కృష్ణः'' = కృష్ణుఁడు దేవతలకంటె నెక్కువ. ''సర్వమ్ మామ్ అనుతే''= నీదంతయును నాతరువాతనే. ''అనుపితరంగచ్ఛతిసుతः'' = తండ్రినికొడుకు అనుకరించుచున్నాడు. ''ఉపశూరం నతేవృత్తమ్'' = నీచరిత్రము శూరునివలెనే లేదు. ఈపయి స్థలములం దెల్లను కర్మప్రవచనీయములు గలవు. వీని కన్నిటికిని కూర్చి రాదుగదా! ఇది కేవల సంస్కృతానుకరణమగుటచే తెనుఁగుయొక్క భావస్ఫూర్తిని నిరూపింపలేదు.

పయిరచనలో 'కూర్చి, గుఱించి, గుఱించి' యను మూఁడును 'ఉపమును' అనుదానివంటి ద్వితీయాంతము పయివచ్చిన క్వార్థకము లనుట స్పష్టము. ఇవి ప్రత్యయము లనుటకు వీలులేదు. 'విభక్త్యర్థాభిధాయకములయిన కొన్ని వైకృత శబ్దములు గలవు' అను నధర్వణునిసూక్తి ననుసంధించునది[18].

పయిసూత్రము కేవల సంస్కృతసూత్రమును అనుసరించి వ్రాయుటవలన నీయస్పష్టత యేర్పడెననుట స్పష్టమగుచునేయున్నది. గుఱించి, గుఱించి అనునవి రెండును అభిన్నరూపములు. అనునాసిక్యముమాత్రమే భేదమనుట స్పష్టము. ఈ ధాతువునకు తక్కినరూపములు నశించినవి. అనఁగా గుఱించెను, గుఱించుచున్నాడు, అనురూపము లుండవనుట. కన్నడమున 'కుఱి' ధాతువుగా నీ యర్థమననే (ఉద్దేశించు) వాడంబడినది. 'కుఱితు' (అను క్వార్థకరూపమే గుఱించితో సమానము.) కుఱితుకొళ్ మొదలయినవి యందు చాల ప్రచారమున నున్నవి. ఈ గుఱించి, వ్యవహితముగగూడఁ బ్రయోగింపఁబడుచున్నది. ''అజ్ఞానుఁడు తన్ను నర్థితోగుఱించి,'' హరి॥ పూ॥ I.

(2) చేతన్, తోడన్, చేన్, తోన్. చేతన్ అనునది చేయిశబ్దముయొక్క తృతీయా సప్తమ్యంతరూపము. ''దానవుచేతనొచ్చి, నీచేతఁబడి, నాచేతఁబగిలెను, నాచేతిలోఁ బగిలెను.'' ఈ పయివాడుకలయం దెల్లనుచేత స్వతంత్రశబ్దముగానే వాడఁబడెననుట స్పష్టము. 'చే' అనునదియు స్వతంత్రశబ్దముగానే ప్రయోగములు గలవు. 'తోడన్' అనునదియు 'తోడు' శబ్దముయొక్క విభక్త్యంతరూపమే. తోడు, అనఁగా సహాయుడు మొదలయినవారు. తోన్, అనునదియు నట్టిశబ్దమే. ''విద్వజ్జనులును దోఁజనుదేరఁగ—భా॥ సభా॥ II 158.'' తోడ, అనునది వ్యవహితముగాఁ గూడనున్నది.[19] తోడకు స్వతంత్ర ప్రయోగమును గలదు. ''తోడ

18. కేచిత్తు వైకృతాశ్శబ్దా విభక్త్యర్థాభిధాయకాः॥ 19. ప్రౌ॥వ్యా॥కారక—6-7-8.సూ.

మాటాడకునికి''. తోడుత అని రూపముగూడ గలదు. 'తోడుతో' అనురూపమే తోడుత యయినదనుట యుక్తము. చేసుకో=చేసుక,అచ్చోట=అచ్చట. ఈ రెండు మార్పులును సుప్రసిద్ధములే గదా. వీనివలెనే యిందును తో, తవర్ణమయినది అని యూహింపనగును.

(3) మెయి=ప్రక్క; మెంబడి యను నర్థములయందు దీనికి స్వతంత్ర ప్రయోగములు గలవు.

(4) చేసి యనునది చేయు ధాతువుయొక్క క్త్వార్థక రూపము.

(5) కొఱకు—కొఱయనగా కార్యము, ప్రయోజనము. ఈ శబ్దముయొక్క షష్ఠ్యంతరూప మిది. చేయు కొఱకు, ఏమి కొఱకై అని ప్రయోగములు గలవు.

(6) కై—కయియొక్క రూపాంతరము. కు+అయి అనువాని కూడిక వలనఁ గలిగిన దీశబ్దము. 'అనఘు మాయన్న శకునినాకై కడంగి' యనుచోనన్నయ దీనికి అకారముతో యతివేసెననుట పరిశీలింపనగును. ఇది యిట్లే యేర్పడినదనుట కీ క్రింది ప్రయోగములు పరిశీలింపనగును. ''నీకునయి'' ''తమ్మునికిఁ గాగ భీష్ముఁడు'' ''మాకుంగా దీనిని విడువవలయు'' ఈ మూడిటియందును అగు ధాతువుయొక్క రూపములగు, 'అయి, కాగ, కా,' అనునవి. కు, కి, వర్ణకముల పయిం బ్రయోగింపఁబడినవి. అర్థ మన్నిటను సమానమే.

(7) పొంచెన్—ఇది కొఱకు అనునర్థమున వచ్చినది. పొంటు+ఏన్ అని యేర్పడియుండవచ్చును. అరవమున పొరుట్టు అనునది చతుర్థీ విభక్తి ప్రత్యయముగా నీ యర్థమున వాడఁబడుచున్నది. (అ) మరుందు=మందు. (అ) పొరుందు=పొందు. (అ) చురుట్టు=చుట్టు. (అ) పరుప్పు=పప్పు. ఈ పయిశబ్దములవలెనే యిందు 'రు' వర్ణములోపించి నాసిక్యముగలిగి 'ఏన్' అను శబ్దము చేర్పఁబడుటవలన నియ్యది గలిగియుండును.

(8) పట్టి—పట్టుధాతువుయొక్క క్త్వార్థకరూప మియ్యది. పంచమీవిభక్తి. 'నాటంబట్టి''చేయుటంబట్టి' 'కాఁబట్టి,' ఈ మూడు రూపములయందును, ముందున్న భావార్థకాదులను, నువర్ణకమును బరిశీలింపఁగా నీ 'పట్టు'నకు ముందటిది కర్మగా నుపయోగపడుట స్పష్టము. పట్టి యనగా గ్రహించియని యర్థము.

(9) వలనన్—ఇది 'వలను' శబ్దముయొక్క తృతీయాసప్తమ్యంత రూపముతో సమానము. 'వలన'కు ప్రక్క, దిక్కు మొదలయిన యర్థములు గలవు. హిమగిరివలన నుండి గంగ పొడమె, వలనన్+ఉండి=ప్రక్కనుఉండి యని యవయవార్థము.

(10) ఉండి—ఉండు ధాతువుయొక్క క్త్వార్థకరూపము. పంచమ్యర్థమున వాడఁబడునది. 'దాననుండి' 'దానినుండి' యను ద్వితీయాసప్తముల యందెద్దేనియు

నగు.[20] నన్నయ ప్రయోగంబులలో సప్తమిగానే యుగును. ప్రాచీనముగా 'ఉండి' 'అందుండి' అనునర్థమున సప్తమితోనే ప్రయోగింపఁబడుచుండెననుటయుక్తము. 'ఉండి' కి బదులు 'ఉంచి' వాడుకలోఁ గలదు. ఇది 'ఉంచు'= (ఉనుచు) యొక్కరూపము. 'నుండి' 'నుంచి యను వానిని విభక్తులుగా భావించుట యనుచితవిభాగమువలననే యనుట స్పష్టము.

(11) కంటెన్—కు+అంటి+ఏన్. ఇది ఉభయయతులలో నప్పకవిచేఁ బేర్కొనఁబడినది.[21] 'నాకంటె గొప్పవాఁడు' 'నాకు, అంటి పని,' అని యర్థ విభాగము. ఇట్లేర్పడిన కంటె శబ్దము ప్రత్యయమాత్రముగాఁ గాక యవ్యయముగా 'నా యందుకంటె' అనునట్లు తరప్రత్యయార్థకముగా నేడు వ్యవహారమున వాడఁబడుచున్నది.

(12) కోలెన్—కోలు+ఏన్ కొనుధాతువుయొక్క భావార్థక రూపము 'కోలు' (తెచ్చికోలు, పుచ్చికోలు, మొదలగునవి) నిన్నఁ గోలెన్, నాటఁగోలెన్.

(13) వల్ల —ఇదివలనకు రూపాంతరము. వలన=వల్ల=వల్ల వీ। ణాకూనిం బచరించి తుంబురుని వ। ల్లంగన్న. చంద్ర. భా. V. 206. ఇందు నకారము యతి.

(14) లోను—ఇదియును స్వతంత్ర శబ్దమే. మహేంద్రుండు లోనగువాఁడు. ఉత్తరలోను గాఁగల పయోజముఖులు, భార॥ వి. II 265.

(15) అందు—స్థలవాచకము. దీనిని అవ్యయమని వైయాకరణులు పేర్కొనిరి. 'అందును, అందుచేత, అందుకొఱకు, అందువలన, అందుకు, అందున,' ఈ రూపములన్నియును వాడుకలోనున్నవి. వీనినన్నిటిని విభక్తి ప్రతిరూపకావ్యయము లని కొందఱనిరి. సంస్కృతమునందలి 'చిరం చిరేణ, చిరాయ, చిరాత్, చిరస్య' అనువానిని సంస్కృత వైయాకరణు లవ్యయములుగాఁ బరిగణించిరి. దాని ననుసరించియే యిట్లు వ్రాసిరి. మనము తెనుఁగునకుఁ గ్రొత్తగా వ్యాకరణము వ్రాసికొనునప్పుడు వీలయినంతవఱకు చరిత్రనే యేల యనుసరింపరాదు. ఈ విషయమవ్యయప్రకరణమున మరల విమర్శింపఁబడును. పయి శబ్దములన్నిటిని నన్నయ వాడిన ద్వితీయాది విభక్తిప్రత్యయములు అను శీర్షికక్రింద ప్రయోగములతో నిరూపించితిని. ఇవియన్నియును విభక్తులేల యయ్యెనని ప్రశ్న గలుగును. ఇవి ప్రత్యయమాత్రములు గావు. నిజమయిన ప్రత్యయములకు స్వతంత్రప్రయోగయోగ్యతలేదు. సంస్కృతమున వాడుచున్న యేడు విభక్తులుగల విభజన ప్రణాళిక మనస్సులోనున్న వైయాకరణులు చేసినపని యిది. ఆయా విభక్త్యర్థములుగా సంస్కృతమునఁ జెప్పఁబడిన యర్థములయం దేపదములు తెనుఁగున వాడఁబడు

20. భా॥ వ్యా॥ కారక పరిచ్ఛేదము. 11 సూ. 21. అప్పకవీయము. III ఆ. 287. ప.

చున్నవో వానినెల్ల నావిభక్తులుగాఁ బరిగణించుట సులభమును స్వాభావికము నయినపని. గావున వా రట్లేచేసిరి.

సంస్కృతమునందలి పై విభక్తివిధానము తెనుఁగునఁ బనికిరాదనుటకు నన్నయ ప్రయోగములయం దొసంగిన విభజనముఁ బరిశీలించినచో స్పష్టమగును. నన్నయ కాలమున భాష యేర్పడుచుండినది. దాని నిట్లు విభజించుటచేతనే యీ పద్ధతిని దరువాతివారెల్లరు నవలంబించిరి.

పయిని విచారింపగా మిగిలిన ప్రత్యయములు, డు, ము, వు, లు; ని, ను, ల; కి, కు; న. పయి పదింటినే ప్రత్యయములని చెప్పవచ్చును. వీనికిఁ బ్రత్యేక ప్రయోగయోగ్యతలేదు. వీని చరిత్రమును క్రమముగా నూహింతును. డు; ము, వు, లు, అనువాని చరిత్రము తుట్టతుదికి విడిచి, ని, ను, ల; కి, కు; న. అను వానినిఁ బరిశీలింతము. ల యనునది లు ప్రత్యయవికారము. ని, ను, న్, అను మూఁడును నొక్క నకారముయొక్క భిన్నరూపములని ముందు ద్రుతసందర్భమునఁ దెల్పితిని. నన్నయభాషయందు ఈ 'ను' వర్ణకము 2, 3, 5, 7, విభక్తుల యర్థములయందు వాడఁబడినట్లు నిరూపించితిని. అట్లే 'కి, కు' యనునవి యభిన్నము లనుట స్పష్టముగదా.[22] ఈ 'కు' వర్ణకము ఏడు విభక్తుల యర్థములయందును నుపయోగింపఁబడినట్లు నన్నయ ప్రయోగముల నుదాహరించితిని. కాఁబట్టి నన్నయకాలమునకు విభక్తులనం దగిన వీ 'కు,' 'ను' వర్ణకములు మాత్రమే. పయి నేడు విభక్త్యర్థములలోను 'కు' వర్ణకము వాడిరి యనఁగా 'కు' వర్ణకము ఎల్ల సంబంధములను బోధించునని యర్థము స్పష్టమగుచున్నది. తెనుఁగున 'కు, ను, న' అను మూఁడిటిని ప్రత్యయములుగా గ్రహించి యీ ప్రత్యయములను సంబంధ సామాన్యబోధకములుగా నిరూపించి యూరకుండుట యొకపద్ధతి.

సంస్కృత వ్యాకరణమునందుఁ బయిరీతి నేర్పడిన విభక్తి విన్యాసమును వాక్యపద్ధతియును విచారించుచుఁ గ్రమమున ప్రకృతి ప్రత్యయముల సంబంధమును శబ్దార్థముల యనుబంధమును వైయాకరణులు విచారింప దొరకొనిరి. కర్తృ కర్మ క్రియలయొక్కయు విచారణ జరిగినది. ఇదియంతయును బదవిభజనమును భాషా స్వభావమును మాత్రము నిరూపించుటతో నంతముందలేదు. పయివానిని గుఱించిన తర్కము, వేదాంతము, స్ఫోట మొదలయిన విషయము లోనికి దిగి తుదికి దిక్కాలాద్యనవచ్ఛిన్నంబయిన పరబ్రహ్మ విచారమునందే లీనమయిపోయినది.

తెనుఁగు వ్యాకరణమున కట్టి విచారణగాని, యందలి యీ విచారణకుఁ బునాదులయిన ప్రకృతిప్రత్యయ పద్ధతిగాని విభక్తిరూపకమయిన సంబంధ విశేషము

22. బా॥ వ్యా॥ ఇకారంబుమీది కు, ను, వు, క్రియా విభక్తులమీది యుత్వంబున కిత్వంబగును,

గాని అవసరములేదు గావున కేవల భాషాలక్షణమును అసంకీర్ణవార్థమున నిరూపించి యుండవచ్చును.

3. డు ప్రత్యయ చరిత్రము

డు ము వు లు, అనునవి ప్రథమావిభక్తి ప్రత్యయములని యాంధ్ర వ్యాకరణములన్నియు నంగీకరించినవి. ఇవి ముఖ్యముగా తత్సమప్రకరణమునఁ బనికివచ్చునవి. సాధారణముగా నాచ్చికపదములు స్త్రీ సమంబులును క్లీబ మంబులును నగునను చిన్నయసూరి పల్కును ముం దుదాహరించితిని. అనఁగా అచ్చికములయిన మహత్తుల తుదిని డు ప్రత్యయము రాకుండుటయే ఫలము. ఈ విషయము ముందు ప్రాతిపదికస్వరూపమును నిరూపించునప్పుఁ దెలుపఁబడినది. 'మనుమఁడు, కృష్ణుఁడు, శంభుండు, మగండు,' అనుశబ్దముల తుదినున్న 'అండు, అఁడు, ఉండు, ఉఁడు' అనుభాగములలోని సమానాంశమే యీ 'డు' వర్ణకము. ఇది వైయాకరణులచేఁ బయి శబ్దములనుండి యూహింపఁబడినది. నన్నయకు ముందుండిన తెలుఁగు అను ప్రకరణములో శాసనములనుండి గ్రహింపఁబడిన రూపములను బరిశీలించినచో నేటి 'డు' ప్రత్యయమునకుఁ బూర్వరూపము 'న్డు' అనునది యని తేలును. 'వాన్డు' 'మగన్డు' 'మదవున్డు' మొదలయిన యాచికపదములను 'నాయకున్డు' 'గోత్రున్డు' మొదలయిన తత్సమపదములయందును ఒకరూపమే గనుపట్టుచున్నది. ఈ 'న్డు' వర్ణమే కాలక్రమమున 'ణ్డు'గా మారినది. రేఫ టకారములకు జన్మస్థాన మొక్కటియే యని ముందు నిరూపించితిని. ఈ నకారమునకును రేఫమునకును సంయోగము గలుగుటచే 'డ' కారము జనించినది. రేఫము నుచ్చరించునప్పుడు దంతమూలముతో నొరపిడిగలిగి యా యొరపిడి యొక్క ప్రథమభాగమునకు అను నాసికమగు 'న'కారముతో సంయోగము గలుగుటవలన నా ప్రథమభాగమునందలి 'ట' కార సదృశోచ్చారణమునకు నాదత గలిగి 'డ' కార మేర్పడినది. అప్పుడు వాన్డు = వాండ్రుగా మారుచున్నది. 'డ' కార రేఫములు సమీకరణము నొంది 'న'కారము 'ణ'కారముకాఁగా 'వాణ్డు' అనురూపము గలుగుచున్నది. 'డ'కారము మూర్ధన్యమగుటఁ బూర్వ నకారము ణకారమగుటలో వింతలేదు. వైయాకరణులచే ప్రత్యయాంతరముగా నంగీకరింపఁబడకపోయినను తెనుఁగున మహద్బహువచన ప్రత్యయముగా 'రు' వర్ణమున్నట్లు స్పష్టము కాకపోదు. 'మీరు' 'వారు' 'తమరు' 'నెయ్యురు' మొదలయిన శబ్దములనేకములు గలవు. వీనియం దెల్లెడలను 'రు' వర్ణమే ప్రత్యయము. ఇంతియగాక అరవమునను గన్నడమునను 'అవర్, ఇవర్' (తమి) 'అవరు, ఇవరు,' (కన్న) అనురూపములవలెనే రేఫాంతములే మహద్బహువచనములు. ఈ 'రు' వర్ణమే

'వాన్లు' మొదలయిన శబ్దముల తుదినున్న 'ఱు' వర్ణము అని యూహించుట సులభము. అట్లయినచో ఏకవచనముల పయి బహువచనప్రత్యయ మేల వచ్చెనని యడుగవచ్చును. బహువచన ప్రత్యయము గౌరవార్థకముగ పూజ్యతయందు గలుగుచుండును. కాలక్రమమున దానియర్థము మఱుగుపడి యేకవచనము అను భ్రాంతిని మఱియొక బహుమానార్థక ప్రత్యయము చేరుచుండును. ఇది యనాదిగా నుండిన సంప్రదాయము. ఈక్రింది యుదాహరణమును జూచునది.

రామశబ్దము; 'రామ' 'రాము' మొదలయినవి సామాన్య నామములు. రాజశబ్ద భవమయిన రావు పూజ్యతకొఱకుఁ జేర్పఁబడును. రామారావు అయినది. కొంతకాలమున కది యేకవచన మాత్రమయి మఱల నొక గౌరవసూచక ప్రత్యయము చేర్పఁబడును. రామారావుపంత్. తరువాత 'లు' ఆ తరువాత' గాడు' దానికి మఱల బహువచనమగు 'గారు' (ప్రాచీనకాలములో 'గాడే' గౌరవ సూచకము) ఆ తరువాత 'అండీ' ఇప్పుడు 'రామారావు పంతులుగారండీ' యని సిద్ధమయినది. పయి యుదాహరణమువలన నొక్కటి నిశ్చయము గదా! పూజ్యార్థక బహువచన మేకవచనమగుననుట. ఇట్లే 'వాన్లు,' 'వీన్లు' మొదలయినవి యేకవచనములయి 'వాఁడు' 'వీఁడు' అని రూపాంతరితములయినవని యూహించుట సులభము. నన్నయ వ్రాసిన భారతమున వాఁడు మొదలయిన 'డు' వర్ణాంత రూపములు పూజ్యార్థకములుగానే కొన్ని యెడల నుపయోగింపఁబడినవనుట క్రింది యుదాహరణములనుబట్టి తెల్లమగుచున్నది.[23]

పయి 'ఱు' వర్ణము శాసనములయందు శకటరేఫముగా నున్నదిగదా, యిది యెట్లు బహువచన ప్రత్యయమయినదని శంకింపఁ జనదు, 'వేటకాఱు' 'చెయ్వాఱు' 'అందఱు' 'చూడఱు' మొదలయిన శబ్దములయందు 'ఱు' వర్ణము గలదు. బా॥ వ్యా॥ ఆచ్చి. సూ. 7. 10. ప్రాచీనకాలములో శకటరేఫముయొక్క వాడుకయు రేఫములు తబ్బిబ్బుపడుటయు ముందు విపులముగా నిరూపించితిని. ఇట్లు బహువచనమయిన వాన్లు, శబ్దము 'వాండ్రు' అను కేవల బహువచన రూపముగాఁ గూడ మాఱి వాడుకలో నున్నదనుట స్పష్టము. ఇట్లు 'వాండ్రు' అను బహువచన రూపమునుండి బహువచన 'ఱు' ప్రత్యయమును మఱల విడదీసి 'వాండు' అను ఏకవచన రూపమునుగూడఁ బుట్టించి యుండవచ్చును. పయిపరి

---

23. భాషాభేషజము, గి॥ రామమూర్తి పంతులుగారు. పుట 110. వీఱఁడు, వీఁడు పాండవుఁడు వృష్ణికులోత్తములైన సీరిద్దాత్యారు లెఱుంగకుండ. ఆది 8. 199. దానవుల వీఁడభేద్యుఁడై వధియించున్. అని అర్జునునిఁ గూర్చి యింద్రుడు. ఆర. 1. 374. అయ్యఱు, అయ్యంగారు. అవర్గళ్, పంతులు, రాయణింగారు, నాయినింవారు మొదలయినవి సేజేకవచనములయి యితర గౌరవార్థక బహువచన ప్రత్యయముల సెనయుచున్నవి.

ణామమంతయును భిన్నమండలములలో నేకకాలమునను భిన్నకాలములను నన్న యకు ముందే జరిగియుండవలెననుట స్పష్టము.

ఇట్లు 'అు' 'ఱు' వర్ణములు బహువచనార్థముగఁ జేర్పఁబడి కాలక్రమమున నాశబ్ద మేకవచనమయి యొకరూపమును బహువచనమున మఱియొక రూపమును గలిగిన వేఱొకశబ్దము నుదాహరించుచున్నాను. 'కూంతు' శబ్దము. దీనినిఁ గూర్చి ప్రథమైకవచనమున 'ఱు' వర్ణకంబగునని చిన్నయ సూత్రించెను.[24] ద్వితీయాద్యంగ మున 'కూఁతు' అని యుండుటయే చిన్నయ యనుమతంబు నన్నయ కభిమతంబు ననుట నిర్వివాదము. ఇందును ప్రాచీన శాసనములలో శకటరేఫమే బహుళముగా వ్రాయఁబడినది.[25] నన్నయ భారతములో కూఁతున్, కూఁతును, కూఁతులు, అను రూపములే వాడఁబడుచున్నవి. 'కూంతు' శబ్ద మేకవచనముగాఁ గూడ ప్రథమా విభక్తియందు వాడఁబడినది. కాఁబట్టి ప్రథమైకవచన రూపము కూంతు, అనుట యుక్తమే. దానినిబట్టి 'కూఁతురు, కూంతులు, కూతుళ్లు' మొదలయిన రూపములు తరువాత గలిగినవి. 'కూఁతురు' శబ్దమందలి ఱు వర్ణము పూజ్య వాచకమయిన బహువచన మేకవచనమగుట గలిగినదని సిద్ధాంతము. తెనుఁగున ద్వితీయాది విభక్త్యంగమును ప్రథమైక వచనమును సమానములనుటయును దీనిని బలపఱచు చున్నది. ఇట్లు రెండేసి రూపములు గలుగుట మఱల 'ఱు' ప్రత్యయ చరిత్రమున నుదాహరింపఁబడును. నేటి విశాఖమండలమున 'అప్పచెల్లెలు'అనుపదము సోదరి యనునర్థమున వాడఁబడుచున్నది. అప్పలును చెల్లెండ్రును అనుదానికి ద్వంద్వము చేసి మీరెంతమంది అప్పచెల్లెండ్రు అని యడుగుదురు. అప్పచెల్లెండ్రు=తోఁబుట్టువు స్త్రీలు. దీని కేకవచనముచేసి అప్పచెల్లెలు=సోదరి యనునర్థమునఁ గ్రొత్తపదము కల్పింపఁబడినది. ఇట్లే 'అన్నదమ్ముఁడు' కూడ గలిగినది.

పయి విచారణవలన 'వాన్లు' 'మగన్లు' మొదలయిన శబ్దములలోని రేఫము బహువచన ప్రత్యయము అని యంగీకరించినచో ప్రాచీనైకవచనరూప మెట్లుండె నని యడుగవచ్చును. ఆ 'అు' వర్ణకముపోగా మిగిలిన మగన్, వాన్, సత్యాది

---

24. కూఁతు శబ్దము ప్రథమైక వచనమున ఱువర్ణంబగు కూఁతురు. కూఁతులు, కూఁతురులు, కూఁతుళ్లు, కూఁతురి నిత్యాదిరూపంబులు గ్రామ్యంబులని యెఱుంగునది.

25. నన్నయ్యకుఁ బూర్వశాసనము. సెం. 401-(1940 సం.) సిల్లాకున్తు, కున్తుఱు, కున్తులు అను మూఁడు రూపములును ఒక్కదానియందే గలవు. కాలము సుమారు (క్రీ॥ 650). IV వాల్య (ద॥ హిం॥ శా.) దీనియం దనేక శాసనములలో నన్నయనాటి వానిలోఁ గ్రింది రూపములు గలవు. శా. సంఖ్య 1010. కుంతుఱు కుపమ (1015) కూంతుఱు జయమ, కూంఱుసరియ పోల్వం గాంత లెందు అని సోమలదేవిశాసనము. సెం. 1007 (కాలము క్రీ. 1065) ఇది సమాసరూప మనవచ్చును. మ్రిగావతి కూతుళోక [సెం]మ. వా. V ద. హిం. జే. శా. 1022. కాలము (1129 క్రీ)

త్యన్, మొదలయిన శబ్దములే ప్రథమైకవచనము లయియుండక తప్పదు. ఇట్లుండె ననుటకుఁ బయి యూహామాత్రమే ప్రమాణమూ లేక యింక నేమయినఁ బ్రమాణములు గలవా యని యడుగవచ్చును.

'శ్రీ మహేంద్రిన్, చామియన్, శ్రీ త్రిభువనాదిత్యన్,' మొదలయిన రూపములు నన్నయ్యకుఁ బూర్వపు శాసనములో నుండినట్లు ఉదాహరించితిని. ఇంత మాత్రమేగాక తుదిని 'ఉ' వర్ణముచేర్పుగా నేర్పడిన 'మల్యభట్టును' అనురూపము గూడ నుండినట్లు పయిచోటిలో ఉదాహరించితిని. ఇంతియగాక అరవమునను గన్నడమునను నేటికిని ప్రథమైకవచనమున మహద్వాచకము 'రామన్' 'రామను' అనునట్లు 'న' కారాంతముగానే యున్నది. మఱియును మహద్వాచకముయొక్క ద్వితీయాద్యంగము 'న' కారముతోనే 'రాముని 'కృష్ణుని' 'వాని' మొదలయిన రూపములలోనే కనుపట్టుచున్నది. 'రామన్, కృష్ణన్, రామను, కృష్ణను' మొదలయిన రూపములమీఁద 'ఇ' వర్ణము చేర్చుటచే ద్వితీయాది విభక్త్యంగ మేర్పడిన దనుట నిస్సంశయము. ద్వితీయాది విభక్త్యంగమునసే ప్రాచీనరూపము గనుపట్టుట సాధారణమని ముందొకసారి చెప్పితిని. ఇది సత్యమనుటకు నేటి శబ్దపరిణామమును జూచునది. 'వానిని' మొదలయిన ప్రాచీన సాధురూపములు ఉత్తర సర్కారుల వాడుకలో భ్రష్టములయినవి. నేఁడు 'వాఁడు' అను ప్రథమైకవచనమును ప్రాతిపదికముగా భావించి 'ఇ' ప్రత్యయమునుజేర్చి వాడిని = వాడ్ని = వాణ్ణి, వీడిచేత,[26] వీడినుండి = వీణ్ణుండి, వాడిదగ్గఱ, దేముడిదగ్గఱ, వాండ్లు-వాళ్లు మొదలగు రూపములు లేర్పడుచున్నవనుట యెల్లరకును దెల్లమేగదా! నేటి ద్వితీయాది విభక్త్యంగము 'డు' వర్ణమునుండి యెట్లేర్పడినదో యట్లే నాఁడును 'న' కారాంతములయిన 'రామన్' 'రామున్' మొదలగు రూపములనుండి 'ఇ' వర్ణముచేర్చుటచే 'రామని' 'రాముని' మొదలయిన రూపము లేర్పడియుండెనని యూహించుట మిక్కిలి సులభము గదా! పయి విచారణమునుబట్టి ప్రాచీనమయిన మహద్వాచక ప్రథమైకవచనాంతము 'న' కారమనుట సిద్ధాంతము.

'డు' ప్రత్యయ మెట్లేర్పడినదో పయిని నిరూపింపఁబడినది గాని యిట్టి 'డు' ప్రత్యయము సంస్కృత ప్రకృతులపై నధికముగా వచ్చుటకును దెనుగు శబ్దముల పయిని రాకుండుటకును హేతువు నూహింపవలయును. అట్టి 'డు' ప్రత్యయము చేరునప్పుడు ప్రకృతిలోఁగల మార్పులను గూడ నిరూపింపవలయును. దేశ్యశబ్దముల యందు లింగబోధక ప్రత్యయములు చేరుట చాల నరుదని ముందే నిరూపింపఁబడినది. సంస్కృతపదములు నన్నయ్యచే గ్రహింపఁబడి కావ్యరూపమున నంగీకరింపఁ

---

26. ఇట్టి రూపములు (1133 క్రీ॥ వె॥) నాటికేయుండెను. దండనాయకుడి కొడుకు ప. హి. కా. IV 1109.

బడుటకు ముందు సుమారొక వేయి సంవత్సరముల కాలము ఆ పదములు జనుల నోళ్ళలోఁబడి నలుగుచుండి రూపాంతరము లగుచుండెననియుఁ బయి చరిత్రమంతయు నీ వేయి సంవత్సరములయందలి పరిణామమనియును పాఠకులు తప్పక జ్ఞాపి యందుంచుకొనవలయును. సంస్కృతపదములయందు లింగ విభజనము బాగుగా నెలకొనియుండుట పుంలింగ పదములను వేఱుగా నిరూపించి గ్రహింపవలసిన యవ సరము తెలుఁగువారి కేర్పడినది. అన్ని ద్రావిడభాషలందును నామముల తుదిని, సర్వనామముల చివఱను, క్రియావిభక్తి ప్రత్యయములకొనను 'అన్' 'అను' 'అం' అనెడి భిన్నరూపములుగల శబ్దము చేర్పఁబడుచునే యుండినదనుట నిర్వివాదము.[27] ఇట్టి మహద్బోధకమయిన అన్ ప్రత్యయము చేర్చుటచేతనే సంస్కృత పుంలింగ శబ్దములయందలి మహత్త్వమును నిరూపించుటకు తెనుఁగువారికి మార్గము. తెనుఁగు నామముల పయి దీనిని చేర్పవలసిన యవసరము తక్కువ. కాబట్టి తత్సమముల పయిని 'డు' ప్రత్యయ మధికముగాను, తెనుఁగుపదముల పయిని 'డు' ప్రత్యయ మల్పముగాను జేర్పఁబడుచు వచ్చినది. మగాడులు, బల్లిదాడులు కయిరాడులు అను గణములుమాత్రమే చిన్నయసూరి నిరూపించెను.

నన్నయకు ముందుండిన ప్రాచీనశాసనములలోని (క్రీ॥ శ॥ 600–1000) పురుషనామములను ముందు బేర్కొంటిని. "బొప్పమ, కడెయ, కొండ, (ఆచార్య) త్యాక్కియ, విద్దమయ్య, బొద్దియ, అయ్యపోటి, కాటి(శర్మ); ముసియ, గుణ్ణ మయ్య, గొబ్బడి" మొదలయిన పేర్లు పురుషులవి. నన్నయ కాలమునను తరువా తను వాడుకలోనుండిన తెనుగు పురుషనామములు. "గొడవుకామె, దాడెపోజు, కోటనాగ, పల్లెదామ, గోకనసూర, గడియనబూమ, వేమక ఎఱియ, కొమ్మ ఎఱియ, పాదఱబొల్ల, తంత్రపాలవైదన, కామకుప్ప, గసడకొమ్మ, కాపనకుంట, ముసియనచెఱువు, సంక్యవెగ్గడ, మావెన, మాదెన, అంగరేకకాపె, తెలుకుల కొమ్మనగడియనలు, కూంతాండి, నూంకాండి, యాచకమారబోయ కొడుకుగండె, దేవ (భట్లు) అన్నె (భట్లు) ఎఱ్ఱె (భట్లు) పోతె (భట్లు) అప్పన (భట్లు)" వీని యందు భట్లు పూజ్యార్థకము అనుట స్పష్టము. ఇట్లు తెనుఁగున మహద్వాచకము లన్నియును 'డు' ప్రత్యయము లేకయే వాడఁబడుచుండినవి. కావుననే 'డు' ప్రత్యయము తెనుగున నేర్పడుటయు, మిక్కిలిగా వాడఁబడుటయు సంస్కృతము యొక్క ప్రభావమనుటలో వింతలేదుగదా!

నేటిసంస్కృత 'డు' మంతములగు శబ్దములు, కేవలము 'డు' మంతములు గానే వచ్చెనా మఱియొక రూపములేదా! ఇంతమంది ప్రజలు ఇంత విశాల

27. అరవము. అవన్ = వాడు, రామన్ = రాముడు, వందవన్ = వచ్చినవాడు, వందాన్ = వచ్చినాడు. కన్నడము. అవం = అవను, రామం = రామను, బందవం = బందవను, బందా = బందానె.

మయిన తెనుఁగు దేశమున నొక్కరీతిగానే యీ పదములను గ్రహించుట యెట్లు సంభవించెనని యడుగక తప్పదు. దీనికిని సమాధానము శాసనస్థభాషను గ్రాంథిక పదములను బరిశీలించినచో స్పష్టపడక తప్పదు. నన్నయకుఁ బూర్వశాసనములలోని యీక్రిందిరూపములను బరిశీలించునది.

పాతకు (నెం. 364-1920) పోర్మళరామ (నెం. 364-1904)

కామిసి బొజ్జమాత్తణ్ణ (నెం. 342-1920)

గొణకె నల్లాత (చాళుక్యభీముని ధర్మవరపు శాసనము) పణ్డరంగు (అద్దంకి శాసనము.)

రామణ్ణు (నెం. 342-1922) (నెం 839-1922)

అపిమనగణ్డు (అభిమానగండ) (నెం. 811-1917)

నన్నయ తఱువాతి కాలపు శాసనములోని రూపములను బరిశీలించునది.

దేవడు (క్రీ. 1277) గోపాలదేవని కూంతుఱు (క్రీ. వె. 1272) హరిహర నాథునికి (క్రీ. వె. 1430) మార్బలభీమ (క్రీ. వె. 1202) (తెలింగానాశాసనములు) భీమనాథని పెట్టిన (క్రీ. వె. 1132) రాయపనాయండు (క్రీ. వె. 1175) నాగదేవండు (క్రీ. 1131) భీమండు (1168 క్రీ.) సోమని (1133 క్రీ.) దత్తామాత్య సోమండు (క్రీ. 1146).

ఈ రూపములు ద. హిం. శా. IV, V సంపుటములలోనుండి గ్రహింపఁబడినవి. ఇవి సామాన్యములుగాన శాసనసంఖ్య నిరూపింపఁ బడలేదు.

వ్యాకరణముచేత నంగీకరింపఁబడి ప్రమాణ గ్రంథములలోని కెక్కిన యీ క్రింది శబ్దములుగూడఁ బరిశీలింపఁదగును.[28]

'వృద్ధ, నీచు, మూర్ఖ, గృహస్థు, చార్వాకు, అసుర, దూత, యోధ, శుంఠ' పయిపదము లన్నియును సంస్కృతమున 'అ' కారాన్త రూపములే. వీని కెన్నివిధములయిన రూపము లుండుటకు వీలో యన్నిరూపములును భిన్నకాలములలో నుండినవనుట స్పష్టము. ఉదాహరణమున కొక్క రామశబ్దమును గ్రహింపవలెను. దానికిఁ గలుగఁదగిన రూపములు—'రామ, రాము, రామన్, రామున్, రామన్టు, రామున్టు, రామండు, రాముండు, రామ్మఁడు, రాముఁడు; ఇవి పదివిధములయిన రూపములు. నన్నయభాషా సంస్కారముచేసి తన భారతమును రచించుటకు ముందు భిన్నభిన్న మండలములలోఁ, గొన్ని యేకకాలమునను, గొన్ని భిన్నకాలములను, బయిరూపములవంటి రూపములన్నియు వాడఁబడుచుండెననుట నిస్సంశయము. అందు ప్రాయికముగా 'అ' కారాన్తములకు

28. వృద్ధాదుల డుఱునకు లోపంబు విభాషనగు. బా॥ వ్యా. తె॥ 56. 60-61. సూ.

రాముడువంటి ప్రథమావిభక్తైక్యవచనరూపము నంగీకరించుటవలనను, వైయాకరణులు దానిని గ్రహించుటను, నదియే వ్యవహారమున బహుళమగుటను, నిలిచినది. తక్కినవి నశించినవి. ఇంకొకవిషయ మేమనగా నిత్యవ్యవహారమున సంస్కృతమునందలి అకారాన్త మహద్వాచకము లే కొంచెమో వాడంబడుచుండునుగాని నన్నయ తన గ్రంథమున వాడిన సంస్కృతమునందలి 'అ'కారాన్త ప్రకృతులన్నియును వాడుకలోనికి వచ్చియుండెనని యెవ్వరు ననలేరుగదా! కొన్నిరూపములనుండి పద్ధతిని గ్రహించి దానిచొప్పునఁ దక్కినశబ్దముల నన్నిటిని దనకనువు పడినవానిని వాడెనని గ్రహించుట యుక్తిసహము.

ఇఁక రామశబ్దమునుండి రాముఁడు ఎట్లు వచ్చెననుట స్పష్టము. రామ = రామన్ = రామన్సు = రాముస్సు = రాముంబు = రాముడు. నడిమి 'అ' కారము ఉకారముగా మాఱుట ఉకారముయొక్క యాకర్షణమువలన ననుట స్పష్టము.

ఇట్లు 'డు' ప్రత్యయము తత్సమములమీఁద మాత్రమే యేర్పడలేదు. దేశ్యశబ్దములగు మగఁడు, మనుమఁడు, తమ్ముఁడు మొదలయిన కొన్నిశబ్దములమీఁద నీడువర్ణముగాని, దానికిఁ బూర్వమయిన 'అన్' ప్రత్యయముగాని చేరిన తరువాతనే వాని ననుసరించి సంస్కృతముల పయికిం బ్రాకినది యని యంగీకరింపక తప్పదు. తెనుఁగులోని యభ్యాసముల చొప్పుననే సంస్కృతపదములు ఆంధ్రములోని కాప్రత్యయములతోనే వచ్చినవని యంగీకరించుట తప్పదు. ఇట్లు 'డు' ప్రత్యయము స్థిరపడిన తరువాత బల్లిదుఁడు మొదలయిన మఱికొన్ని దేశ్యశబ్దములు పయివాని సామ్యమున నేర్పడియుండవచ్చును.

4. 'ము' ప్రత్యయ చరిత్రము

అచ్చు తెనుఁగు శబ్దములు తఱుచుగ స్త్రీసమంబులును క్లీబసమంబులును ననుట చేత వీనియందుఁ గొన్ని శబ్దములు 'ము' వర్ణాంతములు సాధారణముగా నున్న వియే యనుట నిస్సంశయము. 'వేము, పాము, కనుము' మొదలయినవి. ఈ ము వర్ణకమునకు నేడు వాడుకలోనున్న రూపములు 'ము', 'ంబు,' 'మ్ము' అనునవి. ఈ మూఁడు రూపములును 'వనము, వనంబు, వనమ్ము' అనునట్లు సంస్కృత ప్రకృతుల పయినివచ్చును. తెనుఁగుశబ్దములపయి నిట్లిన్ని వికల్పరూపములు లేవు. పాము, వేము, రూపములే గలవు. 'పాంబు, పామ్ము, కనుంబు, కనుమ్ము' అనురూపములకు వ్యాప్తిక లేదు. ఇట్టిభేద మెందుకు గలిగినది యని ప్రశ్నింపకతప్పదు. సమాధానము ముందు తెలుపఁబడును. 'పాము, వేము' శబ్దములకు అరవమున 'పామ్బు, వేమ్బు' అనునవియే సమానరూపములు. ఇవియే ప్రాచీనములనుట స్పష్టము మాత్రమే గాక క్రింద నిరూపింపఁబడు ప్రణాళికకును చరిత్రకును అదుకుచున్నది.

నన్నయకు ముందుండిన భాషలోని తత్సమాపహ్రూపములను నిరూపించితిని. ''పట్టనబు; వక్రబు; వక్రంబు; రాజ్యమ్ము; కల్పట్టనబు; సాసనవు; దమ్మ్యకు; కయ్యమ్ము; సురలోకం (నెం. 342-1922) శ్రీ బ్రహ్మేశ్వరమ్ (నెం. 268-1922) బ్బన్దబు, క్రమబు, కలశబు, పాపబు, పట్టబు (యుద్ధమల్లుని బెజవాడ శాసనము) ఉద్యోగమ్ము.''

ఈ పయిరూపము లన్నియును 6 వ శతాబ్దినుండి 9 వ శతాబ్దివఱకు నుండినవియనుట స్పష్టము. వీని తుదినున్న 'బు, మ్ము, మ్, ం, మ్వు' అనునవి యన్నియును నేటి 'ము' వర్ణక పూర్వరూపములే యనుట నిర్వివాదము. 1డు ప్రత్యయమెట్లు తెనుఁగున స్వాభావికమయి యేర్పడి తత్సమములపయి బహుళముగాఁ జేర్పఁబడి వాడుకలోనికెక్కి నదో యట్లే 'ము' ప్రత్యయమును ననుట యుక్తము.) తెనుఁగునఁ గొన్ని మూలరూపములు నామములకును క్రియలకును నాధారములయినవి యుండెననుట నిర్వివాదము. అవియే తెనుఁగు ధాతువులు. అట్టి తెనుఁగు ధాతువులపయిఁ గొన్ని ప్రత్యయములు చేరుటవలన కృద్రూపము లేర్పడినట్లు కృదంత ప్రకరణమునుండి తెల్లము కాగలదు. ''పువర్ణకంబు మాయ్వాదులకగు''[29] 'మాపు, మేపు, అడుపు, కానుపు' మొదలయినవి. ఈ ధాతువుల స్వభావము క్రియాప్రకరణమున విశదపఱుపఁబడును. ఈ 'పు' వర్ణకము ఒక్క తెనుఁగునకే గాక యితర ద్రావిడభాషల కన్నిటికిని సమానము. 'ప్వ, మ్వ, బు, మ్బు, పు, వు' అనురూపములతో నియ్యది యందు గనుపట్టుచుండును.[30] ఇట్లు ప్రాచీనమయిన 'పు' వర్ణమే తెనుఁగు మూలధాతురూపములపయి జేర్పఁబడుచుండినదిగాఁ సంస్కృత పదముల తుదిని గూడఁ జేర్పఁబడుచు వచ్చినది. ఇందలి పకారము బకారమగుటయు ముందు నాసిక్యమేర్పడుటయు వింతలేదనియు మిక్కిలి సామాన్యమనియు ముందు నిరూపింపఁబడియే యున్నది. కాఁబట్టి 'క్రమబు, క్రమంబు, రాజ్యమ్ము' మొదలయిన ప్రాచీన రూపములుండుట సంభవించినది. 'పు' వర్ణకమే ప్రాచీనమనుటకు హేతువు లనేకములు గలవు. ప్రాచీన ద్రావిడమున 'బ' వర్ణము లేకుండుటయు, తెనుఁగున కృత్ప్రత్యయముగా 'పు' వర్ణమే నిలుచుటయు, పదాంతమందున్న పువర్ణము 'బు పు' వర్ణములుగా మాఱుట సహజమగుటయు, తెనుఁగు సమాసములలో 'పుంపు'లు గల విశేషణ రూపములుండుటయు, ననునవియేయా హేతువులు. పామ్బు, అను అరవరూపముతో సమానమయినదియే తెనుఁగున 'పాము'

29. బా॥ వ్యా॥ కృత్తు. సూ.11.

30. అరవము—మరబు—(వాడుక) సివప్ప (ఎఱుపు) ఎలుపు (ఎమ్ము) పులిపు (పులుపు)
కన్నడము— { మునిపు (కోపము) కెంపు (ఎఱుపు) బల్పు (బలుపు)
తెరపు ఇరపు కరుబు (చెఱుకు)

అయినది. కన్నడమున పాబు=పావు=హావు అని వు వర్ణము ఏర్పడినది. క్రమబు, పట్టనబు మొదలయిన రూపముల తరువాతనే 'క్రమంబు మొదలయిన రూపములు గలిగినవనుట యుక్తము. తుదినున్న బిందుపూర్వక బువర్ణము ఉచ్చారణమునఁ గాల క్రమమున 'మ్ము'గా మాఱినదనుటకు శాబ్దికమగు నభ్యంతరము లేదు. ఇంకొక విషయమేమనఁగా ప్రాచీన గ్రంథములలో ము విభక్తిక యతి మాత్రమే యుండినది. అనగా 'పు. ఫు, బు, భు' వర్ణములకు విభక్తి 'ము' వర్ణముతోనే యతి. విభక్తి ము వర్ణము 'పు బు' వర్ణములతో నభిన్నముగావున నియ్యది యుక్తమే. కాల క్రమమున ము వర్ణ సామాన్యమునకు యతి యేర్పడి ముకార యతి సిద్ధమయినది. దీని భావ మేమనఁగా ప్రాచీన కాలమున 'పు బు' వర్ణములుగా నుండిన ప్రత్యయమే నేటి ము వర్ణముగా నేర్పడుటవలన నట్టి యతిని మాత్రమే ప్రాచీను లంగీకరించిరనుట.

ఇది యిట్లుండ తత్సమములయిన 'జ్ఞానమ్' మొదలగు అకారాత్తామహ ద్రూపములు తెనుఁగునకు రావలసివచ్చినది. హలంత శబ్దములు తుదిహల్లు ద్విరుక్త మగుటవలనను 'ఉ' కారము చేర్పబడుటవలనను తెనుఁగునఁ జొచ్చుచున్నవనుట నిస్సంశయము. 'తటిత్తు, ఋక్కు, వాకు, వాక్కు' మొదలయినవి. ప్రాచీనకాలమున 'బ్రహ్మీశ్వరమ్, ఉద్యోగమ్ము' అను రెండురూపములు శాసనములలో నుండున ట్లుదా హరించితిని. కాఁబట్టి 'జ్ఞానమ్, జ్ఞానమ్ము' అనునట్టి రూపములు రావచ్చుననుటకు సంశయము లేదుగదా! ఇవి యన్నియును గలిసి కాలక్రమమున 'నేటి' ము వర్ణక మేర్పడి తత్సమ దేశ్యసమానముగా నున్న ప్రత్యయమయినది.

ఇఁక తెనుఁగు శబ్దములలో మాత్రము, 'ంబు, మ్ములు' లేవా యని యడుగ వచ్చును. 'అంబు, అమ్ము, వమ్ము, చెంబు' మొదలయినవి యనేకములున్నవి. కాని యవి యన్నియు దేశ్యములు. అవ్యుత్పన్నములు. అవి ప్రకృతిస్థములే గావున ప్రత్యయములని భావింపక తీరదను నక్కఱలేదు. వానిని విభజించి యేర్పరించు వారును లేరు. అవసరమును లేదు. ఏయేపద మేయే రూపములతో నిలిచిపోయి నదో ఆయా రూపములే యాచ్ఛికపదములకు ప్రకృతులయినవి. 'పాము, వేము' అనువాని కితరరూపములయిన 'పాంబు' 'వేంబు' అనునవి భ్రష్టమయినవి. ఆ రూప ములు ప్రాచీనావస్థలు. సంస్కృతపదము లెప్పటి కప్పుడు ప్రకృతులనుండి యేర్పడ వలసినవి, ఉన్నతకావ్యాది ప్రయోజనము గలవి. ప్రకృతిప్రత్యయవిభాగము కలుగుటచే వ్యుత్పన్నములు. కాఁబట్టి ప్రత్యయములయిన 'బు' 'ంబు' 'మ్ము' లన్నియును గవులు రూపములను జేసికొనుటలో గణయతి ప్రాసాద్యానుకూల్యముల కొఱకు వాడుచునేయుండిరి. కాఁబట్టి యా మూడురూపములు గ్రంథములలో వాఁడఁబడుచున్నవి. ఆ కారణముననే తత్సమరూపములు మూడువిధములుగా నున్నవి.

✓ర. వు ప్రత్యయ చరిత్రము

ఈ వు ప్రత్యయము, ఉకారాన్తములయిన సంస్కృత శబ్దములపైని గనుపట్టుచున్నది. 'తరువు, ధేనువు, మధువు, గోవు,'[31] గురువు (గురుడు) అచ్చిక శబ్దంబుల తుదినిగూడ నియ్యది కనుపట్టుచునే యుండును. గాని వైయాకరణు లద్దానిని బయిరీతిని ప్రత్యయమాత్రముగా నిరూపింపలేదు. అనేకస్థలముల నయ్యది ప్రకృతిస్థమనియే భావింపఁబడుచున్నది. 'చూవు, నోవు, ఆవు, మనువు, క్రొలువు' మొదలయిన శబ్దములమీది 'వు' వర్ణకము కృత్ప్రత్యయంబని చిన్నయసూరి నిరూపించెను. చిన్నయసూరి నిరూపించిన ధాతువులు చాల నల్పసంఖ్యాకములు. ఆతఁడు[32] నిరూపించిన ధాతువులప్రాచీనరూపములు, నేటి రూపములకంటె భిన్నములు. ఈ విషయము ధాతుప్రకరణమున నిరూపింపఁబడును. ఈ వు వర్ణమును కృత్ప్రత్యయ మనుటచేత నయ్యది ప్రకృతిస్థమనుటయే యుక్తము. కావునసే యితర ప్రత్యయముల ముందఱ దీనికి లోపములేదు. 'ఆవు, పూవు, నూవు,' అను మూఁడు శబ్దములకును బహువచన ప్రత్యయమగు లు వర్ణకము పరమగునపుడు 'వు' వర్ణకము లోపించుచున్నది. వు వర్ణ విరహితమయిన యేకాక్షరములే యాశబ్దముల ప్రాచీన రూపములని చెప్పుట యుక్తము.[33] కృత్ప్రత్యయ వు వర్ణచరిత్రమునకును ప్రథమా విభక్తి వు వర్ణకచరిత్రమునకును గొంత భేదమున్నట్లు పయి నిరూపణము వలన స్పష్టము. కొంత సంబంధమును తబ్బిబ్బునుగూడ నుండక తప్పదనుట నిస్సంశయము.

తెనుఁగు కృత్ప్రత్యయములగు 'వు, బు, ము' లతో నర్థమునను ఆదిని ఇత్యుది యభిన్నము. ము ప్రత్యయచరిత్రమును నిరూపించినపు డిచ్చిన ప్రయోగములలో 'సాసనవు' అను ప్రాచీన ప్రయోగము నొకటి చూపించితిని. అదియే నేడు 'శాసనము' 'శాసనమ్ము' 'శాసనంబు' అను మూడు రూపములలో నున్నది. వీనితుది ప్రత్యయములు 'బు' వర్ణముతో నభిన్నమని చెప్పనక్కఱలేదు గదా! ఈ బు వర్ణమును 'వు' వర్ణముగా మాఱియుండెననుట నిశ్చయము.

ఇఁక తత్సమముల తుదినున్న 'వు' ప్రత్యయము కేవలము ఉకారాన్త శబ్దములమీద మాత్రము వచ్చును. హొసగన్నడమున నీ 'వు' ప్రత్యయము ఉకారాన్తముల పయినేగాక అకారాన్త తత్సమములపయిని గూడ వచ్చును. 'వచనవు, వుస్తకవు' మొదలయినవి. ప్రాచీన కర్ణాటకభాషయందు ప్రథమా విభక్తియందు ప్రత్యయము లేకయే 'గురు, వధు' అను రూపములు వాడుచుండిరి.

---

31. బా॥ వ్యా॥ తత్సమ 68, 69, 50. 32. బా॥ వ్యా॥ కృత్తు. సూ. 17.
33. ఆం॥ భా॥ చ॥ పుట 915.

కాని వానికి సంధియందు నడుమ వకార మాగమముగా వచ్చుచుండినది. 'గురు + ఇన = గురువిన, వధు + ఇం = వధువిం. ఇట్లు సంధికాపుటకు వచ్చిన వకారమే పయి వు ప్రత్యయమునకు మూలము. భాష యుజంతమగునప్పుడు అనుచిత విభాగమున 'గురువు + ఇన' అనురీతిని విభజనమేర్పడి గురువు మొదలగు రూపము లేర్పడినవి. ఇట్టి రూపములే తెనుఁగునఁ గూడ వ్యవహరింప బడినవనుట స్పష్టము. ఇట్లనుటవలనఁ గన్నడమునుండియే యీ రూపములు వచ్చినవనుట గాదు. దాని సామ్యమును నుండవచ్చును. తెనుఁగున 'గురు + ఎక్కడ' ఇత్యాది స్థలముల యందును 'గురు + ఉ' (ఎల్ల తెనుఁగు పదముల పయిఁజేరిన ఉకారము) అను చోటను గూడ నీ వకారము వచ్చి యుండును. అట్టి రూపములు అచ్చికమై పదాంత్యమయిన 'వు' వర్ణకమయొక్క శ్రుతివలనఁ గూడ స్థిరపడియుండవచ్చును.

ఇఁక గురువు గురుఁడు అను రెండు విధములయిన రూపములలో డు వర్ణాంత రూపము నవీనమునియు రాముఁడు మొదలయిన అకారాంత శబ్దముల సామ్యమున గలిగినదనియు నూహించుట సులభము. ఉకారాంత శబ్దములకన్నింటికిని 'వు' వర్ణాంతత గలదు. డు వర్ణాంతత కొన్నిటికిలేదు. కొన్ని శబ్దములకు 'మను, వటు' మొదలయిన వానికిఁ బ్రాచీనులు డువర్ణాంతత లేదనిరి. అట్లు చెప్పినవానిలోఁ గొన్నింటికి 'వటుఁడు' అనురీతిని అర్వాచీనప్రయోగములు కనుపట్టుచున్నవి. అంతియేగాని 'మనుఁడు' అని రూపము లేదు. 'మనువు' అనురూపమే గలదు.[34] కాఁబట్టి వు వర్ణమే ప్రాచీనమని చెప్పవలయును.

రాహు బాహు[35] శబ్దములపయి 'వు' వర్ణకము లేకయే ప్రయోగింపఁ బడుటనుబట్టి చూడఁగాఁ గొన్ని ఉకారాంత శబ్దములు కేవలము ప్రత్యయ విహీనముగా వాడఁబడుచుండెననుట స్పష్టము. 'శంభూ, జరత్కారూ' మొదలయిన సంబుద్ధియందలి రూపములు పయియంశమును దృఢపఱచుచున్నవి. తరులు, ధేనులు గురులు మొదలగు వికల్పరూపములలో వు వర్ణకము లేకుండుట వు వర్ణ విరహితైక వచనాంతములు వాడుకలో నుండినట్లు నిరూపించుచున్నదనవచ్చును. ఇంతియగాక వర్ధము, వర్ధువు, వర్షు, ధర్మము ధర్మ్యువు,[36] మొదలయిన రూపములును అకారాంతములయిన అమహద్రూపముల పయికిఁగూడ నీ యభ్యాసము ప్రాకినట్లు నిరూపించుచున్నది. 'ధర్మ్యకు' అనునట్టి పాచీన శాసనస్థ ప్రయోగమును ముందు ప్రకరణమున నిరూపించితిని. దీనినిబట్టి యీశబ్దము ప్రత్యయ విహీనముగా వాడఁబడుచున్నను గూడ కవుల ప్రయోగమునకును వైయాకరణుల లెక్కకును

34. మనువటప్వాది శబ్దానాం నడుఙ్నశ్చ ప్రయుజ్యతే. అథర్వణకారిక. వటువును మనువును బటువు డులకు బాసి పరగుచుండు. ఆం॥ భా॥ భూమణము. 35. ప్రౌ॥ వ్యా॥ శబ్ద. సూ. 26. 36 ప్రౌ॥ వ్యాకరణము—25. సూ.

ఎక్కలేదనుట స్పష్టము. ఇట్లే మఱికొన్నియు నుండెనని యూహించుట నిర్బాధము.

ఈ విచారణమును బట్టితేలిన ఫలిత మిది. మొదట ప్రత్యయ విహీనముగా ఉకారాన్తపదములు ప్రథమావిభక్తిని వాడఁబడుచుండినవి. తరువాత అనుచిత విభాగమునను కన్నడ సంపర్కమునను 'వు' వర్ణాంతములయినవి. తరువాత ఉకారాన్త మహాద్వాచకములు డు వర్ణాంతములుగాగూడ అకారాన్తశబ్ద సామ్యమున నయ్యెను. ఆతరువాతఁ గొన్ని అకారాన్తములయిన అమహత్తులును వువర్ణాంతములయినవి. ఏకకాలమున నీభిన్నజాతుల రూపము లన్నియు భిన్నశబ్దములలో వాడంబడుచుండెనని యూహించుట స్పష్టము.

6. లు ప్రత్యయ చరిత్రము

''లువర్ణంబు బహువచనంబు'' అను చిన్నయసూరి వచనంబున నేటి తెనుఁగున బహువచనార్థమున వాడఁబడు ప్రత్యయము 'లు' అనునది. నన్నయ భారతమునుబట్టి చూచినను చింతామణినిబట్టి పరిశీలించినను 'లు' వర్ణమే బహువచన ప్రత్యయమనుట నిస్సంశయము. అనఁగా నన్నయకాలముననే బహువచన ప్రత్యయము 'లు' వర్ణముగా స్థిరపడినదనుట.

7, 8, 9 శతాబ్దములయందలి శాసనములు

మహారాజులాకు; సంవత్సరంబుళ్; రట్టగుళ్ళ, పుట్లు. ఆఱ్ఱపట్టు, రాజుల మిట్లు. కలిముడిరాజుల్; (జయసింహవల్లభుని శాసనములు 641 సం.) కాపుళు, గోళకోటి;[37] శివాప్పరాజుల్; భటారళకు; సోముళు, గొరవళ్; చెఱువుళు; గవిలాళు, కన్నళ్ళను,[38] సకల శాస్త్రార్థ పారగులు; పండరంగులు, సమానులు, దమ్ములు (III విజయాదిత్యుని ధర్మవరపుశాసనము. అద్దంకి పండరంగని శాసనము) కొట్టంబుల్;

పనికొళు; కొన్డుకళ్; పెర్దళ్, కొన్డుకలు; పఱ్ఱికొళ్; పొనికన్డిఱుముకొళు; ముద్దకఱ్ఱికొళ్ (అహదనకరశాసనము)

బోళు; రజులముడ్లు; గవిలాళు; వేడ్లుము; (ముంగి దొగరాజు లక్ష్మీపుర శాసనము.)

పయి ప్రయోగములు చూలవఱకు ఏడుమొదలు తొమ్మిది శతాబ్దములలో నివి. అనగా నన్నయకు సుమారు 250 సంవత్సరములనాటివి.

---

37 సౌ. జి. శా. వాల్య. II. సెం. 67. కందుకూరు.

38 డిటో. వా. III. పాదిలి. 2. సెం.

పయివానిలో 'లు, ల్, ము, మ్' అను నాల్గును ప్రత్యయములుగా గన్పట్టు చున్నవి. ఇంతియగాక 'కళ్, కలు, కొళు, కొళ్' అంతమందుగల రూపములును గనుపట్టుచున్నవి.

నన్నయకుఁ బూర్వపుభాష యంతయు భిన్నరూపమున కేవల రూండలికా వస్థయందుండెనని ముందు నిరూపించితిని. ఏకకాలమందు ఏకశాసనముననే భిన్న రూపములు వాడుటఁబట్టి యక్కాలమున నన్నియును నచ్చట నవ్యవస్థితముగా వాడఁబడుచుండెననుట స్పష్టము. పయిరూపములనుబట్టియు నన్నయ్యకుఁ బూర్వ భాషనుగూర్చి యాప్రకరణమున వివరించిన లక్షణములను బట్టియు 'లు, ల్' అను నేటి బహువచన ప్రత్యయములకు 'ము' 'మ్' అనునవి పూర్వము లనుట స్పష్టము.

పయి 'కళ్' ప్రత్యయ మెట్లు తెనుఁగునకు వచ్చెనను విషయమును విమర్శింప వలసియున్నది. అరవమునను, కన్నడమునను, మలయాళమునను చాలకాలము నుండి 'కళ్' అను నొక బహువచన ప్రత్యయము కనుపట్టుచున్నది. ఇది నేటికిని మిక్కిలి ప్రచారములోనే యున్నది.

గురుక్కళ్, (అరవము) గురుగళు (కన్నడము) గరుక్కళ్ (మలయాళము) గురువులు, తెనుఁగు. ఈ 'కళ్' ప్రత్యయము అమహద్బహువచన ప్రత్యయముగా లొలుకాప్పియనారుచే అరవమున నిరూపింపఁబడినది. కాని దీనిని అమహద్వాచకముల తరువాత వాడియే తీరవలయునను నిర్బంధములేదు. 'మాడు వందన' (పశువులు వచ్చినవి) మాడుగళ్ వందన (పశువులువచ్చినవి)[39] అనగా 'కళ్' ప్రత్యయము క్రీస్తునకుఁ బూర్వమే ద్రావిడభాషలో బహువచన ప్రత్యయముగా నుండెననుట నిస్సంశయము. అది మొట్టమొదట అమహద్బహువచనము మాత్రమయ్యుఁ గాలక్రమమున మహత్తులపయినిఁ గూడఁ జేర్పఁబడుచుండెను. మహద్బహువచనము 'అర్' అనునది. (దేవర్, నరకర్) ఆ 'అర్' అంతమందుగల పదములపయిని గూడ 'ఆచార్యర్‌కళ్' ఈ 'కళ్' చేర్పఁబడుచు వచ్చెను. ఇట్లే కన్నడమునను ప్రయోగములు గలవు. నృపతుంగడు. (క్రీ॥ శ॥ 850) కన్నడ కబ్బంగళ్ (కన్నడకావ్యములు) చిరంతనాచార్యర్‌కళ్ (చిరంత నాచార్యులు) అని ప్రయోగించెను. ఇట్లే ప్రాచీన శాసనములందెల్లను గన్నడ మునను అరవమునను ఈ 'కళ్' ప్రత్యయము కనుపట్టుచునేయున్నది. ఈ 'కళ్' ప్రత్యయము ద్రావిడభాష లన్నిటిలో బహువచన ప్రత్యయముగా నుండిన ట్లూహించుట సులభము. కాఁబట్టి యీ 'కళ్' ప్రత్యయమే ప్రాచీన శాసనము

39 P S. S. Page. 117.

లందున్న పదములలోని 'ళ్' 'ళు' ప్రత్యయమునకు పూర్వరూపమని యూహింపనగును.

అట్లయినచో నడిమి క కారమేమయినది యని యడుగవచ్చును. తెనుఁగున ఊనికయొక్క స్థానము మాఱుటచేత ననేకస్థలములలో నక్షరములుపోయినట్లు నిరూపించితిని. (మొగము=మోము. సగము = సాము. స్వర్ణకారి=సొన్నారి. కన్యక=కన్నె) పయియుదాహరణము లన్నిటియందును 'క, గ' లు పదమున లోపించినవి. అట్లే యీ 'కళ్' లోని క కారము లోపించియుండెననుట కభ్యంతరములేదు. అట్టి 'క'కారము లోపించెననుటకు నేటి వ్యావహారిక తమిళమందు నిస్సంశయమయిన యుదాహరణము గలదు. పండితర్కళ్=పండితాళ్ (పండితులు) బ్రాహ్మణర్గళ్=పిరామణాళ్. (బ్రాహ్మణులు) కేవలము 'క–గ' విరహితమయిన 'ళ్' మాత్రమే నేడు బహువచన ప్రత్యయముగా నెల్లెడలను దమిళమున పయి పదములలో వినఁబడుచుండును. ఇట్టి లోపము తెలుఁగున సుమారు 1500 సంవత్సరములకు ముందే వచ్చిన ట్లూహింపనగును. ఆ 'ళు' వర్ణమే 'లు, ల్, ళు, ళ్' మొదలయిన రూపములతో ప్రాచీనమయిన తెనుఁగు శాసనములలో గనుపట్టుచుండును. ఈ సిద్ధాంతమునకుఁ బయిని నిరూపించినది మాత్రమేకాక యింక ననేకములయిన యాధారములు గలవు.

(1) అహోబలకర శాసనమున 'కళ్' 'కళు' 'కలు' 'కల్' మొదలయిన ప్రత్యయములు అంతమందుగల బహువచన రూపములు నిరూపింపఁబడినవి.

(2) ఇట్టి 'లు' వర్ణమేర్పడిన తరువాత కకారము లోపింపని యనేకస్థలములందు పద మనుచితవిభాగమునకు గుఱియై పూర్వ 'క' కారముగాని దాని వికృతిగాని ప్రకృతిలోని భాగముగా భావింపఁబడినట్లు అనేక శబ్దములనుబట్టి నిరూపింపవచ్చును. ఈ శబ్దముల ప్రకృతులు అరవ కన్నడములలో 'క' 'గ' లు లేకుండునట్లు స్పష్టముగా గనుపట్టును[40]. ఇట్లు అనుచితవిభాగమువలనఁ గలిగిన శబ్దములనేకములను జూపింపవచ్చును. 'ఏనిక, గొడుగు, నక్క, ముక్క, ఎలిక, పీనుఁగు' మొదలయిన రూపము లిట్లే యేర్పడినవి.

---

40. C. G D Page 245. సంధి. కో॥ రామకృష్ణయ్యగారు. పుట. 10.

ఆర, కన్న. ఏకవచనము	ఆర, కన్న. బహువచనము	తెనుఁగు	తెనుఁగు ఏకవచనము
ఈ	ఈకళ్	ఈగలు	ఈఁగ + లు
ఎలి	ఎలికళ్	ఎలికలు	ఎలిక + లు
నరి	నరికళ్	నక్కలు	నక్క + లు
ఆసై, (ఆసె)	ఆసైకళ్	ఆసెగళు	ఏనిక + లు

(3) పయిరీతి ననుచితవిభాగమువలన మార్పడిన కొన్ని నకారాంత శబ్దములును గలవు. కలవ్వాదులును 'కేను, గోను' శబ్దములును, కలఁకులు, కొలఁకులు, ప్రాఁకులు, రేఁగులు మొదలయిన బహువచనాంత రూపములను బొందుచున్నవి[41]. పయిశబ్దములకు కేను రేఁగు, కొలను కొలఁకు అనునట్లు రెండేసి యేక వచన రూపములును ఒక్కటే బహువచనరూపమును సిద్ధములయినవి. ఇట్లేర్పడుటకు హేతువు ప్రాచీనరూపము 'కొళమ్' అనియుండుటయే. ఇది తమిళమలయాళాది రూపములతో నభిన్నము. తమిళము 'కుళమ్' తమిళములోని 'కు' వర్ణము తెనుఁగున 'కొ' యగును. తుదినున్న మకారమునకు 'క' కారము పరమయి 'కొళంకళ్' అను రూపమేర్పడినది. తరువాతి పరిణామము కొలంకుళు=కొలంకులు=కొలంకు+లు=కొలఁకులు. ఏకవచన రూపమున తుదినున్న మకారము 'ను' వర్ణముగా మాఱి 'కొలను' అని యేర్పడినది. కాఁబట్టి ఏకవచనమున కొలను, కొలఁకు అని రెండురూపము లేర్పడుట సంభవించినది. బహువచనమున నొక్కరూపమే కొలఁకులు అనియే కలదు. కొలనులు అని లేకుండుట కిదియే హేతువు. ఇట్లే కేను, గోను, శబ్దములు మొదలయినవానికిని ఊహించుకొనునది.

ఇట్లు 'కళ్' ప్రత్యయము 'లు' వర్ణముగా మాఱెనని యూహించుటకుఁ బయిని హేతువులను నిరూపించితిని.

కళ్ ప్రత్యయముయొక్క పరిణామమయిన 'లు' ప్రత్యయము చాల ప్రాచీన శాసనములలోఁ గూడ గనుపట్టుచున్నట్లును నిరూపించితిని. ఇట్లేర్పడిన 'లు' 'ళు' వర్ణములు ఇతర హలంతిములుగా నుండి యజంతములయిన కొన్ని శబ్దముల యంతములతో జేరి యనేకములయిన మార్పులను బొందినవనుట స్పష్టము. ఆ క్రమమును క్రింద నిరూపించుచున్నాను.

1. డి, డు, రు, లి, లు అంతమందుగల శబ్దముల తుదిని లు వర్ణము చేర్చునప్పుడు పూర్వస్వరమునకు లోపము గలిగి రెండుహల్లులును సంయుక్తములయి సమీకరణమున 'ళ్లు' 'ళు' 'డ్లు' అంతమందుగల రూపము లేర్పడినవి. ఈ ళ్లు వర్ణము మఱల వేఱుపడి యజ్భక్తి కలుగుటనో, లేక పూర్వాక్షరములగు 'రు, డు' లు మారుటవలననో మఱల లువర్ణాంతరూపములును నేర్పడినట్లు నిరూపింప నగును. ఈ క్రింది యుదాహరణములను క్రమముగాఁ బరిశీలించునది.[42]

లేడి = లేడులు, (లేడ్లు) = లేళ్లు.
గుడి = గుడులు, (గుడ్లు) = గుళ్లు.
ప్రాడు = ప్రాడులు, ప్రాడ్లు = ప్రాళ్లు—ప్రాళులు.

41. భా॥ వ్యా॥ ఆచ్చిక॥ సూ. 18. 19. 42 భా॥వ్యా॥ ఆచ్చిక పరిచ్ఛేదము. సూ.12–17, ఆ. భా. చ॥ పు. 902–915,

ఏఁడు = ఏఁడులు = ఏండ్లు = ఏళ్లు—ఏళులు.

పిడికిలి = పిడికిలులు = పిడికిళ్లు = పిడికిళులు.

ఊరు = ఊరులు = ఊండ్లు = ఊళ్లు = ఊళులు.

పయిరూపము లేర్పడుటలోఁ గాలక్రమమును బయివరుస స్పష్టపఱుచుచున్నది. 'గుళ్లు' మొదలయిన రూపములకంటె గుడ్లు మొదలయిన రూపములు ప్రాచీనములనుట శబ్దశాస్త్రము ననుసరించినదనుట నిస్సంశయము. శాసనములను బట్టి పరిశీలించినచో నీయంశము స్పష్టపడును. పదునొకండవ శతాబ్దమునందలి శాసనములలోఁగూడ 'డ్ల' వర్ణాంతరూపములు గన్పట్టుచున్నవి. నన్నయ ప్రాసిన నందంపూడి శాసనము. (క్రీ॥ శ॥ 1053) 'పొలగరుసున తాడ్లరేవ' "పెక్కు గుడ్లు నిల్పి; (వా. IV. నెం. 749. క్రీ. శ. 1146) వా. IV. నెం. 1015 క్రీ. 1084. 'నంజుడ్లు' 'యెంగిన్లెత్తి నీడ్లు తెచ్చు'. (వా. IV. నెం. 664; 1138. క్రీ.) మంగడ్ల కొమ్మయ్య. వా. IV. నెం. 675,1140. క్రీ. శ.) కాహడ్లు.

పయిరూపములు నన్నయకాలమునందలివియును నాతనికిఁ దరువాతివియు నయినవి. నన్నయకుఁ బూర్వపు శాసనములలోని రూపములు.

మంగి దొగరాజు లక్ష్మీపుర శాసనము. (క్రీ. శ. 675) కడువండ్లు; అడ్లు, వేడ్లుము; (వేయిగుడ్లును అని యర్థము) జయసింహవల్లభుని శాసనము. 'క్రీ. శ. 633. ఆఱ్ఱపట్టుసేను.' అమ్మరాజ విజయాదిత్యుని శాసనము. 950 సం॥ మేరువు మడ్లు గోరగమడ్లు.[43] తూఱుప్పు నూడ్ల బాదెయ్య రట్టొడ్లుగుడ్లు ఎత్తిచ్చిరి. (నెం. 408_1904 ఏడవశతాబ్దము.)

పయిరూపములను బట్టి నన్నయకు ముందును వెనుకనుగూడ (గుడి=గుడ్లు; మడి = మడ్లు, నీరు = నీడ్లు; మంగలి = మంగడ్లు; ఎంగిలి = ఎంగిడ్లు; కాహలి = కాహడ్లు; తాఁడి = తాఁడ్లు; నంజుడు = నంజుడ్లు) డ్లువర్ణాంతరూపములు బహువచనములలో నున్నవనుట స్పష్టము. అవి యెప్పుడు 'ళ్లు' వర్ణాంతములుగాను 'ళు, లు' వర్ణాంతములుగాను మారినవియని చెప్పుట కష్టము.

సుమారు ఏడవశతాబ్ది నుండియును 'ళ్లు' వర్ణాంత బహువచన రూపములును శాసనములందు గనుపట్టుచునే యున్నవి. (నెం. 400 సం. 1904) క్రీ. శ. 650 రట్టగుళ్లు; రట్టగుడ్ళు; (నెం. 306_1920.) చెఱువుళు, గుళ్లు (సుమారు 8_వ శతాబ్ది); (నెం. 267_1922) 'వక్కళ్ళ' 9_వ శతాబ్ది. (క్రీ. 641) జయసింహ

43 ఆం. భా॥ చ॥ పుట 1325.

వల్లభుని శాసనములు. రట్టగుళ్లు; (నెం. జి. శా. వా. II. పు. 1152). వెయు గుళ్లువు; వెయుచెఱువుళ్లు; వెయుగవిలాళ్లు.

(ఈ ప్రయోగములు క్వాచిత్కములు. 'ళ్లు' అంతమందుగల రూపములు 'ళ్లు' వర్ణాంతరూపములకంటె చాల సాధారణములని చాల శాసనములను బరిశీలింపఁగా దోచిన యభిప్రాయము).

నేటి నన్నయ భారతము ముద్రిత ప్రతియందు 'ళ్ల' వర్ణయుక్త ప్రయోగములు గలవు. 'ఒకళ్లోకళ్లకు (ఆర. II. 344) నిళ్లు (ఆది. IV.86.130) కాళ్లు (ఆది. V. 18, 220)[44]. అతరువాతి కవులప్రయోగము లనేకములున్నవి.

పయివిచారణవలనం దేలినవిషయ మేమనగా 'ళ్లు' వర్ణాంత రూపములు నన్నయకాలమునను అంతకుఁ బూర్వమునను బహుళముగా నుండినవి. 'ళ్లు' వర్ణాంతములు కొన్నిస్థలములలో నన్నయకుఁ బూర్వమునను మతికొంచె మధికముగా నన్నయకాలమునను మిక్కిలి యధికముగా నన్నయ్య తరువాతను వాడుచుండిన వనుటయే. నేడు 'ళ్లు' వర్ణాంతములే ప్రచారములో నున్నవి.

ఇఁక 'డ్లు' వర్ణాంతరూపములను దనకాలమున నుండినవానినే నన్నయ సాధించెను. 'ళ్లు' వర్ణాంతరూపములను దనకాలమున నుండినను నన్నయ యంగీకరింప లేదు. నేటి భారతపు ముద్రితప్రతులలోనివి నన్నయ యంగీకరించినట్లు నిరూపింపఁజాలము. కావునఁనే చింతామణిలో 'డలటూముదితాం తస్య చవాలుక్' అను సూత్రమున 'క్రొడులు, క్రొడ్లు' అనురూపములనే నన్నయ సాధించెను; అనురీతిని సిద్ధాంతము చింతామణి విషయపరిశోధనమునఁ జేయఁబడినది[45].

పయి యభిప్రాయమును గాదనుటకు బలమయిన ప్రమాణములులేవు. అట్టి ప్రమాణములు లభించువఱకును దీని నంగీకరింపవచ్చును. పయినిచేసిన విచారణ మువలని ఫలితమునకును బయి యభిప్రాయమునకును వైరుద్ధ్యమము కనుపట్టదు.

(2) చిన్నయసూరి ఆచ్చికపరిచ్ఛేదమున 'అద్విరుక్తంబులయినవానికే పయి 'ళు' వర్ణము వచ్చున'ని సూత్రించెను. గ్రుడ్డు=గ్రుడ్డులు=గ్రుడ్లు, ఇల్లు తెడ్డు, దుడ్డు మొదలయిన శబ్దములకు బహువచనమందు 'తెడ్లు, దుడ్లు' అను రూపములే యున్నవిగాని 'తెళ్లు' 'దుళ్లు' మొదలయినవి లేవు. దీనికిఁ గారణ మూహించుట సులభము. 'గ్రుడ్డు' మొదలయిన శబ్దములయందున్న 'డ్డు' వర్ణము ద్విత్వము. అనగా దీర్ఘమయిన హల్లు. ఇది 'లు' వర్ణము నెనయుటచేత 'డ' వర్ణము లఘుమాత్రమయినది. ఇది మార్పులోని మొదటి యవస్థ. రెండవయవస్థ 'డ, ల'. వర్ణముల సమీకరణము. మొదటియవస్థ మాత్రమే కలిగినది. రెండవయవస్థ వచ్చు

44 ఆం॥ భా॥ చ. ప్రుట. 1878, 45 చింతామణి విషయపరిశోధనము. విమ॥ 33, 34.

ఏఁడు = ఏఁడులు = ఏండ్లు = ఏళ్లు—ఏళులు.

పిడికిలి = పిడికిలులు = పిడికిళ్లు = పిడికిళులు.

ఊరు = ఊరులు = ఊడ్లు = ఊళ్లు = ఊళులు.

పయిరూపము లేర్పడుటలోఁ గాలక్రమమును బయివరుస స్పష్టపఱుచుచున్నది. 'గుళ్లు' మొదలయిన రూపములకంటె గుడ్లు మొదలయిన రూపములు ప్రాచీనములనుట శబ్దశాస్త్రము ననుసరించినదనుట నిస్సంశయము. శాసనములను బట్టి పరిశీలించినచో నీయంశము స్పష్టపడును. పదునొకండవ శతాబ్దమునందలి శాసనములలోఁగూడ 'డ్ల' వర్ణాంతరూపములు గన్పట్టుచున్నవి. నన్నయ వ్రాసిన నందంపూడి శాసనము. (క్రీ॥ శ॥ 1053) 'పొలగరుసున తాడ్లరేవ' ''పెక్కుగుడ్లు నిల్పి; (వా. IV. నెం. 749. క్రీ. శ. 1146) వా. IV. నెం. 1015 క్రీ. 1084. 'నంజుడ్లు' 'యెంగిడ్లెత్తి నీడ్లు తెచ్చు'. (వా. IV. నెం. 664; 1138. క్రీ.) మంగడ్ల కొమ్యయ్య. వా. IV. నెం. 675,1140. క్రీ. శ.) కాహడ్లు.

పయిరూపములు నన్నయకాలమునందలివియును నాతనికిఁ దరువాతివియునయినవి. నన్నయకుఁ బూర్వపు శాసనములలోని రూపములు.

మంగి దొగరాజు లక్ష్మీపురశాసనము. (క్రీ. శ. 675) కడువండ్లు; ఆడ్లు, వేడ్లుము; (వేయిగుడ్లును అని యర్థము) జయసింహవల్లభుని శాసనము. 'క్రీ. శ. 633. ఆఱ్ఱపట్టుసేను.' అమ్మరాజ విజయాదిత్యుని శాసనము. 950 సం॥ మేరువు మడ్లు గోరగమడ్లు.[43] తూఱువ్వు నూడ్ల బాదెయ్య రట్టొడ్లుగుడ్లు ఎత్తిఞ్చిరి. (నెం. 408-1904 ఏడవశతాబ్దము.)

పయిరూపములను బట్టి నన్నయకు ముందును వెనుకనుగూడ (గుడి=గుడ్లు; మడి = మడ్లు, నీరు = నీడ్లు; మంగలి = మంగడ్లు; ఎంగిలి = ఎంగిడ్లు; కాహలి = కాహడ్లు; తాఁడి = తాఁడ్లు; నంజుడు = నంజుడ్లు) డ్లువర్ణాంతరూపములు బహువచనములలో నున్నవనుట స్పష్టము. అవి యెప్పుడు 'ళ్లు' వర్ణాంతములుగాను 'ళు, లు' వర్ణాంతములుగాను మారినవియని చెప్పుట కష్టము.

సుమారు ఏడవశతాబ్ది నుండియును 'ళ్లు' వర్ణాంత బహువచన రూపములును శాసనములందు గనుపట్టుచునే యున్నవి. (నెం. 400 సం. 1904) క్రీ. శ. 650 రట్టగుళ్లు; రట్టగుడ్ళు; (నెం. 306-1920.) చెఱువుళు, గుళ్లు (సుమారు 8-వ శతాబ్ది); (నెం. 267-1922) 'వక్కళ్ళ' 9-వ శతాబ్ది. (క్రీ. 641) జయసింహ

43 ఆం. భా॥ చ॥ పుట 1325.

వల్లభుని శాసనములు. రట్టగుళ్లు; (నెం. జి. శా. వా. II. పు. 1152). వెయు గుళ్లువు; వెయుచెఱువుళ్లు; వెయుగవిలాళ్లు.

(ఈ ప్రయోగములు క్వాచిత్కములు. 'డ్లు' అంతమందుగల రూపములు 'ళ్లు' వర్ణాంతరూపములకంటె చాల సాధారణములని చాల శాసనముల ను బరిశీలింపఁగా దోచిన యభిప్రాయము).

నేటి నన్నయ భారతము ముద్రిత ప్రతియందు 'ళ్ల' వర్ణయుక్త ప్రయోగములు గలవు. 'ఒకళ్లొకళ్లకు (ఆర. II. 344) నీళ్లు (ఆది. IV.86,130) కాళ్లు (ఆది. V. 18, 220)[44]. అతఁడువాతి కవులప్రయోగము లనేకము లున్నవి.

పయివిచారణవలనం దేలినవిషయ మేమనగా 'డ్లు' వర్ణాంత రూపములు నన్నయకాలమునను అంతకుఁ బూర్వమునను బహుళముగా నుండినవి. 'ళ్లు' వర్ణాంతములు కొన్నిస్థలములలో నన్నయకుఁ బూర్వమునను మఱికొంచె మధికముగా నన్నయకాలమునను మిక్కిలి యధికముగా నన్నయ్య తరువాతను వాడుచుండిన వనుటయే. నేడు 'ళ్లు' వర్ణాంతములే ప్రచారములో నున్నవి.

ఇంక 'డ్లు' వర్ణాంతరూపములను దనకాలమున నుండినవానినే నన్నయ సాధించెను. 'ళ్లు' వర్ణాంతరూపములను దనకాలమున నుండినను నన్నయ యంగీకరింప లేదు. నేటి భారతపు ముద్రితప్రతులలోనివి నన్నయ యంగీకరించినట్లు నిరూపింపఁజాలము. కావునఁనే చింతామణిలో 'డలటాముదితాం తస్య చవాలుక్' అను సూత్రమున 'క్రొడులు, క్రొడ్లు' అనురూపములనే నన్నయ సాధించెను; అను రీతిని సిద్ధాంతము చింతామణి విషయపరిశోధనమునఁ జేయఁబడినది[45].

పయి యభిప్రాయమును గాదనుటకు బలమయిన ప్రమాణములు లేవు. అట్టి ప్రమాణములు లభించువఱకును దీని నంగీకరింపవచ్చును. పయినిచేసిన విచారణ మువలని ఫలితమునకును బయి యభిప్రాయమునకును వైరుద్ధ్యము కనుపట్టదు.

(2) చిన్నయసూరి ఆచ్చికపరిచ్ఛేదమున 'అద్విరుక్తంబులయినవాని కే పయి 'ళు' వర్ణము వచ్చున'ని సూత్రించెను. గ్రుడ్డు=గ్రుడ్డులు=గ్రుడ్లు, ఇడ్లు తెడ్డు, దుడ్డు మొదలయిన శబ్దములకు బహువచనమందు 'తెడ్లు, దుడ్లు' అను రూపములే యున్నవిగాని 'తెళ్లు' 'దుళ్లు' మొదలయినవి లేవు. దీనికిఁ గారణ మూహించుట సులభము. 'గ్రుడ్డు' మొదలయిన శబ్దములయందున్న 'డ్డు' వర్ణము ద్విత్వము. అనగా దీర్ఘమయిన హల్లు. ఇది 'లు' వర్ణము నెనయుటచేత 'డ' వర్ణము లఘు మాత్రమయినది. ఇది మార్పులోని మొదటి యవస్థ. రెండవయవస్థ 'డ, ల'. వర్ణముల సమీకరణము. మొదటియవస్థ మాత్రమే కలిగినది. రెండవయవస్థ వచ్చు

44 ఆం॥ భా॥ చ. ప్రుట. 1378, 45 చింతామణి విషయపరిశోధనము. విమ॥ 33, 34.

టకు మఱికొంతకాలము పట్టును. 'గుడి' మొదలయినవాని బహువచనములకును వీనికిని గలభేదము నిరూపించుటకును గూడ మార్పులోని రెండవయవస్థ రాకుండ నిలిచిపోయి యుండవచ్చును. రెండవ యక్షరమగు 'డ్డు' పయిని గల యీనిక యీ మార్పును రాకుండ నిలిపినది. ప్రాసము అవసరమయినచోట నేటికిని ప్రాచీన రూపమే వాడఁబడుచున్నది. 'ఎళ్లాయికి ఎడ్లులేవు, మళ్లాయికి మడ్లులేవు' సామెత. మడి+లు=మడ్లు=మళ్లు ఇదియే నేటి వాడుకరూపము.

(3) 'ఎద్దు' శబ్దమునకు బహువచనము 'ఎడ్లు' అని కలదు. ఇది యెట్లు వచ్చినదో నిస్సంశయముగాఁ జెప్పుటకు వీలులేదు.

ఎద్దు శబ్దమున కితరద్రావిడ భాషలలో 'ఎఱుతు (అర:మల) ఎట్టి, ఎత్తు (కన్నడ) ఎఱు (తుళు)' అనియెడురూపములు గలవు. ఎఱుతు, ఎత్తు, ఎద్దు శబ్దములలో 'ఎఱుతు' ప్రాచీనరూపము. మిగిలినవి ఉ లోపమునను సమీకరణమునను ఏర్పడినవనుట స్పష్టము. తుది 'తు' వర్ణకము మూలధాతురూపమునకుఁ జేరిన ప్రత్యయమని తోచుచున్నది. 'ఎఱు' (ఎఱు) అను తుళు రూపమే ప్రాచీనతమము కావచ్చును. అప్పుడు 'ఎర్లు' 'ఎడ్లు' అని యేర్పడుట చాల యుక్తముగా నుండును. నీరు=నీర్లు, ఊరు=ఊర్లు, వరి-వర్లు, మొదలయిన రూపములను జూచునది. ప్రౌఢ వ్యాకరణ కర్త ఎడ్లు దేవళ్లు, అను రూపములను సాధించుచు .'ఎడ్డులు' అను రూపము నుదాహరించెను. అట్లు 'ఎడ్డులు' అను రూపమునుండి కూడ ఎడ్లు అను రూపము గలిగియుండవచ్చును. 'ఎళ్లు' అను బహువచనరూపము గూడ శ॥ర॥ నంగీకరింపఁబడినది.

ప్రాచీన శాసనములలో 'ఇనుపయెడ్లు' అనుపదము చాల స్థలములలో గనుపట్టుచున్నది. ''ఈ పదమునకు అర్థము స్పష్టము కాలేదు.[46]'' ప్రాచీనకాలమున గొఱ్ఱెలు మేకలు దేవాలయము దగ్గఱనుండిన 'బోయలకు (బోలకు) ఇచ్చుచుండెడివారు. వారి గొఱ్ఱెలను గ్రహించి దేవుని యఖండ దీపమునకు నేయిపోయుచుండెడివారు. ఈ క్రింద నీయంబడిన శాసనభాగమునుబట్టి పయియర్థము స్పష్టము[47]. ఇనుపయెడ్లు అనగా గొఱ్ఱెలు 'ఏడి' శబ్దమునకు సంస్కృతమున గొఱ్ఱె యర్థము. (అరవము) ఆడు, ఏడి=ఏడ్లు=ఎడ్లు, అయియుండవచ్చును. ఇనుప, అనునది 'ఈనుప'

---

46. ఆ॥ భా॥ చ॥ పు. 904.

47. ద॥ హి॥ శా. వా. V సెం. 63. కాలము క్రీ॥ శ॥ 1097. ''పెట్టిన రెండు దివ్యలకు విడిచిన యెడ్లు ౧౦౦. వీనింజేకొనిపోయంగ్గలవాండు। రస్తుపుణ్డికాటియు బోఇనికొడ్కుమాదని వసమున విడిచిన గొఱ్ఱెలు ౫౦। గుణ్డ్యబోఇని అరంగని వసమున విడిచిన గొఱ్ఱెలు ౫౦। లెక్కను రెణ్డు దివ్యలకు విడిచిన ఇన్పఎడ్లు ౧౦౦॥

అనగా ఈనునట్టి అని యర్థము తోచుచున్నది. అనగా ఆడుగొట్టెలు అనుభావముగా నుండవచ్చునేమో అని యూహ. పయివ్యుత్పత్తియే సూర్యారాయాంధ్ర నిఘంటువునందును (పుట 526) ఈయంబడినది. 'ఇనుప' అనుదానికి ఈనుప అను రూపాంతరము కూడ నందే యీయంబడినది.

(4) ఔపవిభక్తికంబులగు 'లి ల్లు,' వర్ణములు అంతమందుగల శబ్దములకు బహువచనంబు పరంబగునపుడు పూర్ణబిందు పూర్వక డువర్ణంబు బహుళముగా నగు—ఇల్లు=ఇండులు=ఇండ్లు=ఇళ్లు. ''మద్య నిమ్నార్థకంబులయిన 'కల్లు' 'పల్లు' శబ్దంబులును ఱెల్లుప్రభృతి శబ్దంబులు ననౌపవిభక్తికంబులగుటఁజేసి వాని కీ కార్యములేదు.'' అని సూరి సూత్రించెను. ఔపవిభక్తికంబులయిన 'లు' వర్ణాంత ములకగు నీకార్యము ఔపవిభక్తికంబులయిన, 'న్ను' వర్ణాంత శబ్దములకుఁ గూడ బ్రాకినది. 'కల్లు' (రాయి) శబ్దమునకు బహువచనమగు 'కండ్లు' శబ్దమునకును 'కన్ను' శబ్దమునకును ముడికట్టిరి. శిలార్థకమయిన కల్లు శబ్దముదైనికవ్యవహారమున 'తిరుగలి' 'సన్నెకల్లు' 'ఓరుగల్లు' మొదలగు సమస్త పదములలోనేగాని వ్యస్తపదముగా భ్రష్టమైనది. దాని స్థానమున రాయిశబ్దమే వాడుకలోని కెక్కినది. మద్యార్థక 'కల్లు' శబ్దము సామాన్య ప్రచారమునందుటయు బయిశిలార్థక కల్లు శబ్దముయొక్క భ్రష్టతకు హేతువయినది. ఈ కల్లు ద్రవ్యవాచియగుటచే బహువచన యోగ్యత యత్యల్పముగాఁ గలదు. కాఁబట్టి 'కన్ను, కండ్లు' శబ్దములకు సంబంధము కుదిరినది. ఇళ్లు 'కన్ను,కను' శబ్దములకు'కండ్లు, కళ్లు' శబ్దములు బహువచనముగా నేర్పడిన తరువాత నవయవవాచియగు 'చన్ను, చను' (ఔపవిభక్తికములు) శబ్దములకును 'చండ్లు' 'చళ్లు'అను బహువచన రూపములు సామ్యమున నేర్పడినవి. ఇళ్లే అవయవవాచియయిన 'పల్లు' శబ్దమునకు సామాన్యమయిన బహువచనమగు 'పండ్లు, పళ్లు' అను బహువచన రూపములనుండి పయి 'చన్ను, చను' అనెడి యేకవచనరూపముల సామ్యమున 'పన్ను' అను రూపముగూడ నేడు వాడుకలో వినఁబడుచున్నది. పల్లుశబ్దము భ్రష్టమగుచున్నది.

(5) బా॥ వ్యా॥ తత్సమ పరిచ్ఛేదంబు 59 సూత్రము ననుసరించి స్వర్గివాచి దేవసుర శబ్దంబు లేకత్వ బహుత్వంబులం బ్రయోగింపఁబడును. దేవశబ్దమునకు ఏకవచనము దేవుఁడు, బహువచనము దేవులు అని యుండవలయును. కాని 'దేవ' శబ్దమునకును బహువచనరూపము దేవులే యగును. అప్పుడు స్త్రీ వాచకంబునకును బురుషవాచకంబునకును తబ్బిబ్బు పడుటవలన నర్థస్ఫురణమున సందిగ్ధత యేర్పడును. కాబట్టి 'దేవులు' అను శబ్దమును మహద్బహువచనముగా నాంధ్రులు వాడరైరి. దేవుఁడు అనురూపమునకే దేవుళ్లు = దేముళ్లు అను వ్యావహారిక బహువచన రూపములను వాడుచుందురు. 'దేవరు' అను బహువచన రూపము పయిని

మఱియొక లు వర్ణముచేర్చి, దేవరలు = 'దేవళ్లు' అను రూపమును గలిగింపగా నయ్యది కవిప్రయుక్త మయ్యెను.

ఇట్లు 'సురా' శబ్దముయొక్క తత్సమరూపమగు 'సుర'కును 'సురలు' శబ్దముయొక్క యేకవచన రూపమునకును తబ్బిబ్బు పడకుండుటకయి 'సుర' శబ్దము బహువచనమునందే ప్రయోగింపఁబడుచున్నది. అసురశబ్దమున కీ తబ్బిబ్బు లేదు గావున నేకవచనంబున వాడంబడినది. ఇట్లే 'దాసీ' శబ్దమునకు బహువచన రూపము 'దాసులు' అని రావలసియుండగా మహాదర్థకమను భ్రాంతి నివారించుట కయి 'దాసీలు' అనునట్టి వ్యాకరణవిరుద్ధరూపము లోకమున వ్యవహారములో నున్నది. ఇట్లే 'దాసుఁడు' అనురూపము హరిదాసుఁడు మొదలయిన రూపము లతోఁగూడి యుండుటచే దానికి బదులుగా 'దాసీవాఁడు' అనురూపము బయలు దేఱుచున్నది.

(6) వికృతియం దికారాన్తములయొక్క ఉపోత్త మేత్వమునకు మాత్రమే ఉత్వము వచ్చుచున్నది. కలికి+లు = కలుకులు. ములికి+లు = ములుకులు. ఇది యుకారముయొక్క యాకర్షణశక్తి (Vowel Harmony) వలన గలిగిన మార్పని యూహించుట స్పష్టము. జిగులు నిసులు ఇత్యాదులయందు పయి మార్పురాదు. పదాదినున్న 'జి, ని' మొదలగు వానిలోని యూనిక పయియాకర్షణముకంటె నధికబలము గల దగుటవలన నీమార్పు రాలేదు.

(7) రలడోపధ నవార్థాదుల యుపోత్త మేత్వంబున కుత్వంబు గలుగదు. పందిరి = పందిరులు. రాపిడి = రాపిడులు. తొమ్మిది = తొమ్మిదులు. ఇలి, ఇడి, ఇరి శబ్దములు ప్రాచీనధాతువులపయిఁ జేరిన ప్రత్యయములగుటవలన సాధారణముగా నట్టి ప్రత్యయాదినున్న 'ఇ' వర్ణము భ్రష్టము కాకుండుటకయి యీ మార్పు వచ్చియుండునని యూహింపవచ్చును. అట్టి 'ఇ' కారము పయిని ఊనిక యుండియుండవచ్చును.

ఇంక 'పందిరి, తొమ్మిది' శబ్దములలోని రెండవ 'ఇ' కారము ప్రాచీన మయినదిగాదు. 'పందర్, పందల్' అనునవి ప్రాచీనరూపములని అరవకన్నడ పదములనుబట్టి తెలియనగును. పదాంతమునఁ గ్రొత్తగా వచ్చిన 'ఇ' కారము యొక్క యాకర్షణమున నడిమిగా నొక 'ఇ' కారము వచ్చినది. అట్లే తొల్+పది అను శబ్దముల కూడికవలన నేర్పడిన తొమ్మిది శబ్దమున నడిమి 'ఇ' కారము గూడ నాకర్షణమువలన నేర్పడినదనుట స్పష్టము. ఇట్లు ఆకర్షణమున నవీనముగా నేర్పడిన యచ్చు తిరిగి వేగముగా మాఱదు. ఇంకొక యుదాహరణమును జూచు నది. కత్తి+లు = కత్తులు. నడిమి 'ఉ' కార మాకర్షణమువలన నేర్పడుట స్పష్టము. దానికి కువర్ణకము చేర్చినపుడు ప్రథమనిమిత్తమయిన ఉకారము పోయి

నను గూడ రెండవ 'ఉ' కారము నిలిచియే ఉండుటవలన 'కత్తులకు' అనురూపము గలదు గాని 'కత్తిలకు' అని యుండదుగదా!

సిబ్బితులు, జక్కినులు, మొదలగు శబ్దములయందు ఉపోత్త మేత్వమునకు 'ఉ'త్వము రాలేదనియు, ఉరుడులు (ఉరిడి) గరుడులు (గరిడి) మొదలయిన శబ్దములలో ఉత్వము వచ్చినదనియు నిరూపింపఁబడినది.[48] వీనికిఁ బ్రయోగములేవి, లేక యుచ్చారణమే ప్రమాణమా యను విషయము తేల్చుకొనవలయును. మిక్కిలి నవ్యరూపములలోఁ బయిలక్షణము లేర్పడుటలో విఁతలేదు. ఇంతియగాక ఉపోత్త మేత్వమునకు ముందున్న 'ఇ' కారమునకుఁ గూడ ఉత్వము గలుగుచున్నదని (అలుకుడులు, ఎనుముదులు) మొదలయిన శబ్దములు గూడ నుదాహరింపఁబడినవి.

పయి మార్పులు వచ్చుటకుఁగాని రాకుండుటకుగాని హేతువులు ఉచ్చారణ సౌకర్యము, సామ్యము మొదలయినవని యనేకపర్యాయములు నిరూపింపఁబడినది. ఒకమార్పు కొన్ని పదములలో బయలుదేరి యది యెల్లయెడలను దత్సదృశపదములకు వ్యాపించుటకు జాలకాలము పట్టును. అట్లగుటవలనఁ గొన్నిటిలో నీమార్పు జరిగి కొన్నిటియందు నిలిచిపోవును. ఇందు వ్యక్తియొక్క యిష్టమును ఆయా ప్రదేశమునందలి స్వభావమును గూడ హేతువులు గావున పై సూత్రమయినను ఎల్లయెడల వర్తించుననుటకుగాని వర్తింపదనుటకుగాని వీలులేదు. కాఁబట్టి యిట్టి యపవాదము లెప్పుడును ఉండుననుటలో వింతలేదు. ఏదయినను కార్యము గలిగినప్పుడు హేతువు నూహించుట యుక్తము. తదభావమున కెల్లను హేతువు నూహించుట సాధ్యముగాదు, ఉద్దిష్టమునుగాదు.

(8) అనేకస్థలములలో బహువచనప్రత్యయముపయి మఱల బహువచన ప్రత్యయమగు లువర్ణము చేరుటయు గలదు. పూజ్యతార్థమున నట్లు జరుగుచుండునని ముందు నిరూపించితిని. ఇట్లు బహువచనముపయి మఱియొక బహువచన ప్రత్యయము స్వార్థమునే చేరుట సంస్కృతమునందును గలదు. దేవాన్, అను బహువచనాంతమునకు మఱల అస్, అను బహువచన ప్రత్యయముచేర్చి 'దేవాసఃʼ అను రూపము వేదకాలమున నేర్పడినట్లు ప్రయోగములనుబట్టి శాస్త్రజ్ఞులు నిర్ణయించిరి. నీళ్లులు; పండ్లులు;[49] ముళ్లులు; విళ్లులు; మొదలయిన రూపములు బాలసరస్వతి యుదాహరించెను. అవి యిట్టివే యనవచ్చును.

(9) కొన్ని లువర్ణాంతపదములు బహువచనములని భ్రమించి యనుచిత విభాగమున క్రొత్త యేకవచనరూపములు కల్పింపఁబడినవి. ఈ పదములయొక్క

48. ఆ॥ భా॥ చ॥ పుట 899. 49. పుట 214 బాలసరస్వతీయము. "అపిసంయుక్త సమాహ్లో భూయోఽంతే లుఃప్రదృశ్యతేసామ్నామ్" బా. వ్యా. అ. ము. 17

ప్రాచీనరూపములు అరవమునుండియుఁ గన్నడమునుండియుఁ దీసికొని పరిశీలించి నిరూపింపనగును. ఇట్టిపదములను నిరూపించుటలో జాగరూకత వహింపవలెను. తెమ్మెరల్, అనఁగ దక్షిణపువాయువు అని యర్థము. తెమ్మ్బు = దక్షిణము, ఎరల్ = వాయువు, తెమ్బెరల్ = తెమ్మెరల్ = తెమ్మెరలు = తెమ్మెర+లు. ఇట్లే పదాంతమందు 'ల'కార పొల్లుగలిగి తెనుగున లువర్ణాంతమయిన కొన్ని పదములు బహువచనములుగా నెంచఁబడి తుది లువర్ణము వేరుచేయఁబడినది. మిగిలినపదమే యేకవచనము. ఇట్లే కన్నడమున 'గుడిసలు, గుడుసలు, గుడుసిలు' అను భిన్నరూపములతో వ్యవహరింపఁబడు నొకపదము గలదు. అది తెనుఁగు 'గుడిసె'తో సమానార్థకము. ఇదియు అనుచితవిభాగమునఁ గలిగినదని చెప్పనగును. (గుడిసె+లు) ఆంగ్లమునుండి వచ్చిన (Constable) కానిస్టేపుల్ అను పదము 'కనిస్టేపులు' అని తద్భవమయి కనిస్టేపు అను ఏకవచనరూపమును బొందినది. ఇదియును అనుచితవిభాగమే.

(10) లువర్ణము పరమయినపుడు ముందటి మువర్ణమునకు లోపము గలిగి దానికి ముందున్న స్వరమునకు దీర్ఘమేర్పడును. వఱ్ఱము+లు = వఱ్ఱాలు. ఈ పద్ధతి నేర్పడిన రూపములు నన్నయ భారతభాగమున లేవు. కాని యాకాలము నందలి శాసనములలో గనుపట్టుచున్నవి[50]. ఇట్టివాడుక ప్రారంభించి కాలక్రమ మున నభివృద్ధినొంది భాషలోని కెక్కినది. ఇది 'ల'వర్ణమును 'న'వర్ణమును బరమగునపుడుగూడ జరుగుచుండును.

(11) ఇట్లు పయిరీతి నేర్పడిన దీర్ఘము హ్రస్వమగుటయును గొన్నియెడల ఏకారముగా మారుటయుఁ గలదు. ముత్తేలు (యయా. పుట 7) కడేలు (యయా. పు. 16) బిడేన (యయా. పు. 17) కళ్ళేలు (రంగరా. III. 204) బల్లేలు (రంగరా. III 200.) ఇట్టివి వాడుకలో ననేకములు గలవు. వడియములు = వడియాలు = వడేలు. ఇట్లేర్పడిన 'ఏ'త్వమునకుఁ బూర్వరూపమగు 'ఇము' హేతువు. నామాంతరముననుగూడ 'ఇము' ఎకార మగుచున్నది.

ఇట్లే చుట్టములు = చుట్టాలు = చుట్టలు. కుంచములు = కుంచాలు = కుంచలు. మీసములు = మీసాలు = మీసలు[51].

(12) నెల యను శబ్దమువంటి లవర్ణాంతముల బహువచనములు (వాడుక) నెలలు = నెల్లు, కలలు = కల్లు, వలలు = వల్లు, తిలలు = తిల్లు. ఇట్టి వనేకములు

---

50. ఆ.భా.చ. పుట—890. మిరియాలు (ద. హి. శా. V. 65, 66) కుంచాలు (IV. 1064 V. 68) గుండానకు (V. 1114.) పదునొకండవశతాబ్ది శాసనములు.

51. ఆ.భా.చ. పుట 890.

ద్రుతోచ్చారణమున వాడుకలోఁ గలవు. కవిప్రయుక్తమైన నెల్లు శబ్దముమాత్రము గలదు. కాని దానిని లాక్షణికు లంగీకరింపలేదు. వారు దాని నంగీకరించి సూత్రించినచోఁ బయిహూపములన్నియుఁ బ్రౌఢమాణికములయి యావజ్జీవికమయిన 'అ' వర్ణము నష్టమగునని వారి యూహ యనుట స్పష్టము[52].

ప్రాచీనద్రావిడమయిన 'కళ్' ప్రత్యయము అమహద్బహువచనమాత్ర బోధకమయ్యుఁ గాలక్రమమున నెల్లు మహద్బహువచనముగా మాఱి 'లు'వర్ణమయి నేటి కెల్లు రూపాంతరమయినదో సంగ్రహముగా నిరూపించితిని. అనేక స్థలములలో నది పదమునొక్క యంత్యభాగముతో గలిసి వర్ణాంతరముగా మారినది.

7. ఱవర్ణక చరిత్రము

ఈ 'ఱ'వర్ణమును దెనుగువై యాకరణు లెవ్వరును ప్రత్యయ పరిగణనమున నిరూపింపలేదు. బాలవ్యాకరణమున ఱ ప్రత్యయాంతమయినపదములను సాధించుటకయి లకారస్థానమున రేఫము విధింపఁబడినది[53]. ఈ ఱవర్ణము స్వతంత్రప్రత్యయమా లేక యాగమమాత్రమా! దీనిని ప్రత్యయమే యనుట యుక్తమయినచో నేల చిన్నయ యీక్రమము ననుసరించెను. ఈ ప్రశ్నములకు సమాధానము లొసంగవలయును.

అదంతమయి దీర్ఘపూర్వలోపధమయిన మహద్బహువచనమునొక్క లకారమునకు రేఫంబగును అనుసూత్రమున బాలు+లు, అని యుండఁగా లవర్ణస్థానమున రేఫము గలిగినది. ఇట్లే దయాళురు శబ్దమునను ఱవర్ణము వచ్చును. రెండు లకారములు వరుసగా నుచ్చరింపలేక యొకదానికొకటి తబ్బిబ్బుపడి లస్థానమున రేఫముగలుగుట వర్ణవిభేదమువలన నయినచో ఈ ఱవర్ణమాగమమేగాని ప్రత్యయముగాదు. చిన్నయసూరిచే 'ఱ' వర్ణము తత్సమముల మీఁదనిఁదే నిరూపింపఁబడినది. 'మల్లురు'అనుశబ్దము నుదాహరించి ద్విత్వయుక్తలాంత శబ్దంబులపయి నీ యాగమముగలదని సూత్రింపబడెను[54]. ఇట్లు రేఫయుక్తమగు 'మల్లురు' అనురూపమును గొందఱు ప్రయోగించిరి. తిక్కన ప్రాసస్థానమున లకారయుక్తరూపమునే ప్రయోగించెను[55]. మల్లురు మొదలయిన పదములు అర్వాచీనము లనియు 'అల్లురు' మొదలగువాని సామ్యమునం గలిగినవనియు, ఆ॥ భా॥ చరిత్రకారుల యభిప్రాయము. ఇదియే సత్యమని తోచుచున్నది. తత్సమములపై

52. ఆ.భా.చ. పుట 897. ఆర్నెల్లకేగుదివికి కాశీఖండము V. 262. రెణ్డెల్లకు కా. మాహా II. 9. ఆర్నెల్లకాకపరి. పిడుపర్తి బసపు. III. 106. 53.బా॥ వ్యా॥ తత్సమ సూ. 88. 54. ప్రౌ॥ వ్యా. శ॥ 23, 55 ఆ॥ భా॥ చ॥ పుట 882 పెట్టిమ, ల్లుల్లవిఱుతుకా,

ఱు ప్రత్యయ మట్టి శబ్దములపయినే కన్పట్టుచున్నది గాని మఱియొకచోట గనుపట్ట లేదు. 'సావిడల్లులు, భిల్లులు' అనియే వాడుకలో గన్పట్టుచున్నది.

ఆచ్చికశబ్దములపయి నీ ఱువర్ణ ముభయ రేఫముగా గనుపట్టుచున్నది. 'పగ తురు, అల్లురు, నెయ్యురు, మాస్తురు' అను[56] పగతాదులయందును, 'గండండ్రు, మిండండ్రు, విలుకాండ్రు' మొదలగు శబ్దములయందును సర్వనామము లగు 'ఏలు గురు, వారు, వీరు, మీరు, ఒకరు, వేగురు' మొదలగు శబ్దములపయిని రేఫగా గనుపట్టుచున్నది. 'ఆండ్రు, కోడండ్రు, మరదండ్రు' మొదలగు స్త్రీవాచకముల తుదిని ఱువర్ణము వినఁబడుచున్నది. 'అందఱు, ఇందఱు, కొందఱు, విలుకాఱు, వేట కాఱు, చెయువుఱు' మొదలగుశబ్దముల పయిని శకట రేఫము గలదు. చెయువుఱు శబ్దము అమహద్వాచకము.

పయి యొక్కొక్కశబ్దము చరిత్ర భిన్నముగా నుండవచ్చు ననుకొన్నను తుదినున్న 'ఱు' 'ఱు' వర్ణములు బహువచనద్యోతకంబు లనుటలో విప్రతిపత్తి లేదు. రేఫల యభేదమునకుఁగల యవకాశమును కూతురు శబ్దసందర్భమున నొక సారి ముచ్చటించితిని. పదాంతములందలి యీ 'ఱు' వర్ణము మొదటిరూపము 'ర్' మాత్రమని యితర ద్రావిడభాషలను బలిశీలించినచోఁ దెల్లమగును. హళగన్నడ మున నిది హల్మాత్రమే. హొసగన్నడమున నిది యజంతమయినది. (అవర్-అవరు) ఈ 'ఱు' వర్ణము సర్వద్రావిడ భాషాసామాన్యమైన మహద్బహువచన ప్రత్యయమనుట నిర్వివాదము. 'ర్' 'మార్' అనునవి స్త్రీపుంస సామాన్యబహు వచన ప్రత్యయములని తొల్కాప్పియనారు తెలిపెను[57]. నాగవర్మయు నిట్లే రేఫాంతమునే ప్రత్యయముగా నిరూపించెను[58].

పయి విచారణమును బట్టి ఱువర్ణమును తెనుగున నాచ్చిక మహద్బహు వచన ప్రత్యయముగా నిరూపించుట చరిత్రము ననుసరించిన విషయమనుట స్పష్టము. ఇది యాగమ మాత్రముగాదు. 'లు' 'ఱు' వర్ణములలో 'ఱు' వర్ణమే చాల ప్రాచీనమయినదనియు అమహత్ప్రత్యయమయిన 'కళ్' వర్ణమే కాలక్రమ మున 'లు' వర్ణముగామాఱి మహద్వాచకములపయిని గూడ వ్యాపించినదనియు ముందొకసారి దెల్పితిని. ముందిచ్చిన యుదాహరణములనుబట్టి ఈ 'ఱు' వర్ణము కేవల మాచ్చికశబ్దములపయినే బహుళముగాని తత్సమశబ్దములపయి నరుదుగా నుండునని స్పష్టపడుచున్నది. తత్సమములు కవిపండితప్రయుక్తములు. అన్యభాషా సిద్ధములు. ప్రకృతి ప్రత్యయవిభాగము తెలిసినవి. దేశ్యశబ్దము లట్లుగావు. చిన్నయ తన వ్యాకరణమున సర్వనామప్రకరణమున 'ఱు' వర్ణాంతరూపముల నట్లే సిద్ధ ములుగా నిచ్చెనుగాని ప్రకృతిప్రత్యయ విభాగము స్పష్టముచేసి వివరింపలేదు.

---

56. భా॥ వ్యా॥ ఆచ్చిక 5 సూ. 57. తొల్. చొల్. 7 సూ.

58 స్త్రీపురుష వాచకేష్వీరర్ దిర్ విర్క్వచిత్. భా. భూ. విభక్తివిధానము. సూ. 42.

'లు' వర్ణము తత్సమములం దెల్లెడలను దేశ్యామహత్తులపయిని గనుపట్టు చుండగా మిక్కిలి బహుళమయిన యీ 'లు' వర్ణమునుమాత్రమే గ్రహించి 'డు' వర్ణము నాదేశముగా విధించుట ప్రక్రియకు సులభము. పూర్వ వైయాకరణులు అనుసరించిన మార్గము కాబట్టి నుగరి యీ దారి త్రొక్కెను.

8. ద్వితీయాది విభక్త్యంగము

తత్సమ శబ్దములయొక్కయు దేశ్యశబ్దములయొక్కయు ద్వితీయాది విభక్త్యంగముయొక్క రూపమునందు గొంత భిన్నత గలదు. దేశ్యశబ్దములు కొన్ని విభక్తికములనియు ననేక విభక్తికములనియు రెండువిధములు. ఈ భేదము ద్వితీయాది విభక్త్యంగస్వరూపమునుబట్టి నిర్ణయింపబడినది. మొట్టమొదట తత్సమ శబ్దములను గూర్చి విచారణచేసి తరువాత దేశ్యశబ్దములను గ్రహింపనగును.

ప్రథమావిభక్తియందుఁ గొన్ని తత్సమములపయిని 'డు ము వు లు' అను ప్రత్యయములు చేరును. ఏకవచనమున 'డు ము వు' అను ప్రత్యయములు చేరని రూపము లన్నిం ద్వితీయాది విభక్త్యంగములుగా వాడఁబడుచుండును. 'సీత,హరి, పయస్సు. నీవ్యత్తో.ఇంద్రజిత్తు' మొదలయినవి. వీనికి ప్రత్యయము లన్నిం చేర్పఁబడు చుండును. నడుమ నాగమములు రా నక్కరలేదు. 'అందు' అనునది యుజాదిగావున విసంధిరూపటుకు నడుమ యడాగమముగాని 'న' గాగమముగాని వచ్చుననుట స్పష్టము. హరియందు, (పయస్సు+న్+అందు) పయస్సునందు.

డు ప్రత్యయాంతములయందు మాత్రము పయిసూత్రము వర్తింపదు. రాముని, రామునిని, రామునిచేత, రాముచేత, రామునియందు, రామునందు, అను నట్లు రెండు విధములయిన రూపము లుండును.[59] ప్రథమావిభక్తి ప్రత్యయమగు డు వర్ణము లోపించినదియని వైయాకరణుల విభజనము. ఇట్టి విభజనము చరిత్రకు విరుద్ధము. డు ప్రత్యయము కాలక్రమమున నేర్పడినదనియు ప్రాచీన ప్రథమా విభక్తిరూపము 'రాము, రామన్, (రామున్)' అను నన్నిం యుండెననియు నిరూపించితిని. ఈ పయిరూపముల మీదనే విభక్తి ప్రత్యయములు చేర్పఁబడుచు వచ్చినవి. కాబట్టి 'రాముచేత, రాముకొఱకు' మొదలగునవి సిద్ధమయ్యెననుట స్పష్టము. ఇక 'రామున్' అను రూపముపయినే 'ఇ' వర్ణము చేర్చుటవలన, రాముని, అని యేర్పడినది. అదియేం రెండవజాతి రూపములలోని ద్వితీయాది విభక్త్యంగమనుట నిర్వివాదము. ప్రాచీనరూపములు 'దేవని, నాథని, నాయని'

59. బా॥ వ్యా॥ త॥ డు మంతంబునకు ద్వితీయాద్యేకవచనంబు పరంబగునపుడు నిగాగమంబు సర్వత్ర విభావనగు. సూ. 23.

అని అకారయుక్తములుగానే యుండెనని ముందు నిరూపించితిని. కాలక్రమమున నడిమి అకారమునకు ఉకారము వచ్చినది. ఇది రాముడు మొదలగు శబ్దముల యందలి తుది 'ఉ' కారమువొక్క యాకర్షణమున నని ముందే చెప్పితిని. 'రాము నందు' అనుచో నడిమి 'న' కారము 'రాము+అందు' అనుచోట సంధి నాస్పుటకు వచ్చిన యాగమమనుట నిర్వివాదము. ఇట్లే ఉకారాన్త శబ్దములకుఁ గూడ వర్తిల్లుచున్నది. 'ని' గాగమము పాక్షికము. ఈ 'ని' వర్ణమున ఇకారము సంబంధ బోధకముగా నెల్ల యెడల తెనుఁగున వచ్చు నాగమవిశేషము. ముందటి 'న' కారము మహాద్వాచకముల తుదినుండిన ప్రత్యయ 'న' కారము. ఈ రెండును గలిసి యేర్పడినదీ 'ని' వర్ణము. నేటి వాడుకలో 'రాముడి కొఱకు' 'శంభుఁడితో' మొదలగు రూపములను సాధువులు చేయవలసివచ్చినచో ప్రథమావిభక్తి రూపము పయిని 'ఇ' కారము వచ్చినదనిగాని లేక 'డి' వర్ణము ఆగమమనిగాని వ్యాకర్త వ్రాయువలెను. ఇందు మొదటిదియే యుక్తమనియు రెండవది కృతకమనియు స్పష్టమేగదా!

ఇక ము వర్ణాంతములపయిని 'వనము' కొఱకు అనునట్లు ప్రథమావిభక్తి ప్రత్యయాంతమే ద్వితీయాద్యంగముగా వాడఁబడుచుండును. ఇది యెంతయును తెనుఁగు పద్ధతికి సరిపడియే యున్నది. 'వనమునఁదు, వనమందు, వనమునయందు' అనురీతిని మూడు విధములయిన రూపములు గనుపట్టుచున్నవి. మొదటి రూపమున 'న' గాగమంబు విసంధి నాపుటకు వచ్చినదనుట స్పష్టము. రెండవ దానియందు ఉకారసంధి గలిగినది. మూడవ రూపమునందలి నకారము 'ఎలజవ్వనంబున విలసనము, శ్లేషంబున తెఱగు' మొదలగు భారత ప్రయోగములయందలి 'న' వర్ణము వంటిదే యనుట స్పష్టము[60]. 'అందు' అనుశబ్దము స్థలవాచకము. ఇది సమాసమనుటయే యుక్తము గదా! ఈ నవర్ణము స్వభావము ముందు చర్చింపఁబడును.

దేశ్యములయిన 'డు' ప్రత్యయాంతములయందు మగాదులును బల్లిదాదులు ననుఁ రెండు గణములు గలవు. మగాదులయందుఁ దుదిని అకారము గలదు. వీని ద్వితీయాద్యంగము 'మగని, మనుమని' యని, 'ని' వర్ణాంతముగానే యుండును. 'మగచేత' అను 'ని' వర్ణ విరహితరూపము లేదు. దీనికిఁ గారణము తెనుఁగున 'మగన్' అను న వర్ణాంతరూపము పయినే యా ద్వితీయాంగ మేర్పడినదిగాని తద్విరహితమయిన 'మగ' యను రూపమ్మీఁద నేర్పడలేదని తేలుచున్నది. ఈ 'మగ' శబ్దము కన్నడమున 'న' కారాంతత లేకయే ప్రథమాంతముగా వాడఁబడుచున్నది. తెనుఁగునఁ గూడనట్లును ప్రాచీనమున నుండెనేమో తెలియదు.

60. ప్రౌ॥ వ్యా॥ షష్ఠీ తత్పురుషంబులందు నగాగమంబు విభాషనగు. సమా॥ సూ. 1

ఉండినచో నష్టమయి యుండును. బల్లిదాదులు సంస్కృత డు వర్ణాంతశబ్దముల సామ్యమును బొందినవి గావున వానియందు 'ని' లోపమేర్పడి 'బల్లిదుచేత' 'బల్లిదునిచేత' అనురీతిని రెండురూపములు నేర్పడినవి.

బహువచనము పరంబగునపుడు రేయి ప్రభృతులయొక్క యు ఆవు ప్రభృతుల[61]యొక్క యు తుదివర్ణంబునకు లోపంబగునని చిన్నయ సూత్రించెను. ఈ పదముల ప్రాచీనరూపములు 'ఆ' 'రే' అనునవియే యని తోచుచున్నది. తుది నున్న 'యి' వర్ణము తరువాతఁ జేరియుండవచ్చును. లేదా కొన్నిటియందు 'య్' వర్ణమంతమందుండి లోపించినను లోపించి యుండవచ్చును. ఆ గణములందలి ప్రత్యేకపదముల చరిత్రమును ఒకొక్కటిగా నన్వేషింపవలయును.

'లు' ప్రత్యయము బహువచనమునఁ జెరుచున్నది. అట్టి లు ప్రత్యయమునకు 'అ' కారము సంబంధ బోధకముగాఁ జేర్చి సమాసములయందును ద్వితీయాది విభక్త్యంగమునను రూపములు సిద్ధము లగుచున్నవి. రాములను, రాములచేత, అన్నలకొఱకు, మొ॥. వైయాకరణులు ఇట్లు చేరిన 'అ' కారమును బహువచనార్థకమగు లు వర్ణముతో గలిపి 'ల' డాగమంబని వ్యవహరించిరి. ఈ 'అ' అనునది అనేక శబ్దములపయిఁ జేర్పఁబడుచున్నది. 'వనమునయందు' మొదలయిన విభక్తి రూపములయందును 'ఎలజవ్వనంబున విలసనంబు' అనునట్టి సమాసంబులను జేరినది యీ 'అ' వర్ణమే యనుట నిస్సంశయము. ఇట్లు నడుమవచ్చిన 'అ' వర్ణమునకు ముందు 'న' కారము సంధిసాపుట కాగమముగావచ్చి యనుచిత విభాగమున 'న' వర్ణకమయి 'ని' 'ల' వంటిదిగానే వైయాకరణులచే భావింపఁబడినది. సప్తమీవిభక్తి ప్రత్యయమనంబడిన 'న' వర్ణకము గూడ నిట్లు ఏర్పడిపయి దానితో నభిన్నమయినదనుట యూహింపనగును.

మహద్బహువచనమగు 'ఱు' ప్రత్యయముపయిని సంబంధార్థమునఁ 'ఇ' వర్ణము చేర్పఁబడి 'వారిచేత, వీరివలన' అనురూపము లేర్పడుచున్నవి. 'మల్లుర వలన' 'అల్లురకొఱకు' మొదలయిన శబ్దములలో 'అ' వర్ణమే చేరుచున్నది.

పయివిచారణవలనఁ దేలిన ఫలితము. తెనుఁగునందలి ప్రథమావిభక్తి రూపమే ద్వితీయాద్యంగమగుట సాధారణము. అది ప్రత్యయ విహీనము. కాని కాలక్రమమునఁ బ్రత్యయము లేర్పడి ప్రథమాంతముల తుదిని 'డు, ము, వు' మొదలయిన వర్ణకములుగాని యితర వర్ణములుగాని చేరినప్పుడవి లోపించి ద్వితీయాద్యంగము లేర్పడుచున్నవి. 'ఇ' వర్ణము సాధారణముగా నేకవచనములపయిని 'అ' వర్ణము బహువచనములపయిని చేరునట్టి యాగమము. ఇవి చేరుటచేత

61. శా॥ వ్యా॥ ఆచ్చికము సూ: 21, 22.

ద్వితీయాద్యంగము ఏర్పడుచున్నది. సమాసము లేర్పడునవుడును నడుమ నియ్యవియే యాగమములుగా వచ్చుచుండును. తెనుఁగు విభక్త్యంత పదములును సమాసముల వంటివే గావున నందును నియ్యవియే యాగమములుగా వచ్చినవి.

9. ఔపవిభక్తికములు

ఇ, టి, తి, వర్ణంబులు విభక్తినిమిత్తంబులయి యాదేశాగమాత్మకంబులయినవి యౌపవిభక్తికములనంబడును అని చిన్నయసూరి. వీనినే అధర్వణుఁడు, ఉపవిభక్తులని వ్యవహరించెను.[1] ఇట్టి ఉపవిభక్తులు చేరునట్టి ప్రకృతులకును ఔపవిభక్తికంబులని వ్యవహారము గలదు. టి, ంటి, మొదలయిన వర్ణములు ఔపవిభక్తిక సంజ్ఞకలవిగా నాంధ్రభాషయం దగుచున్నవి యని చింతామణి సూత్రించెను[2]. దీనికి వ్యాఖ్యానము వ్రాయుచు నహోబలపండితుఁడు 'అంపకాఁడు, పాపరేఁడు, వేపచెట్టు' మొదలయిన సమాసములయందలి 'పఙ్, ప' వర్ణంబులు గూడ నౌపవిభక్తికములనియే యూహించెను. ఇది యుక్తముగాదు 'విభక్తుల యందును సమాసమునను' అని సూత్రమున నుండుటచేతను, ఔపవిభక్తికమను శబ్దము విభక్తి నిమిత్తకంబను నభిప్రాయము మూలముగా గలదగుటచేతను 'పఙ్, ప' వర్ణంబులు ఔపవిభక్తికంబులుగావనుట స్పష్టము. టింట్యాదులు విభక్తులకు ముందు మాత్రమేగాక సమాసాంతములను సమాసమధ్యమునను గూడ నగుచున్నవి. కాఁబట్టి 'ఇ, టి, తి' వర్ణంబు లౌపవిభక్తికంబులను సూరిమతమే సూరి నుతంబనందగును. నన్నయ సూత్రమున నున్న 'ంటి' వర్ణమును, 'టి' వర్ణమునకు ముందు పూర్ణబిందువు బహుళముగానగును, అని సూత్రించి చిన్నయ సంగ్రహించెను[3].

పయిరీతిని ఔపవిభక్తికములగు శబ్దములకును ఇతరములకును గల భేదమేమియో నిర్వచింపవలయును. 1. ద్వితీయాది విభక్తులకు ముందు 'ఇ, టి, తి' వర్ణంబు లాగమంబులగుట 2. తృతీయాసప్తముల కత్వం బాదేశంబు బహుళంబుగా నగుట[4]. పయిలక్షణంబులను బట్టి యుదాహరణము లీ క్రిందిరీతి నేర్పడుచున్నవి.

ఔపవిభక్తికములు.		అనౌపవిభక్తికములు.	
ప్రకృతి	ప్రత్యయాంతము	ప్రకృతి	ప్రత్యయాంతము
ముల్లు	ముంటికొఱకు	కల్లు	కల్లు కొఱకు
రెండు	రెంటికి, రెండిటికి	పిండు	పిండుకు

1. బా॥ వ్యా॥ ఆచ్ఛిక. సూ. 28. విభాషయా భవంత్యత్ర భవంత్యుపవిభక్తయః. భవంతి కుత్రచిన్నైవ నిదానం తత్ర సద్వచః॥ అ॥ కా॥ పు॥ 43. వావిళ్ల. 2. ఔపవిభక్తిక సంజ్ఞావర్ణాష్టింట్యాదయోభవన్తీహ, రుల్వాదేర్నామ్నాంస్యుస్తేహి విభక్తౌ సమాసేచ. ఆం॥ శ॥ చి॥ సం॥ 3. బా॥ వ్యా. ఆచ్ఛిక. 32 సూ. 4. బా॥ వ్యా॥ సూ. 38.

క్రొత్తడు	క్రొత్తనిని	పోడు	పోడును
మిన్ను	మింటను	వెన్ను	వెన్నున
ఊరు	ఊరను, ఊరిలో	ఊరు	ఊరున
వాయి	వాతిని, వాతికొఱకు	వైపు	వైపులో
ఏరు	ఏటిలో }	వ్రాయి	వ్రాయిని, వ్రాయికొఱకు
పోరు	పోరిలో }	తీరు	తీరులో
కొడవలి	కొడవంటికి	వండలి	వండలికి
పగలు	పగటికి	సిసలు	సిసలునకు
తోలు	తోటను	తోలు	తోలున

సాధారణముగా 'లు, లి, ల్లు, డు, డి, రు, యి,' అంతమందుగల శబ్దములు ఔపవిభక్తికములుగా నున్నవి. అట్టి శబ్దములలోని యనౌపవిభక్తికములనుగూడ నుదాహరణములుగా మీద పట్టికలో నిరూపించితిని.

ద్వితీయాదివిభక్త్యంగమునుగూర్చి వ్రాయునప్పుడు 'ఇ, అ' అను నాగమములు విభక్తికిముందు జేరుననియును సమాసములలోను నయ్యవియే కలుగుననియునుఁ జెప్పితిని. అట్టి యాగమములు లేక యే ప్రకృతిప్రక్కను ప్రత్యయమును, పదము ప్రక్క మఱియొక పదమును జేర్చుటవలనను విభక్త్యంత రూపములును సమాసములును తెనుఁగున నేర్పడుచుండును అని తెలిపితిని. విభక్త్యంతరూపము లన్నియు సమాసతుల్యములే యనువిషయమును సూచించితిని. ఇట్టిభేదము నాశ్రయించియే యీయౌపవిభక్తికభేద మేర్పడి కళాద్రుత ప్రకృతిక భేదమువలెనే భాషయందు స్థిరపడినది. ఔపవిభక్తికములందుఁ జేరునట్టివర్ణములు 'ఇ, టి, తి' అనునవి. ఈ మూఁడింటియందును 'ఇ' వర్ణము సామాన్యమే. ఇఁక తృతీయా సప్తములయందు 'అ' వర్ణము వచ్చునని వైయాకరణులు నిరూపించిరి. పేరు శబ్దమునకు ఔపవిభక్తిక మయినపుడు 'పేరను' అనియు అనౌపవిభక్తిక మయినపుడు 'పేరున' అనియు రూపము లేర్పడును. 'న' యను విభక్తి ప్రత్యయముగూడ పయిని జూపింపఁబడిన 'అ' కార వికారమే యని ముందుజెప్పితిని. 'పేర్' అను శబ్దముపయిని 'అ' చేరి 'పేర' అనియు ఉవర్ణాంత మయిన 'పేరు' శబ్దముపయిని 'న' ప్రత్యయముచేరి (న్+అ) 'పేరున' అని యేర్పడుటయు మాత్రమే భేదము. నడిమి నకారము సంధినాపులకు వచ్చినదని చెప్పితిని.

పయిషక్కిక ప్రకారము 'టి, తి' వర్ణములలోని 'ట్, త్' అనువాని స్వభావమును నిరూపింపవలయును. ఈ 'టి, తి' వర్ణంబులు 'ని, ల' వర్ణములవలెనే.

ద్వితీయాద్యంగము ఏర్పడుచున్నది. సమాసము లేర్పడునవుడును నడుమ నియ్యవియే యాగమములుగా వచ్చుచుండును. తెనుఁగు విభక్త్యంత పదములును సమాసముల వంటివే గావున నందును నియ్యవియే యాగమములుగా వచ్చినవి.

9. ఔపవిభక్తికములు

ఇ, టి, తి, వర్ణంబులు విభక్తినిమిత్తంబులయి యాదేశాగమాత్మకంబులయినవి యౌపవిభక్తికములనంబడును అని చిన్నయసూరి. వీనినే అధర్వణుఁడు, ఉపవిభక్తులని వ్యవహరించెను.[1] ఇట్టి ఉపవిభక్తులు చేరునట్టి ప్రకృతులకును ఔపవిభక్తికంబులని వ్యవహారము గలదు. టి, ంటి, మొదలయిన వర్ణములు ఔపవిభక్తిక సంజ్ఞకలవిగా నాంధ్రభాషయం దగుచున్నవి యని చింతామణి సూత్రించెను[2]. దీనికి వ్యాఖ్యానము వ్రాయుచు నహోబలపండితుఁడు 'అంపకాఁడు, పాపరేఁడు, వేపచెట్టు' మొదలయిన సమాసములయందలి 'పఙ్, ప' వర్ణంబులు గూడ నౌపవిభక్తికములనియే యూహించెను. ఇది యుక్తముగాదు 'విభక్తుల యందును సమాసమునను' అని సూత్రమున నుండుటచేతను, ఔపవిభక్తికమను శబ్దము విభక్తి నిమిత్తకంబను నభిప్రాయము మూలముగా గలదగుటచేతను 'పఙ్, ప' వర్ణంబులు ఔపవిభక్తికంబులుగావనుట స్పష్టము. టింట్యాదులు విభక్తులకు ముందు మాత్రమేగాక సమాసాంతములను సమాసమధ్యమునను గూడ నగుచున్నవి. కాఁబట్టి 'ఇ, టి, తి' వర్ణంబు లౌపవిభక్తికంబులను సూరిమతమే సూరి నుతంబనందగును. నన్నయ సూత్రమున నున్న 'ంటి' వర్ణమును, 'టి' వర్ణమునకు ముందు పూర్ణబిందువు బహుళముగానగును, అని సూత్రించి చిన్నయ సంగ్రహించెను[3].

పయిరీతిని ఔపవిభక్తికములగు శబ్దములకును ఇతరములకును గల భేదమేమియో నిర్వచింపవలయును. 1. ద్వితీయాది విభక్తులకు ముందు 'ఇ, టి, తి' వర్ణంబు లాగమంబులగుట 2. తృతీయాసప్తముల కత్వం బాదేశంబు బహుళంబుగా నగుట[4]. పయిలక్షణంబులను బట్టి యుదాహరణము లీ క్రిందిరీతి నేర్పడుచున్నవి.

ఔపవిభక్తికములు.		అనౌపవిభక్తికములు.	
ప్రకృతి	ప్రత్యయాంతము	ప్రకృతి	ప్రత్యయాంతము
ముల్లు	ముంటికొఱకు	కల్లు	కల్లు కొఱకు
రెండు	రెంటికి, రెండిటికి	పిండు	పిండుకు

1. బా॥ వ్యా॥ ఆచ్ఛిక. సూ. 28. విభాషయా భవంత్యత్ర భవంత్యుపవిభక్తయః. భవంతి కుత్రచిన్నైవ నిదానం తత్ర సద్వచః॥ అ॥ కా॥ పు॥ 43. వావిళ్ల. 2. ఔపవిభక్తిక సంజ్ఞావర్ణాష్టింట్యాదయోభవన్తీహ, రుల్వాదేర్నామ్నాంస్యుస్తేహి విభక్తౌ సమాసేచ. ఆం॥ శ॥ చి॥ సంధి, 3. బా॥ వ్యా. ఆచ్ఛిక. 32 సూ. 4. బా॥ వ్యా॥ సూ. 38.

క్రొత్తడు	క్రొత్తని	పోడు	పోడును
మిన్న	మింటను	వెన్న	వెన్నన
ఊరు	ఊరను, ఊరిలో	ఊరు	ఊరున
వాయి	వాతిని, వాతికొఱకు	వైపు	వైపులో
ఏరు	ఏటిలో }	వ్రాయి	వ్రాయిని, వ్రాయికొఱకు
పోరు	పోరిలో }	తీరు	తీరులో
కొడవలి	కొడవంటికి	వండలి	వండలికి
పగలు	పగటికి	సిసలు	సిసలునకు
తోలు	తోటను	తోలు	తోలున

సాధారణముగా 'లు, లి, ల్లు, డు, డి, రు, యి,' అంతమందుగల శబ్దములు ఔపవిభక్తికములుగా నున్నవి. అట్టి శబ్దములలోని యనౌపవిభక్తికములనుగూడ నుదాహరణములుగా మీద పట్టికలో నిరూపించితిని.

ద్వితీయాదివిభక్త్యంగమునుగూర్చి వ్రాయునప్పుడు 'ఇ, అ' అను నాగమములు విభక్తికిముందు జేరుననియును సమాసములలోను నయ్యవియే కలుగుననియునుఁ జెప్పితిని. అట్టి యాగమములు లేకయే ప్రకృతిప్రక్కను ప్రత్యయమును, పదము ప్రక్క మఱియొక పదమును జేర్చుటవలనను విభక్త్యంత రూపములును సమాసములును తెనుఁగున నేర్పడుచుండును అని తెలిపితిని. విభక్త్యంతరూపము లన్నియు సమాసతుల్యములే యనువిషయమును సూచించితిని. ఇట్టిభేదము నాశ్రయించియే యీయౌపవిభక్తికభేద మేర్పడి కళాద్రుత ప్రకృతిక భేదమువలెనే భాషయందు స్థిరపడినది. ఔపవిభక్తికములందుఁ జేరునట్టివర్ణములు 'ఇ, టి, తి' అనునవి. ఈ మూఁడింటియందును 'ఇ' వర్ణము సామాన్యమే. ఇఁక తృతీయా సప్తములయందు 'అ' వర్ణము వచ్చునని వైయాకరణులు నిరూపించిరి. పేరు శబ్దమునకు ఔపవిభక్తిక మయినపుడు 'పేరను' అనియు అనౌపవిభక్తిక మయినపుడు 'పేరున' అనియు రూపము లేర్పడును. 'న' యను విభక్తి ప్రత్యయముగూడ పయిని జూపింపఁబడిన 'అ' కార వికారమే యని ముందుజెప్పితిని. 'పేర్' అను శబ్దముపయిని 'అ' చేరి 'పేర' అనియు ఉవర్ణాంతమయిన 'పేరు' శబ్దముపయిని 'న' ప్రత్యయముచేరి (న్+అ) 'పేరున' అని యేర్పడుటయు మాత్రమే భేదము. నడిమి నకారము సంధినాపుటకు వచ్చినదని చెప్పితిని.

పయిషక్కిక ప్రకారము 'టి, తి' వర్ణములలోని 'ట్, త్' అనువాని స్వభావమును నిరూపింపవలయును. ఈ 'టి, తి' వర్ణంబులు 'ని, ల' వర్ణములవలెనే

యూహరింపఁబడినవని యూహించుట సులభము. ఆగమంబులని భావింపఁబడిన 'ని, ల' వర్ణముల చరిత్రమును ముందే నిరూపించితిని. ఇట్లే 'ట్, త్' అనునవి ప్రకృతియొక్క అంత్యవర్ణములని యూహించుట సులభము. నేటి వైయాకరణుల విభాగము స్థిరపడక మునుపు భాషలోని విభక్త్యంతరూపములు జనుల నోళ్లలోఁబడి చాలవఱకును నలిగియుండక తప్పదు. ఇట్టిరూపముల చరిత్రము తోడిభాషయగు నరవములోని విభక్త్యంత రూపములను బట్టియు నిరూపింప నగును. విభక్త్యంతరూపములు సిద్ధములుగానే వాడుకలోనుండి క్రొత్తవిభక్తులు మరల కాలక్రమమున నాహరింపబడునుగాని పూర్వావస్థలో భాషను మాటాడు వారి ప్రత్యయములను ఒకసారిగా విడిచి అనంతరావస్థలోని భాష నాడువారు క్రొత్తప్రత్యయముల నేర్పఱుచుకొనరు.

ప్రాకృతములోని యీ క్రింది యుదాహరణములను జూచునది.

సం.	ప్రాకృతము.	సం.	ప్రాకృతము.
పుత్త్రిః	పుత్తో	పుత్త్రాణామ్	పుత్తాణ
పుత్త్రిస్య	పుత్తస్స	పుత్త్రేణ	పుత్తేణం
పుత్త్రాత్	పుత్తాదో	పుత్త్రాన్	పుత్తే

ఈ పయిరూపము లన్నిటిఁదును సంస్కృతమునందు సిద్ధమయిన విభక్త్యంతరూపములే మాఱి ప్రత్యయములుకూడ వేఱుగ నేర్పడినట్లు స్పష్టము. అంతేగాని ప్రాకృతమునఁ గ్రొత్తవిభక్తులు తమంతఁతాము పుట్టలేదు. ఆభాషను వాడువారు క్రొత్తగ కల్పింపనులేదు.

పయిసామ్యమునుబట్టి యూహవిభక్తికరూపములుగల శబ్దముల పూర్వరూపములు (ఇతరద్రావిడ భాషలనుండి) ఎట్లుండెనో యూహించినచో ఔహవిభక్తికముల చరిత్రము స్పష్టపడుననుట నిస్సంశయము. అరవమున 'ఆఱ్' అను శబ్దము గలదు. దీనికిఁ దెనుఁగున సమానరూపము 'ఏఱు' అనునది. (నది అర్థము) ఒకానొకకాలమున అనగా అరవమును తెనుఁగును వేఱయినకాలమున 'ఆఱ్' అనురూపము రెండు భాషలకును సమానముగానే యుండవలయును. ఆఱ్ + ఇల్ అను సప్తమ్యంతరూప మేర్పడవలసి వచ్చినప్పుడు అరవమున 'ఆఱ్ఱిల్' అని యేర్పడును. ద్విత్వయుక్తమయిన శకటరేఫము గలచోట 'ట్ర' అను నుచ్చారణ మరవమున గలదనియు అదియే తెనుఁగున నుండెననియు ముందుఁ జెప్పియున్నాను. 'ఆట్రిల్' అను శబ్దము కాలక్రమమున 'ట్ర' ల సమీకరణమునంది 'ట్ట' అని యేర్పడినది. 'ఆట్టిల్' అనియు, ఆట్టిలో = ఏట్టిలో = ఏటిలో అనియు కాలక్రమమున రూపము లేర్పడియుండు ననుట స్పష్టము.

1. కాబట్టి శేషాంతపదముల తుదినున్న శేషము ద్విత్వమునొంది 'ట్ర' వర్ణముగామాఱి సమీకరణమునొంది తరువాత 'ఏటి, నూటి' మొదలగు ద్వితీయాది విభక్త్యంగములు తెనుఁగున నేర్పడి యుండవచ్చును.

2. ప్రాచీన ద్రావిడభాషయందు 'క, చ, ట, త, ప,' లేగాని 'గ జ డ ద బ' లు లేవని ముందే చెప్పితిని. నేటి తెనుఁగున 'డు, డి' వర్ణములంత 'మందుగల శబ్దములు ప్రాచీనకాలమున టకారాంతములయియే యుండవల యును. అట్లయినచో, కాట్, (కాడు), రాట్, (రాడు) అను టకారాంతముల పయి 'ఇ' వర్ణము చేరినచో 'కాటి, రాటి' మొదలయిన ద్వితీయాద్యంగము లేర్పడియెనని యూహించుట సులభము. పదాంతము నందలి 'ట' కారము కాల క్రమమునఁ బ్రథమావిభక్తిని 'డు, డి' వర్ణకములుగా మాఱుట వింతలేదు. అట్లుమాఱిన ప్రథమావిభక్త్యంతరూపములను మూలములుగా గ్రహించియే వైయాకరణులు 'టిఁట్యాదు'ల నాదేశములుగా విధించిరి. కావునఁనే ఇవి ఆదేశ ములు గావచ్చునని నిరూపింప నవకాశము గలిగినది. 'ఒకడు=ఒకటికి, నేడు=నేటికి, నాడు=నాటికి' మొదలయిన వన్నియు నిట్లేర్పడినవే యనుట స్పష్టము.

3. అవమున కణ్, మణ్, విణ్ మొదలగు ణకారాంత శబ్దములు నేడు తెనుఁగున కన్ను, మన్ను, మిన్ను మొదలగు రూపములతో నున్నవి. అనఁగా ప్రాచీన'ణ'కారము నేఁ'న'కార మయినదనుట స్పష్టము. పయిశబ్దము లరవ మున సంధియందు పరుషాక్షరములు పరములగునప్పుడు 'ట'కారాదేశములు గలవి యగుచున్నవి. మణ్ + కుడమ్=మట్కుడమ్ (మట్టికుండ). ఈ మార్పు విభక్త్యర్థ మును నిరూపించు సంధిలో వచ్చుచున్నది. ఇట్లే, కల్ + తీతు=కట్టీతు[4a] (రాయి చెడ్డది) కల్ + కుఱిమ=కఱ్కుఱిదు(రాయిపొట్టి)ముల్ + కుఱై=ముట్కుఱై (ముంటి ముక్క) ఇట్లే పదాంత లశకారములు 'ఱ'గాను 'ట' వర్ణముగాను క్రమమున మాఱుటగలదు. ఆ సంప్రదాయమే తెనుఁగున నుండి తీరవలయును. పయిసంధి విధానము క్రీస్తునకుఁ బూర్వకాలమున (తొల్కాప్పియనారు చెప్పినది) నుండినది. నేటికిని గ్రాంథికభాషలోఁ గలదు. అప్పటినుండి వేయిసంవత్సరముల వఱకు ద్రవ రూపముననుండి మాఱుపడి నన్నయకాలమున పాడుకలోనుండిన రూపములకు లక్షణములు వ్యాకరణములలోనివి.

పయిరీతిని ఆదినూవస్థలో పదాంతమున నుండిన 'ల, ణ' లు 'ట' కారముగా మాఱియుండగా నట్టి శబ్దములపయిని 'ఇ' కారము చేరుటవలన ద్వితీయాద్యంగము లేర్పడి 'మంటికుండ' 'కంటిమంట'(పల్) 'పంటినొప్పి' మొదలగు రూపము లేర్పడి యుండెననుట స్పష్టము. ఆ'ంటి' వర్ణాంతములే ద్వితీయాది విభక్త్యంగములైనవి. వానినుండియే ఔపవిభక్తిక ప్రత్యయములు తెనుఁగున నేర్పడినవి.

---

4 a. P. S. S. page 87,

4. అరవమున ద్వితీయాది విభక్త్యంగములకుఁ గొన్ని శబ్దముల పయిని, అట్టు (అట్రు) వట్టు (వట్రు) అను నాగమవిశేషము లేర్పడునని తొల్కాప్పియు నారు నిరూపించెనుఁ.

అవ్ + వట్టు + ఐ = అవట్రై —(తెనుఁగు) వాటిని.

ఇవ్ + వట్టు + ఐ = ఇవట్రై — ,, వీటిని.

ఇట్లే అరవమున అట్రు ఆగమముగా వచ్చిన విభక్త్యంతరూపశబ్దము లన్నిటియందును తెనుఁగున 'టి'వర్ణ మేర్పడి యీపవిభక్తికము లేర్పడినవి. ఉదా॥ 'వాటికి' 'వీటి' 'వేటి' మొదలయినవి.

5. అరవమున అత్తు అను నొకయాగమవిశేషము తొలుకాప్పియమునఁ జెప్పఁబడినది. మకారాంతశబ్దములగు 'మరమ్' 'కుళమ్' మొదలగువానికి అచ్చు పరమయినప్పుడు ఈయాగమము వచ్చును. మరమ్ + ఇల్ = మరత్తిల్, ఇడమ్ + అత్తు + ఇల్ = ఇడత్తిల్, కుళమ్ + (అత్తు) + ఇల్ = కుళత్తిల్.

ఇట్లు ఆగమముగా వచ్చు 'అత్తు' అనునట్టిదియే తెనుఁగుశబ్దముల ప్రాచీన రూపములలోనుండి నేటి 'త్తి'వర్ణమునకు మూలరూపముగా నుండెననుట నిస్సంశయము. (సునిశితపరిశోధనమునగాని యేనేశబ్దము లెక్కొట్లు మాఱెనో చెప్పవీలు లేదు.)

నేటి తెనుఁగు కుట్టు=కుర్తి' పట్టు=పర్తి మొదలగు ద్వితీయాద్యంగములు పయిరీతినేర్పడి కాలక్రమమున ననుచితవిభాగమున నవినే ప్రథమాంతములుగా గ్రామనామము లయినవి. గొట్టు = (గొర్తి) వారు; గంగలగుట్టు (గంగలగుర్తి) అగ్రహారము; వెదుఱుపట్టు = (వెదుఱుపర్తి) వారు. నేటి ప్రథమాంతములు వెదుఱుపర్తి మొదలగు తివర్ణాంతరూపములే యనుటకు వ్యవహారమే ప్రమాణము.

నేటి తివర్ణమునకు అరవమునందలి అత్తు అను ఆగమమే మూలమని చెప్పటకంటె నధికముగా విమర్శించుటకు వీలులేదు.

పయిరీతిని భిన్నమార్గముల నేర్పడిన 'ఇ, టి, తి, ంటి' అను వర్ణములు అంతమందుగల రూపములన్నియును ఔపవిభక్తికములయొక్క ద్వితీయాది విభక్త్యంగములుగా నేర్పడి 'ఇ, టి, తి' వర్ణంబులు ప్రత్యేకముగా వైయాకరణులచే నాహరింపఁబడినవనుట స్పష్టము.

ఔపవిభక్తికవర్ణము లేర్పడినతరువాతఁ గొన్ని యనౌపవిభక్తికములు ఔపవిభక్తికములుగను ఔపవిభక్తికములు అనౌపవిభక్తికములుగను మాఱుటయు సామ్యమున జరిగినవనుట నిస్సంశయము. ఇంతియగాక 'మొదలిటి' 'మొదటి'

---

5 P. S. S. page 73.

'రెంటిని, రెండిటిని, నూటిని, నూటిటిని, పగటిని, పగంటిని, పగలింటిని' అనునట్లు వికల్పరూపములు వివిధములుగా బయలుదేరినవి. వీనికన్నిటికిని గవిప్రయోగములును జనులవాడుకయును మాత్రమే శరణము. ప్రాచీనపువాడుక ననుసరించి వైయాకరణు లెవ్వరును పరిగణనము చేసియుంచలేదు. ఈ విషయమునే అథర్వణుఁడు ఆంధ్రభాషయం దాపవిభక్తికములు చాలగలవనియు నట్టియాపవిభక్తికత్వము బహుళమనియు దెలిపెను[6]. ఆంధ్రభాషాచరిత్రకారులు ఔపవిభక్తిక శబ్దములను జాలవఱకును బరిగణముచేసియున్నారు. ఔపవిభక్తికమయిన ప్రకృతిరూపము ద్వితీయాది విభక్త్యంగమునకుఁ జేరినది గావున నిచ్చట వివరింపఁబడినది.

10. వ చ న ము

సంస్కృత వ్యాకరణము ననుసరించి పేర్కొనిన లింగవిభక్తివచనములు అను భేదములలో విభక్తినిగూర్చి నిరూపించితిని. వచనమునుగూర్చి కొంచెము సంగ్రహముగా నిరూపింపవలయును. వైదిక సంస్కృతమున నుండియు నాభాషయందు మూఁడువచనములు ఉండెను. అవి యేకవచనము ద్వివచనము బహువచనము అనునవి. అనఁగా సంఖ్యాపరిజ్ఞానము ఆభాషను వాడుజాతియందు మూడువిధములుగా బయలుదేరినది యని భావము. మనుష్యులు సృష్టియందు జంటలుగానున్న హస్తములను పాదములను నేత్రములను ఇంక ననేకములయిన యితరములను జూచి వానిని ఆత్మస్వరూపమున నేకముగానున్న వ్యక్తికంటె భిన్నమయినదానిగా గ్రహించి యుండిరనుట స్పష్టము. ఆశ్వినులు, అగ్నీషోములు, ఇంద్రాగ్నులు, సూర్యాచంద్రమసులు, మిత్రావరుణులు మొదలగు జంటదేవతలును, దంపతులు, ద్యావాపృథివి మొదలగు నితరములయిన జంటలును, అవయవాదికములోనున్న జంటలనుగూడి ఆజాతియందు ద్వివచనము అనుభావమును దానికొకవచనప్రణాళికయును ఏర్పడినవి. అనఁగా ఏక, ద్వి, బహువచనములనంబడునవి యేర్పడి భాషలోఁ బాతుకొనిపోయినవి. కాని కాలక్రమమున సంస్కృతము పరిభ్రష్టమయి ప్రాకృతము లేర్పడునాటికి సామాన్యులలో ద్వివచనమంతరించి ఏకబహువచనములుమాత్రమే నిలిచిపోయినవి. అట్లే ప్రాకృతములనుండి యేర్పడిన నేటి యార్యభాషలగు నుత్తరహిందూస్థానభాషలయందును రెండే వచనములు నిలిచినవి.

---

6. బహవోఽత్రాంధ్రభాషాయాం వర్ణాఔపవిభక్తికాః, ప్రవృత్తిశ్చాప్రవృత్తిశ్చ వికల్పశ్చ క్వచిద్భవేత్, తద్వివేకః ప్రయోగైక శరణస్సాన్యబుద్ధి శబ్దతః. ఆం॥ కా॥ పుట 42.

7. ఆ.భా.చ. 1009-1052.

ద్రావిడభాషలలో నెల్లఁ బ్రాచీనమయిన సారస్వతమును వ్యాకరణమును గలది యరవము. అందలి వచనవిభజనమును బరిశీలించినచో ద్రావిడభాషల వచనస్వభావము తెలియక తప్పదు. సంస్కృతమున లింగవచనములకుఁ గల భేదము స్పష్టముగా నిరూపించి విభజింపఁబడినది. అందు లింగములు, స్త్రీలింగము, పుంలింగము, నపుంసకలింగము అనురీతిని మూఁడువిధములుగా నున్నవి. వచనములును మూఁడువిధములు. ఒకొక్కలింగమునందలి శబ్దమునకును మూడువచనములు నుండవచ్చును. అరవమునందు ఏర్పడిన విభాగము సంస్కృతమువంటిది గాదు. అందు శబ్దములన్నియు రెండువిధములు. 1 (ఉయర్‌తిణై) 2 (అల్ + తిణై) అహ్రిణై. ఈ రెండును తెనుగునందలి మహద్వాచకములకును అమహద్వాచకములకును గొంచెమించుమించుగ సరిపడును. ఉయర్‌దిణైయందు పాల్ (భాగములు) మూఁడు. ఆణ్‌పాల్, పెణ్‌పాల్, పలర్‌పాల్. పురుషబోధకములు. స్త్రీ బోధకములు, బహుబోధకములు, అని వానిభావము. అహ్రిణైయందు ఒన్ఱన్‌పాల్, పలవిన్‌పాల్ అని రెండువిధములు గలవు. అనగా ఏకవచన బహువచనములని యర్థము. పయిరీతిని బరిశీలించినచో నామములన్నియు నైదువిధములని తేలుచున్నది. ఇందు లింగవచనములకు భిన్నత నిరూపింపఁబడలేదు. పలర్‌పాల్, పలవిన్‌పాల్, అనురీతిని మహద్బహువచనము అమహద్బహువచనము అని రెండువిధములయిన బహువచనములు గనుపట్టుచున్నవి. ఏకవచన విశిష్టములు మూఁడు విధములు. పురుషవాచకములు స్త్రీ వాచకములు జడవాచకములు. పయివిభజనమునందు లింగవచనములు వేరుపడలేదు. స్త్రీ పుంస సామాన్యమయిన బహువచనము (స్త్రీలు లేక పురుషులు వచ్చుచున్నారు) అరవమునఁ గలదు. సంస్కృతమున నట్లుగాక మూఁడు లింగములును మూఁడు పురుషములును గూడుటవలనఁ దొమ్మిది విధములయినది. సంస్కృతమునందలి క్రియారూపములలో లింగభేదము లేదు. గచ్ఛన్తియనునప్పుడు స్త్రీలుగాని పురుషులుగాని తిర్యక్కులుగాని కర్తగావచ్చును. పోవుచున్నారు అనునప్పుడు తెనుఁగున స్త్రీ పురుషులే కర్తగా భాసిల్లును. పోవుచున్నవి యనునపుడు జడవాచకము కర్తయగుచున్నది. ఇట్టిపద్ధతియే యరవమునను గలదు.

పురుషర్ స్త్రీకళ్ వరుకిరార్ } మాడుగళ్ మెయ్‌కిన్ఱన
పురుషులు స్త్రీలు వచ్చుచున్నారు } పశువులు మేయుచున్నవి

కాఁబట్టి సంస్కృతమునందలి వచనమునకును తెనుఁగునందలి వచనమునకుగాని యితర ద్రావిడభాషలయందలి వచనమునకుగాని సంబంధములేదు. తెనుఁగునందలి వచనము మహదమహద్భేదము నాశ్రయించినది. సంస్కృతమునందు అట్లుగాదు.

ఇంకొక విశేషమేమనఁగా మహద్బహువచనమున కొక ప్రత్యయమును అమహద్బహువచనమునకు వేఱొక ప్రత్యయమును నామములయుండే ప్రాచీన కాలమున వాడఁబడుచుండినవి. 'కళ్' అనునది అరవమున తొలుకాప్పియనారు కాలమున అమహద్బహువచనము (అ)క్ అనునది మహద్బహువచనము. కాల క్రమమున నంతకంతకు కళ్ అనునది మహద్బహువచనములపయిని గూడ నధిక ముగా (రెండవ ప్రత్యయముగా) జేర్పఁబడుచు వచ్చినది[1]. ఇట్టి భేదమును ఆ ప్రత్యయములను తెనుఁగునకుఁ గాని అరవమునకుఁగాని యార్యభాషలనుండి వచ్చిన వని నిరూపించుటకు వీలులేదు. పయిఁయమహద్బహువచనమగు 'కళ్' ప్రత్యయమే తెనుఁగున 'లు' ప్రత్యయముగా మాఱి మహదమహద్వాచిగా వచ్చినట్లును 'రు' ప్రత్యయము గూడ నుండినట్లును ముందే 'లు, రు' ప్రత్యయముల చరిత్రములో విస్పష్టముగా నిరూపించితిని.

తొలుకాప్పియనారు కాలముననే జడవాచకములకు బహువచన ప్రత్య యము నామములయెడ నక్కరలేదని యంగీకరింపఁబడినది. 'మాడు వందన' (పశువు వచ్చినవి) ఇక్కడ 'మాడు' ఏకవచనమయినను వందనయను బహువచన క్రియతో నన్వయించుచున్నది. మాడుకళ్ అను బహువచనరూపమును ప్రయో గించియే తీరవలయునను నియమములేదు. ఇట్లే తెనుఁగున 'వంద విస్తరి వేసిరి' 'నూరు ఆకు తెచ్చిరి, ఏభయి మేక కొంటిని, వందకాయ ఊరుగాయ' మొదలగు వాడుకలు నేటికిని వినబడుచున్నవి. తెనుఁగున నింకొక విశేషమేమనఁగా అమ హద్బహువచనకర్తకు ఏకవచనక్రియ పనికివచ్చును. 'చిలుకలు పలికెను' 'చెట్లు పడెను'. ద్రావిడభాషాభేదమయిన కొడగుభాషలో బహువచనప్రత్యయమే లేదు. వచనము సందర్భమును బట్టియే బోధపఱచుకొనవలసినది. అట్లే ద్రావిడభాషా భేదమగు 'తుద' భాషలో సర్వనామములకును గ్రియలకును మాత్రమే బహువచన రూపములు గలవు. ఇతరములకు లేవు.[2] పయి యుదాహరణములనుండి ప్రాచీన కాలమున అనగా ద్రావిడభాషలు వేఱుపడకుండిన కాలమున ఒక్క యేకవచన రూపమే యుండెననియు బహువచనము సందర్భమునుబట్టి యా రూపములవలననే బోధపడుచుండెననియు నూహించుట కవకాశము చాలగా గలదు. ఈ యభి ప్రాయమే సిద్ధాన్తమయినచో ప్రాచీన ద్రావిడమున ఏకవచన బహువచనముల కొక్కటియే రూపము గావున అభిన్నముగానుండిన వచనప్రక్రియ కాలక్రమమున రెండుగా నేర్పడెననుట నిశ్చయము. అనఁగా రెండువచనములును దెలుపఁ గలి గిన యొక్క రూపమునుండి కాలక్రమమున భిన్నములయిన వచనములను దెలుపు

1. P. S. S. 117.

2. C. G. D. Page 233. History of Kan Lang R. Nar P 71.

టకు భిన్న ప్రత్యయములను జేర్చు ప్రణాళిక యేర్పడినది యనక తప్పదు. పయి విచారణవలన దేలిన ఫలిత మేమనఁగా సంస్కృతమున మూఁడు వచనములు ఏర్పడి ప్రాక్కృతములలోను నేటి హిందూస్థానభాషలలోను ద్వివచనము నష్టము గాఁగా రెండువచనము లయినవి. ప్రాచీన ద్రావిడమున ఒక్కటే వచనముండఁగా నమ్మది కాలక్రమమున రెండుగా నేక బహువచనములుగా సిద్ధమయినది. ఇట్టి పద్ధతులు స్వతంత్రములని వేఱె చెప్పనక్కరలేదుగదా!

ద్రావిడ భాషలకును సంస్కృతమునకును బయి విషయముననుగూడ జన్య జనక భావసంబంధము పరాస్తమగుచున్నది.

తెనుఁగున బహువచనార్థక ప్రత్యయములగు 'ఱు, లు' వర్ణముల చరిత్ర మును వానితో గలిసి యేర్పడు రూపాంతరములను ముందే నిరూపించితిని. ప్రాచీన కాలమున ద్రావిడభాషయందుండిన యీ 'కళ్' ప్రత్యయమే 'కళు, గుళు, గొళు, ంగ్' మొదలగు రూపములను బొండి యితర ద్రావిడభాషలలో వాడుకయందున్నది. ప్రాచీన ద్రావిడమున అమహద్బహువచనముగా 'అ' యను ప్రత్యయముండినట్లును అది తెనుగున భ్రష్టమయినట్లును కాల్డ్వెల్లుగారు రూహించుచున్నారు. 'ఇఱుక్కిన్న' (ఉన్నవి) వంటన (వచ్చినవి) మొదలయిన యుమహాత్క్రియా రూపములలో తుదిని 'అ' కారము అరవమునఁ గలదు. ఇట్లే 'పల' (అనేకము) చిల (కొన్ని) మొదలయిన విశేషణములయందును బహువచనముగా నిది గన్పట్టుచున్నది. మలయాళమున 'అవ' (అవి) ఇవ (ఇవి) మొదలయిన శబ్దములయందును ఇయ్యది కనుపట్టుచున్నది. ఇట్లుండిన అప్రత్యయము తెనుగున నశించినదిా. క్రియావిభక్తులలో ఈ 'అ' ప్రత్యయము తొలుకాప్పియమునఁగూడఁ బేర్కొనఁబడినది.

II. లింగము

సంస్కృతమునందు లింగము మూఁడువిధములు. స్త్రీలింగము, పుంలింగము, నపుంసకలింగము. ఈ మూఁడును సంస్కృతమునందుఁ జాలవఱకు శబ్దధర్మములే గాని యర్థధర్మ మాత్రములుగావు. స్త్రీవాచక శబ్దము స్త్రీలింగమనియుఁ, బురుషవాచకము పుంలింగమనియు ఇతరములయిన జడవాచకములు నపుంసక లింగము ననియు నియమములేదు. 'కళత్రము, దార, భార్య' అను మూఁడుశబ్దములును ఏకార్థకములే. అయినను మొదటిది నపుంసకము. రెండవది పుంలింగము, మూడవది స్త్రీలింగము. ఇట్లే 'శిలా, జటా, వేణీ, నదీ, చమూ' మొదలయిన జడవాచకములు స్త్రీలింగములు. వీనియందు లౌకికమయిన స్త్రీత్వమే లేదు. అట్లే యితరలింగములయిన శబ్దములయందును అర్థమును మాత్రమే లింగ

ా, C, G, D. పుట, 247.

మాశ్రయింపదు. సాధారణముగా 'ఆ, ఈ, ఊ' అంతమందు గల శబ్దములు స్త్రీ లింగములు. అకారాన్తములు పుంనపుంసకములు. కాఁబట్టి లింగము,శబ్దముయొక్క అంతమును గూర్చియు దానికిఁ జేఱు విభక్తి ప్రత్యయములనుబట్టియు నిర్ణయింప నగును. ఇట్లనుటవలన పురుష వాచకములయిన శబ్దములకు సమానములయిన స్త్రీ వాచక శబ్దములు స్త్రీ లింగములు కాకపోలేదు. 'గోపః' పుంలింగము, 'గోపీ' (స్త్రీ) ఇట్లే ప్రణాళిక యెల్లశబ్దములయందును నడుచుచునే యుండును. కాని పయిషద్ధతికిఁ గుదురని వనేకశబ్దములు గలవని యభిప్రాయము. లింగము సంస్కృత మున శబ్దగతమేగాని యర్థగతముగాదని ముందుచెప్పిన భావమియ్యదియే.

వచనవిచారమునఁ గొంత లింగమును గూర్చియు ద్రావిడ సంప్రదాయము తెలుపఁబడియున్నది. (1) ఉయర్తిణై—(ఉన్నతజాతి) మనుష్యులు, దేవతలు, నరకవాసులు, అనువారికి వాచకములయిన శబ్దములే ఉయర్తిణై. (2) అఱ్ఱిణై (అల్+తిణై) అది కాని జాతి. జీవమున్నను లేకున్నను తక్కిన వన్నియు నీ జాతికిఁ జేరినవే.[1] ఉయర్తిణైలోనే ఆణ్ పాల్ (పుంలింగము) పెణ్ పాల్ (స్త్రీలింగము) అను భేదముగలదు. ఇదియును ఏకవచనమునకే. బహువచ మున నిట్టి వివక్ష లేదు. కావునకే 'పలర్ పాల్' అని యొక్క భాగముగానే తొల్కాప్పియమునఁ జెప్పఁబడినది. అఱ్ఱిణైయందు లింగభేదమును పరిగణించుట లేదు. ఒన్ఱన్ పాల్, పలవిన్ పాల్ (ఏకవచన బహువచనములు) అను రెండు భాగ ములేగలవు. ఎరుదు, (ఎద్దు) పశు (అవు) అను అరవపదములు రెండును ఒన్ఱన్ పాల్ అనియే నిరూపింపఁబడును. కాని లింగ నిరూపణ కవసరములేదు. పయి పద్ధతి తమిళ వ్యాకరణమునుబట్టి స్పష్టము.

లింగ విభాగము లౌకికముగా నర్థము నాశ్రయించిన ధర్మము. ఈ విభా గము ననుసరించి భాషయందలి తత్తద్వాచక శబ్దములలో నేదేనొక్క భేదక ప్రణాళిక యుండినంగాని పయివిభజనమునకు వ్యాకరణమున తావులేదు. సంస్కృ తమున నట్టి ప్రణాళిక యుండుటచేతనే మూడులింగములుగా శబ్దములు విభజింపఁ బడినవి. స్త్రీపురుష జడవాచక భేదము ననుసరింపక వ్యక్తిమాత్రములుగ సంజ్ఞల నుపయోగించు భాషయందుఁ బయిరూపమయిన విభజనము కేవల విడంబనము అనక తప్పదు. ఒకానొక భాషలో వయోవిశేషమును బట్టియే ప్రత్యయాదిక భేదము గలుగునట్టి ప్రణాళిక నడచుచున్నచో ఆ భాషావ్యాకరణమున లింగమును బాల్యయౌవనాదికము ననుసరించి యేర్పఱచుకొనవలయును. కాబట్టి యరవము నను ఇతరములయిన ద్రావిడభాషలయందును 'దమకుఁ దగినట్లే లింగవిభజన

1. మక్కళ్ దేవర్ నరకర్ ఉయర్ తిణై, మట్రుయిరుళ్లవుమ్. ఇల్లవుమ్. అఱ్ఱిణై॥ నన్నూల్. 261.

ప్రణాళిక నడచినది. అరవమున 'ఆణ్, పెణ్' (పురుష, స్త్రీ) భేదము ఏకవచన మున ఉయర్ తిణై యందు మాత్రమే భాషాప్రణాళికలోని కెక్కి నదనుట నిస్సంశయము. ఆణ్‌పాల్ శబ్దముల తుదిని 'న్' వర్ణమును పెణ్‌పాల్ శబ్దముల తుదిని 'ళ్' అను వర్ణమును పలర్‌పాల్ తుదిని 'ర్' వర్ణమును జేరుటయే పయి విభాగమునకు ఫలము. ఇంతియఁగాక నామముల తుదిని బయిలింగవచన బోధక ములగు 'న్, ళ్, ర్' అను ప్రత్యయములు చేర్పక తప్పదను నియమము లేద నియు క్రియలతుదిని మాత్రము చేర్చి తీరవలయుననియు తొల్కాప్పియనారు సూత్రించెను.[2] పయివిధినిబట్టి లింగవచన బోధక ప్రత్యయములు వికల్పము లనుట సిద్ధాన్తము. పయి తొల్కాప్పియము వాక్యమునుబట్టి మిక్కిలి ప్రాచీన కాలమున లింగబోధక ప్రత్యయములు లేకయే ప్రాచీన ద్రావిడభాష యుండెననియుఁ గాల క్రమమున నాయా ప్రత్యయము లాయా ద్రావిడ మాండలికములయందుఁ గలిగె ననుటయు దృఢమగుచున్నది. అనాగరిక ద్రావిడ మాండలికములయిన 'తుద, కోట' భాషలయందు నేటికిని లింగభేదము లేకయే అదమ్ (అది, వాడు, ఆమె) ఇదమ్ (ఇది, వీడు, ఈమె) అను పదములు వాడఁబడుచున్నట్లు తెలియుచున్నది.[3] ఈ విషయమును బరిశీలించినచో బయియూహ సిద్ధాన్త మగుచున్నది.

కన్నడమునందు లింగము అర్థము నాశ్రయించినదేగాని శబ్దము నాశ్ర యించినదిగాదని కేశిరాజు చెప్పుచున్నాఁడు. ''కన్నడమునందు పురుషవాచక శబ్దములే పుంలింగములు. స్త్రీవాచకములే స్త్రీలింగములు. మిగిలినవి నపుంస కములు.''[4]

నామముల తుది నెట్లున్నను క్రియా విభక్తిరూపముల తుదిని, అరవము నను కన్నడమునను మలయాళమునను మహత్వాచకములను నిరూపించుటకు 'ళ్' అను ప్రత్యయము వాడఁబడుచునే యున్నది.

తెనుఁగు పద్ధతి పయివానికే పోలియున్నను గొంతభేదమునుగూడ గలిగి యున్నది. శబ్దము లన్నియును 'మహద్వాచకములు, అమహద్వాచకములు' అని రెండు విధములు. స్త్రీ పశుజడవాచకములు అమహత్తులు, మిగిలినవి మహా త్తులు.[5] మహదమహత్తులని రెండే భేదములు నన్నయచే నంగీకరింపఁబడినవి. మహత్తులలో అరవమువలె 'ఆణ్‌పాల్, పెణ్‌పాల్' అను రెండు భాగములులేవు. అనఁగా ఏకవచనమునఁగూడ స్త్రీ పశుజడవాచకములలోఁ బరస్పర భేదకసంజ్ఞతో గూడిన భాషాప్రణాళిక తెనుఁగున లేదన్నమాట. (సీత మంచిది, గుఱ్ఱము

2. p. S. S. 124. తొల్. చొల్. 10. సూ. 3. C. G. D. page. 222.

4. ''పురుషరె పుంలింగం స్త్రీయరె తాంస్త్రీలింగము లిదువెల్లం నపుంసగిరె సల్లుం కన్నడ దోళ్॥ శ॥ దర్పణము. సూ. 91. 5 స్త్రీ పశుజడాన్వినా న్యేమహదాఖ్యాస్తద్విశేషణాశ్చ॥ఆ॥చి ॥

మంచిది, చెట్టు మంచిది' అనియే వాడుక. 'సీతె నల్లన్, కుదిరె నల్లదు, మరం నల్లదు' అను వాడుకవఁటిది అరవ కన్నడ మలయాళములయందు గలదు. అహో బలపతి చిన్నయసూరి మొదలగువారు సంస్కృత సంపర్కమున స్త్రీవాచక శబ్దములను వివరింపవలసి వచ్చినప్పుడు మహతీవాచకంబులని యొక భేదమును గల్పించుకొనిరి.

ఇట్లు వైయాకరణులచే నంగీకరింపఁబడినదియు భాషాస్వభావమున బాతి కొనినదియు నగు స్త్రీపుంనపుంసకభేద బోధకమగు ప్రణాళిక తెనుఁగున లేనిచో నట్టిభేదము తెలుపవలసినచోట్ల నడచుపద్ధతి తెనుఁగున నెట్లున్నదని యడుగక తప్పదు. లింగబోధక ప్రత్యయములు లేకయే, 'అన్న, అక్క, అమ్మ, అయ్య, రాయి, రెడ్డి, చెట్టు, ఆవు, పాలు, నెయ్యి, తల్లి, తాత, పెనిమిటి, పెండ్లము, కూర' మొదలగు పదములన్నియు వాడఁబడుచుండుట సామాన్యమే యయినను కొన్నిపదములు శబ్దములకు ముందును వెనుకను చేర్చుటచేత స్త్రీ పురుషభేదము నిరూపింపఁబడుచున్నది. కొన్ని ప్రత్యయము లనఁదగినవికూడ గలవు. సాధారణముగా నవి స్త్రీ సామాన్యము అర్థముగాఁగల పదములే కాలక్రమమునఁ గొంత వైరూప్యమునంది నేఁటి ప్రత్యయ మాత్రములయిన వనక తప్పదు.

(1) ఆడు, మగ, అను శబ్దములను చేర్చుటవలన లింగభేదము నిరూపింపఁబడుటకు 'ఆడుమనిషి; మగమనిషి; ఆడుకుక్క; మగకుక్క; ఆడుపువ్వు; మగపువ్వు' మొదలయినవి.

(2) పెట్ట, పుంజు, అన్న, అక్క; అయ్య, అమ్మ' అను శబ్దములను జేర్చుట చేతను లింగము బోధింపఁబడుచున్నది.

కోడిపెట్ట, కోడిపుంజు, రామన్న, రామక్క, సోమయ్య, సోమమ్మ, మొదలగునవి వాడుకలోని పద్ధతి. అప్ప యనునది ఉభయవిధముగా గూడ నున్నది. రామప్ప యనునది ఉభయబోధకము.

(3) పయి అన్న, అప్ప, శబ్దములు వాడుకలో అన, అప, అనుపములను గూడఁ బొందియున్నవి. రామన, భీమన, సోమప, మొ॥

(4) కాఁడు, గాఁడు, ఈఁడు, ఆఁడు, వాఁడు అనునవి నేఁడు పురుషవాచకములుగా తద్ధితప్రత్యయములుగా వాడఁబడుచున్నవి. ఉ॥ అందఁగాఁడు, ఆటకాఁడు, కొండీఁడు, వగలాఁడు, మాయలవాఁడు.

ఈ పయి యుదాహరణములన్నిటిలో పుంస్త్వబోధకము డు ప్రత్యయమే యనుట స్పష్టము. పయి డు ప్రత్యయచరిత్రమును సంపూర్ణముగా ముందు వివరించితిని. ఇంతియగాక ప్రాచీనకాలమున డు ప్రత్యయ విరహితములుగానే పురుష

వాచకములు వాడబడుచున్నట్లును అనేకోదాహరణముల నిచ్చినది. ఈడు ప్రత్యయము సాధారణముగా పురుష వాచియయినను అహమత్తుల పయిని గూడ వాడబడుచునే యున్నది. పులియడు, బూచిగాడు, మొదలగు కుక్కలపేళ్లును గిజిగాడు, తోచిగాడు, మొదలగు పిట్టలపేళ్లును, బొప్లగాడు మొదలగు చెట్లపేళ్లును వ్యవహారములో నున్నవి. లింగబోధక ప్రత్యయ మక్కర లేకుండు ప్రాచీనభాష యొక్క లక్షణమే దీనియందు ప్రతిబింబించు చున్నదనుట స్పష్టము. అనగా నాయభ్యాసమున మహత్పత్యయమ మహత్తులపయి వచ్చెననుట. సుబ్బడు, రాముడు (స్త్రీలు) కృష్ణమ్మ (పురుషుడు) అను నేటి వాడుకను గూడ గ్రహించునది.

(5) కత్తె, కత్తియ, త, ఆడి, ది, అది, అలు, ఆలు, అనునవి స్త్రీవాచక ములు. ఆటకత్తె, పనికత్తియ, కొఱవత, బోయత, కులుకులాడి; ఆటది; బోగ ముది, కాపుది; మాటలయది, మఱదలు, చెలియలు, ధీరురాలు, గుణవంతురాలు; మొదలగునవి.

పయి ప్రత్యయములలో కత్తె, కత్తియలు అభిన్నములు. 'కా' యను మతు బర్థకము పయి 'అత్తి, అత్తె, అత్తియ' అను స్త్రీవాచకపదము చేర్చుటచే నేర్ప డినవీ ప్రత్యయములు. అత్తయను రూపముగూడ దీనికిఁ గలదు. కొఱవత మొద లగు వానియందలి 'త' ప్రత్యయమును బయిదాని పరిశిష్టమే. అత్తి యను పద పరిశిష్టమే 'తి' ప్రత్యయముగా నేర్పడినది. అది, ది, యను రెండును అభిన్నము లనుట స్పష్టము. కులుకులది, కులుకులయది. ఆలు, అలు, అను రెంటిని అభిన్నములు. ఆలు శబ్దము స్త్రీ సామాన్యవాచిగాను కళత్రవాచిగాను నేడు వినఁబడుచునే యున్నది. వగలాడు, వగలాడి, మొదలగు జంటలలో 'ఇ' వర్ణమే స్త్రీత్వద్యోత కము. తాయిశబ్ద పరిశిష్టమగు 'ఆయి' యనునది సీతాయి, గంగాయి మొదలగు శబ్దములలోఁ గన్పట్టుచున్నది. తాయి = అమ్మ.

(6) అ, ఇ, ఉ, స్త్రీ విషయాఃఁ[6] అ, ఇ, ఉ, అనునవి స్త్రీవాచకములగు శబ్దముల తుదినివచ్చు ప్రత్యయములని నన్నయసూత్రము. ఉ॥ లచ్చ, లచ్చి, లచ్చు, రామ, రామి, రాము, గౌర, గౌరి, గౌరు, మల్ల, మల్లి, మల్లు, పోల, పోలి, పోలు, యెల్ల, యెల్లి, యెల్లు, ఇవే తెనుఁగు స్త్రీలింగములమీఁద వచ్చెడి వనవచ్చును. బాలసరస్వతీయమునఁ బయిరీతిని వ్రాయంబడియున్నది. పయి విధానము సంస్కృతభాషయందలి స్త్రీ ప్రత్యయ సంస్కారము ననుసరించి (ఆ, ఈ, ఊ, అను ప్రత్యయములు) కల్పనచేయఁబడినది యనుట స్పష్టము. 'అన వచ్చును' అని వ్రాయు బాలసరస్వతి మనస్సున వీనినిగుఱించి సందేహము లేక పోలేదు. పై పేళ్లు నియతముగా స్త్రీమాత్రబోధకము లనుటకు వీలులేదు. పురుష

6. (బాలసరస్వతీయము) అ. శ. చి. హాలంత॥ 23 సూ.

బోధకముగాఁ గూడ వాడఁబడుచునే యున్నవి. ఇందలి 'ఇ' వర్ణము మాత్రము కొన్ని దేశ్యస్త్రీనామముల తుదిని ప్రచురముగా గనుపట్టుటచేతను తత్సమముల తుదినున్న 'ఈ' కారముయొక్క ప్రాస్వరూపము సాధారణముగా శ్రుతమగు చుండుటను 'ఇ' వర్ణము మాత్రము స్త్రీత్వబోధక ప్రత్యయమయిన దనవచ్చునని తోచుచున్నది. కావుననే 'వగలాఁడు' అను పుంలింగమునకు సమానమయిన స్త్రీరూపము 'వగలాడి' యయినది. ఇట్లే 'రంకులాడి, ఎమ్మెలాడి' మొదలయినవి.

(7) తద్ధిత ప్రత్యయములలో ననేకములు ఉభయలింగ బోధకములుగానే వాడుకలో నున్నవి. ఈక్రింది యుదాహరణములను జూచునది.[7] జాలరి, ఒఱపరి, మొదలగు శబ్దములలో 'అరి' వర్ణకము ఉభయలింగంబులయందు గలదని వ్యాకరణంబుల నిరూపింపఁబడినది.

ఇట్లే ఓయూరాదులయందలి 'ఇ' వర్ణకమును ఉభయలింగములయందును గలదు. ఓయూరి, మిటారి. ఇడి, యను అభావద్యోతక వర్ణకంబును ఉభయలింగముల పయినగును. ముక్కిఁడి = ముక్కులేనివాఁడు; స్త్రీ. మారి, పోతు, మొదలయిన ప్రత్యయములు గూడ లింగభేదము నాశ్రయింపకయే స్త్రీ పురుష వాచకములయందుఁ బ్రయోగింపఁబడుచున్నవి. వగలమారి, తిండిపోతు, మొదలగునవి.

పయిశబ్దములలోఁ గొన్నిటిపయి మఱలఁ గొన్నియెడల 'జాలరిదాన' యనునట్లు ప్రత్యయాంతరప్రయోగములుగూడ నున్నవి. ఇట్లు ఒక్కటే మతు బాద్యర్థక ప్రత్యయము స్త్రీ పురుషులకు వాడంబడుటయు ప్రాచీనకాలమున లింగ భేదబోధక ప్రత్యయములు లేవనుటను స్థిరపఱచుచున్నది.

(8) పయిని నిరూపించిన స్త్రీలింగబోధకప్రత్యయములు చాలవఱకు నితర ద్రావిడభాషలయందును గన్పట్టుచు నవ్వానికి మూలమయినశబ్దములు ద్రావిడ ములే యని నిరూపించుచున్నవి. కన్నడమున బళెగార = (గాజులవాఁడు) బళెగా_ర్తి; బాణసిగ = (బానసీఁడు) బాణసిగిత్తి; ఇనియన్ (ప్రియుండు) ఇనియళ్ (ప్రియురాలు) పయిరూపములయందున్న 'తి' ప్రత్యయము తెనుఁగునందలి 'క_త్తె, త' మొదలయినప్రత్యయములతో నభిన్నము. అళ్ ప్రత్యయము తెనుగుననున్న 'ఆలు, అలు' వానితో నభిన్నము. ఇట్లే అరవమునందును బయిప్రత్యయములతో నభిన్నములయినవి. గలవు. నల్లన్ (ప్రియుడు) నల్లళ్ (ప్రియురాలు) మగన్ (కొడుకు) మగళ్ (కూతురు) ఒరువన్ (ఒకడు) ఒరుత్తి (ఒక_ర్తి); వణ్ణాన్ (చాకలివాడు) వణ్ణాత్తి (చాకలిది) పయిరూపములయందు 'అత్తి, అళ్' అనునవి

7. బా. వ్యా. తద్ధిత. 17; 18; 24; 28. సూ.

అరవమునందును ప్రత్యయములుగా నున్నవి. ఇవిగాక అరవమున 'అచ్చి' 'కై' యను శబ్దములుగూడ స్త్రీలింగబోధకప్రత్యయములుగా వాడుకలో నున్నవి. మగైయన్ (కొండవాఁడు) మగైచ్చి (కొండది) తంబి (తమ్ముడు) తంగై (చెల్లెలు) అచ్చిశబ్దమునకు తల్లి యను నర్థము కన్నడమునను మలయాళమునను గలదు. 'కై' యను శబ్దమునకు అరవమున చెలియలు అను నర్థము నిఘంటూదాహృతము. 'ఇ' ప్రత్యయముగూడ గలదు. పాట్టన్ (తాత) పాట్టి (నాయనమ్మ).

పయి యుదాహరణములనుబట్టి 'అత్తి, కై, అక్క, అచ్చి, అమ్మ, అది' అనునవి ద్రావిడభాషలలో స్త్రీవాచకములనియు నయ్యవి యెల్లద్రావిడభాషల యందును పదముల తుదిని జేర్పఁబడి స్త్రీవాచకప్రత్యయములుగా భిన్నరూపములతోఁ నేఁడు గనుపట్టుచున్నవనుటయు సిద్ధాంతము. ఇందలి 'అత్తి, అచ్చి, అమ్మ' యను శబ్దములు ద్రావిడములా తద్భవములా తత్సమములా యను విచారణము గలదు. ఆ విచారణము నటుంచి యవి యాభాషలలో నున్నవే యనుటయు స్త్రీవాచకము లనుటయు నిర్వివాదముగదా! గనుక పయివాదము నిరాబాధము.

అత్తి, అత్తికా, అత్తా, అక్కా, శబ్దములు సంస్కృత నిఘంటువులలో నీయంబడినవి. అమ్మ—అంబా శబ్దభవమని చెప్పుచున్నారు. కాని యివి ద్రావిడములనియే నాతలంపు. అరవమునను ఇతరద్రావిడభాషలలోను కొన్నిశబ్దములకు సార్వనామికమూలరూపములగు నా, తన్, మా, ఎన్, నన్ మొదలగునవి చేర్పఁబడి స్వార్థమునను అన్యార్థమునను ప్రయోగింపఁబడుచుండును[8]. అన్న, నా+అన్న (తండ్రి) తై = తల్లి ఇది 'తాయ్' శబ్దసంక్షేపరూపము. తందై, ఎందై, నుందై = తండ్రి (అర) అట్లే తంబి, ఎంబి, నంబి=(తమ్ముడు) సమానార్థకములు. అట్లే ఎంగై, నంగై, తంగై అను పదములు 'కై' యనుదానికి ఎన్, నన్, తన్ అనునవి చేర్చుటవలనఁగలిగి స్త్రీవాచకము లగుచున్నవి. ఇట్లే ఆ+కై = అక్కై, ఆ+మై = అమ్మై, ఆ+తాయ్ = అత్తై యనియు ద్రావిడమునకే రూపము లేర్పడి పయియర్థమున నున్నవని తోచుచున్నది. వానినుండియే సంస్కృతముననుండిన అక్కా, అత్తా శబ్దము లేర్పడిన వనుట సమంజసము. ఈ పయిశబ్దములు ద్రావిడములనియే ద్రావిడభాషాస్వభావమునుబట్టి స్పష్టము. ఒకప్పుడు తద్భవములే యని యంగీకరించినను ముందు నిరూపించినసిద్ధాంతమునకు ప్రతిబంధకములేదు.

---

8. C G. D. పుట 398-400 1937 వ సంవత్సరం ఓరియంటల్ కాన్ఫరన్సులో నా చదివినవ్యాసము. ముద్రితసంపుటము పుట 1288.

పయివిచారణమువలనఁ దేలిన సారాంశము. ప్రాచీనద్రావిడమున లింగ బోధకప్రణాళిక లేదు. కాలక్రమమున స్త్రీపురుషసామాన్యవాచకములయిన శబ్దములు పదములకు ముందును వెనుకనుజేరి లింగబోధకము లయినవి. ఆపద ములు చాలవఱకు ద్రావిడములుమాత్రమేగాక యీ యీ మాండలికముల (తెలుఁగు, అరవము మొ॥) లోనివేయునుట నిస్సంశయము. అవియే కాలక్రమమున ప్రత్యయము లయినవి. ఇట్టిప్రత్యయములలోఁ గొన్నిటికి ద్రావిడభాష లన్నిటి యందును మూలప్రకృతులు సమానముగానే యున్నవి. కాఁబట్టి తెనుఁగునందలియు ఇతరద్రావిడభాషలయందలియు లింగబోధనప్రణాళిక యందే స్వతంత్రముగా గలిగినది.

ఇక సంస్కృతమునందలి లింగభేదము కేవలము శబ్దగతమగుట వ్యవహార మున వ్యత్యస్తమయినది. ప్రాకృతరూపములు ఆ శబ్దములనుండి యేర్పడియుండుట చేత మాఱుపడి లింగవ్యత్యయముగూడ ననేకస్థలములయందు గలిగినది. కాని సంస్కృతమునందువలెనే ప్రాకృతమునందును మూఁడులింగములను నెఱుంగవలె నని ప్రాకృతవైయాకరణులు సూత్రించిరి. ఇట్టి సంస్కృతప్రాకృతములలోని లింగమునకును ద్రావిడభాషలలోని లింగమునకును భేదము సుప్రసిద్ధము.

పయిని నిరూపించిన ద్రావిడములయిన లింగవిభక్తివచనములకును సంస్కృతప్రాకృతములయందలి లింగవిభక్తివచనములకును కొంచెమయినను సంబంధములేదనుటయు ఆయాభాషలకు జన్యజనకభావసంబంధములేదనుటయు సిద్ధాంతము. ద్రావిడభాషలలో స్వతంత్రముగాఁ బయిలింగవిభక్తివచనప్రణాళిక యేర్పడినది. సంస్కృతమునందలి లింగవిభక్తివచనప్రణాళిక ప్రాకృతమున వ్యత్యస్తమయ్యును ఆ రెండిటియొక్కయు జన్యజనకభావసంబంధమును నిరూ పించుచునే యున్నది. ద్రావిడభాషల నట్లనుట కేమాత్రమును వీలులేదుగదా!

విశేషణములు

1. విశేషణముల స్వభావము

విశేషణము అనుశబ్దము సంస్కృతమునుండి తెనుగు వ్యాకరణములోనికి వచ్చినది. **విశేషించునది** యని యర్థము. **విశేషించుట** యనగా ఒక శబ్దమువలనఁ దెలియఁగలిగిన యర్థము నంతకంటె సంకుచిత పఱచి అనగా స్పష్టపఱచి తెలియఁ జేయు శబ్దాంతరము **విశేషణము**. ఇట్లు స్పష్టపఱుపఁ బడునది **విశేష్యము**. తెల్ల యావు, High wall, ఉత్తమః పురుషః ఈ మూఁడు ఉదాహరణములును మూఁడు భాషలనుండి గ్రహింపఁబడినవి. ఇందు రెండవపదమునకుగల విశాలార్థమును

మొదటిపదము సందర్భోచితపఱుచుచున్నది. ఆవు శబ్దమువలన' నెట్టి గోవయినను గ్రహింపఁ బడఁదగియుండఁగా తెల్లశబ్దమును ముందుఁ జేర్చుటవలన నితర వర్ణములుగల యావులు తొలగింపఁబడుచున్నవి. అట్లే తక్కిన High, ఉత్తమః అను పదములును ప్రయోగింపఁబడుచున్నవి.[1] ఇచ్చట విశేషణములు మూఁడును భేదక ధర్మములను బోధించుచున్నవి. ఇట్టి ధర్మములు గుణక్రియాదు లేమయినఁగావచ్చును. 'వ్రాయువాఁడు' ఇందు వ్రాయు అనునదియు విశేషణమే కాని క్రియావాచి.

ఈ విశేషణములు మూఁడువిధములుగా వానికి (భావమునందుగల స్థానమును బట్టి విభజింపఁబడినవి.) 1 వ్యావర్తకము, అనగా ఇతరవస్తువులనుండి భేదించుట మాత్రమే లక్షణముగా గలవి, తెల్ల, నడుచు, మొదలయిన పదములు. 2 విధేయము. ''విషయము; ఉద్దేశ్యము, విధేయము'' అను రెండు విధములయిన విభాగము గలది. ఉద్దేశించి చెప్పఁదగినది ఉద్దేశ్యము. మిగఁదెలియఁదగినది విధేయము. ఉద్దేశ్యము వక్తృశ్రోతల కిరువురకును దెలియఁదగినది, విధేయము వక్తకు మాత్రము తెలియునది. ''రాముఁడు పురుషశ్రేష్ఠుఁడు'' ఇందు రెండవది విధేయ విశేషణము. 'జూదరి యవమానముచెందును' ఈజూదరి శబ్దమునందుగల జూదము అనునది హేతుగర్భ విశేషణము. అనగా అవమానమును చెందుటలో నియ్యది హేతువు. పయిరీతినిగాక ప్రౌఢవ్యాకరణకర్త జాతి క్రియాగుణద్రవ్య సంఖ్యా సంజ్ఞాప్రయుక్తంబులని యాఱువిధములుగా విశేషణములను విభజించెను. పయి విశేషణ విభాగము సంస్కృతమునందలి వైయాకరణుల పద్ధతినిబట్టి చేయఁబడినది. విశేషణ మను పదమునకు సాధారణమయిన యాంగ్లీకరణము Adjective అనునది. ఆంగ్లమున గుణపరిమాణ సంఖ్యా నిర్దేశ ప్రశ్నార్థకములని రైదువిధములుగా Adjective విభజింపఁబడినది. ఇట్టి విభజనము అర్థమాత్రమును బట్టియే కాక శబ్దస్వరూపమునుబట్టియు ఆయా భాషలయందలి వాక్యములలోని పదయోజనాపద్ధతిని బట్టియు నేర్పడుచుండును.

''శబ్దములు విశేష్యములు విశేషణంబులని ద్వివిధములు'' అని ప్రౌఢవ్యాకరణకర్త నామప్రకరణమున నిరూపించెను. పదములవి నామములు క్రియలవ్యయంబులని త్రివిధంబులని యాతని విభజనమగుటంజేసి విశేషణం బనునది భాషా

---

1. విశిష్యతే అనేన ఇతి విశేషణమ్, భేదకధర్మే గుణక్రియాదౌ. నీలం ఉత్పలమ్. చలో గౌరిత్యాదౌ గుణక్రియాదిః భేదక ధర్మః. విశేషణంచ త్రివిధం వ్యావర్తకం విధేయం హేతుగర్భం చేతి. తత్రాద్యం; నీలోఘటః ఇత్యాదౌ నీలః, ద్వితీయం పర్వతో వహ్నిమాన్, అత్రవహ్నిర్విధేయ విశేషణమ్. ''న్యక్కారోన్యాయ మేవమే యదరయుః'' ఇత్యాదౌ న్యక్కారో విధేయుః. తృతీయం యథా సురాపః పతతీ త్యాదౌ సురాపానం హేతుగర్భం విశేషణమ్. విశిష్యతే భేద్యతే గుణాదిభిరసౌ కర్మణిణ్యత్ ॥ వాచస్పత్యము॥

భాగములలో నొక్కటిగా నాతఁ డంగీకరింపలేదని యర్థము. నవ్యాంధ్రవ్యాకరణములలో విశేషణమును పృథగ్భాగముగాఁ బేర్కొనుట యాంగ్లభాషా సాహచర్యమున ననుట స్పష్టము. విశేష్యవిశేషణభావము కల్పితము. విశేషణము లనంబడినవి స్థానమునుబట్టియు ప్రయోగమునుబట్టియు దాత్కాలిక విశేషణత్వమును బొందునేగాని వేఱుగాదు.[2] ఈ యభిప్రాయము యథార్థమే యయినను రూపాదికమునను ప్రయోగాదికమునను భేదముగల యుదాహరణములు ముందు నిరూపింపబడును.

2. తెనుఁగు విశేషణముల స్వరూపము

భాషలయొక్క యవస్థాపరిణామమును నిరూపించునపుడు విశ్లేషాత్మక భాషలలో (Isolating Languages) పదములన్నియు నొక్కరీతినే యుండుననియును నయ్యవి వాక్యమునందలి స్థానమాత్రముచేతనే భిన్నవర్గమునకుఁ జేరి భిన్నములయిన భాషాభాగముల పనిని జేయుననియును జెప్పినిని. ఇట్టిపదములు కాలక్రమమున మాఱి భాష తదితరావస్థలను బొందునప్పటికి ప్రత్యయాంతతను బొందుటయు రూపాంతరితము లగుటయును జరుగునని చెప్పినిని. తెనుఁగు సంయోగాత్మకావస్థ యందు (Agglutinative) ఉండుటచే నీ యవస్థకుఁ బూర్వమయిన యవస్థలోని లక్షణములు బహుళముగా శబ్దముల రూపములయందు గనుపట్టుచునే యుండును. అట్టి దీ విశేష్య విశేషణ భాగమునందలి పదములలోఁ గనుపట్టుననుట ఈ క్రింది యుదాహరణములనుబట్టి స్పష్టము.

అంతవాఁడు; ఇచ్చినయంత; ఎట్టికన్నులు; కన్నెఱ్ఱి; సొగసుఁడుకు; పలుకుసొగసు; వాడిములికి;ములికివాడి; తఱుకుచూపు; చూపుతఱుకు; మంచిమాట; మాటమంచి; వెలసొమ్ము; సొమ్ములవెల; గట్టిమాట; మాటగట్టి; పెద్దతల్లి; ఇంటిపెద్ద, (ఇట్టి యుదాహరణములు అనేకములు నిరూపింపనగును.) వీనియందెల్లను ఒక్కటే పదము ముందునిల్చుటవలన విశేషణమును తరువాత వచ్చుటవలన విశేష్యమునుగాఁ బనిచేయుచుండుట స్పష్టము. అనఁగా ఒక్కటే పదము రూపమున మార్పులేకయే ప్రత్యయవిశేషమును జేర్పకయే విశేషణముగా గాని విశేష్యముగా గాని యుపయోగపడుచుండును. ఇది తెనుఁగునందలి సామాన్యపద్ధతి. ఇట్టిపద్ధతియే సామాన్యమయ్యు మఱికొన్ని పద్ధతులును గాలక్రమమున నేర్పడినవి లేకపోలేదు.

2. Substantives and adjectives are interchangeable in all languages and from a grammatical point of view there is no clear cut boundary between them. They may both be grouped together in a single category of the noun. Language Vendryes Page 117.

ద్వితీయాది విభక్త్యంగ రూపమేర్పడినప్పుడు నామము తుదిని 'ఇ' 'అ' అనునవి చేర్చుట యభ్యాసమని ముందు చెప్పితిని. అట్టి రూపమే విశేషణ రూపముతో నభిన్నమగుచున్నది. కాటి బుగ్గి, ఏటిమన్ను, నూతినీరు, మొదలగు సమాసములయందెల్లను మొదటిపదము 'ఇ' వర్ణమును చేర్చుటచేతనే విశేషణ మయి రెండవ శబ్దమునొక్క యర్థమును కొంచెపఱచుచున్నది. పయిరూపముల చరిత్రము నాఁవిభక్తికములలోఁ దెల్పితిని.

మువర్ణాంత శబ్దముల తుదినున్న ము వర్ణమునకు బదులు 'పు' 'ంపు' అను వర్ణములలో నొకటి యాదేశమగుటవలన నయ్యది విశేషణ మగుచున్నది. వేదము + గని, వేదపుగని, బలితంపురక్కసి, ఈ మార్పును గుఱించి గూడ నేను ముందు కొంత విచారించితిని. ఈ మువర్ణముయొక్క ప్రాచీనరూపము 'పు' 'ంపు' అనియే సిద్ధాన్తము. కావున 'వేదపు, బలితంపు' మొదలగు రూపములే ప్రాచీన కాలమునఁ బ్రథమాంతములగు విశేష్యములుగా నుండినవి. వానిని ఇంకొక పదము నకుముందు చేర్చుట మాత్రముననే విశేషణము లగుచుండెను. కాని యీ రూప ములే ప్రథమాంతమున మాఱి మువర్ణాంతములగుటను సమాసముల నడిమిని అట్లే ప్రాచీనరూపములు నిలిచిపోవుటను గాలక్రమమున విశేష్యవిశేషణముల రూపముల కిట్టి స్వల్పమయిన అంతభేదము భేదకముగా నేర్పడుటవలనను 'పు' 'ంపులు' విశేషణరూపముల యంతములుగా స్థిరములయిపోయినవి. ప్రథమాంతములగు ము వర్ణములనుండియే విశేషణరూపములను సాధించుటచేత వైయాకరణులు 'ము' స్థానమున 'పు' 'ంపు' ల నాదేశములుగా నిరూపించిరి. ఈ పుం పులయొక్క యుపయోగము నన్నయ భారతమునఁ జాలవిరళము. తిక్కన గ్రంథమున నధికము. అట్లే కాలక్రమమున మిక్కిలి ప్రచారమును బొందినది. భారతముననే పుంపులు రాక 'బు' వర్ణమును మాత్రమే వాడినస్థలము లనేకములు గలవు. కర్మధారయంబు నర్థమునఁ బ్రయోగములు; బలితంపు రక్కసు; ఆది. IV 221. విరుద్ధంపువరము, ఆది VII :60; ఆర. 149. వీనిపుట్టిన పాపంపువేళ; ఆర. III. 300. పరుసంపురాలపై. ''పై యుదాహరణములలో 'బలితంపు రక్కసు' అనుటకు 'బలియుఁడొక రక్కసు' అనియును 'పాపంపువేళ' అనుటకు 'పాపంబువేళ' అనియును గౌతమీ గ్రంథాలయస్థ తాళపత్రప్రతులలో పాఠములు కాన్పించు చున్నవి. తక్కిన రెంటికిని 'విరుద్ధంబు వరము' 'పరుసంబురాలపై' అని పుంపులు రాని పాఠములు కాన్పించినచో కర్మధారయమందే కాక ఏ సమాసమందును ము వర్ణమునకు పుంపులురావని చెప్పవలసివచ్చును.''[3]

---

3. ఆం॥ భా॥ చ॥ పుట 1352.

షష్ఠీ సమాసము లనందగు 'తపంబు గౌరవంబు' ఆర. 1.34. తపముబలము, ఆర. II. 209. ఆశ్రమంబుదెస, ఆర. III. 273. అను నీ స్థలములయందు పుంపుల ప్రస క్తియే లేదు. నన్నయభారతమున నిట్టుండుటకును దదుపరి వారి గ్రంథములయందు పుంపులు విశాలముగ వాడంబడుటకును హేతువు నూహించుట సులభము. నన్నయకాలమున 'పు, ంపు' లు బువర్ణాదికముతో నభిన్నములని యును దనకాలమున నవ్యరూపములగు 'బు ము' లు అంతమందుగల పదములను జేర్చుట మాత్రముచేతనే విశేషణరూపము లేర్పడుట తెలుఁగుభాష స్వభావ మనియు నాతం డెఱిఁగియుండుట నట్లు ప్రయోగించెను. కాలక్రమమున భాష పరిణతిఁజెంది సంస్కృతభాషాసాహచర్యమున విశేష్య విశేషణరూపములకు భేదక మయిన యాకారము స్థిరపడుటచేత తిక్కనాదుల గ్రంథములలో 'పు, ంపు' ల వాడుక మిక్కిలి ప్రచారములోనికి వచ్చినది.

పదములతుదిని 'అ' కారము చేర్చుటచే విశేషణములును ఏర్పడుచుండినవి. నల్ల, తెల్ల, మొదలయిన నేటి విశేషణరూపము లట్లేర్పడినవే. ప్రాచీనకాలమున నీ శబ్దములన్నియును ఏకాచ్చ్‌ములుగానేయుండి 'నల్, వెళ్' మొదలయిన రూప ములతో నుండినట్లు అరవకర్ణాట భాషలనుండి స్పష్టమగును, ఆతేడు శతాబ్దుల యందలి కన్నడ శాసనములందలి యీక్రింది రూపములను బరిశీలించునది.[4]

నల్ + గిరి = నల్గిరి; వెళ్ + మాడ(మ్) = వెళ్మాడమ్.

పెర్ + గొరవమ్ = పెర్గొరవమ్;

ఇట్లే అరవమునను వెళ్ + యూనై = వెళ్యూనై (తెల్లయేనుగు)

వెళ్ + చామరమ్ = వెణ్చామరము (వింజామరము)

నల్ + అవన్ = నల్లవన్ (మంచివాఁడు)

ఇట్లే వెళ్ (వెల్ల) తణ్ (చల్లని) నేఱ్ (తిన్నని) పల్ (అనేకము, అధికము) నుణ్ (నున్నని) మేల్ (మిగి) అను శబ్దములు అరవమునను వానికి సమమయినవి కన్నడమున బెళ్, తణ్, నేర్, బల్, నుణ్, మేల్, అను రూపముల తోను ప్రాచీనభాషలో వాడుకలోనున్నవి.[5]

ఇట్టి హలంతశబ్దములు విశేష్యములుగాగూడ వాడఁబడుచుండి 'అ' కారము చేర్పఁబడుటచేతను తుదిహల్లు ద్విత్వముఁ బొందుటచేతను తెనుఁగునఁ గాలక్రమమున విశేషణములుగా నేర్పడినవి. కావునే వెల్ల, నున్న, పెద్ద మొదలగు రూపములు గనుపట్టుచున్నవి. ఇట్టి అకారాంత రూపములు కాల

4. Grammar of the Oldest Kanarese Inscriptions Page 164-165.

5. Lectures on the History of Kan Lang. page. 77

క్రమమునఁ దమ విశేషణత్వరూపమును బోఁగొట్టుకొని విశేష్యములుగా వాడఁ బడుచు వచ్చినవి.

''అమ్మహాశ్వంబు ధవళదేహంబునందు నల్ల లేదయ్యెనేని'' నన్నయ. ఇందు 'నల్ల' విశేష్యమునుగూడ నయినది. మఱల 'నల్ల'యను విశేషణము పయిని 'న' ప్రత్యయము వచ్చి 'నల్లన'యను విశేష్యరూపము. దానిపయిని 'ఇ' ప్రత్యయమువచ్చి 'నల్లని' యని విశేషణరూపము. దానిపయిని మఱల 'తనంబు' అను ప్రత్యయంబు వచ్చి 'నల్లం దనంబు' అని యేర్పడినది. దానిపయిని 'పు, ంపు' లు వచ్చి 'నల్లం దనంపు' 'గడుసుందనంపు' మొదలగు రూపములు వాడుకలోనికి వచ్చినవి. ఇట్లు విశేష్య విశేషణములు తబ్బిబ్బు పడుటయు మఱల ప్రత్యయాంతరమును జేర్చి క్రొత్తరూపంబును గల్పించుటయును భాషకు స్వాభావికమయినది.

'అగు' 'అయిన' అను శబ్దములను జేర్చుటచే విశేష్యములెల్లను దెనుఁగున విశేషణము లగుచున్నవి. 'అందమయినవాఁడు' సొగసయిన పలుకు; శుభమగు చెయిది; ఇందలి 'అగు' ధాతువు అభేదమును బోధించుచున్నది. క్రియలయందును ఇట్టి అగు ధాతువు అనుప్రయుక్తము కాఁజొచ్చెనని ప్రాచీన భాషాలక్షణమున నిరూపించితిని. ఇంతియగాక 'అగు' ధాతువునకు, 'కలదియగు' 'కలిగియుండు' అను నర్థములు గలవు. ఈ క్రింది ప్రయోగములను జూచునది. ''సతి నివ్వెఱగయి నిల్చెను'' ''సైన్యము దెసమొగ మయ్యెను'' ''సురధాని నింకుకొలువై యుండి'' ''ఆలుమగలును నొక కుత్తుకై నఁగాని''. పయియర్థమున 'అగు' ధాతుప్రయోగము విశేషణముల చరిత్రమును స్పష్టపఱుచుచున్నది. సంఖ్యావాచకములును అగు ధాతుపును జేర్చుటచేతను విశేషణము లగుచున్నవి. 'నాలుగగు పర్వము = నాలుగవు = నాలుగవ = నాలుగో. నేటికా అగు శబ్దము 'ఓ' గా మారినది.

నిర్దేశ సర్వనామాంగములగు 'ఆ, ఈ, ఏ' అనునవియును 'నీ, నా, తన' మొదలయిన సర్వనామాంగములును తద్ధర్మార్థ క్రియావిశేషణము లనంబడెడి ధాతురూపములును ముందు జేర్చుటవలన విశేషణము లగుచున్నవి. 'ఆ యిల్లు; ఈ మాట; నా పని; నీచేత; వచ్చువాఁడు; తినుమనుష్యుఁడు; మొదలయినవి.

పయిపద్ధతిని బరిశీలించినచో దెనుఁగునందలి విశేషణరూపనిర్మాణము చాల నసంకీర్ణమనుట స్పష్టము. 1 పదమునకుముందు ప్రయోగించుటవలననే విశేష్యము విశేషణ మగుట. 2 'ఇ' గాని 'అ' గాని పదాంతమునఁ జేర్చుట. 3 'అగు' 'అయిన' అనువానిని దుదిని జేర్చుట. ఈ మూఁడుపద్ధతులనుబట్టియే విశేష

ణము లేర్పడును. ఇతరములయిన యలంతిమాద్భలు అనఁగా శబ్దముల యంత్య భాగమున గలుగునవి కాలక్రమమున గలిగిన పరిణామము తప్ప వేఱుగాదమట పయివిచారణమునుబట్టి స్పష్టము. అట్టివగు 'నల్ల, తెల్ల' మొదలయినరూపములు నేటిభాషలో విశేషణరూపములుగానే యున్నవి. అనఁగా గొన్నిశబ్దములు కాల క్రమమున విశేషణమాత్రములుగ స్థిరపడిపోయినవి.

3. సంస్కృత విశేషణముల స్వరూపము

సంస్కృతమునందు విశేష్యములు విశేషణములుగా మాఱుట కనేకపద్ధతులు గలవు. ఇట్టివిశేషణత్వము అనేకార్థభేదములయందు రూఢమయి యొక్కొక్క యర్థభేదమున కొక్కొక్క-ప్రత్యయవిశేష ముపయోగింపఁబడుచుండును. ఇవి తద్ధితములు కృత్తులు అను రెండువిధములు గలవు. ఇందలి ప్రత్యయము లనేకములు అనేకార్థములలో వాడఁబడుట నవియెల్ల నిచ్చట నీయఁదగినవికావు. మాదిరి మాత్రము సూచింపఁబడును. అపత్యార్థకములు, మత్వర్థీయములు మొదలగు ప్రత్యయములన్నియును విశేష్యరూపములు విశేషణము లగుటకుఁ బనికివచ్చును.

I. భగినికొడుకు = భాగినేయుఁడు. గంగకొడుకు=గాంగేయుఁడు. 'ఏయ' ప్రత్యయము.

వ్యాసునికొడుకు=వైయాసకి. దక్షునికొడుకు=దాక్షి. 'ఇ' ప్రత్యయము.
గర్గునివంశజుడు=గార్గ్యాయణుఁడు. గార్గ్యాయణి. 'ఆయన, ఆయని'
రేవతికొడుకు=రైవతికుడు—'ఇక' ప్రత్యయము
ఉపగు (వు) కొడుకు=ఔపగవుడు—'అ' ప్రత్యయము
II. తారకలు గలది=తారకితము—'ఇత' ప్రత్యయము
దయగలవాఁడు=దయాళువు—'ఆళు'
ఫలముగలది=ఫలినము—'ఇన'
తుందముగలది=తుందిలము—'ఇల'
బుద్ధిగలవాఁడు=బుద్ధిమంతుడు—'మతుప్'

ఇట్లే 'మిన్' (వాగ్మిన్), ఇన్ (గుణిన్), ఊర, (దంతుర) మొదలయిన ప్రత్యయము లెన్నియో గలవు.

III. ఇఁక భిన్నార్థములలో వచ్చు ప్రత్యయము లనేకములు.

కాకముల సమూహము=కాకము అప్రత్యయము
హేమంతమునఁ దగినది=హైమంతము ,,
దేవునికి సంబంధించినది=దైవము ,,

ఇట్లే 'అక' (ఔష్ట్రికము) ఆమహ (పితామహ) ఇన్. (శ్రౌద్ధీ)

ఇయ (క్షత్రియ) మొదలయిన వెన్నియో గలవు. పయివన్నియును తద్ధిత ప్రత్యయములు మాత్రమే. కృత్ప్రత్యయములును మిక్కిలిగా గలవు. అనేకములయిన యర్థభేదములలో ననేకములయిన ప్రత్యయము లిట్లు వాడుటవలన విశేషణరూపము లేర్పడు భాషయొక్క పరిణతికిని అవస్థకును బయి తెనుగునందలి పద్ధతికిని సంబంధముగాని సామ్యముగాని లేదు. ఒకటి యనేకశాఖా విలసితము. రెండవది ప్రాథమికము. మిక్కిలి యసంకీర్ణము. పయి తెనుఁగు పద్ధతియే యితర ద్రావిడ భాషలయందును వాడుకలోనుండి యా భాషలయొక్క సాజాత్యమును సంస్కృతభిన్నతను స్పష్టపఱచుచున్నది.

సంస్కృతము ప్రత్యయాత్మక భాషయును మిక్కిలి వృద్ధావస్థయం దున్నదియు నగుటవలన నందలి విశేష్య విశేషణములకు లింగవిభక్తి వచనములయందు ఏకరూపత గలుగవలయు నను నియమముపెఱిగి వైయాకరణాంగీకృతమయినది. ఈ క్రింది యుదాహరణములను జూచునది.

రూపవాన్ పురుషః, రూపవతీ స్త్రీ. మహత్ సంకటమ్.

ఏతేమయూరాః, తానిపుస్తకాని, గచ్ఛన్తీనారీ.

పయి యుదాహరణములయం దెల్లను విశేషణ విశేష్యములు లింగవిభక్తి వచనములయం దభిన్నములుగా నున్నవి. ఒక్క విశేష్యమున కనేక విశేషణము లున్నపు డన్నియు నొక్క తీరుననే యుండవలయును. కాదంబరిలోని యీ క్రింది వాక్యమును జూచునది. "విదిత సకల శాస్త్రార్థః, రాజనీతి ప్రయోగ కుశలః, కళానిపుణః, గీతశ్రుతీనాం వేదితా, కర్మణి ప్రవీణః, ద్యూతవ్యాపారే ప్రగల్భః.....వైశంపాయనోనామ శుకః." ఇందలి 'శుకః' అను పుంలింగ ప్రథమైకవచనమునకు అనేకములయిన విశేషణములు గలవు. అవియన్నియు ప్రథమావిభక్తిలోనే యున్నవి. తుదిని విశేష్యమున్నది.

పయిరీతినున్న సంస్కృత భాషలోని యభ్యాసమునే తెనుఁగుపండితులు తెలిసికొని యద్దానినే తెనుఁగున నుపయోగించుచు వచ్చిరి. తెనుఁగునఁ బ్రవేశించిన తత్సమములతో గూడిన వాక్యరచన కొంతవఱకట్లే జరిగినదిగాని యట్టిపద్ధతి తెనుఁగుయొక్క స్వభావమును మార్చలేకపోయినది.

"విశేష్యంబునకుంబోలె విశేషంబునకు లింగవిభక్తి వచనంబులగు[6]" అను చిన్నయసూరిగారి సూత్రము (తత్సమభాషా సామాన్యమునకు) సంస్కృత భాషానుసారియనుట నిస్సంశయము. పయిసూత్రంబునకుగల యపవాదవిధానము చాల నధికమయినది. ఈ సందర్భమున బాలప్రౌఢ వ్యాకరణములయందలి సూత్రము

6 బా॥ వ్యా. కారకము. సూ. 19.

లను బరిశీలించునది. ఆ యా సూత్రంబులకు సంబంధించిన ప్రయోగంబులు మాత్రము క్రింద నిరూపింపఁబడుచున్నవి.

మాటలు పెక్కు ఏల. ఇష్టమగు పదార్థములు. అన్ని గుఱ్ఱములకు, గుఱ్ఱములు అన్నింటికి, రెండు గుఱ్ఱములకు, గుఱ్ఱములు రెండింటికి, లక్ష గుఱ్ఱములకు, గుఱ్ఱములు లక్షకు, రవుతులు లక్ష, సుగుణాభిరాముఁడు రామునకు జోహారు వొనర్చెద.

విద్యాశాలియగు పురుషుని సర్వజనులు సన్మానింతురు
పార్థివప్రాగ్రసరుండు ధర్మసుతు ఘన్వదిశీకు నలంఘ్యము
అహీనబాహు బలసార ఘనుల్ మధుకైటభాది దైత్యపతుల నెల్ల
ఎవ్వనిం బురోహితుండుగాఁ జేకొనువారము.[7]

పయి యుదాహరణములనుబట్టి పరిశీలించినచో విశేష్య విశేషణంబులకుఁ గావలసిన సమానలింగ విభక్తికత్వాదికనియమం బెట్లు వ్యభిచరించినదియో స్పష్టముకాక తప్పదు. దీనికి హేతువు తెనుఁగున నట్టి నియమము భాషాస్వభావములో లేకుండుటయే యనుట స్పష్టము. కాని తత్సమ విశేషణాదికమున మాత్రము సంస్కృతమునందలి యభ్యాసమే చాలవఱకు నిలిచినది. పెరుగుచుండిన భాషయొక్క లక్షణమును నాటి యవసరములును బయి మార్గమునకు హేతువులనుట నిర్వివాదము. అట్లు సర్దుకొనుటలోఁ గల్గిన తబ్బిబ్బులను మఱికొన్నిటిని క్రింద నిరూపింతును.

ఆమహత్తులగు స్త్రీలింగ విశేషణంబులకు రెండువిధములగు రూపంబులు నుండును. పద్మలత మనోహారిణి, మనోహరి. లతాశబ్దము స్త్రీలింగము[8] కాని అమహత్తు. అమహద్విశేషణము అనగా నపుంసకంబు అనురూపము కలుగుటయే తెనుఁగు ధర్మము. మనోహారిణి యను స్త్రీలింగరూపము సంస్కృతభాషానుసారి. "మిన్నేరు శివజటావాసిని" మొదలయిన ప్రయోగంబులు కేవల సంస్కృత తుల్యంబులు. ఇట్లే 'ఉరగులు, భుజగులు, సముద్రుఁడు, మేఘుఁడు' మొదలగు రూపములు సంస్కృతమునందలి దేవాద్యంశారోపణమువలననే గలిగినవిగాని తెనుఁగు సంప్రదాయము పైని నమహత్తులుగా నెంచుటయే. కావుననే 'ఉరగములు, భుజగములు, సముద్రము, మేఘుము, మొదలగు రూపములును గలవు. మిత్రాదులు (మిత్రశరణ ప్రధాన పాత్రాదులు) రెండు విధములగు రూపములతో నుండుటయుఁ బయి తెనుఁగుపద్ధతి వలననేఁ గలిగినదనుట స్పష్టము. "రాముఁడు ప్రధాన-మఖిల

7 బా. వ్యా. కార. నూ. 20, 26, 27, 28; ప్రౌ. వ్యా. కార. నూ. 21, 22, 24, 25;
8 ఆం॥ శ॥ చిం॥ ఉభయవిధమ మహతీనామ్.

గీర్వాణులందు'' ''నప్రధానంబు లందలు నరసిచూడ'' ''జానకి కాంతా రత్నము, దైవరత్నము రాముఁడు'' ''రాముఁడు రాజసింహము.''

పయి ప్రయోగములయం దెల్లయెడలను వైచిత్ర్యమేర్పడుటకు తెలుగు విశేషణముల మహాదమహద్భేద విధానమువలనఁ గలిగిన తబ్బిబ్బు హేతువనుట నిస్సంశయము.

తెనుగునందలియు నితర ద్రావిడభాషయందలియు విశేషణనిర్మాణ ప్రక్రియ కును సంస్కృతమునందలి దానికిని సంబంధమేలేదు. ఒకటి భాషా శైశవావస్థ, రెండవది ప్రౌఢావస్థ. వీనికి జన్యజనకభావముగాని సోదరభావముగాని లేదు. తెనుఁగు సంస్కృతానుకారి యయినదనుటలో విప్రతిపత్తిలేదు. కాని తజ్జన్యము కాని సమానోదరముగాని కాదు.

4. తరతమ భావనిరూపణ పద్ధతి

విశేషణములలో ఆంగ్లమున Positive, Comparative, Superlative అను మూడువిధములయిన తరతమరూప ప్రణాళికగలదు. ఆంగ్లమున High అనుపదము విశేషణము. 'ఎత్తయిన' అని యర్థము. రెండు అంశములను సరిపోల్చి చూడవలసి వచ్చినప్పుడు Higher అను రూపము వాడుదురు. This is Higher than that (ఇది దానికంటె పెద్దది) This is the highest (ఇది అన్నిటిలోఁ బెద్దది) తక్కిన వాని నన్నిటినుండియు దీని నిర్ధారించునప్పుడు పైరూపము వాడుదురు. ఈ మూడు విధములయిన తరతమభావ నిరూపణముగల ప్రణాళిక యాంగ్లమున విశేషణ ములకు వర్తించును. ఇది భాషలోని విశేషణముల నిర్మాణమును వాని తరతమ భావ నిరూపణవిధానమును జాల పరిణతముగా నున్నట్లు నిరూపించుచున్నది. ఇది యొక ప్రణాళిక. ఇట్టిపద్ధతియే సంస్కృతమునను గలదు. 'బుద్ధిమాన్' అనగా బుద్ధిమంతుడు. బుద్ధిమత్తరః, ఇరువురిలో బుద్ధిమంతుఁడు అని భావము. బుద్ధి మత్తమః, అనగా నసేకులలో బుద్ధిమంతుఁడని భావము. పయి యభిప్రాయమును దెల్పుటకు 'తర' 'తమ' యను ప్రత్యయములు వాడఁబడును. ఇంతియగాక 'ఈ యస్' 'ఇష్ఠన్' అను ప్రత్యయములును వాడఁబడును. బలీ, బలీయాన్, బలిష్ఠః; దీర్ఘః, ద్రాఘీయాన్, ద్రాఘిష్ఠః; పయిరీతి ప్రణాళిక తెనుఁగున లేదు.

కాని పైయభిప్రాయములను దెలుపుటకుఁ దెలుఁగున స్వతంత్రమయిన మఱియొక ప్రణాళిక బయలుదేరినది. 'జానపదులకంటె నాగరులు వివేకులు' 'గోవులలోఁ గపిల బహుక్షీర' మొదటిది తరప్రత్యయమునొక్కయు రెండవది తమప్రత్యయము నొక్కయు నర్థమును నిరూపించును. సంస్కృతమునను ఆంగ్ల

మునను విశేషణమునకుఁ దుదిని ప్రత్యయములు చేరుటచే నీ యభిప్రాయము తెలియనగును. ఆంధ్రమున నట్లుగాదు. విశేషణము రూపమున మార్పులేదు. న్యూనగుణవాచియు యిన శబ్దమునకు తరప్ ప్రత్యయార్థమున కంటెవర్ణకమగును. అల్పే తమప్ ప్రత్యయార్థమున సముదాయవాచి శబ్దమునకు 'లో' 'లోపల' యను శబ్దములలో నొక్కటి చేర్పనగును. ఈ యర్థమున 'అందు' అనునదియుఁ గూడ వాడనగును. పయిప్రణాళిక తెనుఁగున స్వతస్సిద్ధముగా గలిగినది. దీనిని నిర్వచించుటకు సూరిగారు 'నిర్ధారణపంచమియు, నిర్ధారణషష్ఠియు' నను పదములను సంస్కృత వ్యాకరణములయందలి కారకవిధానము ననుసరించి కల్పించవలసి వచ్చినది. కంటె మొదలగు వానిచరిత్రమును ముందు నిరూపించితిని.

ఈపద్ధతి ద్రావిడభాషలయందెల్ల' నిట్లే యున్నదనుట స్పష్టము. అరవమున 'అదై పార్క్‌లుమ్ ఇదునల్లదు'= దానినిజూచినను, ఇది మంచిది. 'అదైవిడ ఇదు నల్లదు' దానిని విడుచునట్లు ఇది మంచిది. 'అవట్రిల్ ఇదు నల్లదు'- వాటిలో నిది మంచిది. మొదటి రెండు ఉదాహరణములను తరప్ ప్రత్యయార్థమునకును తరువాతిది తమప్ ప్రత్యయార్థమునకును ప్రయోగములుగానున్నవి. 'ఇదఱ్కు అదుపెరిసు' = దీనికి అది పెద్దది. పయిపద్ధతి తెనుఁగుతో నభిన్నమగుట నిస్సంశయము. ఇట్లే కన్నడమున 'ఇన్తా' 'ఇన్త' 'ఇన్తలు' అనునవి తరభావమును దెలుపుటకు వాడఁబడును. 'సక్కెరగిన్త సవి ఇల్ల' = చక్కెరకంటె రుచి లేదు. 'అదక్కిన్తలూ దేవమానహన్నెరడుఱ్ఱు హెచ్చు' = దానికంటె దేవమానము పండ్రెండురెట్లు పెద్దది. అరవమునను, కన్నడమును, తెనుఁగుననుగూడ 'కు' ప్రత్యయ మీయర్థమున వాఁడఁబడుచున్నట్లు స్పష్టపడుచున్నది. (ఇదర్+కు), (అర) సక్కరెగె +ఇన్త (కన్న) చక్కెరకు+ అంటె(తెలుగు)తమ భావార్థమున కన్నడమునందు సప్తమీవిభక్తి వాడఁబడును[9]. 'పురుషరోళ్ తుత్రియంశూరం' పురుషులలో తుత్రియుడు శూరుడు. 'పురుషరల్లి తుత్రియను శూరను' హొసగన్నడము. ఓళ్, అల్లి అనునవి రెండును తెలుఁగునందలి 'లో' 'అందు' విభక్తులయొక్క సమానరూపములు. దీనినిబట్టి ద్రావిడభాషలన్నియు నొక్కరీతినే స్వతంత్రముగా పెరిగినవనియును సంస్కృతాజన్యములనియు స్పష్టము.

---

9. నిర్ధారణేచ॥ క. భా. భూ. సూ॥ 87. జాతిక్రియాగుణ ద్రవ్యైకదేశ పృథక్కరణం నిర్ధారణమ్, తస్మిన్ విషయీభే చ సప్తమీ విభక్తిర్భవతి.

3. అయి, కాన్, అనునట్టి అగు ధాతువులయొక్క రూపములను చేర్చుట వలన నీ క్రియావిశేషణములు కలుగుచున్నవి.

దుర్మార్గుడుగా నున్నాడు; పెల్లుగా దొరగుర క్తము; మంచిదై యున్నది. ఈ అగుధాతువు అభేదమును నిరూపించుచు ముందటి శబ్దముయొక్క నామత్వమును గాని నామవిశేషణత్వమునుగాని స్థాపించుచున్నది.

4. అన్నంత క్రియలగు 'చాల, కూడ, అయిన' మొదలయినవన్నియును క్రియావిశేషణములుగా నుపయోగపడుచున్నవి.

చాల (లా) నిచ్చితివి. కూడ (డా) పనిచేయువలెను.

5. క్త్వార్థకములు, వ్యతిరేకక్త్వార్థకములు, శత్రర్థకములు, చేదాద్యర్థకములునగు క్రియారూపములన్నియును క్రియావిశేషణములుగా వాడుచున్నారు. చేసి వచ్చితిని; (చేసిన తరువాత యని యర్థము) మాటాడక ఉంటిని. (ఎట్లు ఉండెనో మాదిరి తెల్పఁబడుచున్నది) పరుగెత్తుచు పడెను; (పరుగెత్తునప్పుడు అని భావము) చూడకవెళ్లెను; (వెళ్లుటయొక్క మాదిరి తెలుపును.) వించు చెప్పదును; (వించు అనునది నియమమును జెప్పుచున్నది.) పయిరీతిని వాడగలిగిన పదములు తెలుఁగున వేలకొలంది గలవు. ఆంగ్లమున అడ్వెర్బ్సులు, స్థలము, కాలము, మాదిరి, పరిమాణము, హేతువు, ఫలము, నియమము లేక పరతు, ఉద్దేశము మొదలయిన భావములను దెలుపుచు క్రియలయొక్కగాని నామవిశేషణములయొక్కగాని, క్రియావిశేషణములయొక్కగాని యర్థమును విశేషించునవి. ఆపదజాతమునకుఁ గల ప్రత్యేకలక్షణములనుబట్టి యాంగ్లమున నవి విభజింపఁబడినవి. సాధారణముగా నామవిశేషణములకు (Adjectives) ly అనుదానిని చేర్చినచో నీ రూపము లాంగ్లమున సిద్ధపడును. ఇంకొక విషయమేమనఁగా ఆంగ్లమున క్రియాప్రాధాన్యము గలిగిన వాక్య మేర్పడినది. అట్టి క్రియాప్రాధాన్య ముండుటవలననే కర్తయుఁ గర్మయు నన్వాయితో నన్వయించుచున్నవి. ఆకర్త్రాదులకు నామవిశేషణములుపయోగించు పద్ధతి గలిగినది. అట్లే క్రియకును విశేషణములు నిరూపించిరి. ఇది యీ వాక్యమునందలి ప్రణాళిక. అట్టి పద్ధతి తెనుఁగునలేదు. తెనుఁగునఁ గ్రియాప్రధానవాక్యము నేటికిని నేర్పడినదా లేదా యనుట సందిగ్ధమే యనకతప్పదు. (ఈ విషయము క్రియాప్రకరణమున వివరింపఁబడును) ఇట్టి భాషలో క్రియావిశేషణములను వెదకుట నిష్ఫలము. పయిగా దాని నొక భాషాభాగముగాఁ జేర్చుట మిక్కిలియు ననసరము లేనిపని. పయిగా నాంధ్రవ్యాకరణమున రూపనిష్పాదన ప్రక్రియయే మొదటినుండియు నుద్దిష్టము. ఆర్థికవిచారణము పదవిభజన అనునవి నవీనములు. ఆంగ్ల సంస్కృతములలోని యనుకరణములు.

అ వ్య య ము లు

అవ్యయము లనఁబడువానిలో ననేకములయిన క్రియావిశేషణములు గతార్థములయినవి. కాని యతి నవ్యవ్యాకరణములలో ముఖ్యముగా ''అవ్యయములు'' అను ప్రకరణ మొక్కటి బయలుదేరినది. ఇట్టి ప్రకరణము చింతామణియందు గాని బాల ప్రౌఢవ్యాకరణములందుగాని లేదు. అట్లనుటవలన వా రీభావమును గ్రహింపలేదని యూహింపవలదు. చిన్నయ కొన్నిటి నవ్యయము లని పేర్కొనెను. ('ఎల్లశబ్దము ద్రుతాంతమయిన యవ్యయంబు') ప్రౌఢవ్యాకరణకర్త త్రివిధమయిన పదజాతమును విభజించుచు నవ్యయములను నొకవిధముగా నిరూపించెను. ''అవ్యయము లనఁగా విభక్తివచన శూన్యములు. అవి ప్రతిపదోక్తములు లాక్షణికములు నని ద్వివిధములు. ప్రకృతిసిద్ధములు ప్రతిపదోక్తములు. లక్షణసిద్ధములు లాక్షణికములు.'' ఇట్లు వ్రాయుటకు సిద్ధాన్తకౌముదిలోని యవ్యయ ప్రకరణమే మూలమనుట నిస్సంశయము. అందు స్వరాదులును నిపాతములును అవ్యయములని నిరూపింపఁబడి కొన్ని ప్రత్యయములు అంతమందు గలవియు నవ్యయములని నిరూపింపఁబడినవి[2]. వాని నాధారముగాఁ జేసుకొనియే అవ్యయములను ప్రతిపదోక్తములు లాక్షణికములు నని రెండువిధములుగా విభజించుట యేర్పడినది. కొన్ని ప్రత్యయము లంతమందు గలయవ్యయములు లాక్షణికములుగా నిరూపింపఁబడినవి[3]. ఆ పద్ధతి ననుసరించియే తెనుఁగునందలి కొన్ని శబ్దములను మొదట

---

2. పాణినీయము 1-1-37-41; 2-4-82. సూత్రములు—స్వరాదినిపాతమవ్యయమ్। తద్ధితాశ్చాసర్వవిభక్తిః। కృన్మేజన్తః। క్త్వాతోసున్‌కసునః। అవ్యయీభావశ్చ। అవ్యయాదాప్‌సుపః। సదృశంత్రిషు లింగేషు సర్వాసుచ విభక్తిషు। వచనేషుచ సర్వేషు యన్న వ్యేతి తదవ్యయమ్। ఇతిక్రియతిః లింగకారక సంఖ్యాభావపరా॥

పయిసందర్భమున బాల మనోరమలోని కొన్ని విశేషములు

''తత్ర సర్వావిభక్తయః యస్మాన్న భవంతీతి బహువచనాంత విగ్రహో న సంభవతి। అవ్యయేభ్యః సప్తానాం విభక్తీనాం ఉత్పత్త్యభ్యుపగమాత్.....ఏవంచ సర్వా వచనత్రయాత్మికా విభక్తిః యస్మాన్నోత్పద్యతే, కింతు ఏకవచనాన్యేవ ఉత్పద్యంతే, సతథితాంతాః అవ్యయ సంజ్ఞాః స్యాదితి ఫలతీత్యర్థః॥ ఆయంచ లింగకారక సంఖ్యా భావనిమయాః నిపాతానామేవ. స్వరాదీనాంతు కతిపయానాం లింగకారక సంఖ్యాన్వయోఽన్యేవ. 'స్వరాదినిపాతమవ్యయం' ఇతి సూత్రే భాష్యే చాదీనామసత్త్వవచనానామేవసంజ్ఞా। స్వరాదీనాంతు సత్త్వవచనానామసత్త్వవచనానాంచ ఇత్యుక్తత్వాత్॥ స్వస్తి వాచయతి, స్వస్తివాచ్యః, క్షీణేపుణ్యేస్వః పతతి. ప్రాతర్యజతే. ఇత్యాదౌ కర్మకారక యోగదర్శనాచ్చ.

3. పాణినీయము 1-1-38. 39, 40. సూత్రములు. క్త్వా. తోసున్, కసున్ ప్రత్యయాంతములు. మకారాంతముగాని ఏ జన్తముగాని యగు కృత్ప్రత్యయ మంతమున గలవి. పాశప్ ప్రత్యయమునకు ముందున్న తసిలాదులు, తసిల్, పాశప్, శస్, అమ్, ఆమ్, కృత్వసుచ్, వతి. వినా, నానా మొదలగు ప్రత్యయములు విధింపఁబడిన శబ్దములు. కౌముదీశరదాగమము-పుట, 450.

నవ్యయములుగాఁ బరిగణించి యీ తరువాత లాక్షణికములను నిరూపించుట జరిగినది. ''ధాతువునుండి పుట్టిన యవ్యయములు క్వార్థకములు వ్యతిరేక క్వార్థకములు, శత్రర్థకములు తుమున్నర్థకములు, చేదాద్యర్థకములు ఆనంతర్యార్థకములు, అని యీఱువిధములు'' ''లాక్షణికావ్యయము లారువిధములు''. ఇట్లు అవ్యయ ప్రకరణ మనుపేరఁ దెనుఁగు వ్యాకరణములయందు నిరూపింపఁబడిన క్రమమున కేమి ఫలితము. సంస్కృతమునందు 'అవ్యయాదాప్ సుపః' అను సూత్రముచే అవ్యయ సంజ్ఞగలదానికంటె విధింపఁబడిన 'సుప్' ప్రత్యయమున కును 'ఆ' యను ప్రత్యయమునకును లోపముగలుగుట ఫలము. సంస్కృతము నందలి యెల్లశబ్దములపయిని విభక్తిప్రత్యయము గలుగుటయు నిట్లవ్యఁడుసంజ్ఞ గలవానికి వచ్చిన సుబ్విభక్తికి లోపముగలుగుటయు యుక్తము. తెనుఁగున గల శబ్దములలో ననేకములు స్త్రీసమంబులగుట ప్రథమావిభక్తి ప్రత్యయము విహిత మగుటయే లేదు. అట్టి సందర్భమున దెనుఁగునందలి యవ్యయసంజ్ఞకు ప్రయో జనము నిరూపింపవలసిన యవసరము తెనుఁగు వైయాకరణులపయిని గలదు.

కొన్ని శబ్దము లవ్యయములగునా కావా యను విషయమున వైయాకరణు లలో భేదములు గలిగినవి. ఈ సందర్భమున నీ వాక్యములు విమర్శింపఁదగును. ''బాలవ్యాకరణము శబ్దరత్నాకరము గూడ అప్పుడిప్పు డెప్పుడను శబ్దములు విశే ష్యములని చెప్పుచున్నవిగాని యుది సరికాదు.ఇవి వాక్యములందు కర్మలుగాని కర్తలు గాని కాకపోవుటచే విశేష్యములు కావనుట స్పష్టము. ఇంక నివి సర్వనామ విశే షణములు కావనుట విదితమేకదా! కావున వీని యవ్యయత్వమును గూర్చి విశేష చర్చ యిం దనావశ్యకము'' పయిరీతిని జేసిన నిర్ణయమునందు విశేష్యము లన్నియు వాక్యములందు కర్తలుగాని కర్మలుగాని కావలయు ననుటలో ప్రమాణము లేదు. విశేష్య విశేషణములు రెండును నామము లనెడి జాతి యంతర్భాగములు. నామ ములకు లక్షణమును నిర్వచించుచు 'సత్త్వ ప్రధానాని నామాని' అని యాస్కుడు నిర్ణయించెనేగాని వాక్యమునందలి కర్తృత్వ కర్మత్వములకు యోగ్యతగలుగుట యని నిర్ణయింపలేదు. విశేష్య మనగా విశేషణముచే విశేషింపఁబడు యోగ్యత గలది యని గదా యర్థము. అప్పుడు అవ్యయములు మాత్ర మేల విశేష్యములు గా గూడదు. ఈ క్రింది ప్రయోగమును జూచునది. 'చెప్పినదెల్ల వింటిని' వింటిని అను క్రియకు కర్మ యేది? ఎల్లయనునదియా చెప్పినదియా! ఈ రెంటిలో దేనికి ప్రాధాన్యము. 'ఎల్ల' కే ప్రాధాన్యమనుట స్పష్టము. చెప్పినది అను విశేషణము లేకయే 'ఎల్లను వింటిని' అని వాడుటగలదు. వినుటయందు ముఖ్యాన్వయము 'ఎల్ల' కే. చెప్పినది యనునది యప్రధానమేయైనది. ఇక్కడ 'ఎల్ల' శబ్దమే కర్మ యనక తప్పదు. పయిగా విశేష్యముగాక తప్పదు. దానికి 'సాకల్యముగా' అని

యర్థము చెప్పదుమందుమేని చెప్పవచ్చునుగాని యంతమాత్రమున 'ఎల్ల' యొక్క ప్రాధాన్యము పోలేదుగదా! అప్పుడు 'ఎల్ల'యే విశేష్యమనుట తప్పదు. సంస్కృతమునను అవ్యయమునకు కర్తృత్వ కర్మత్వములు పరిహరింపఁబడలేదు. 'స్వస్తి' అవ్యయము. ''స్వస్తివాచయతి'' యను ప్రయోగము గలదు, అను బాలమనోరమా విచారణమును ముందుదాహరించితిని. ఇట్లు అవ్యయముల యొక్క లక్షణము వాక్యములయందలి ప్రయోజన మాత్రమునుబట్టిగాని రూప మాత్రమునుబట్టిగాని యతివ్యాప్త్యవ్యాప్తులు లేనట్లు నిర్ణయింప వీలులేదుగావునసే పాణినీయమున నివి యొకపట్టికగా నిరూపింపఁబడినవి.

కొన్నివేలసంవత్సరములక్రిందటనే ప్రత్యయాత్మకత్వమును ముఖ్యలక్షణ ముగాఁ బడసిన సంస్కృతమునసే యిట్లుండ తెనుఁగునందలి యవ్యయముల స్వరూపమునుగాని లక్షణమునుగాని నిరూపించుట చాల కష్టమని చెప్పనక్కఱలేదు.

చరిత్ర తెలియని శబ్దములు ఏకవచనమాత్రమున నున్న కొన్ని సుబంత రూపములు, (చిరం, చిరేణ, చిరాయ) విభక్త్యర్థమునఁ బ్రయోగింపఁబడుచున్న కొన్నిసమాసములు, ఎల్లవిభక్తులు చేరని కొన్ని తద్ధితాంతములు, కొన్ని కృదంతములు అవ్యయములుగా పాణినిచే జేర్కొనఁబడినవి.

పయిపద్ధతినే తెనుఁగునను కొన్నిశబ్దముల నవ్యయములుగా వేర్పఱుప నగును. అంతమాత్రమున లాభముగాని నష్టముగానిలేదు. కాని భాష ప్రత్య యాంతమనియు సుప్తిజంతములయిన పదముల తుదిని ప్రత్యయములు చేరుచున్న వనియు నంగీకరించి యారీతిని విభజించునపుడు, అవ్యయప్రకరణము తెనుఁగు వ్యాకరణమున నుండక తప్పదు. కొన్నిశబ్దములను అవ్యయములుగా నిరూపింప వలెనా లేదా యను వివాదమునకుమాత్రము అవకాశమును తప్పదు.

కాని ఒక్కవిషయముమాత్ర మీసందర్భమున నిరూపింపవలయును. ఆంగ్ల మునను న్న ఆడ్వెర్బులను మనసులోనుంచుకొని క్రియావిశేషణములను అవ్యయ ములుగా నిరూపించు నాచారము నేటి భాషావిదుల యందేర్పడినది. ఆంగ్ల వ్యాకరణ మర్యాదననుసరించి ఆడ్వెర్బులు వాక్యమున కర్తలుగా గాని కర్మలుగా గాని యుండజాలవు. అట్లుండుట నామములు నామతుల్యములునగు వానికే తగును అని యాంగ్లమున సిద్ధాంతము. అట్టిసంస్కారమునసే లక్షణములును విచారణయు తెనుఁగున బయలుదేఱుచున్నవి. ఈక్రిందివాక్యమును జూచునది.

''మువర్ణాంత తత్సమశబ్దములపయి తరువాతికాలమున 'కన్, కాన్' అనునవి చేరి అవ్యయత్వమును బోధించుచోట్ల నన్నయ్యభారతములో వాని సప్త మ్యేకవచనరూపములే తఱుచుగ అవ్యయములుగ నుపయోగింపఁబడినవి.'' ''నిర్భయమునన్'' ''అగ్నిసాక్షికంబునన్; ఆకరమునన్ ..''. ''నిర్భయముగా''

యని నేటివాడుక నిర్ణయముకాగా అని యర్థము. భయముపోయిన యవస్థ కలిగినతరువాత యని భావము. ఇట్లే 'అయినన్, కాన్' మొదలయిన 'అగు' ధాతురూపములు వాడుటవలన నామాదికము క్రియావిశేషణము లగుచున్నవని ముందు నిరూపించితిని. ఇందు అవ్యయపదము క్రియావిశేషణార్థమున వాడఁబడినది.

పయివిచారణమువలనఁ గలిగిన సిద్ధాంతమేమనఁగా భాషయొక్క ప్రత్యయాంతత్వస్వభావము మిక్కిలి ప్రాథమికమై స్థిరపడలేదు. సంస్కృతమయొక్కయు ఆంగ్లముయొక్కయు లక్షణములనుబట్టియు వివరణమునుబట్టియు తెనుఁగుస్వరూపమును నిరూపించి వర్గీకరించుటకు పండితులు ప్రయత్నించుచున్నారు.

సంఖ్యావాచకములు

1. విశేష్య విశేషణ రూపభేదము

ఒక భాషయొక్క స్వరూపస్వభావములను దెలిసికొనవలయునన్న సందలి వ్యాకరణవిధానమును ప్రాచీనధాతుస్వరూపములను ముఖ్యాధారములుగా గ్రహింపవలయునని ముందు దెలిపియుంటిని. ఇతరపదములలో ముఖ్యమయినవి సంఖ్యావాచకములును సర్వనామములు నయి యున్నవి. మానవుని విజ్ఞానాభివృద్ధిలో మొదట నెఱుంగనయినవి పయిరెండనుటనుట స్పష్టము. అనఁగా మిక్కిలి ప్రాథమిక స్థితిలోనున్న భాషలలోఁగూడ సంఖ్యాభేదమును 'నీవు, నేను, వాఁడు' అనుభావముల భేదమును తెలియఁబడుచునే యుండును. అట్టిపదముల రూపములను దెలిసికొనుట వలన నాభాష కితరములయిన యేభాషలతో సంబంధము గలదు, అది యెట్టిది, అనుట నిశ్చయింపనగును. కావున తెనుఁగు సంఖ్యావాచకములయొక్క స్వరూపమును చరిత్రమును దెలిసికొనుటకు ముందు ఇతరములయిన ద్రావిడభాషలలోని యాయా శబ్దములస్వరూపము నెఱుంగవలయునని యొకపట్టికగా నందలిరూపముల నీక్రింద నొసంగుచున్నాను.

తెలుగు	తమిళము	కన్నడము	మలయాళము	తుళు	సంస్కృత	హిందీ
ఒకటి, ఒండు	ఒన్ఱు	ఒన్దు	ఒన్ను	ఒంజి	ఏక	ఏక్
ఒక, ఒక్క	ఒరు, ఓర్	ఒన్	ఒరు, ఓర్	ఒన్		
రెండు	ఇరండు	ఎరడు	రండు	రడ్డు	ద్వి	దో
ఇరు	ఇరు, ఈర్	ఇర్	ఇరు, ఈర్	ఇర్		
మూడు	మూన్ఱు	మూరు	మూన్ను	మూజి	త్రి	తీన్
మూ, ము	మూ, ము	మూ, ము	మూ, ము	మూ, ము		
నాలుగు	నాలు, నాంగు	నాలు, నాల్కు	నాల్, నాక్కు	నాలు	చతుర్	చార్

నాలు, నలు	నాల్	నాల్	నాల్	నాల్		
ఏను, ఐదు	ఐన్దు, అంజు	ఐదు	అంజు	ఐను	పంచ	పాచ్
ఏ, ఏన్	ఐ	ఐ	ఐ	ఐ		
ఆఱు	ఆఱు	ఆరు	ఆఱు	ఆజి	షష్	ఛః
ఆరు	అరు	ఆర	ఆరు	అజి, ఆజ్		
ఏడు	ఏర్ర్	ఏళు	ఏర్ర్	ఏళు	సప్త	సాత్
డి	ఎర్ర్	ఏ	ఎర్ర్	ఏళ్		
ఎనిమిది	ఎట్టు	ఎంటు	ఎట్టు	ఎణ్మ	అష్ట	ఆఠ్
ఎనమ	ఎణ్	ఎణ్	ఎణ్	ఎణ్		
తొమ్మిది	ఒన్బరు,ఒన్బాన్	ఒమ్బత్తు	ఒంబదు	ఒర్	నవ	నా
తొమ్మండు	తొండు, ఒన్బత్తు	ఒన్బయి		ఒరుమ్బ		
తొమ్మ	తొళ్	తొమ్	తొళ్	సాణ్		
పది	పత్తు, పాన్,పదు	పత్తు, హత్తు,	పత్తు,	పత్తు,పాద్	దశ	దన్
పద, పన్	పదిన్, పన్	పదిన్,పది, పన్	పదిన్, పన్డ్	పదు,పదున్		
				పత్, పవ		
నూఱు, వంద	నూఱు	నూరు	నూఱు	నూదు	శత	సొ

పయి పట్టికనుఁ జక్కఁగాఁ బరిశీలించినచో సంస్కృత ప్రాకృత హిందీభాషల లోని సంఖ్యావాచకముల కొకప్రక్కను తెలుఁగు మొదలయిన ద్రావిడభాషల కొక ప్రక్కను గల సంబంధము స్పష్టముకాక తప్పదు. తెనుఁగు మొదలుకొని తుళు వఱకును గల యయిదుభాషలలోను పయిరూపము లొక్కరీతిగానే యున్నవి. కాలక్రమమున భాషలో నేర్పడు సమీకరణము, ఆకర్షణము, మొదలగు మార్పులవలన గలిగిన భిన్నరూపములలో నొకశబ్దమే యన్నిభాషలలో నున్నట్లు స్పష్టపడుచున్నది. అట్లే సంస్కృత ప్రాకృత హిందీభాషలలోను గను పట్టుచున్నదనుట చెప్పనక్కరలేదు. మొదటి యయిదుభాషలును నొక్కజాతి యనియు సంస్కృత ప్రాకృత హిందీభాషలు మఱొక్కజాతి యనుటయు నిస్సంశయముగఁ దేలినదియే.

పయిసంఖ్యావాచక స్వరూపములలో రెండువరుసల రూపములు నిరూపింపఁబడినవి. మొదటివి విశేష్యములు. రెండవవి విశేషణమాత్రములు. అనఁగా రెండవరూపములు విశేషణములుగానే సమాసములయందును పదాదిని వాడఁబడుచున్నవేగాని వానికి స్వతంత్రప్రయోగము లేదన్నమాట. ''నాదగ్గర నున్నవి మూఁడు'' అని చెప్పదుము. కాని 'నాకు మూ ఇచ్చితివి' అనుదానివంటి ప్రయోగము ఉండదని భావము. ఇట్లే ఇతర ద్రావిడభాషలయందును నెఱుఁగునది. పయి పట్టికయందలి వేర్వేఱు ద్రావిడ భాషలలోని విశేష్యరూపములకంటె విశే

షణ రూపములయందు అధికమయినసామ్య మున్నట్లు స్పష్టముగా గోచరించును. దీనికిహేతు వేమైయుండునని యూహింపక తప్పదు. విశేషణ ప్రకరణమున నొక పద్ధతిని నిరూపించితిని. సాధారణముగా విశేషణరూపము ప్రాచీనమును విశేష్య రూప మర్వాచీనమును నగుచున్నదనుటయే యది. మొదటి విశేషణరూపమే రెండువిధములుగా వాడఁబడుచుండును. అట్టిపదములయొక్క తుదిని ప్రత్యయ ములు చేరుటవలనను, సంధిలో మార్పులు వచ్చుటను, క్రొత్తవిశేష్యరూప మొక్కటి బయలుదేరును. అప్పుడు ప్రాచీనరూపము విశేషణమాత్రముగానే యుండును. తరువాత కాలక్రమమున మఱల క్రొత్త విశేష్యరూపము విశేషణ ముగా వాడఁబడుచుండును. దానినుండి మఱల నొక్క విశేష్యరూపము గలు గును. ఇట్లే పయివిశేష్య విశేషణచక్రము భాషాయంత్రమున నిరంతరము పరి భ్రమించుచునే యుండును, అని విశేషణ ప్రకరణమున స్పష్టముగా నిరూపించితిని.

ఇక నేటి సంఖ్యావాచకములలో మొదటి వరుసలోనున్న విశేష్యరూపము లన్నియును అన్నిద్రావిడభాషలలోను నుభయవిధములుగా వాడఁబడుచున్న వనుట నీ క్రిందిప్రయోగములనుబట్టి స్పష్టము. అరవమునందు 'తొలుకాప్పియ నారు ఒన్ఱు, ఇరండు' మొదలయిన పదములు 'పెయర్' అని నిరూపించెను. ఒక్క 'ఒన్ఱు' శబ్దముతప్ప సంఖ్యావాచకముల విశేష్యరూపములు విశేషణము లుగా వాడఁబడుచునే యున్నవి. 'ఇరండు మనిదర్కళ్' (ఇద్దరు మనుష్యులు) వీనికి విశేష్యముయొక్క లింగవిభక్తి వచనములు రావు. 'ఇరండుమనిదరై' (రెండుమనుష్యులను), మూన్ఱుమక్కళాల్, (మూడుబిడ్డలచేత)''[1] పయిని నిరూ పింపఁబడినవి మహద్రూపములు. అమహద్రూపములు మిక్కిలి బహుళము. 'ఇరన్డుచెవి' 'నూఱుపేర్' (నూఱుమనుష్యులు) 'నాంగుమాడుగళ్' (నాలుగు పశువులు) ఇట్లే కన్నడమునందును 'ఎరడుమాతు' (రెండుమాట) 'ఒన్దుహబ్బ' (ఒకటి పండుగ) 'ఎంటుజనరు' (ఎనిమిదిజనులు) 'అరుకాయి' (అరుకాయలు) మొ॥ ప్రయోగములు గలవు. తెనుఁగున అమహత్తులలో ''రెండుకాయలు, మూఁడు మాటలు'' మొదలయిన ప్రయోగములు నిర్బాధములు. మహత్తులలో రెండు మను ష్యులు, మూఁడుపురుషులు మొదలయిన ప్రయోగములు కనుపట్టలేదు.[2] అనఁగా ప్రాచీనములగు వ్యాకరణాదికముగల అరవ కన్నడములయందు మహదమహద్భే దము లేకయే విశేష్యరూపములను వాడుటయుఁ గలదు. తెనుఁగున నమహత్తులలో మాత్ర మట్టివాడుక గలదుగాని మహత్తులలో లేదు. అనగా 'నలువురు, ఏవురు,

1. P. S. S. Page 141 ఇన్నై తెనక్కళక్కుమ్ ఎణ్ణుక్కుఁజ్పెయరుం. తొల్ చాల్ 168. కన్న॥ ఒన్దు తింగళ్ (ఒకనెల) మూఁఉ దేగులమ్ (మూఁడు దేవాలయము) 2. ప్రౌ. వ్యా. శ. 104 అసురులరువదివేలు, అబ్జనాభులు నూఱుసైదు పదులు, పదిలోపలి సంఖ్య కిట్టిదిలేదు.

అయిదుమంది' మొదలయిన రూపములే కలవుగాని 'రెండు మనుష్యులు' మొదలగునవి లేవనుట. ఇదియే తెనుఁగునకును, అరవ కన్నడములకును గల భేదము.

సంస్కృతమునందు, ఏక, ద్వి, త్రి, చతుర్, అను నాలుగు శబ్దములును విశేషణము లయినప్పుడు విశేష్యమునకు వలెనే లింగవచన విభక్తు లగును. అనఁగా మూఁడులింగములలోను అన్నివిభక్తులకును వచనములకును (గొంచె మించు మించుగ) భిన్నరూపము లుండునని యర్థము.

పుంలింగము.	ఏకః	ద్వౌ	త్రయః	చత్వారః
స్త్రీలింగము.	ఏకా	ద్వే	తిస్రః	చతస్రః
నపుంసకము.	ఏకమ్	ద్వే	త్రీణి	చత్వారి

పంచన్, (అయిదు) మొదలు, నవదశన్ (పందొమ్మిది) వఱకును మూడు లింగములయందును, సమానరూపములే విశేషణములుగా వాడఁబడునుగాని విశేష్యమునకు బలె విభక్తులు గలుగును. ఉ—అష్టానాం (పురుషాణామ్, స్త్రియామ్, పాత్రాణామ్) ఆపైవైన 'వింశతి' మొదలయిన శబ్దములువిశేష్యమాత్రములుగానే 'వింశతిః బ్రాహ్మణాః' అనునట్లు విశేషణరూపమునఁగూడ వాఁడుచున్నారు. పయిపద్ధతినిబట్టి యొకవిశేషము తెనుఁగుభాషలోఁగనుపట్టుచున్నది. అరవ కన్నడములవలె అమహద్రూపములను మహద్విశేషణములుగా గూడ వాడక సంస్కృతమునందలి మొదటి నాలుగు సంఖ్యావాచకములవలెనే విశేషణములవలె వాడుచుండుట.

ఈ క్రిందిని ప్రత్యేకముగ నొక్కొక్కశబ్దముయొక్క చరిత్రము దిఙ్మాత్రముగ నిరూపింపఁబడుచున్నది.

2. ఒకటి మొదలగు పదముల చరిత్రము

ఒకటి ఒక్క, ఒక, అనునవి విశేషణమాత్రములు. ఒకటి యనునది అమహత్తులలో విశేష్యముగాను, విశేషణముగా గూడ వాడనగును. ఒక్కనూటిని, ఒక కేలఁబట్టి, ఒకటి ఒక్కంటి, ఒక్కటి అనునవి యమహద్విశేషణములు. ఆ వొక్కటి, ఒకటి రెండు పూటలు, ఒకటన్, ఒకటిచేతన్ మొదలగు రూపములును గలవు. ఒకొంటికి, (భార. కర్ణ. 1 ఆ. 70) ఒకఁడు. ఒకానొకఁడు, ఒక్కరుడు, ఒక్కొరుడు మొదలగు రూపములును గలవు. అట్లే ఒక్కర్తి, ఒక్కతె, ఒక్కొర్తి మొదలయిన స్త్రీవాచకరూపములును గలవు. ఒక్కడు అనునది మహద్రూపముగాను అమహద్రూపముగాగూడ నున్నది. మాసములు పదునొకండు(వరాహ IV 54) తావక బాహువొకఁడె (ఆము I 45) మహద్వాచకమయిన ఒకడు

శబ్దమునకు ఒకనిఁ, ఒకనిచేత మొదలగు ద్వితీయాది విభక్తిరూపములు గలవు. అమహద్వాచకమైనచో, ఒకటికి, ఒకటికొఱకు అనురూపము లుండును.

పయి రూపజాతమంతయు ఒక్క (ఒక) అను విశేషణమువలనఁ గలిగినట్లు తోచుచున్నది.

ఒండు. ఒరుడు, ఓర్తి అనురూపములును గనుపట్టుచున్నవి. వీనికి 'ఒక్క' శబ్దము మూలముగానట్లు స్పష్టము. మూన్లు = మూండు, వాన్లు=వాండు, అయినట్లు 'ఒండు' శబ్దమునకు 'ఒన్లు' మొదటిరూపమనుట నిర్బాధము. 'ఒరుడు, ఓర్తి, ఒరులు' అనువానికి ఒరు అను విశేషణము మూలాధారమనుటయు నిర్వివాదము. ఒండు శబ్దమునకు ఒంటి, యను ఔపవిభక్తికద్వితీయాద్యంగము గలిగి తరువాత నయ్యాదియే యనుచితవిభాగమున విశేష్యముగానో విశేషణముగానో స్వతంత్రముగా వాడబడుచువచ్చినది. ఒంటిసనుటయేఁడ (భా. వి్రా. 5. 234) ఒంటిగాఁడు, ఒంటరి, ఒంటిపాటు, ఒంటికన్ను మొదలగునవి.

ఒండు పదమునకు మూలరూపమగు ఒన్లు, అరవమునఁ గలదు. ఒన్లి అనురూపము 'ఒంటి' యను నర్థమునఁ గన్నడమునఁగలదు. ఒన్లుశబ్దమున 'ఇ' చేర్చుటవలన ఒన్లి అనురూపమేర్పడి ఒంటిగామారినదనుట స్పష్టముగా గనుపట్టుచున్నది. ఒక్క, ఒరు అను రెండు విశేషణరూపము లుండినట్లు పయి విచారణమువలన గనుపట్టును. కాని, ఒక్క శబ్దముగూడ ఒరుశబ్దముయొక్క వికారమే యని విచారణము వలన స్పష్టపడును. ఒర్క, ఒక్క యని సమీకరణము వలనఁ గావచ్చునుగదా! 'ఒరునైక్క = (ఎక్కటి) ఒరుక్కమ్=(ఏకత్వము) ఒరుక్క=(ఒక్కటిగా) ఒరునై =(ఏకసమూహము) ఒరుఙ్గు = (మొత్తమగు, క్రియ.) (మొత్తముగా) ఈ రూపములన్నియు నరవమున నున్నవి. వీనికన్నిటికిని మూలరూపము 'ఒరు' అనునదియే. ఒరుక్క = ఒర్క = ఒక్క = ఒక అనురీతిని ప్రాచీనభాషలో మారి తెనుఁగునందలి 'ఒక్క' శబ్దము గలిగినదని నిర్వివాదముగాఁ దేలుచున్నది. ఇట్టి 'ఒక్క, ఒక'లకు మహద్వాచక 'డు' ప్రత్యయముచేరి, ఒక్కఁడు అని యేర్పడినది. మహద్వాచకమగు 'ఒకని' మొదలగు ద్వితీయాద్యంగము 'వాని, వీని' మొదలగు వానివలెనే 'న' కారయుక్తముగాఁ గనుపట్టుచున్నది. తెనుఁగునందలి ఏకత్వవాచకశబ్దముల రూపములకు 'ఒర్' అను మూలద్రావిడరూపమే ప్రథమస్వరూపమనుట స్పష్టము. 'ఒరు' శబ్దమునుండియే 'ఒన్లు' శబ్దము నకారాగమము వలన గలిగినదని కాల్డ్వెల్లుగారు. 'మూఱు, మూన్లు, కీఱు, కిన్లు, కఱు, కన్లు' మొదలగు శబ్దముల సామ్యము నుదాహరించి చెప్పియున్నారు.[3] ఈ 'ఒర్' అను

[3] C. G. D. 824-825.

విశేషణరూప మెల్ల ద్రావిడభాషలయందును నున్నదనుట పయి పట్టికవలన స్పష్టము. విశేష్య విశేషణరూపములు భిన్నముగా నున్నపుడు సాధారణముగా విశేషణరూపము ప్రాచీనమయినట్లు నిరూపించితిని. 'ఒన్టు' శబ్దము క్రియగా గూడ నరవమున వాడఁబడుచున్నది. (కూను, చేరు, ఏకమగు) అనియర్థము. ఒన్టు, ఒరు, శబ్దములలో నేది ప్రాచీనమో యని వివదింపవచ్చునుగాని యవి యభిన్నములును మూలములుననుట నిర్వివాదము.

పయి శబ్దములకు బహువచన 'లు' ప్రత్యయముచేరి 'ఒండ్లు,' ఒకఁడ్లు = ఒకళ్లు, ఒకళులు, ఒకరులు మొదలయినవియు గలిగినవి. ఒకడ్లు అనిగూడ శాసనములఁ గలదు. 'ఒండులు, ఒండ్లు' అనియు రూపములు గలవు.

పయిరీతి నేర్పడిన 'ఒండు, ఒక్క' అను శబ్దములకు యౌగికములును లక్ష్యములునయిన యర్థము లనేకములు ఇతర పదములుచేరియు చేరకయుఁ దెనుఁగున గాలక్రమమున నేర్పడినవి. 'ఒండె' యనునది ద్రుతాంతమయిన యవ్యయముగా పశ్చాంతరమును దెలుపునట్లు వాడఁబడినది. 'నాలవభాగ మొండె మూడవభాగ మొండె' ఒండు + ఏని = ఒండేన్ = ఒండె, అని మారినది. ఒక్క యను శబ్దమునకును 'ఒకఁడు, ఒరుడు' మొదలగు శబ్దములకుఁ గలిగిన యర్థవిశేషములు. ''సామాన్యము, అన్యము, అనిర్దేశము, అనిర్వాచ్యము, గణనీయము, కొంత'' మొదలగు నర్థములను సూర్యరాయాంధ్ర నిఘంటువునఁ జూచుకొనునది.

ఏకశబ్ద భవమనునట్టి 'ఎక్కటి' శబ్దముగూడ తెనుఁగున గలదు. సం॥ ఏకః. ప్రా॥ ఎక్కమ్, తుది టివర్ణము ఔపవిభక్తికములగు దేశ్య సంఖ్యావాచకముల మూలమున గలిగినది. దీనికిని అనేక లక్ష్యార్థముల ప్రయోగము గలదు. కాని పయి 'ఒరు' కుటుంబములోని యేపదమయినను 'ఎక్కటి' వలనఁ గలిగినదని యూహించుట యుక్తికి దూరము. వానికన్నిటికిని మూలము 'ఒరు' అని స్పష్టముగా గనిపించుచున్నది.

ఈ క్రిందిపదములను జూచునది. అరవము, ఒరుత్తన్ = ఒకఁడు, ఒరుత్తి = ఒకతె, ఒరుత్తు = ఏకాగ్రత, ఒరుతన్మై = ఒంటితనము, కన్నడము-ఒరె = ఐక్యము సామ్యము. ఒరునుడి = ఒకమాట 'ఒర్'లోని రేఫము కకారాది పదములలోఁ జేరి కకారమున కుద్విత్వము వచ్చినది. (ఒర్ + కట్టు = ఒక్కట్టు = మొత్తము. ఒర్ + కణ్ణ = ఒక్కణ్ణ = ఒంటికంటి). ఒర్ + కెయ్ (ఒక్కెయ్ = ఒక్కచేతివాఁడు).

రెండు:—దీనికి విశేషణరూప మెల్ల ద్రావిడభాషలయందును ఇర్, ఈర్, అను రూపములతోనే యున్నది. ఇరుదైఅంగు ఇరు పక్కియలన్.[4] 'ఇర్' అను

4. భా॥ వ్యా॥ ద్విగువుప్రాయికంబుగా నేకవచనపఠనంబగు. సమా॥ 18

నది మూలరూపము. ఇదియెల్ల ద్రావిడభాషలయందును ఈ రెండు రూపముల తోనే యున్నది. ఇన్ + నూఱు = ఇన్నూఱు. (సమీకరణము) ఇఱు + పడి = ఇబ్బడి. పయి రేఫము ముఖ్యముగా మకారమునకు ముందు 'ను' వర్ణముగా మారినది. ఇర్మడి = ఇమ్మడి = ఇనుమడి. 'ఇనుమడి, ఇనుమాటు, ఇనుమిక్కిలి' అను ప్రయోగములు గలవు. ఇట్లే రేఫము నకారమగుట మఱికొన్ని యెడలను గలదు. ఇఱుంబు (అర) ఇనుము (తె) పెనిమిటి = పెరిమిటి (పెఱుమాడి) కన్నడము. ఇఱుమిది = ఎనిమిది. విశేషణరూపమెల్ల ద్రావిడభాషలయందును 'ఇఱు' అనియే కలదు. ఇఱుచెవి (అర) ఇఱుమాతు (రెండుమాటలు) కన్నడము. అరవమునందలి 'ఇరండు' అనునది ప్రాచీనము. కన్నడమున (ఎరడు). తెనుగున ఊనికమార్పుచే రెండు అయినది. ఆ విషయము చూచునది. 'ఇరట్టు, ఇరట్టి' అను క్రియారూపములు అరవమునఁ గలవు. దానికి సమానముగా దెనుగున రెట్టించు రూపము గలదు.

మూఁడు :—అరవమున మూన్ఱు, కన్నడము మూఱు. తెనుగునందలి మూఁడు శబ్దమునకుఁ బూర్వరూపము మూన్ఱు అనుట నిర్వివాదము. వాన్ఱు మొదలయినవి చూచునది. మూఱు, మూన్ఱు, శబ్దములభిన్నములు. నడిమి నకారము 'ఒన్ఱు'లో వలెనే వచ్చినది. మూ, ము, అనునవి అన్ని ద్రావిడభాషలయందును విశేషణరూపములే. ముమ్మూఱు, మూన్నాళ్లు, మూనాళ్లు, మూఁగుఱు, ముగ్గురు, ముప్పురు. అరవము. మూ + కాల్ = ముక్కాల్. మూ + కణ్ = ముక్కణ్ణ్. కన్నడ. ముక్కాలు, ముక్కణ్ణ, మూఁగేణె = మూఁడుజేన.

నాలుగు :—నాలువు అనియు రూపము. నాలుగు, ప్రాచీనరూపము భారతమున నశ్లేయున్నదో. ఇతర ద్రావిడభాషలలోని నాలు, నాల్కు, నాంగు, నాల్, అను రూపములన్నియు నభిన్నములనుట స్పష్టము. తెనుఁగున విశేషణరూపములు నలు, నా లు, అనునవి. నలువురు, నలుదెస, నలుగడ, నలుగురు, ననూఱు = నల్నూఱు. (సమీకరణము) అరవము. (నాల్ + ముగన్ = నాన్ముగన్ = బ్రహ్మ. (నాల్ + పదు) నార్పదు = నలువది. నాల్ + ఆయిరమ్ = నాలాయిరమ్ = (నాలుగు వేలు) కన్నడము. (నాల్ + మొగ) నాల్మొగ = బ్రహ్మ. నాల్దోళ్ (నాల్ + తోళ్) = విష్ణువు. నల్వత్తు = 40.

అయిదు, ఏను :—అనురెండు రూపములు తెనుఁగునఁ గలవు. ఐన్దు, అంజు, ఐను, అను నితరద్రావిడ భాషారూపములతో నియ్యది యభిన్నము. నన్నయ అయిదు, ఐదు, లను వాడలేదు. తిక్కన ప్రయోగములవలన ఐదులో బిందువున్నదో లేదో నిర్ణయింప వీలులేదు[6]. ఏను, అను రూపము నన్నయ వాడుటను

5. ఆం భా చ పు. 1211, 6. ఆం భా చ పుట. 1212.

బట్టి తెనుఁగున నది మొట్టమొదట గ్రాంథికమయినదని యంగీకరింపవచ్చును. ఇతర ద్రావిడభాషలలోని రూపములనుబట్టి చూచినచో 'అయిదు' రూపముండి యుండవచ్చును. కాని అదే గ్రాంథికము కాలేదేమో యని తోచుచున్నది. ఏఁబది, ఏఁబండ్రు, ఏదుము మొదలగు శబ్దములవలన ఏన్, అనునదియే విశేష్యవిశేషణ సమానరూపముగా మొదటనుండెనని తెలియును. 'ఏనాళ్లు, ఏనూఱు' మొదలగు వానిలో 'న' కార లోపము గలిగినదనుట స్పష్టము. అయిదుశబ్దమే కాలక్రమమున విశేషణముగాను విశేష్యముగాను వాడుకలోనికిఁ బ్రచురముగా వచ్చినది. ఏను, ఏన్ అనునది కొన్ని సమాసములలో మాత్రము నేఁడు నిలిచినది.

ఐన్దు, ఐదు, ఐను, అంజు అను నితర ద్రావిడభాషారూపములు 'అయిదు' తోనభిన్నములు. 'న్దు' 'ంజు' గా మారినదనుట స్పష్టము. ఐ = అయ్, అనునదియే విశేషణరూపముగా నితర ద్రావిడభాషలయందు గలదు. కన్నడము (అయ్ + కణె) అయ్దుణె=పంచబాణుఁడు (అయ్ + మోగ) అయ్మోగ = అరపదిమోముల వేలుపు, అరవము. (ఐన్ + తఱు) ఐన్దఱు = కల్పవృక్షము (ఐన్ + తలై) ఐన్దలై = అయిదు తలలుగల (ఐన్ + చంది = అయిదుసంధి) తెనుగునందలి 'ఏన్, ఏను' అనురూపములు ప్రాచీనమయిన అయ్ రూపమునుండి ఊనిక మొదలయిన హేతువులచే నేర్పడినవనుట స్పష్టము.

ఆఱు:—ఇది అన్ని ద్రావిడభాషలయందును సమానమయిన రూపముతోనే యున్నది. ఆజి యనురూపము (తుళు). తెలుఁగున ఆఱుశబ్దమే విశేషణముగాను విశేష్యముగాను కూడ ప్రాచుర్యము నందియున్నది. ఆఱువది, లో 'ఆఱు' అను విశేషణరూపము గలదు. ఇతర ద్రావిడభాషలయందు ఆఱు, అను విశేషణరూపము మిక్కిలి వాడుకలో నున్నది. అరవము (ఆఱుచువై) ఆఱురుచులు. (ఆఱుముగన్) షణ్ముఖుఁడు. కన్నడము. (ఆఱుదింగళ్) ఆఱునెలలు (ఆఱుమొగ) షణ్ముఖుడు. (ఆఱువెరల్) ఆఱుప్రేళ్లవాఁడు.

ఏడు:—ఏఱు, ఏళు అనురూపములలోని ఱికారము ప్రాచీనమనియు ళ, డ, లు దాని రూపాంతరములనియు స్పష్టమేగదా. ఇది యన్ని ద్రావిడభాషల యందును ఏకరూపమునసే యున్నది. తెనుఁగున ఏడుశబ్దమే విశేష్యముగాను విశేషణముగాను నున్నది. ఏడుదినంబులు, రెండేడులు. తెనుఁగున 'డెబ్బది' యను రూపమునఁ బడాది స్వరమునశించి 'డె' యను రూపమేర్పడుట విశేషమనియు ఊనిక మాఱుటవలన గలిగినదనియు నూహించుట సులభము. అరవము. ఎఱు కడల్ = ఏడుసముద్రములు, ఎఱునగరమ్ = ఏడునగరములు. కన్నడము (ఎట్ + పత్తు) ఎప్పత్తు = 70. ఏట్ జడధి = ఏడుసముద్రములు ఏట్, ఎట్, అను రెండు రూపములును విశేషణములుగా వాడుకలో నున్నవి.

ఎనిమిది :—ఈ పదముయొక్క స్వరూపమును విభజించుటయందు కొంత శ్రమకలదు. తెనుఁగున 'తొమ్మిది' యని యింకొక శబ్దమున్నది. ఈ రెంటి తుదిని 'మిది' యను నవయవము కనుపట్టుచున్నది. ఈ రెండును నభిన్నములే యని పరిశీలనవలనఁ దేలగలదు. ఈ పదమునకు శాసనములయందు గల రూపములు 'విజయరాజ్య సంవత్సరంబుళ్ ఎణ్బది అన్నేట్టి' ''విజయరాజ్య సంవత్సరంబుళ్ ఎణుంబొది అన్నేట్టి'' 641 సం॥ క్రీ. వె. జయసింహవల్లభు శాసనము[7]. 'ఎనుబొది ఆడ్లపట్టునేల' పండరంగని అద్దంకి శాసనము. 750 క్రీ. వె. నన్నయ భారతమున 'ఎనుబదియెనిమిది వేవురు' అనునట్లు 'ఎనిమిది' రూపమే కనుపట్టుచున్నది.

పయిరూఢారములనుబట్టి తుదినున్న మిది శబ్దమునకుఁ బూర్వరూపము బొది=పొది యనుట స్పష్టము. ఇది పదియొక్క వికారమనుటకు శబ్దస్వరూపమైన ప్రతిబంధములేదు. 'ఇరు' శబ్దము తెనుఁగున 'ఇను' అనురూపమును బొందినదని యింతకు మున్నే నిరూపించితిని. కాఁబట్టి 'ఇరు = ఇను = ఎను' అనురూపములను బొందియుండవచ్చును. ప్రాచీనకాలమున 'న, ణ' లు తార్కారగుచుండెనని నిరూపించితిని. అప్పుడు రెండు తక్కువ పదియనిగాని పదికి వెనుక రెండవదియనిగాని యర్థము చెప్పవచ్చును. తొమ్మిదిశబ్దముగూడ నట్లు ఏర్పడినదనియు తొల్ + మిది (పది) పదికి తొంటిది యనగాఁ బూర్వమయినదనియు వ్యుత్పత్తి ముందు చెప్పఁబడును.[8] తుళుభాషలోని 'ఎణ్మ' యను రూపమునఁ దుదినిగల మవర్ణము పదిలోని పకారమే యానునాసిక్యమును బొంది యేర్పడినదనుటయు యుక్తమనక తప్పదు. తెనుఁగుననున్న పది శబ్దము 'వై, పై, బై' యను రూపములను బొందెననుట నీ సందర్భమున గణింపనగును (ఇరువై, ముప్పై, నలభై) పయి విచారణమువలనను శాసనములోని ప్రయోగములవలనను ఎనిమిదిలోని 'మిది' యను నది పది శబ్దభవమనుట సిద్ధాంతమగుచున్నది. ముందటి 'ఎను' అనునది ఇరుశబ్దభవమని యొక మార్గము సూచింపబడినది. తెనుఁగుననున్న ప్రాచీనరూపము 'ఎణుంబొది' యనునది. ఇందు 'ఇరు' లేదు. ఎన = జోడు (తెనుఁగు) ఎణె = జంట (కన్నడము) ఇణ్ణె = జంట (అరవము.) కావున ఎణుంబొదిలోని 'ఎణు' శబ్దము 'ఎణ' యను శబ్దమై యుండవచ్చుననుట యుక్తతరముగా నున్నది.

ఇతర ద్రావిడభాషలయం దెల్లను 'ఎట్టు' 'ఎట్టు' 'ఎణ్మ' మొదలయిన రూపములలో 'ఎణ్' అనునదియే ప్రాచీనమనునట్లు గనుపట్టుచున్నది. విశేషణ రూపముగూడ నెల్ల భాషలయందును 'ఎణ్ = ఇణ్' అనునదియే గదా! అరవమున 'తొణ్టు' (తొమ్మిది) అను శబ్దమొకటి గలదు. ఇది 'తొల్' (పూర్వము,

7. ద, హి, కా, వా VI, పుట. 208, సెం. 584. 8 C, G. D. 345.

బట్టి తెనుఁగున నది మొట్టమొదట గ్రాంథికమయినదని యంగీకరింపవచ్చును. ఇతర ద్రావిడభాషలలోని రూపములనుబట్టి చూచినచో 'అయిదు' రూపముండి యుండవచ్చును. కాని అదే గ్రాంథికము కాలేదేమో యని తోచుచున్నది. ఏఁబది, ఏఁబండ్రు, ఏదుము మొదలగు శబ్దములవలన ఏన్, అనునదియే విశేష్యవిశేషణ సమానరూపముగా మొదటనుండెనని తెలియును. 'ఏనాళ్లు, ఏనూఱు' మొదలగు వానిలో 'న' కార లోపము గలిగినదనుట స్పష్టము. అయిదుశబ్దమే కాలక్రమమున విశేషణముగాను విశేష్యముగాను వాడుకలోనికిఁ బ్రచురముగా వచ్చినది. ఏను, ఏన్ అనునది కొన్ని సమాసములలో మాత్రము నేఁడు నిలిచినది.

ఐన్దు, ఐదు, ఐను, అంజు అను నితర ద్రావిడభాషారూపములు 'అయిదు' తోనభిన్నములు. 'న్దు' 'ంజు' గా మారినదనుట స్పష్టము. ఐ = అయ్, అనునదియే విశేషణరూపముగా నితర ద్రావిడభాషలయందు గలదు. కన్నడము (అయ్ + కణె) అయ్దుణె=పంచబాణుడు (అయ్ + మోగ) అయ్మోగ = అరపదిమోముల వేలుపు, అరవము. (ఐన్ + తఱు) ఐన్దఱు = కల్పవృక్షము (ఐన్ + తలై) ఐన్దలై = అయిదు తలలుగల (ఐన్ + చంది = అయిదుసంధి) తెనుగునందలి 'ఏన్, ఏను' అనురూపములు ప్రాచీనమయిన అయ్ రూపమునుండి ఊనిక మొదలయిన హేతువులచే నేర్పడినవనుట స్పష్టము.

ఆఱు:—ఇది అన్ని ద్రావిడభాషలయందును సమానమయిన రూపముతోనే యున్నది. ఆజియనురూపము (తుళు). తెలుఁగున ఆఱుశబ్దమే విశేషణముగాను విశేష్యముగాను కూడ ప్రాచుర్యము నందియున్నది. అఱువది, లో 'అఱు' అను విశేషణరూపము గలదు. ఇతర ద్రావిడభాషలయందు అఱు, అను విశేషణరూపము మిక్కిలి వాడుకలో నున్నది. అరవము (అఱుచువై) ఆఱురుచులు. (అఱుముగన్) షణ్ముఖుఁడు. కన్నడము. (అఱుదింగళ్) ఆఱునెలలు (అఱుమొగ) షణ్ముఖుడు. (అఱువెరల్) ఆఱువ్రేళ్ల వాఁడు.

ఏడు:—ఏబు, ఏళు అనురూపములలోని బకారము ప్రాచీనమనియు ళ, డ, లు దాని రూపాంతరములనియు స్పష్టమేగదా. ఇది యన్ని ద్రావిడభాషల యందును ఏకరూపమునే యున్నది. తెనుఁగున ఏడుశబ్దమే విశేష్యముగాను విశేషణముగాను నున్నది. ఏడుదినంబులు, రెండేడులు. తెనుఁగున 'డెబ్బది' యను రూపమునఁ బదాది స్వరమునశించి 'డె' యను రూపమేర్పడుట విశేషమనియు ఊనిక మాఱుటవలన గలిగినదనియు నూహించుట సులభము. అరవము. ఎఱు కడల్ = ఏడుసముద్రములు, ఎఱునగరమ్ = ఏడునగరములు. కన్నడము (ఎట్ + పత్తు) ఎప్పత్తు = 70. ఏట్ జడధి = ఏడుసముద్రములు ఏట్, ఎట్, అను రెండు రూపములును విశేషణములుగా వాడుకలో నున్నవి.

ఎనిమిది:—ఈ పదముయొక్క స్వరూపమును విభజించుటయందు కొంత శ్రమకలదు. తెనుఁగున 'తొమ్మిది' యని యింకొక శబ్దమున్నది. ఈ రెంటి తుదిని 'మిది' యను నవయవము కనుపట్టుచున్నది. ఈ రెండును నభిన్నములే యని పరిశీలనవలనఁ దేలగలదు. ఈ పదమునకు శాసనములయందు గల రూపములు 'విజయరాజ్య సంవత్సరంబుల్ ఎణ్బది అన్నెట్టి' "విజయరాజ్య సంవత్సరంబుల్ ఎణుంబొది అన్నెట్టి" 641 సం॥ క్రీ. వె. జయసింహవల్లభు శాసనము[7]. 'ఎనుబొది అడ్లపట్టునేల' పండరంగని అద్దంకి శాసనము. 750 క్రీ. వె. నన్నయ భారతమున 'ఎనుబదియెనిమిది వేవురు' అనునట్లు 'ఎనిమిది' రూపమే కనుపట్టుచున్నది.

పయిసూత్రములనుబట్టి తుదినున్న మిది శబ్దమునకుఁ బూర్వరూపము బొది=పొది యనుట స్పష్టము. ఇది పదియొక్క వికారమనుటకు శబ్దస్వరూపమైన ప్రతిబంధములేదు. 'ఇరు' శబ్దము తెనుఁగున 'ఇను' అనురూపమును బొందినదని యింతకు మున్నే నిరూపించితిని. కాఁబట్టి 'ఇరు = ఇను = ఎను' అనురూపములను బొందియుండవచ్చును. ప్రాచీనశాలమున 'న, ణ' లు తాత్కాలికముచుండెనని నిరూపించితిని. అప్పుడు రెండు తక్కువ పదియనిగాని పదికి మెనుక రెండవదియనిగాని యర్థము చెప్పవచ్చును. తొమ్మిదిశబ్దమునూడ నట్లు ఏర్పడినదనియు తొల్ + మిది (పది) పదికి తొంటిది యనగాఁ బూర్వమయినదనియు వ్యుత్పత్తి ముందు చెప్పఁబడును.[8] తుళుభాషలోని 'ఎణ్మ' యను రూపమునఁ దుదినిగల మవర్ణము పదిలోని పకారమే యానునాసిక్యమును బొంది యేర్పడినదనుటయు యుక్తమనక తప్పదు. తెనుఁగుననున్న పది శబ్దము 'పై, పై, బై' యను రూపములను బొందెననుట నీ సందర్భమున గణింపనగును (ఇరుపై, ముపై, నలభై) పయి విచారణమువలనను శాసనములోని ప్రయోగములవలనను ఎనిమిదిలోని 'మిది' యనునది పది శబ్దభవమనుట సిద్ధాంతమగుచున్నది. ముందటి 'ఎను' అనునది ఇరుశబ్దభవమని యొక మార్గము సూచింపబడినది. తెనుఁగుననున్న ప్రాచీనరూపము 'ఎణుంబొది' యనునది. ఇందు 'ఇరు' లేదు. ఎన = జోడు (తెనుఁగు) ఎణె = జంట (కన్నడము) ఇణై = జంట (అరవము.) కావున ఎణుంబొదిలోని 'ఎణు' శబ్దము 'ఎణ' యను శబ్దమై యుండవచ్చుననుట యుక్తతరముగా నున్నది.

ఇతర ద్రావిడభాషలయం దెల్లను 'ఎట్టు' 'ఎట్టు' 'ఎణ్మ' మొదలయిన రూపములలో 'ఎణ్' అనునదియే ప్రాచీనమనునట్లు గనుపట్టుచున్నది. విశేషణ రూపముగూడ నెల్ల భాషలయందును 'ఎణ్=ఇణ్' అనునదియేగదా! అరవమున 'తొణ్టు' (తొమ్మిది) అను శబ్దమొకటి గలదు. ఇది 'తొల్' (పూర్వము,

7. ద. హి. శా. వా VI. పుట. 208. సెం. 584. 8 C. G. D. 345.

మొదటి) అనునట్టి మూలధాతు రూపమునుండి యేర్పడినదని యూహ. తెనుఁగు నందలి 'తొమ్మిది, లోని 'తొల్' శబ్దముతోగూడ నియ్యది సరిపోవుచున్నది. 'తొళ్' నుండి తొట్టు అను రూపము (తొంటిది) ఎట్లేర్పడినదో అట్లే 'ఎణ్' నుండి ఎట్టు=ఎట్టు అని రూపములేర్పడి యుండవచ్చును అనుట చాల చక్కఁగ నున్నది. అప్పు డన్ని విధములయిన రూపములతో సమన్వయము చక్కఁగాఁ గుదురుచున్నదనుట స్పష్టను. అప్పుడు 'ఎణ్' అనఁదాని కేమి యర్థము. మీఁద చెప్పఁబడిన 'ఎణ్' అనునదేనామూలము! లేక మరియొకటియా! 'ఎణె' యనుటకు ప్రాచీన మనదగు తమిళ రూపము 'ఇణై' యని యున్నదనవచ్చును. కాని 'ఇ' వర్ణము 'ఎ' వర్ణముగా మారుట సామాన్యమే. ఇట్లనుటకంటె ప్రాచీనతరమై యావయవికమైన 'ఎ' వర్ణముగల ధాతురూపమునుండి యేర్పడినదనగూడదా యని యఱుగవచ్చును. 'ఎణ్' (అరవము) ఎణ్ణు (కన్నడము) ఎన్ను (తెనుఁగు) ఈ యర్థముగల ప్రాచీనమైన 'ఎణ్' ధాతువే వీనికి ముందుఁ జేర్పఁబడెనని యుఁ జెప్పవచ్చును.

పయి విచారణమువలని సిద్ధాంతము. తెనుఁగునందలి 'ఎనిమిది'లోని 'మిది' పదియొక్క వికారము. ముందటి 'ఎని' అనునది 'రెండు' అను నర్థముగల 'ఇరు' యొక్కగాని 'ఎణ్' యొక్కగాని రూపాంతరము. 'ఎణ్' పూర్వరూపమనుట యుక్తతరము. ఆ 'ఎణ్' = గణించు, అను ధాతువుగూడ గావచ్చును. తెనుఁగు నందలి దీని విశేషణరూపము 'ఎను' 'ఎనమ' అని యున్నది. 'ఎనుబది' 'ఎన మండ్రు' 'ఎనమన్నూఱు' మొ॥ ప్రయోగములఁ జూచునది.

తొమ్మిది:— తెనుఁగున 'తొమ్మిది' శబ్దము విశేష్యముగను విశేషణము గను వాడఁబడుచున్నది. 'తొమ్మిది శరములు' 'రెండు తొమ్మిదులు' ఈ శబ్దము యొక్క వ్యుత్పత్తిని గూర్చి ముందు ఎనిమిది శబ్దసందర్భమున గొంత ప్రసంగించి తిని. తొల్+పది యని విభాగము. అరవమున 'తొండు' అను శబ్దము 'ఎన్ను'తో సమానమగునది తొల్ శబ్దముతోగూడిన దొకటి గలదు. అరవమున 'తొన్నూఱు' 90. తొల్లాయిరము (900) అను రెండుపదములు గలవు. ఈ రెంటియందునుగూడ 'తొల్' శబ్దమును వాడి నూటికి ముందటి పది లేక నూఱు అను నర్థము తెలుపనగుచున్నది. కన్నడమునను 'తొమ్బత్తు' (90) అను పద మున నూటికి ముందటి పది యను నర్థమున 'తొల్' వాడఁబడియున్నది. తెలుఁగు నందలి తొంభై యను పదమునకును అట్లే యర్థముచెప్పి 'నూటికి తొలిపది' యని వ్యాఖ్యానించుట తొమ్మిది పదు లనుటకంటె యుక్తమని తోచుచున్నది. కొడగు భాషయందును 'తొన్నూఱు' అనఁగా తొంబదియని యర్థము. పయి పదము లన్నియును 'తొల్' అను పదముతోగూడిన ప్రణాళిక గలవి.

ఇవిగాక అరవమున 'ఒన్బదు' మలయాళమున 'ఒమ్బదు'. కన్నడమున 'ఒమ్భత్తు' కొడగులో 'ఒయిమ్మదు' తుళభాషలో 'ఒక్మ్బ' తుదభాషలో 'ఒన్పతు' కోతభాషలో 'ఒక్మ్పతు' అను పదములు తొమ్మిదికి వాచకములుగా గలవు.[9] అరవమున 'ఒన్బాన్' (9) అను రూపము మరియొకటి కలదు. ఈ పదము లన్నిటిలో ప్రథమభాగము 'ఒన్' అను శబ్దము. తుదిభాగము పది యనునది. ఒన్బాన్ లోని 'పాన్' అనునది పదికి వికృతియనుట స్పష్టము. ముందరి 'ఒన్' అను శబ్దమునకు అర్థమేమి? ఒకటికి మూలరూపముగానున్న 'ఒర్' శబ్దముయొక్క వికృతియే యిదియనియు ఇది ఒకటి తక్కువ యను నర్థమునఁ జేర్పఁబడినదనియును సమన్వయము. 'ఒర్' శబ్దములోని రేఫమునకు 'న'కారము (ఇరు = ఇను) అరవము 'ఒన్ఱు' కన్నడము 'ఒన్దు' కొడగు 'ఒన్దు' మలయాళము 'ఒన్న్' తుళు 'ఒన్జి' అనువానియందు ఏకార్థకశబ్దమున నకారముతో గూడినది ప్రథమావయవ యముగా నున్నది. 'తొల్' శబ్దములోని తొలి తకారమునకు లోపము గలుగుట వలన 'ఒన్' మొదలుగాగల రూపము లేర్పడి యుండవచ్చుననియు మఱియొకవిధ మయిన సమన్వయము.

ద్రావిడభాషలలో 'ఒమ్బ్, తొమ్మ' అను రెండువిధములయిన విశేషణ రూపములు ఏర్పడుట కవకాశము గలిగినది. ఈ రెండువిధములయిన ప్రణాళికల లోను భావమొక్కటియే యనుట స్పష్టము. కొన్నిభాషలలోఁ గొన్నియెడల నొకపద్ధతియు మరికొన్నిటిలో మఱొకటియును రూఢమయినది. తొమ్మన్నూరు, తొమ్మండుగురు మొదలగు శబ్దములనుబట్టి 'తొమ్మ' యనునది తెనుఁగు విశేషణ రూపమనుట సిద్ధము.

పది:—ఈ శబ్దము విశేషణముగాను విశేష్యముగానుగూడ వాడఁబడినది. పదినాళ్లు, పదివేలు, పదియింటిని (భార. అశ్వ. II 153) అరవమున 'పత్తు' అనియు పళగన్నడమున 'పత్తు' హొసగన్నడమున 'హత్తు' తుళుభాషలో 'పత్తు'అనియును రూపములు గలవు. ఈపదిశబ్దము సంఖ్యావాచకములలో ముందును వెనుకను జేరునపుడు కొన్నిమార్పులను బొందినది.

తెనుఁగునందలి యీక్రిందిశబ్దములను జూచునది. పదుగురు, పదుఁడ్రు, పదునొకరు, పదుమూగురు, పదునలుగురు, పదునైదుగురు, పదునాఱుగురు, పదునేడుగురు, పదునెనమండ్రు అను శబ్దములలో 'పదు' అనురూపము గలదు. నడిమి 'న'కారము సంధి నాపులకు వచ్చినది.

పన్నిద్దరు, పందొమ్మండ్రు అనురూపములలో పన్ అనురూప మేర్పడినది. పన్ + రెండు. పండ్రెండు=పన్నెండు. నడిమి డకారము వాస్తులోవలెనే వచ్చినది.

9 C. G. D. 846.

పథ్నాలుగు, పదహైదు, పదహారు, పదిహేడు, పద్ధెనిమిది, పంధొమ్మిది అను శబ్దములలోని హకారము నడిమి ఉకారలోపమును బూరించుటకుఁ గలిగినది.

ఇరువది, ముప్పది, నలువది, ఏఁబది, అఱువది, డెబ్బది, ఎనుబది, తొంబది శబ్దములలో నచ్లేయున్నది. ఇది నన్నయభారతము సమాచారము. కాలక్రమమున పది = పజి = పయి = పై = భై = వై యనురీతిని భిన్నరూపములతోఁ బరిణామమును గాంచినది. ఇరువయివుట్లు సం. 1292 ద.హి.శా. వా. IV నెం. 661.

ఇరువయేను సం. 1094 ద. హిం. శా. వా. IV 1187.

నూటపంభ్యయి సం. 1180 ,, ,, ,, ,, IV 1201.

పయిరూపములు 1094 సం.నకే అనగా నన్నయకాలమునకే వాడుకలో నుండియుండవలయును. కాని నన్నయ గ్రహింపలేదు. అతరువాత నివి కాలక్రమమున గ్రంథములలోని కెక్కినవి. కవులచే వాడఁబడినవి. కాని లాక్షణికులు వీనిని గ్రామ్యములుగానే పరిగణించిరి. నేడుమాత్రము ఇరవై, ముప్పై, నలభై, యాభై మొదలగురూపములే వాడుకలో వినఁబడునుగాని ఇరువది, నలువది మొదలగునవి వినఁబడవు. పదియనుశబ్దములోని తుదియచ్చునకు లోపము కలుగుటను అట్టిలోటును వారించుకొనుటకు ఒత్తు కలిగి యూపిరి యెక్కువగా విడువఁబడుటవలన 'భై, పై' యను నంతములు గలిగినవి.

నూఱు:—తెనుగుననున్న యీ నూఱుశబ్దము అన్ని ద్రావిడభాషలలోను ఇల్లేయున్నది. ఇదియు విశేషణముగాను విశేష్యముగాను వాడఁబడుచున్నది.

వంద:—ఇది ప్రాచీనముగాదు. నన్నయ వాడలేదు. మిక్కిలి నవీనము.

వేయి:—ఇది 'వే' అనురూపముతో నన్నయభారతమున నున్నది. 'అశ్వమేధంబులు వేయును నొక్కసత్యమును' ఆది. IV 95. 'నుడువులు వేయు నింకేల' ఆది. IV 103. ఇందు వే+యును అని విభాగము బహువచనము 'వేలు'. మొగములువేగల శేషుండు. కవిన' I 9. వేయి యనునది 'వేయును' అనునట్టి రూపములలోవచ్చిన 'య'కార సామ్యమున నేర్పడియుండును.

3. విశేషణ రూపములు

ఒఱు, ఒక, ఇఱు, మూ, నలు, ఏ, ఐ, అఱు, ఏఁట్, ఎణ్, తొమ్ అను విశేషణరూపములు ప్రాచీనములు. వానినుండి విశేష్యరూపములు గలిగి మఱల నవి విశేషణములుగా వాడఁబడుచుండెను.

ఒఱు—నడుమపొల్లు నకారమువచ్చి (న్) ఒన్ను, ఒండు మొదలయిన రూపము లేర్పడినవి.

ఒక్క——ఒక్కఁడు, డు ప్రత్యయముపచ్చి, ఔపవిభక్తికముగాపున ఒక్కటి యని యేర్పడి, యనుచితవిభాగమున 'ఒక్కటి' గలిగినది.

రెండు——ఇరు ప్రాచీనరూపము. ఇరండ్లు, డు ప్రత్యయము. రెండు ఊనిక మార్పువలనఁ గలిగినది.

మూన్లు——మూ శబ్దముపయిని 'న్'+ఱు అనునవి ప్రత్యయములు.

నాలుగు——నలుశబ్దమున ఆదికి దీర్ఘమును 'గు' ప్రత్యయమును.

ఐన్డు——ఐం, ప్రాచీనరూపము. డు, ప్రత్యయము.

అఱు——ఆఱు, ఆదికి దీర్ఘము.

ఏడు——ఏట్, అనుదానిపైని ఉకారము. టకారమునకు డకారము.

ఎణ్——ఎన్టు, ఎనిమిది అనురూపములు గలిగినవి. ఎనమ, అనునది తెనుఁగున 'ఎనిమిది'నుండి గలిగిన విశేషణరూపము.

తొల్——తొండు, డుప్రత్యయము. తొమ్మిదినుండి తెనుఁగున 'తొమ్మ' యను విశేషణరూపము పుట్టినది.

ఇక్కడఁ జూపఁబడిన విశేషణరూపము లతిప్రాచీనములై ప్రాచీన ద్రావిడ భాషయందు విశేష్యములుగాను విశేషణములుగాను కూడ వాడఁబడుచుండినవి యని యూహించుట తెన్ను.

నేటి తెనుఁగునందలి మహద్విశేషణములు 'గురు' అని చేర్చుటవలననగాని 'మంది'యని చేర్చుటవలనఁగాని యేర్పడుచున్నవి. ఇరు+గురు=ఇరుగురు-ఇద్దరు. మూ+గురు=ముగ్గురు, నలు+గురు, ఏగురు. ఆఱుగురు, ఏడుగురు ఎనమండుగురు తొమ్మండుగురు. సూరి సాధించిన రూపములు ముం దీయఁబడినవి. ఇందు గురు ప్రత్యయము. ఇది ప్రాచీన విశేషణరూపము పయినే చేర్పఁబడినది. నన్నయ భారతమున ఇరువురు, మూవురు మొదలయినవి వకారయుక్తములే కనుపట్టుచున్నవి[10]. ఇట్లు వకారయుక్తరూపముల తరువాతనే 'గురు' అనునది యంత మందుగల రూపములు పుట్టినవి. కన్నడమునను 'ఒర్వ్, ఓర్వన్, సాసిర్వర్' (వేవురు) ఏఱ్నూర్వర్ (ఏడునూరుగురు) అనునట్లు ఆ రేడు శతాబ్దములలోని కన్నడశాసనములందు గలదు. శబ్దమణిదర్పణమున 'వర్, బర్, ంబర్' అనునవియే సంఖ్యావాచకముల తుదిని వచ్చునని సూత్రింపఁబడినవి. 'మూవర్, ఈర్వర్ (ఇరుగురు) నూర్వర్'[11]. కాఁబట్టి ప్రాచీనగ్రాంథికరూపము 'వురుగానే' తెనుఁగున నంగీకరింపఁబడినది. 'గురు' అనునది వాడుకలోనుండి గ్రంథములలో నెక్కినది.

10 ఇరువుర (ఆది. V 146) ఇద్దరకున్ (ఆది III 80) మువ్వురు (ఆది III 63. 71) నలు వురన్ (సభా. II 196) 11 శబ్దమణిదర్పణము. నామప్రకరణము. 99 సూత్రము.

సంఖ్యావాచకములకుఁ దరువాత 'అగు'అను ధాతురూపమునుజేర్చి విశేష్యములను గూర్చుటవలనఁ బూరణార్థకములు గలుగుచున్నవి. నన్నయభారతమున 'రెండగు పర్వము, ఎనిమిదియగు పర్వంబిది' 'ఏడగుపర్వము మేలనఁగా' 'పదునొకండగు పర్వమునావెలయు' ఇట్లనేక స్థలములయందు 'అగు' అనురూప మున్నది. అందే 'అవు' అనురూపముగూడ నున్నది. కొన్నియెడల ముద్రిత ప్రతులలో 'రెండవ పర్వము' 'ఏనవపర్వము'అనియు పాఠములు గలవు. ఎచ్చటను బ్రౌసవిశ్రేమముల యందలి మార్పురాని ప్రయోగములు నన్నయభారతభాగములో నాకు దొరక లేదు. శాసనములయందుఁ గొన్నిప్రయోగములు గలవు. 'ఏనగు' (1150 సం॥క్రీ) ద.హి.శా IV 996 'మూండవునడుపు (1220 క్రీ. సం॥ నెం. 1025)మూడ్డవునడుపు' (1163 క్రీ॥ సం. నెం. 1039) రెండోమేళం (1513 క్రీ॥ సం॥) 702 రెండోయేండు-మూడోయేండు (1554 క్రీ॥ సం॥ నెం. 810.) ఆయంబునందు నాలవభాగ మొండె మూడవభాగ మొండె. అనుపాఠము సభాపర్వము I 46 వ పద్యముగా సూర్య రాయాంధ్రనిఘంటువున నుదాహరింపఁబడినది. మూడోజామయ్యె (నిరం II 102.)

పయిరీతినున్న ప్రయోగములకు నొకవిధమైన సమన్వయమును శబ్దశాస్త్ర మును బట్టి కుదర్పవలయునేగాని కేవల గ్రంథప్రమాణమునుండి పొర్వాపర్యము తెలియరాదు. వ్రాతప్రతులును ముద్రితప్రతులును బహువిధములనున్నవి. ప్రాచీన ధాతురూపమయిన 'అగు' అనునది మొదటిరూపము. తరువాతిది 'అవు' గవలక భేదము. ఆ తరువాత ఆకర్షణమువలన 'అవ'. ఆ తరువాత 'ఓ' యను రూపము. క్రమమిదిఅగు=అవు=అవ=ఓ. నేటి 'ఓ' యనునది' అగు' ధాతువుయొక్క పరిణామ మనుట నిర్వివాదము. తెలుఁగున నేటికిని 'మొదలగునవి' అనుదానిలో అగుధాతువే వాడఁబడుచున్నది. 'ఆమ్, ఆవదు' అనునవి అగు ధాతురూపములే అరవమునను వాడఁబడు చున్నవి. నాంగామ్(నాలుగవ) మూణావుదు (మూడవది). కన్నడమున 'అనెయు' అను ప్రత్యయ మీ యర్థమున వాడఁబడుచున్నది. నాల్క-నెయ (నాల్గు అనె) అని భావము.

అగు ధాతువును జేర్చి పూరణార్థమును తెలుపుట తెనుఁగునను అరవమునను గలదు. ఇది ద్రావిడభాషలయందు స్వతంత్రము. సంస్కృత ప్రాకృతముల నుండి కలుగలేదు.

4. సంస్కృతాంధ్ర సంఖ్యావాచకములకు గల సంబంధము

పయిని నిరూపించిన తెనుగు సంఖ్యావాచకముల కన్నింటికిని ఇతరద్రావిడ భాషలలోని సంఖ్యావాచకములతో సమానరూపతయుసోదరభావమును స్పష్టముగా గనుపట్టుచునేయున్నది. ఈ రూపములన్నియును అభిన్నములయిన మూలరూపముల

నుండి యుత్పన్నములయినట్లు నిర్వివాదము. ఆ మూలములన్నియును ప్రాచీన ద్రావిడభాషలలో నుండినవి. సంస్కృతమునకు సంబంధింపనివి.

అయినను సంస్కృతమునుండియు గొన్ని సంఖ్యావాచకరూపములు తెనుగునఁ బ్రవేశించినవి. అవి యెట్టివి, యెట్లు ప్రవేశించినవి, యనువిషయ మిక్రింద వివరింపఁబడును. సంస్కృతమునందలి 'ఏక, ద్వి, చతుర్, పంచన్, షష్, సప్తన్, అష్టన్, నవన్, దశన్' అనురూపములు హిందీలో 'ఏక్, దో, తీన్, చార్, పాంచ్, ఛఃసాత్, ఆఠ్, నౌ, దస్ మొదలయిన రూపములతో నున్నవి[12]. వీనికి వరుసగా ప్రాకృతమునందలి రూపములు[13]. 'ఏక్క, దోణ్ణి, దుణ్ణి, తిణ్ణి, చఉరో, చత్తారో, చత్తారి, పంచ, ఛ, సత్త, అఠ, నవ, దహ'. మూలము లనందగిన సంస్కృతశబ్దములును ద్వితీయావస్థ లనందగిన ప్రాకృతరూపములును, తృతీయము లనందగిన హిందీరూపములును అభిన్నములనుట చూచినవెంటనే స్పష్టమగుచున్నది.

దేశ్యములయిన సంఖ్యావాచకరూపములు తెనుగు మొదలయిన ద్రావిడ భాషలలో నిత్యవైనిక వ్యవహారమున ఆబాలగోపాలమునుగూడ నుండినవియే. నేటి యాంగ్లభాషలోని సంఖ్యావాచకములరూపములు గొన్ని తెనుఁగున వాడుకలో తత్సమములుగాను తద్భవములుగాను ప్రవేశించినవి ఉన్నతులయిన విద్యావంతుల యిండ్లలోఁ బనిచేయువారికి జీతములు నెల మొదటిదినమునఁ జేరును. లెక్కయు నప్పుడే జరుగును. చదువురాని పనివాండ్రందరు పున్నమ, అమాస లెక్కపెట్టు దురు. ఆలెక్క నేములేదు. మొదటితేదీకి 'పట్టు' 'పస్టు' 'పష్టు' మొదలయిన రూపములు First అను ఆంగ్లపదభవములుగా వాడుకలోనికి వచ్చినవి. 'పట్టు తారీకు' అనుపదము ఎల్లెడల వినఁబడును. Thirty fourth (తర్టీఫోర్థ 34 వ) వంటి తత్సమమునూత్రము వినఁబడుట చాల నరుదు. కారణముదానికి ప్రయోగము లేదు గనుక.

ఇక్లే తెనుఁగునకుఁ గొన్ని యాటలవలన సంస్కృతసంఖ్యావాచకములు వచ్చినవి. ఆడువారు ఆడునట్టి గవ్వలయాటకు 'పచ్చీస్ పాళీ' యనిపేరు. అందుఁ బడునట్టి గవ్వలపందెములకుఁ బేర్లు. 'చెక్కా = 7, దస్ = 10, బారా = 12, పచ్చీస్ = 25, త్రీస్ = 30, చెమ్మా = 4, అష్టా = 8' పయిపదములు ఆ యాటలు ఆడువారికే పరిచితములు. ఇంగ్లీషుభాషాప్రాథాన్యముపోగానే 'పట్టు తారీకు' పేరు నశింపవచ్చును. తెనుగుపదమునూత్రము నిలువక తప్పదు. ఇక్లే (సొగటాలాట) అక్షక్రీడయందు పందెములపేళ్ళు తెలుఁగువారికి అలవాటయి

12. హిందీవ్యాకరణము. కామతాప్రసాదగురు. పుట 125. 13. షడ్భాషాచంద్రిక. త్రివేదిసంపాదితము. పుట 120. అనుబంధము.

సారస్వతమునఁ బొచ్చినవి[14]. నేఁడాయాటయు ఆపేళ్ళను వచ్చినట్లే చచ్చినవి. ఈక్రిందిపదములను జూచునది. దుగ = 2, తీ(వంచ), తిగ = 3, చౌక = 4, చౌవంచ = 5, ఇత్తిగ (ఇరు+తిగ) = 6, సత్తా = 7, దచ్చౌక, (దంట+చౌక, ద్విచతుష్కమ్) = 8, ఈరైదు = 10, బద్ర, బారా = 12, వంచ = 1. ఇందలి శబ్దములలోఁ గొన్ని మిశ్రసమాసములు. దుగ = ద్వికమ్, తిగ = త్రికమ్, చౌ = చతుఃస, సత్తా = సప్త, బారా, (బారహ) = ద్వాదశ. ఇట్లే యింకను ఏక = ఎక్కటి, ద్వయీ = దోయి, చతుర్థి = చవుతి, త్సతీయ = తదియ, ప్రతిపద్ = పాడ్యమి మొదలయినరూపములు తెనుఁగులోనికి వచ్చినవి. అవి పరిమితములయి, సందర్భమునుబట్టియు, ప్రయోజనమునుబట్టియు ప్రవేశించినవగుట నియమితమయిన యల్పప్రచారము గలిగి తమ తెనుఁగుగామికి ఉదాహరణములుగా నున్నవి.

అయినను తెనుగునందలివియును ఇతర ద్రావిడభాషలయందలివియును గొన్ని సంఖ్యావాచకములు సంస్కృతభవములా యనుసందేహము గలుగకపోదు. అట్టివానిని విచారించుచున్నాను. ఎక్కటి, ఏకశబ్దభవము. ఒక్క, ఒక అనునవి ద్రావిడములని క్రిందివిచారణమువలన స్పష్టము. దొందు, ద్వంద్వశబ్దభవము. రెండు ద్రావిడము. ఎట్టు, ఎంటు అనునవి అష్టన్ శబ్దభవములా యని సందేహము గలుగకమానదు. కాని దీనికి మూలము ఎణ్, అను విశేషణరూపమనియు ఇది ద్రావిడమే యనియును ఎనిమిది శబ్దము సందర్భమున నిరూపించితిని. ఒంబత్తు శబ్దము, ఊనపంక్తి శబ్దభవమనియును పదిశబ్దము పంక్తిశబ్దభవమని యును ఒక్కవాదము గలదు. పంక్తిశబ్దము పది యనునర్థమున లాక్షణికమే యనుట యా శబ్దచరిత్రమునుబట్టి తెలియఁగలదు. దశశబ్దమే యెల్ల ద్రావిడభాషలయందును మాఱి వాడుకలో నున్నది. అట్టిసందర్భమున పంక్తిశబ్దభవము పది యని చెప్పుట యుక్తముకాదు. తెనుఁగునమాత్రమున్న 'వంద'శబ్దము బృందశబ్దభవమగు ప్రాకృత 'వంద' శబ్దభవ మనిరి. కావచ్చును. ప్రయోగాదికమును యుక్తినిజూపి ప్రమాణీకరింపవలయును. అరవమునందలి 'ఆయిరమ్' కన్నడమునందలి 'సావిర' అనునవి సహస్రశబ్దభవము లనిరి. ఇదియెల్ల రంగీకరించినది. లక్ష కోటి, శబ్దములు సంస్కృతములు. తెనుఁగునను ఇతరద్రావిడభాషలందును 1–10, సంఖ్యలును నూఱువఱకును

---

14. ఆంధ్రప్రబంధములలో స్త్రీలును పురుషులును అక్షక్రీడ చేయుచుండినట్లు వర్ణించుట సామాన్యము. అప్పుడు పందెము లేకరువుపెట్టుట తప్పదు.

మ. చారుద్యూతగేహంబు క్రొత్తగ నివొక్కటిఁజూపఁ దోడ్కొని చనం దచ్చౌక
చౌవంచ యిత్తిగ బారా దుగ యంచుఁ జిల్కరొదలుద్దీపింప దొడ్డవ్వలన్. కళా. III. 181.

క. అత్తీవంచ తిగ దుగయు సత్తా దచ్చౌక వంచ చౌవంచీరై
దిత్తిక యిద్దుగ బద్రలు చిత్తంబున దలచునట్లు చేతికిఁదెచ్చున్. ఉ. హరి. III. 121.

గలవు. సహస్రము మొదలయిన పెద్దసంఖ్యలు సాంస్కృతికము లనుటలో విప్రతిపత్తిలేదు. తెనుఁగు 'వే' శబ్దము వ్యుత్పత్తి తెలియదు. ప్రాకృతభవ మనిరి. ఇది విచార్యము.

తెనుగు మొదలయిన ద్రావిడభాషలలో సంఖ్యావాచకములు స్వతంత్రములును సంస్కృతాజన్యములు ననుటకు యుక్తులు.

(1) ఇందలి మూలరూపములన్నియును స్వతంత్రములు అనుట పరీక్షవలన స్పష్టము.

(2) సంస్కృతమునందలి సంఖ్యావాచకములలో విశేషణములు విశేష్యములును భిన్నములు. వానిప్రణాళిక వేఱు. తెనుగున విశేషణ విశేష్యము లభిన్నములు. ఇవి నామములే యును తొలుకొప్పియము మతము సత్యము.

(3) ఇరువది మొదలగు సంఖ్యలలో ఈ రూపములు గలుగు ప్రణాళిక భిన్నము స్వతంత్రము. తెనుఁగున ముప్పదిరెండు. సంస్కృతము ద్వాత్రింశత్. తెనుగున వరుస పదులునొకట్లు. సంస్కృతమున ఒకట్లు పదులు. ఇది సమాస రచన.

(4) పూరణార్థప్రత్యయములు తెనుఁగునను ఇతరద్రావిడభాషలలోను స్వతంత్రముగా నొక్కతీరుననే గలిగినవి. సంస్కృతమునందలివి వానికంటె భిన్నములు.

(5) తెనుగు సంఖ్యావాచకములన్నియు నౌపవిభక్తికములగుట వాని ప్రాచీనతకును ఆంధ్రత్వమునకును ప్రబలప్రమాణము.

తెనుఁగుగాని ఇతరద్రావిడభాషలుగాని సంస్కృత ప్రాకృతజన్యములుగా వనుట సిద్ధాంతము.

సమాసములు

1. సమాస నిర్వచనము

ఇతరములయినపదములును భావములును తెనుఁగువ్యాకరణములయందుఁ బ్రవేశించిన యట్లే యీ సమాసశబ్దమును అభిప్రాయమును దెనుఁగు వ్యాకరణములోనికి సంస్కృత వ్యాకరణమునుండియే వచ్చినది. "'సమ్' అను నుపసర్గము పూర్వమందుగల అస్ ధాతువునకు భావార్థమున ఘఞ్ ప్రత్యయమును చేర్చిన 'సమాసః' అనురూప మేర్పడును. సమసనం = సమాసః; కనుక ననేకపదముల కేకీభావరూపమగు సంశ్లేష మనునర్థము సమాసపదమునకు సంభవించును"[1]. సామ

1. కౌముదీశరదాగమము వాల్యం. II పుట 114.

ర్థ్యముతోగూడిన పదవిధియే సమాసము[2]. ఈ శాస్త్రమున సామర్థ్యము వ్యపేక్ష యనియు ఏకార్థీభావమనియును రెండువిధములుగ నున్నది. విశిష్టా అపేక్షా = వ్యపేక్షా, అను వ్యుత్పత్తివలన స్వార్థసమన్వితములగు పదములకు ఆకాంక్షాదుల వలన నన్యోన్యము సంభవించు నన్వయము వ్యపేక్ష యనంబడును. అట్టిది ''రాజ్ఞః పురుషః'' (రాజుయొక్క పురుషుడు) మొదలగు వాక్యములందే సంభవించును'' అనగా విభక్తిప్రత్యయములు తెలుపబడి కారకాదిసంబంధము స్పష్టముగా తెలియందగిన విగ్రహవాక్యములవంటివి యని భావము. రాజుయొక్క + పురుషుడు అని యుదాహరణము. ''ప్రత్యేకముగ నర్థవత్తులుగ గ్రహింపబడు పదములకు 'రాజపురుషః' అను సమాసమున 'రాజసంబంధివిశిష్టః పురుషః' ఇత్యాది రీతి నాకేయుర్థమును బోధింపజేయునది యేకార్థీభావసానుకూల్యము. ఈపక్షమున 'రాజపురుషః' అనుచోట సముదాయమే యుర్థముగలదిగాని ప్రత్యేకపదముల కర్థములేదు.'' పాతంజలమహాభాష్యమునందు సిద్ధమయిన పయిసూత్రమునే మన మున నుంచుకొని 'సమర్థంబులగు పదంబు లేకపదంబగుట సమాసంబు' అని సూత్రించెను. చింతామణికందు సమాసశబ్దనిర్వచనము చేయలేదు. ఆంధ్రభాషా భూషణమున ''మొదలిపదంబు విభక్త్యంతలబుచ్చి మీది పదంబులతోడి సమ్యక్సంసక్తంబు లగుటంజేసి సమాసంబులయ్యె[3]'' నని వివరణము చేయబడినది. పాణినీయ మున సమాసాంతర్గతములుగా విగ్రహవాక్యములలోని గనుపట్టదగిన విభక్తి ప్రత్యయములకు లోపము విధింపబడినది[4]. పయిసూత్రము నుద్దేశించియే చిన్నయ 'సమాసవిభక్తికి లోపంబగు' అని సూత్రించెను గాని తెనుగుసమాసములకును సంస్కృతసమాసములకును గల భేదము నెఱింగినవాడు గావుననే యందే 'లట్టు నకుంగాదు' అని తెనుగుపదముల స్వభావమును నిరూపించుచు విశదించెను.

పై విచారణవలన దేలిన విషయములు రెండు. (1) విభక్తిలోపము. (2) వేఱువేఱుగ నర్థములనుబోధించు పదములుచేరి యొక్కయర్థమునే బోధించుట. ఈరెండును సమాసముయొక్క ముఖ్యలక్షణములు. ఈ రెండింటిలోనందును రెండవది స్వభావసిద్ధము. సర్వజనసంవేద్యము. అందఱును అనుసరించు మార్గము. మొదటిది కొంతవఱకు కృతకము. పండితజనవేద్యము. కల్పితము. ఈ క్రింది యుదాహరణమును పరికించునది. 'లతకూన' ఇది తెనుగున ప్రసిద్ధమయిన సమాసము. 'లత' ప్రత్యేకపదము. 'కూన' వేఱొకపదము. ఈరెంటినిగూర్చి యేకార్థమునందే ప్రయోగము కలదు. లేతతీగ, తీగ, ఆడుది అను నర్థములలో వాడబడియున్నది. ఈ రెండుపదములను జేర్చుటయే ఘాటనాడువారిపాటు. తీగ

2. సమర్థః పదవిధిః. 3. ఆంధ్ర భాషాభూషణము. పు, 109. 4. పా. వ్యా.సమా. 25. సుపోధాతుప్రాతిపదికయోః. 2-4-71.

వంటి స్త్రీ. లతయొక్కకూన, కూన (చిన్నది) యుగులత. (లేఁదీగ)లత యెప్పుడును చెట్టు దృష్టిని దుర్బలముగా (చిన్నది) నుండును. కావున లతా సామాన్యము నర్థమే. ఈ పయిరీతిని వివరణములుచేసి యిట్టి సమాసముల భావము నేర్పఱచి యందలి విభక్త్యాదికముల విగడింపును సమాసముల జాతి వేర్పాటును వైయాకరణులు చేయుదురు. ఆ యేర్పాటు వారి సంస్కారమునుబట్టియు భాషాస్వభావమునుబట్టియు జరుగుచుండును. ఇందు వారిసంస్కారమునే ముఖ్యముగా నాధారము చేసికొని విభజనముచేసిన భాషలు నుండవచ్చును. భాషలుండును. అట్టిదే తెనుఁగని క్రిందివిచారణమున స్పష్టపడును.

సమాసము లేనిదిమట యెల్లభాషలయందును కొంచెమో గొప్పయో యుండితీరును. కొన్నిటియందు సమాసములకు ప్రయోగ మత్యల్పము. కొన్నిటి యందు ముఖ్యముగా నీస్వభావము భాషలోనికిఁ బ్రవేశించి వివిధములయిన విభజనమునకు వీలుపడుచుండును. మనకు మిక్కిలి పరిచితములును సమాసములును నయిన సంస్కృతాంధ్రములను విడిచి నేడు సుపరిచితమయ్యును సుదూరమయిన యాంగ్లమును మొదట గ్రహింతము. అందును సమాసములు గలవు. Blackbird—నల్ల పక్షి యని యవయవార్థము. పక్షి విశేషమున రూఢము. నీగ్రో కూలివాడు అర్థాంతరము. ఇట్లే White ant, White wash మొదలయినవి రూఢములయినసమాసములు కొన్ని వేలు గలవు. Swollen headed—తలపొగరు గలవాఁడు, మొదలయిన యితరజాతిసమాసములును గలవు. ఇన్నియున్నను ఆ వ్యాకరణములందు సంస్కృతాంధ్రములవలె సమాసవిచారణమును విభజనమును లేదు. సంస్కృతమున నీవిచారణనుగూర్చి పాణిని యనేకసూత్రములను రచించెను. అయిదువృత్తులలో సమాసవృత్తియొకటి. సమాసమును పేరును విభాగమును నక్కఱలేకయే కొన్ని గొప్పభాషలకు వ్యాకరణములు వ్రాయవచ్చును. వానిలో సమాసములుగా నిరూపింపనగు పదములును వేనవేలుండవచ్చు ననుట యాంగ్లము నుండి తెలియనగును.

అట్లయినచో తెనుఁగునకు సమాసమనువిచారణయు వివిధసమాసజాతులును నెట్లు వచ్చినవి యని యడుగవచ్చును. సంస్కృతమునుండి గ్రహింపఁబడినవి యనిసమాధానము. ఆ సంస్కృతప్రణాళిక ఒక్క తెనుఁగునకేగాక యితరద్రావిడ భాషలలోనికిని ప్రవేశించినది. ఇతరద్రావిడభాషలలోని కెట్లు ప్రవేశించినది. అది తెనుఁగున కెంతవఱకు సరిపడును. తెనుఁగు సమాసములకును సంస్కృత సమాసములకును గల భేదమేమి యనువిషయమే యీక్రింద నిరూపింపఁబడును.

అరవమున సమాసములు గలవని తొల్లాప్పియమునఁనే అంగీకరింపఁబడినది. అందు సమాసము అను పదమునకు 'తొగై' యనునది సమానార్థకముగా

ర్థ్యముతోగూడిన పదవిధియే సమాసము[2]. ఈ శాస్త్రమున సామర్థ్యము వ్యపేక్ష యనియు ఏకార్థీభావమనియును రెండువిధములుగ నున్నది. విశిష్టా అపేక్షా = వ్యపేక్షా, అను వ్యుత్పత్తివలన స్వార్థసమన్వితములగు పదములకు ఆకాంక్షాదుల వలన ననోన్యాన్వయము సంభవించు నన్వయము వ్యపేక్ష యనంబడును. అట్టిది ''రాజ్ఞః పురుషః'' (రాజుయొక్క పురుషుడు) మొదలగు వాక్యములందే సంభవించును'' అనగా విభక్తిప్రత్యయములు తెలుపఁబడి కారకాదిసంబంధము స్పష్టముగా తెలియుందగిన విగ్రహవాక్యములవంటివి యని భావము. రాజుయొక్క+పురుషుడు అని యుదాహరణము. ''ప్రత్యేకముగ నర్థవంతములుగ గ్రహింపఁబడు పదములకు 'రాజపురుషః' అను సమాసమున 'రాజసంబంధవిశిష్టః పురుషః' ఇత్యాది రీతి నాకేయర్థమును బోధింపఁజేయునది యేకార్థీభావసామర్థ్యము. ఈపక్షమున 'రాజపురుషః' అనుచోట సముదాయమే యర్థముగలదిగాని ప్రత్యేకపదముల కర్థములేదు.'' పతంజలమహాభాష్యమునందు సిద్ధమయిన పయిసూత్రమునే మన మున నుంచుకొని 'సమర్థంబులగు పదంబు లేకపదంబగుట సమాసంబు' అని సూత్రించెను. చింతామణిచుందు సమాసశబ్దనిర్వచనము చేయలేదు. ఆంధ్రభాషా భూషణమున ''మొదలిపదంబు విభక్త్యంతలబుచ్చి మీది పదంబులతోడ సమ్యక్సంసక్తంబు లగుటంజేసి సమాసంబులయ్యె[3]'' నని వివరణము చేయఁబడినది. పాణినియు మున సమాసాంతర్గతములుగా విగ్రహవాక్యములలోఁ గనుపట్టదగిన విభక్తి ప్రత్యయములకు లోపము విధింపఁబడినది[4]. పయిసూత్రము నుద్దేశించి చిన్నయ 'సమాసవిభక్తికి లోపంబగు' అని సూత్రించెను గాని తెనుగుసమాసములకును సంస్కృతసమాసములకును గల భేదము నెఱింగినవాడు గావుననే యందే 'లట్టు నకుంగాదు' అని తెనుఁగుపదముల స్వభావమును నిరూపించుచు విశదించెను.

పై విచారణవలనఁ దేలిన విషయములు రెండు. (1) విభక్తిలోపము. (2) వేఱువేఱుగ నర్థములనుబోధించు పదములుచేరి యొక్కయర్థమునే బోధించుట. ఈ రెండును సమాసముయొక్క ముఖ్యలక్షణములు. ఈ రెండింటియందును రెండవది స్వభావసిద్ధము. సర్వజనసంవేద్యము. అందఱును అనుసరించు మార్గము. మొదటిది కొంతవఱకు కృతకము. పండితజనవేద్యము. కల్పితము. ఈ క్రింది యుదాహరణమును పరికించునది. 'లతకూన' ఇది తెనుఁగున ప్రసిద్ధమయిన సమాసము. 'లత' ప్రత్యేకపదము. 'కూన' వేఱొకపదము. ఈ రెంటినిగూర్చి యేకార్థమునందే ప్రయోగము కలదు. లేతతీగ, తీగ, ఆడుది అను నర్థములలో వాడఁబడియున్నది. ఈ రెండుపదములను జేర్చుటయే మాటనాడువారిపాటు. తీగ

2. సమర్థఃపదవిధిః. 3. ఆంధ్ర భాషాభూషణము. వ, 109. 4. భా. వ్యా.సమా. 25. సుబుపోధాతుప్రాతిపదికయోః. 2-4-71.

వంటి స్త్రీ. లతయొక్కకూన, కూన (చిన్నది) యుగులత. (లేదీగ)లత యెప్పుడును చెట్టు దృష్టిని దుర్బలముగా (చిన్నది) నుండును. కావున లతా సామాన్యము నర్థమే. ఈ పయిరీతిని వివరణములుచేసి యట్టి సమాసముల భావము నేర్పఱచి యందలి విభక్త్యాదికముల విగడింపును సమాసముల జాతి వేర్పాటును వైయాకరణులు చేయుదురు. ఆ యేర్పాటు వారి సంస్కారమునుబట్టియు భాషాస్వభావమునుబట్టియు జరుగుచుండును. ఇందు వారిసంస్కారమునే ముఖ్యముగా నాధారము చేసికొని విభజనముచేసిన భాషలు నుండవచ్చును. భాషలుండును. అట్టిదే తెనుఁగని క్రిందివిచారణమున స్పష్టపడును.

సమాసము లేర్పడుట యెల్లభాషలయందును కొంచెమో గొప్పయో యుండితీరును. కొన్నిటియందు సమాసములకు ప్రయోగ మత్యల్పము. కొన్నిటి యందు ముఖ్యముగా నీస్వభావము భాషలోనికిఁ బ్రవేశించి వివిధములయిన విభజనమునకు వీలుపడుచుండును. మనకు మిక్కిలి పరిచితములును సమీపములును నయిన సంస్కృతాంధ్రములను విడిచి నేడు సుపరిచితమయ్యును సుదూరమయిన యాంగ్లమును మొదట గ్రహింతము. అందును సమాసములు గలవు. Blackbird—నల్ల పక్షి యని యవయవార్థము. పక్షి విశేషమున రూఢము. నీగ్రో కూలివాడు అర్థాంతరము. ఇట్లే White ant, White wash మొదలయినవి రూఢములయినసమాసములు కొన్ని వేలు గలవు. Swollen headed—తలపొగరు గలవాఁడు, మొదలయిన యితరజాతిసమాసములును గలవు. ఇన్నియున్నను ఆ వ్యాకరణములందు సంస్కృతాంధ్రములవలె సమాసవిచారణమును విభజనమును లేదు. సంస్కృతమున నీవిచారణనుగూర్చి పాణిని యనేకసూత్రములను రచించెను. అయిదువృత్తులలో సమాసవృత్తియొకటి. సమాసమును పేరును విభాగమును నక్కఅలేకయే కొన్ని గొప్పభాషలకు వ్యాకరణములు వ్రాయవచ్చును. వానిలో సమాసములుగా నిరూపింపనగు పదములును వేనవేలుండవచ్చుననుట యాంగ్లము నుండి తెలియనగును.

అట్లయినచో తెనుఁగునకు సమాసమనువిచారణయు వివిధసమాసజాతులును నెట్లు వచ్చినవి యని యడుగవచ్చును. సంస్కృతమునుండి గ్రహింపఁబడినవి యనిసమాధానము. ఆ సంస్కృతప్రణాళిక ఒక్క తెనుఁగునకేగాక యితరద్రావిడ భాషలలోనికిని ప్రవేశించినది. ఇతరద్రావిడభాషలలోని కెట్లు ప్రవేశించినది. అది తెనుఁగున కెంతవఱకు సరిపడును. తెనుఁగు సమాసములకును సంస్కృత సమాసములకును గల భేదమేమి యనువిషయమే యీక్రింద నిరూపింపఁబడును.

అరవమున సమాసములు గలవని తొల్లాప్పియమునఁనే అంగీకరింపఁబడినది. అందు సమాసము అను పదమునకు 'తొగై' యనునది సమానార్థకముగా

వాడఁబడినది. ఇది 'తొగు' అను ద్రావిడధాతువునుండి యేర్పడినది. దీనికి 'కూడు, చేరు' అనియును 'తొలఁగు, లోపించు' అనియును రెండర్థములు గలవు. సమాసము నందుగలవని సంస్కృత వైయాకరణులచే నంగీకరింపఁబడిన రెండులక్షణములును పయిపదమున నంతర్భూతమయినవి. (1) విభక్తిప్రత్యయములు తొలఁగించుట వలనఁ గలుగుట (2) పదములకూడికచేత గలుగుట అను రెండభిప్రాయములును దీనియందు గలవు.[5] సమాసములను తొలుకాప్పియనారు ఆఱువిధములుగా విభజించెను. వేట్రుమైత్తొగై (విభక్తిసమాసము) = (తత్పురుషసమాసము) ఉవమైత్తొగై = ఉపమితసమాసము. వినైత్తొగై = (ఇందు మొదటిది క్రియాజన్యవిశేషణము, రెండవది నామము. చంపునేనుఁగు) ఎణ్ణుత్తొగై (గుణము = ఎణ్ణు) విశేషణ పూర్వపదకర్మధారయము. ఉమ్మైత్తొగై = ద్వంద్వసమాసము. (ఉమ్= ను–సముచ్చయము) అన్మొழిత్తొగై (బహువ్రీహిసమాసము.) అన్యపదసమాసము. పయిరీతిని సంస్కృతసమాసములును వానిస్వభావమును గుర్తించిన తొల్కాప్పియనారు అందలి భావమును మనసునం దుంచుకొని పదములను అరవమునకే కల్పించి అరవభాషాసంప్రదాయమునకుఁ దగినట్లు విభజించి వేర్పఱచెను. ఇందలి 'వినైత్తొగై' అనునది అరవసంప్రదాయము ననుసరించి కల్పించినది యనుట స్పష్టము. 'వచ్చునతఁడు, చేయుబాలుఁడు' మొదలయిన ద్రావిడరచనగల పదములన్నియు నిట్టివే. ఇవి యన్నిద్రావిడభాషలయందును గలవు. ఇట్టిస్వభావము తెనుఁగున నున్నను తెనుగువారు దీని నొకజాతిగా గ్రహింపలేదు. ఈ విషయము తిరిగి విమర్శింపఁబడును. తరువాతి యరవవైయాకరణులు గొండఱు సంస్కృతము నందలి వేళ్లనేయెత్తి 'తత్పురుషము' ద్వంద్వము మొదలయిన షమాసముల తోనే విభజించిరి.[6] అందు 'బహువ్రీహి' యనుశబ్దము 'పలనెల్' అని అరవము చేయఁబడినది. తొల్కాప్పియనారువలెనే తరువాతి యరవ వైయాకరణులందరును సంస్కృతమునందువలెనే సమాసముల యర్థములను గూర్చియు స్వభావమును గూర్చియు విచారణను సల్పుచునేయుండిరి.

కన్నడభాషయందు వైయాకరణులు సంస్కృతమునందున్న ప్రణాళిక నల్లే కూ వేళ్లతోడనే గ్రహించిరి.[7] కర్ణాటక భాషాభూషణమందలి ప్రణాళికయే కేశి

---

5. తొల్, చొల్, సూ. 418-20; సూ. 412. చొల్.

6. పిరచోలియము పిరయోగవివేకము. 7. నామ్నాంసమాసః సంగతార్థః॥ తస్యాంతర్వర్తిన్యో విభక్తయోలోప్యాః॥ ఉత్తరపదార్థ వృత్తిస్తత్పురుషః॥ సవైకాశ్రయః కర్మధారయః॥ సంఖ్యాదిశ్చేత్ద్విగుః పూర్వపదార్థ ప్రధానోఽవ్యయీభావః॥ సర్వప్రదార్థ ప్రధానో ద్వంద్వః॥ అన్యపదార్థ ప్రధానో బహువ్రీహిః॥ కర్ణాట భాషాభూషణము. (సూ. 124-131.)

రాజు శబ్దమణిదర్పణమునను గలదు. క్రియాసమాసమనియు గమకసమాసమనియు రెండు క్రొత్తపేళ్లను మాత్రమతడు కల్పించెను.

తెనుఁగువారి ప్రణాళికయు సంస్కృతమునుండియే గ్రహింపఁబడినది. మొదటిదయిన చింతామణియందు సమాసశబ్ద నిర్వచనములేదు. ''ద్విగుకర్మ ధారయా తత్పురుషద్వంద్వా బహువ్రీహిః, అన్యేచ కేచిదుపమానో త్తరపద లోప రూపకాఖ్యాద్యాః పరిదృశ్యాః'' అని సూక్ష్మముగా సంస్కృతమునందలి సమాసముల పేళ్లనుమాత్రము వివరించెను. ''కేవల విక్నతిపదై ర్యస్సమాసకం తం బ్రువంతివాక్యజ్ఞాః॥ అను సూత్రమున అచ్చాంధ్రపదములు కూడఁగా నేర్పడిన వానికి సమాసకమని పేరుపెట్టెను. మతికొన్ని యల్పసంఖ్యాకములయిన సూత్రము లతోఁ గొన్ని విషయములను నిరూపించెను. తుదిని 'స్వస్వవిభ క్తి వికారములతో అనేక శబ్దములు యథేచ్ఛముగా సమసించును' అని సూత్రించి యూరకుండెను. అంతియేఁగాని తెనుఁగున సమాసము లెట్లేర్పడుచున్నవి వానియందుగల సమాస లక్షణము లేవి, వానినెట్లు విభజింపనగును అని విమర్శింపలేదు.

కేతన ''సమాసమున విభ క్తులు లోపించి మీదిపదంబులతో మొదలి పదంబులు సమ్యక్సంస క్తంబులగునని లక్షణము చెప్పి యవి పూర్వపద ప్రధానంబును నుత్తరపదార్థ ప్రధానంబును నన్యపదార్థ ప్రధానంబును నుభయపదార్థ ప్రధానంబును ననం జతుర్విధంబులయి వ ర్తిలును''అని వివరించెను. పదార్థ ప్రాధాన్యమును మాత్ర మనుసరించి సమాసములను నాలుగువిధములుగా విభజించుటయు సంస్కృతవ్యాకరణ సంప్రదాయమే. దానిని మాత్రమే గ్రహించి 'తత్పురుష, బహువ్రీహి' మొదలయిన సంజ్ఞల నేలవిడిచెనో యూహింపవలయును. పయి విధమయిన విభజనము సులభము. కేవలముగా నర్థమును మాత్రమే యాశ్రయించి యున్నది. బహువ్రీహి మొదలయిన సంజ్ఞ లన్వర్థములుగావు. విభజన మతివ్యాప్తి మొదలయిన దోషములకు దూరముగాదు. శాస్త్రవిచారణ యధికము. కావున నద్దానిని బరిహరించి పయి చతుర్థావిభజనమును మాత్రమే గ్రహించెను అని యూహించుట సులభము. సూరిగారు సమాసపరిచ్ఛేదమున పాణినీయ మందలి సూత్రచ్ఛాయగానే సమాసంబునకు లక్షణము విరచించినట్లు ముందే యుదాహరించితిని. అట్టిది పదంబుల యేకార్థీభావ సామర్థ్యము మాత్రమే యుద్దేశింపఁబడినది. దీనిని సవరించి సమాసంబునఁ గలుగు విభ క్తిలోపాదికమును గూడ లక్షణమునఁనే సంగ్రహించు నుద్దేశమ్మున ''సంయోగదశయందు గలిగెడు విభ క్తి లోపాత్మక పదస్వరూప సంగ్రహము'' అని ప్రౌఢవ్యాకరణక ర్త సూత్రించెను. సూరిగారు తత్పురుషాదులనెల్లఁ దెనుఁగున గ్రహించి వానికి ''లక్షణంబు ప్రాయికంబుగ సంస్కృతో క్తంబయగు'' అని సూత్రించి వానిలక్షణ నిరూపణమునందలి

క్లేశమును బరిహరించుకొనెను. కాని యట్లు చేయుటవలన నీ తెనుఁగు వ్యాకరణము సంస్కృత వ్యాకరణశేషమే కావలసివచ్చుననుట యసత్యముగాదు.

2. తెనుఁగు సమాసముల లక్షణము

పయిరీతిని ద్రావిడ వైయాకరణులు సంస్కృతవ్యాకరణము నెట్లనుసరించిరి యను విషయమును సంగ్రహముగా నిరూపించిన తరువాత తెనుగు సమాసముల స్వభావమును నిరూపింతును. తెనుఁగు సంయోగాత్మకభాష (Agglutinative Language) యనియు ప్రత్యయాంతములన్నియు సమాసమే యనియు యథార్థముగా విభక్తిప్రత్యయము లనఁదగినవి తెనుగున లేవనియు వెనుక నిరూపించితిని. ఔపవిభక్తికముల స్వభావమును విశేషణముల స్వభావమును వివరించునపుడు గొన్ని విషయములను నిరూపించితిని. వాని నిక్కడ ననుసంధించునది.

(1) సమాసములయందు సాధారణముగా నొకపదము విశేషణమును ఇంకొకటి విశేష్యమునుగా నుండుననుట స్పష్టము. అట్టి సందర్భములో విశేషణపదముయొక్క యాకారమునఁ గలుగు వికారములు మొదలగునవి యిందును గనుపట్టుచునే యుండును. తెనుఁగు విశేషణము లేర్పడునపుడు గలుగు 'అ, ఇ' అను నాగమములు, 'పు' వర్ణము 'ము' వర్ణమున కాదేశమగుట, ఔపవిభక్తిక కార్యములు, సాధారణముగా గలుగుచుండును. వీనిచరిత్రము ముందాయా సందర్భములలో వివరించితిని. ఉ॥ వారియిల్లు, వారలపని, ముంటివాడి, నీరివేడి, సరసపుమాట.

(2) సాధారణముగాఁ దెనుఁగు సమాసములు రెండుమూఁడు మాటలకంటె నెక్కువకూడి యేర్పడవు. సంస్కృతమున నట్లుకాదు. ఎన్నేని మాటలను జేర్చి చేర్తాటివంటి సమాసములను గూర్పవచ్చును. ఈ క్రింది పద్యమును జూచునది[8]. చలివెలుఁగు, పోటుమానిసి, మానిసిదిండి, జుంటితేనె, తల్లియావు. పాడిమొదవు, సరసపుటలుక, నీటిపోటు, మొదలగు సమాసములు తెనుఁగు స్వభావమునకు స్వాచికలు. ఇట్లే యుండుటకు హేతువులు రెండు. మొదటిది సంయోగాత్మకావస్థలో నుండిన తెనుఁగు భాషలో నన్నియును సమాసములవంటివియే యగుటచేత నర్థమునందు సందిగ్ధత యేర్పడకుండుటకై ప్రయత్నము స్వాభావికముగా నుండును.

8. డింభద్రోహి వధోత్కటోత్క్రమణదుష్టిక్లిష్టతారోమకూ
పాంభోజ ప్రభవాండ భాండభళనోద్యద్ధ్వానధీకృత్స భా
స్తంభాతస్ఫుటనస్ఫురత్ఫెళ ఫెళధ్వన్యస్తసిశ్చేష్ట ని
ర్దంభోద్యోగ దిశావళాపనృహరి బ్రహ్మాస్తుమస్త్వామసున్॥

దీర్ఘ సమాసములకు అర్థసందిగ్ధత తప్పదు. రెండవది పండితులు తెనుఁగు నభివృద్ధి పఱుపలేదు. పఱుచుటకు ప్రయత్నము నత్యల్పము. వారి సాముగరిడీలకు సంస్కృతమే విహారరంగ మగుటవలన అందే దీర్ఘసమాసములు బయలువెడలినవి. అయినను తిమ్మకవి, తెలగన్న, మొదలగు నచ్చ తెనుగు కవులు గొందఱు తెనుఁగు మఱుగులుగా సంస్కృత సమాసచ్ఛాయను, దీర్ఘములయిన సమాసములను తెనుఁగు స్వభావమునకు విరుద్ధముగా గల్పించిరి. ఉ॥ గట్టురాచూలిమగడు; కడలి మొలనూలిచేడియుగనిన పడుచు = సీత; అరపది మోములవేలుపు; ఇద్దఱు తల్లుల ముద్దుబిడ్డడు. ఇట్టివి నేడు నశించినవి. సంస్కృతమునకుఁ గల పఠనపాఠనములు గాని ప్రజల భావములో గౌరవముగాని వీనియెడల లేవు. ఇవి తెనుఁగు స్వభావమునకు విరుద్ధములు. కేవల సంస్కృతచ్ఛాయలు.

(3) తెనుఁగున విభక్తిప్రత్యయములు లేమించేసి (తఱుచుగ స్త్రీ సమంబులగుట) సమాసములయందు విభక్తి లోపమయినట్లు కనుపడుట లేదు. అనఁగా 'రాజా, రామః' అను సంస్కృత ప్రథమాంతముల ప్రాతిపదికములు 'రాజ, రామ' యను భిన్నరూపములలోనుండుటవలన సమాసమునందలి పూర్వపదము రూపమునకును వ్యస్తమగు నద్దాని రూపమునకును భేదము స్పష్టముగా గనుపట్టును. తెనుఁగున నట్లుగాదు. కావున తెనుఁగు సమాసములు పదములను చేర్చుటచే మాత్రమే యేర్పడుచుండునన్నట్లు కనుపట్టుచునే యుండును.

(4) సంస్కృత సమాసములయందుఁ బూర్వపదమునకు లింగవిభక్తి వచనములు మూడును లోపించినట్లు భాసించుచుండును. మానవ కల్పితము, ఈ సమాసమున 'మానవ' శబ్దమునకు స్త్రీలుగాని పురుషులుగాని ఉభయులుగాని యర్థమే. 'గోహితము' అను సమాసమునందును 'గో' శబ్దము రెండువిధములయిన లింగవచనములయందును వర్తించును. తెనుఁగున 'ఆవు, ఎద్దు, ఆవుల, ఎద్దుల' అని యేక బహువచనాదికమును నిరూపింపవలసినది. ఇందలి బహువచన సూచకమగు లట్టునకు లోపములేదు. షష్ఠీస్థానముననుండవలసిన 'అ, ఇ' లే నిజమయిన తెలుఁగు సమాసమున ఘటకములు. వానికి లోపములేదు. 'రాజులిండ్లు' మొదలగు అకారలోప ప్రయోగములు తెనుఁగున నపవాదములనుట నిర్వివాదము. సంస్కృతమున సమాసగతమయిన పుంవద్భావము తెనుఁగున లేదుగదా! చూ. పాణినీయము. సూ. 6-3-34. స్త్రియాఃపుంవత్ భాషితపుంస్కాదనూఙ్ సమానాధికరణే స్త్రియామపూరణీ ప్రియాదిషు.

(5) సంస్కృతమునందలి సమాసాంతకార్యములు సమాస మధ్య వికారములు తెనుఁగున సాధారణముగా నుండవు. సంస్కృతమున వానిని నిరూపించుటకు పాణిని గొన్ని ప్రకరణములను వ్రాయవలసివచ్చెను. అయా సమాస ప్రకరణ

ములలోఁ గలుగు మార్పులన్నిటిని అచ్చటనే నిరూపించుట చాలక తుదిని సమాసాశ్రయ విధులను దిరిగి పాణిని పేరొక్కొనెను. ఇంత వైవిధ్యముగలుగుటకు సంస్కృత భాషయొక్క ప్రాచీనతయును, వైశాల్యమును గారణములు. భాష యనేక కాలమునుండి వాడుకలో నుండియుండుటచేత, జనులచేఁ గల్పింపఁబడిన పొరపాటులు వ్యత్యాసములు తప్పులు మొదలగునవి యున్నియును గ్రంథముల కెక్కి శిష్టులకిష్టమయి ప్రామాణికులచే నంగీకరింపఁబడి వ్యాకరణములోని కెక్కినవి. సాంతశబ్దములు గొన్ని సమాసాంతమున అకారాంతములగుట, నకారాంతములు నప్లేయగుట మొదలగునవి యున్నియు నుదాహరణములు[9]. విశాలమయిన భాష కాకుండుటచేతను ప్రాథమికావస్థ నుండుటచేతను తెనుఁగు సమాసములలో, సంస్కృత సమాసములలో నున్నన్ని వికారములు గనుపట్టవు.

(6) తెనుగునందలి కర్మధారయంబు 'త్రికస్త్రీసమముగంతధాతుశ్విశేషణ పూర్వపదంబయియుండు' అని చిన్నయ సూత్రించి 'యీనియమముచే బల్లిదుఁడు మల్లుఁడు—కావలుఁడు, రావణుడు, ఇత్యాదుల సమాసంబులేదు, అని నిరూపించెను. 'బల్లిదమల్లుడు' అను రూపముండినను దీని యభిప్రాయము. దీనికి హేతువూహించుట సులభము. తెనుఁగున విభక్తిప్రత్యయు మేర్పడుట క్రొత్త. అట్టి 'డు' వర్ణము ఇంకను ప్రత్యయత్వ మాత్రమును బొంది సంస్కృతపు 'సు' వంటిది కాలేదు. అది పదమునందలి భాగమే. కావుననే దానికి లోపములేదు. కావుననే షష్ఠీసమాసాదులయందు 'రాముఁడి మాట, బల్లిదుడిబాట' అనునట్లు వాడుకలో డువర్ణము నిలిచిపోయినది.

(7) స్త్రీసమఘటితంబ బహువ్రీహియొకానొకండు చూపట్టును. ముక్కంటి, వేగంటి, చలివెలుఁగు, వేవెలుఁగు, మోటబరి, ఇత్యాదులు వ్యవహార సిద్ధంబులు గ్రాహ్యంబులు. పయి వాక్యముచొప్పున బహువ్రీహిసమాసములు తెనుఁగునఁ గ్వాచిత్కములు. పయిగా స్త్రీసమఘటిత మాత్రములు. తెనుఁగున బహువ్రీహిసమాసము బహుళముగాదు. స్వాభావికముగాదా యని యడుగ వచ్చును. కాదనిచెప్ప వీలులేదు. 'చలివెలుఁగు' అనునది 'చల్లనివెలుఁగు' అని కర్మధారయముగాని 'చల్లని వెలుఁగుగలవాఁడు' అని బహువ్రీహికాని కావచ్చును. దీనికి నిర్ణాయకము ప్రయోగము. ఇట్లు ప్రయోగముల బహుళతకు భాషపెరుగుదలమే మందల. దానికి విజ్ఞానమును బండిత వ్యవహారమును మూలములు. వానికి సంస్కృతమే యూలవాలము. కావునఁ దెనుఁగు బహు

9. రాజాహస్సఖిభ్యష్టచ్॥ ఋక్పూరబ్ధూఃపథామానక్షే॥ భవతమశ్చ॥ అచతురవిచతురసుచ... గోష్ఠ్యాఃఽ

వ్రీహికి వాడుక విశేషముగ రాలేదు. సంస్కృతమున నిష్టమువచ్చిన యన్ని బహు వ్రీహుల నేర్పఱుపవచ్చును. నేడి గ్లీషునఁగూడ బహువ్రీహులు కావచ్చును.

(8) పయిరీతినే స్త్రీ సమంబే ప్రాయికంబుగ ద్వంద్వంబగును. పల్లగల్లెములు, బల్లిదకావలులు, మొదలగు సమాసము లుండవు. సంస్కృతమున నెన్ని ద్వంద్వములనయిన నిరాఘాటముగ నిర్మింపనగును.

(9) పలుకునట్టి రాముడు, ఎండునట్టి గింజలు, మొదలగు సమాసములయందెల్లయెడలను 'అట్టి' చేరుచుండుట తెనుగునఁ గలదు. అనేక స్థలములయందిది విభాగాచేరును. అర్థ సందిగ్ధత లేకుండుట కిది నేర్పడియుండవచ్చును. ఉఁ ఎండు గింజలు, ఎండునట్టి గింజలు. కాలక్రమమున విభాగా నేర్పడినది.

(10) నీదునేదిమి, తనదుపలుకు, మొదలగు స్థలములయందు, నీ, నా, తన, యనువాని పయిని 'దు' వర్ణ మాగమముగా వచ్చినది. ఇదియేల యేర్పడినదని యడుగనగును. నీది కరుణ = నీదు కరుణ. ఈ రెంటికిని నేమి అర్థభేదము గలదు. ఒకటి వ్యస్తము. రెండవది సమస్తము. 'నీది' యను దానికి స్వతంత్ర ప్రయోగము గలదు. 'నీము' అను దానికిలేదు. కాని యీ రెండును అభిన్నములు 'నీదు' ప్రాచీనరూపము. 'నీది' యను దానియందలి 'ది' వర్ణకము 'అది' శబ్దము పరిశిష్టమనుట నిర్వివాదము. 'అది' యను దానికి ప్రాచీనరూపము 'అదు' అరవమునను గన్నడమునను నేటికిని అదు అనియే రూపము. అరవమున షష్ఠీ విభక్తిగా 'అదు' అనునది గలదు. 'ఎనదు కై' నాదు చేయి, నా చేయి, (నాది చేయి) ఇట్లు దువర్ణాంతరూపములు యుష్మదస్మదాత్మార్థకంబులయందు మాత్రము నిలిచి యుండుటచే వానిని 'ఆగమ మాత్రములు'గాఁ బేర్కొనిరి. ప్రాచీనకాలమున 'నీదు' అను స్వతంత్రపదమునే చేర్పుగా నేర్పడినరూపమే యిందు సమాసముగా నేము నిరూపింపఁబడినదనుట సమాసచరిత్రమును స్పష్టపఱుచున్నది.

(11) సమాసమునందలి 'పజ్' 'ప' వర్ణంబుల చరిత్ర మింతకుముందుగొంత సూచించితి. కనుపు, జనుపు, పాంపు మొదలగు రూపములే ప్రాచీనములనియుఁ దుది 'పు' వర్ణము నేటి 'ము' వర్ణమునకు మాతృకయనియును నిరూపించితిని. అట్టి పువర్ణకము పయిని సంబంధార్థకమయిన 'అ' ప్రత్యయముఁ గాగా 'పజ్, ప' వర్ణములేర్పడినవి. ఒకటి బిందుపూర్వకము. రెండవది బిందు రహితము.

(12) అలరుఁబోఁడి, పూబోఁడి, నవరుఁబోఁడి, విరిఁబోఁడి. పయిపదములయందు మేను శబ్దమునకు 'బోఁడి' యగునని సూరి సూత్రించెను. ఇది కేవలము చరిత్రను బెక్కింపవి వై యాకరణపద్ధతి. పూ+బోఁడి యను రెండు శబ్దములు కనుపట్టుచున్నవి. బోఁడి-బోండి అనగా ఒప్పు, సొగసు, అను నర్థములుగలవు. పూవు

సొగసువంటి సొగసుదియని యర్థముచెప్పి 'పూ+పోడి' యను రెంటిని నర్థవంతము లయి స్వతంత్రములయిన శబ్దములుగా గ్రహించుట యుక్తము.

(13) సమాసములయందలి 'ఱు' గాగమ 'టు' గాగమములఁ గూర్చియు భృశార్థమునందువచ్చు 'కట్టకడ' మొదలగు వానియందలిదియగు 'ట' వర్ణము చరిత్రమును సంధిలో వివరించితిని. దాని నిచ్చట ననుసంధించునది.

(14) ప్రాఁతాదులయందు తొలి యచ్చుమీది వర్ణంబులకెల్ల లోపంబగు నని నూరి సూత్రించెను. ఇందు ప్రాత, లేత, క్రొత్తయను మూఁడు శబ్దములు ముఖ్యముగా గనుపట్టుచున్నవి. తుది 'త' కారము విశేష్య మేర్పడుటకు వచ్చిన ప్రత్యయము. ప్రా. లే. క్రొ. యను విశేషణములనుండి యేర్పడినవి. తదువాత నవ్యువి విశేషణములుగాగూడ వాడుచువచ్చిరి. (విశేషణములయం దీ స్వభావ మునుగూర్చి విపులముగఁ జర్చించితిని) కావునసే ప్రాతయిల్లు మొదలగు రూపము లేర్పడినవి. లేగొమ్మ, ప్రాగెంపు మొదలయినవి ప్రాచీన విశేషణములనుండి యేర్పడినవి. ప్రా. లే. క్రొ, అను ప్రాచీన విశేషణరూపములు 'పఱి, ఇళ, కుఱు' అను ప్రాచీనద్రావిడ మూలరూపములనుండి ఊనికయందలి హెచ్చుల వలన నేర్ప డిన యనంతరరూపములు. ఈ రూపములు మూఁడును నేఁడును అరవమున సార స్వతమున గనుపట్టుచునేయున్నవి. కన్నడమున వీని రూపములును రూపాంతరము లును గలవు. పఱి = ప్రాఁత, ఇళ=లేఁత, అనియే యర్థములు కుఱి = యనగా వయ సునఁజిన్న, లేత, మొదలయిన యర్థములుగలవు, ఆ యర్థమునుండి విపరిణామము వలన రూపాంతరమయిన 'క్రొ' శబ్దమునకు 'నవ్యము, నవీనము' అను నర్థము లేర్పడినవి.

పయి చరిత్రక్రమము మఱుగుపడియుండుటచేతను లేత, క్రొత్త, ప్రాత శబ్దములనే మూలములుగా గ్రహించుటచేతను చిన్నయ యట్లు సూత్రించెను.

క్రిందు, మీఁదు, కెంపు, శబ్దములయందును దుదినున్న 'దు, పు' వర్ణములు మూలరూపములును విశేషణములును నగు 'క్రీం, మీం, కెం' అనువాని పయి విశేష్యతా పరిణతికయి వచ్చిన ప్రత్యయ విశేషములని యూహించుట సుల భము. క్రీ యనురూపమునకు 'కీఁద్' అను ద్రావిడరూపము మూలము. ఇదియే 'కీడు' అను రూపమునొంది తెనుఁగున వాడుకలోనున్నది. 'కీఁద్' అనగా త్రవ్వు, (క్రిందికిబోవు) అను నర్థమునఁ గ్రియగా ప్రయోగమున్నది. దానికి 'కీఁద్దు' అనుక్త్వార్థకరూపమును గలదు. క్త్వార్థకరూపములన్నియును ప్రాచీనకాలమున భావనామములే యనెడు విషయమును క్రియాప్రకరణమున సిద్ధాంతము చేయు దును. కీఁద్దు, అనుపదమే భావనామముగానుండి విశేష్యముగాఁ దెనుఁగున

'క్రిందు' అను రూపమునుబొంది తరువాత విశేషణమయినదనుట నిస్సంశయము. ఇట్లు పరిణతిఁబొందిన 'కీట్' అనుమూలరూపమే 'క్రీ, క్రిం' మొదలయిన రూపము లుగాఁ దెనుఁగున వాఙ్మయకలోనికి వచ్చినది. ఇట్లే 'కెంపు' చెన్ను, శబ్దములలో 'కెమ్, చెమ్' అనునవియే మూలరూపములనియును అభిన్నములనియును ఊహిం చుట మిక్కిలి సులభము.

ఇట్లే 'నిక్కల, వంజెఱుగు, సంగోరు' మొదలయిన సమాసములును వాఙ్మ యకలో నేర్పడిన రూపములని యూహింపవచ్చును.

"ఆచ్చిక సమాసములం దజుచుగ వర్ణలోపాగమాదేశవికారంబులు పెక్కులు కానంబడియెడి" అని ప్రౌఢవ్యాకరణకర్త సూత్రించెను. ఆ పదముల యొక్క చరిత్రము ప్రత్యేకముగ నూహింపవలసినది కావున నిచ్చట స్థలము చాలదు. అందలి వికారములన్నియు నర్థము లేని సంధిగతవికారములు మాత్రమే యని భావింపరాదు.

3. తత్పురుషాదిసంజ్ఞల నిర్వచనము

పయిని తెనుఁగు సమాసములయొక్క చరిత్రమును స్వభావమును దిఙ్మాత్ర ముగా నిరూపించితిని. సంస్కృతమునండలి తత్పురుషాది నామము లెట్లు వచ్చినవి? యవి తెనుఁగునఁ గలవా? ఆ పేర్మిని విభజనమును తెనుఁగునకు సరిపడునా యను విషయమును గొంచెము విమర్శింపవలయును.

ద్విగు తత్పురుషకర్మధారయ బహువ్రీహి ద్వంద్వములనెడి సంజ్ఞలు తెను గున గ్రహింపఁబడినవి. ఇవి సంస్కృతమునసే ప్రాచీనసంజ్ఞలు. వీని స్వభావమును గూర్చియు లక్షణమును గూర్చియు వివాదముగలదు. లక్షణము కుదరక భట్టోజీ దీక్షితులు సమాసముల నారువిధములుగా విభజించెను.[10] అవ్యయీభావ బహు

---

10. సమాసశ్చతుర్విధ ఇతిప్రాయోవాదః।అవ్యయీభావ తత్పురుష బహువ్రీహి ద్వంద్వాధి కార బహిరంగాణామపి సహసుపేతి సమాస విధానాత్ ॥ పూర్వపదార్థ ప్రధానోఽవ్యయీభావః ఉత్తరపదార్థ ప్రధానస్తత్పురుషః. అన్యపదార్థప్రధానో బహువ్రీహిః। ఉభయపదార్థ ప్రధానో ద్వంద్వః। ఇత్యపి ప్రాచాంప్రవాదః ప్రాయోఽభిప్రాయః। నూపప్రతి ఉన్మత్తగంగమిత్యాద్య వ్యయీభావే। అతిమాలాదౌ తత్పురుషే, ద్విత్రా ఇత్యాది బహువ్రీహౌ, దన్తోష్ఠమిత్యాది ద్వంద్వే చాభావాత్। తత్పురుషవిశేషః కర్మధారయః। తద్విశేషోద్విగుః। అనేకపదత్వం ద్వంద్వబహు వ్రీహ్యోరేవ। తత్పురుషస్య క్వచిదేవేత్యుక్తమ్ కించ। సుపాం సుపాతిఙాం నామ్నాధాతునాఽథతి ఙాంతిఙా। సుబన్తేనేతి విజ్ఞేయస్సమాసః షడ్విధోబుధైః। సుపాంసుపా రాజపురుషః. తిఙాపర్య భూషయత్, నామ్నా కుమ్భకారః। ధాతునాకటప్రూః అజస్రమ్। తిఙాంతిఙా పిబతఖాదతా। ఖాదతమోదతా। తిఙాంసుపా। కృంతవిచతుర్థేతి యస్యాం క్రియాయాం సా కృంతవిచతుర్థా। ఏషీ డాదయో అన్యపదార్థే ఇతి మయూరవ్యంసకోదా పాఠాత్సమాసః॥

ప్రీహి తత్పురుష ద్వంద్వములు అనెడి నాలుగు జాతులలో నిముడని సమాసము లుండుటచేత నితర సమాసములను గూడ నంగీకరింపవలసి వచ్చినది. ఇవి వరు సగా పూర్వ, అన్య, ఉత్తర, ఉభయపదార్థములు ప్రధానముగా గలవి యనెడి వాదమును సరిపడదని క్రింది మాటలవలన స్పష్టము. పయి నాలుగుతెగల విభ జనమును పూర్తిగ సరిపడకపోయినను ప్రాచీనపద్ధతి ననుసరించి పాణిని యంగీకరిం చెను. ఈపేళ్లు కొన్ని సార్థకములు కొన్ని కేవల సంజ్ఞామాత్రములు. అయినను వానిచరిత్ర మిట్లూహింపఁబడినది. బహుప్రీహి యను పదమునకు 'అధికమయిన ధాన్యము గలవాడ'ని యర్థము. ఈ పద మన్యపదార్థ ప్రధానము. ఇదియును బహు ప్రీహి సమాసమే. సంస్కృతభాష మాటాడుచుండినపుడు ఈ పదము మిక్కిలిగా వాడుకలోనుండి యుండవలెను. నేటి డబ్బున్నర, ఏగాడి, గోనెపీచుగాడు, వగ లాడు మొదలగు పదములు తెనుఁగులో సుప్రసిద్ధములయినట్లు నాడును పయిశబ్దము నిరంతరము వాడుకలోనుండి సుపరిచితమయినది. దానివఁటి సమాసములన్నిటికిని ఆపేరే వచ్చినది. ఇట్టి పద్ధతికంటె కొంచెము భిన్నమయ్యును దత్సదృశమయిన పద్ధతియే గణపాఠములయందును ధాతుపాఠములయందును పాణినిచే ననుసరింపఁ బడెను. భ్వాదులు, శకంధ్వాదులు. భూ మొదలగునవి భ్వాదులు. శకంధువు మొదల గునవి శకంధ్వాదులు. అట్లే తత్పురుషము, ద్విగువు అనునవి రెండును ప్రాచీన సమాసములయి ప్రసిద్ధములుగా నుండుటవలన జాతిసంజ్ఞలుగా నేర్పడినవి. తస్య+ పురుషః=తత్పురుషః —వానిబంటు మొదలయినది భావము. ద్విగువు=రెండావులు. ఆవులే ధనముగానుండిన వైదికకాలమున రెండావులు, నేటి ఏగాడి, డబ్బున్నర వంటి పదమనుట నిస్సంశయము. ద్విగువు ద్విగుసమాసమే. తత్పురుషము తత్పు రుష సమాసమే యగును. అవ్యయీభావము అన్వర్థము. అవ్యయము కానిది యవ్యయమగుట యని భావము. ఈ సమాసము అవ్యయముగానే భావింపఁబడు చున్నది. ద్వంద్వము=జంట. ఇందు సాధారణముగా మొదట జంటపదముల వాడి యుండుటవలన గాని రెండుపదార్థములును ప్రధానము లగుటవలనగాని యీ పేరు వచ్చియుండును. ఇట్లు సంస్కృతమున నొక కొంత విస్తారమైన చరిత్రము గలిగిన పై పదములనే (క్త్వార్థకము మొదలయిన పదములవలెనే) వైయాకరణులు తెనుఁ గున వాడిరి.

ఈ పేళ్లుగాని యీ విభజనముగాని తెనుఁగున కెంతమాత్రమును సరిపడ దనుట నిస్సంశయము. ఒకచోటఁగల వస్తుజాతమును మఱల నచ్చటికి దిగుమతి చేసినచో మన మద్దానిని 'కంచరపిధిని సూదులమ్మకు'యందుము. ఇది తెనుఁగు దేశమున బెరిగినది. కంచరపిధిని సూదులుచేయుట సుప్రసిద్ధము. ఎల్లరకును దెలియఁగలదు. ఇట్టియభిప్రాయమును దెలుపుటకు ఆంగ్లమున నొక నానుడిగలదు.

(Carrying coals to New castle) అనగా రాక్‌సిబొగ్గు న్యూకాసిలుకు తీసికొని పోయినట్లు అని భావము. న్యూకాసిలు పట్టణములో రాక్‌సిబొగ్గుగనులు గలవు. ఈ నానుడిని చెప్పునప్పుడు ఆంగ్లభాషావిదులగు భారతీయులందఱును భావమును సులువుగా గ్రహింతురు. విశిష్టసమాజములయం దవ్యాజమైనభాషాభిమానముతోఁ బ్రయోగింతురు. కాని దాని మూలముగాని తెనిఁగింపుగాని తెనుఁగున కెంత యింపో ఎఱుకగలవారి కెఱుకపడక తప్పదు. 'బహువ్రీహి'సమాసమును 'పలనెల్' సమాస మని యొకానొకవైయాకరణుఁడు అరవమున భాషాంతరీకరించెనని ముందే చెప్పితిని. అది (Caryirg coals to New castle) అనుదానిని తెనిఁగించి వాడుటవంటిదే గావున నశించినది. వాడుకలో నిలువలేదు.

తెనుఁగుసమాసములను నిరూపించుటలో చింతామణి, సమాసముల పేళ్ళను (ద్విగుకర్మ ధారయాదులను) మాత్రము వివరించి యూరకుండెను. అవి తెనుఁగు నకు పరిపడవనుటగదా పయిని తేల్చిన సిద్ధాంతము. కేతన యనుసరించిన నాలుగు విధములయిన విభజనము కేవల మర్థప్రాధాన్యము ననుసరించినదిమాత్రమే గనుక తెనుఁగునకు సరిపోయిన దనవచ్చును. తెనుఁగునకేగాక యేభాషయందలి సమాస ములనయిన నట్లు గ్రహింపవచ్చును. ఆ విభజననునే యంగీకరించి తెనుఁగు సమాసములకు లక్షణనిర్వచనము చేయవచ్చును. కాని యున్నతవ్యవహారమునకు బనికివచ్చిన తెనుఁగున సంస్కృతపదము లత్యధికముగావునను వానివలననే కావ్య వ్యవహారము జరుగుచుండుటవలనను సంస్కృతలక్షణమునే గ్రహించి తెలుఁగు నందును ప్రవేశింపఁజేయుట వైయాకరణులకు విధియైనది. తెనుఁగునకు స్వతంత్ర మయిన పెరుగుదల యిక నక్కఱలేదు. సంస్కృతలక్షణముతో సంస్కృతపద జాలమునం బ్రవేశించి యిష్టమువచ్చిన భావధనములను గ్రహింపవచ్చుననుట యానాడు సంప్రదాయమేర్పడినది.

చిన్నయసూరి సమాసములను మూఁడువిధములుగానే విభజించెను, గాని యవ్యయీభావమును గ్రహింపలేదు. తెనుఁగున పూర్వపద ప్రధానంబులుగా విభ జింపఁబడిన 'క్రేగన్ను, పెడతల, నడుదేయి' యను సమాసంబులు కేతనచే నంగీ కరింపఁబడెను. కాని యవి యవ్యయీభావములుగావు. అవ్యయీభావమునకు ముఖ్యలక్షణమవ్యయమగుటచే. అట్టివి తెనుఁగున లేవను నభిప్రాయమున చిన్నయ యవ్యయీభావమును గ్రహింపలేదు. అరవమునను ప్రాచీనవైయాకరణులచే అవ్య యీభావము పేర్కొనఁబడలేదు. దీనికి ఉదాహరణములు చాల నరుదు. నవ్యులు కొందరు కేవల సంస్కృతానుసారముగా దీనిని గూడఁ బేర్కొనిరి[11].

11 (పిరవోలియము) P. S. S. page 209.

చిగురుఁగొలు, జుంటితేనె వి మొదలయిన యుపమాన పూర్వపదకర్మధారయంబులు తెనుఁగున విశేషము. సంస్కృతమున లేనివి. ఇట్టివి అరవమునను గలవు. (సొగసు మేని - బంగారువంటి మేను) కన్నడమునందలి క్రియాసమాసమునకును అరవము నందలి 'వినైత్తొగై'యును దానికిని తెనుఁగున సమానమయిన దేమికలదని పరిశీలింపవలయును. క్రియాజన్యవిశేషణము తో కర్త్రాదికమునకు కలుగు సమాసములు వినైత్తొగై యని తొలుతకాప్పియము మతము. చిన్నయసూరి దానిని కర్మధారయంబునఁ జేర్చెను. ధాతుజవిశేషణ పూర్వపదంబగు కర్మధారయమునకుఁ 'మడిసెడుదడములు' అని కర్త్రపదమునకు మాత్ర ముదాహరణ మొసంగెను[12]. 'ఎడి, ఎడు, ఉన్న, కల, న, ని, ప్రత్యయము లంతమందు గలవియు, ఎడి, ఎడు,లు లోపించిన క్రియామాత్రమును గలిపి యేడింటిని క్రియావిశేషణంబులని సూరి పేర్కొనెను. ఇంతియకాక ''కర్మములకుఁ బ్రాధాన్యవివక్షయందు ధాతుజ విశేషణంబులు కర్తతోడంబోలె వానితోడ సమసించు'' అనియు సూత్రించెను. వీనినే 'వినైత్తొగై' యని వేఱుజాతిగా తొల్కాప్పియనాఁడు పేర్కొనుటకు హేతువేమన నయ్యవి ద్రావిడభాషలయందు స్వతంత్రములును విశేషములు నగుటయే.

కన్నడమునందలి క్రియాసమాసమునకు లక్షణము 'పూర్వపదము కారకమును ఉత్తరపదము క్రియా పదముగా నుండునది' 'మొగంనోడిదం' 'మొగనోడిదం' 'మొగము చూచెను, మొగచూచెను' అనునట్లు రెండురూపములును గన్నడమున సమాసములే. 'కడగొండనొ, బడ్డిగొండనొ' ''ఋణముగొనెనో, వడ్డిగొనెనో'' ఇవియును గన్నడమున సమాసములుగానే పరిగణింపఁబడినవి. పయివిషయము తెనుఁగు వ్యాకరణమునఁ జిన్నయసూరి క్రియాప్రకరణమున సూచించెను. ''ధాత్వాదులకు ధాతువులనుప్రయుక్తంబులయి విలక్షణార్థాభిధాయకంబులగు నీయవి శబ్దపల్లవంబులు నాఁబడు'' అని సూత్రించి ధాతుపల్లవములను నొకజాతిని గ్రహించెను. ''నిలుచుండు, మేలుకను, తలపోయు, కయిమ్రొక్కులు'' మొదలగునవి. ఇవి యనేకనులు. ఇవియును సమాసములేకదా!

పయిని నిరూపింపఁబడి ద్రావిడభాషలలో మిక్కిలి బహుళములయిన యీ క్రియాసమాస ధాతుపల్లవాదికములు సంస్కృతమునకు విజాతీయములు. సంస్కృతమునందలి బహువ్రీహ్యాది విభజనమునకును తెనుగునకును వీనిలో సంబంధము నియతముగా గనుపట్టదు. బాదరాయణసంబంధము కల్పింపవచ్చును. ఇట్లు భాషకు ముఖ్యమయిన యీ పద్ధతి సంస్కృత విభజనమున కతుకుట సుకరము గాకపోవుట వలననే వీని కిట్లు వేర్వేరుదాఱులు గనిపెట్టవలసివచ్చినది.

---

12 బా॥ వ్యా॥ సమా॥ 5 సూ. కర్మధారయంబు త్రికస్త్రీసమముగంత ధాతుజవిశేషణ పూర్వపదంబయి యుండు.

సర్వనామములు

1. సంజ్ఞా వివరణము.

సర్వనామములు అనంబడిన యీ తత్సమపదము సంస్కృతమునుండియే తెనుఁగునకు వచ్చినది. సర్వనామములు నామములలోని యొక యంతర్భాగము. పాణినీయమున నీ శబ్దమునకు వాచ్యములయినవానిని 'సర్వాదీని సర్వనామాని'[1] యను సూత్రమున (సర్వాదులు సర్వనామములు) కనుబంధముగాఁ బరిగణనము చేసిరి[2]. సర్వ మొదలయిన ముప్పదియైదు శబ్దములను సర్వనామము లని దీని భావము. ఇట్లు నామములలో సర్వనామము లనెడి యంతర్భాగమును గల్పించుటకు నిమిత్త మేమియని యడుగక తప్పదు. నామవిభక్తులు చేరునపుడు ఇతరములయిన నామములకును సర్వనామములకును గొంతభేదము గలదు. అట్టి భేదము కొన్ని విభక్తులలో మాత్రము గలుగుచున్నది. ఈ క్రింది యుదాహరణములను జూచునది[3]. ఇందు సర్వశబ్దమున కొకరీతిగను రామశబ్దమున కింకొకరీతిగను ప్రత్యయములు చేరుచున్నట్లు స్పష్టము. సంస్కృతమునందలి సర్వనామ మనెడి సంజ్ఞ, అందు పరిగణింపఁబడిన 'సర్వ' మొదలయిన గణమ్ములలోనివానికే రూఢమనుట నిశ్చితమగుచున్నది. కాఁబట్టి యాంగ్లమునందలి 'హి, షి, ఇట్' మొదలయిన 'ప్రొనౌన్స'ను గాని తెనుఁగునందలి 'అన్ని' మొదలయినవానిని గాని సర్వనామము లనుట యుక్తము గాదనవచ్చును. ఏలయన ఆంగ్లమునను అచ్చ తెనుఁగునను 'సర్వ' శబ్దములేదు గావునఁ. కాని సర్వనామ శబ్దము అన్వర్థమనియును ఆయా శబ్దములకు విషయములయిన సర్వార్థములను ప్రధానముగా బోధించుట వలన నిది గలిగినదనియును గూడ పాతంజల మహాభాష్యమునఁ జెప్పఁబడినది. అనగా 'నేను' అను సర్వనామము నేను అని వ్యవహరించుటకు శక్తిగలిగిన

---

1. "సర్వాదీని సర్వనామాని" 1-1-27.

2. సర్వాదయశ్చ పంచత్రింశత్. సర్వ, విశ్వ, ఉభ, ఉభయ, డతర, డతమ, అన్య, అన్యతర, ఇతర, త్వత్, త్వ, నేమ, సమ, సిమ, పూర్వపరావర దక్షిణోత్తరాపరాధరాణి వ్యవస్థాయామసంజ్ఞాయామ్॥ స్వమజ్ఞాతిధనాఖ్యాయామ్. అన్తరం బహిర్యోగోపసంవ్యానయోశ్. త్యద్, తద్, యద్, ఏతద్, ఇదమ్, అదస్, ఏక, ద్వి, యుష్మద్, అస్మద్, భవత్, కిమ్, ఇతి.

3.

అకారాన్త పుంలింగ శబ్దము	నామము	అకారాన్త పుంలింగ శబ్దము	సర్వనామము
రామాఃశ్	(ఆస్)	సర్వేశ్	(ఈ) ప్రథమాబహువచనము
రామాయ	(ఏ)	సర్వస్మై	(స్మై) చతుర్థ్యేకవచనము
రామాత్	(ఆత్)	సర్వస్మాత్	(స్మాత్) పంచమ్యేకవచనము
రామాణామ్	(ఆమ్)	సర్వేషామ్	(షామ్) షష్ఠీబహువచనము.
రామే	(ఇ)	సర్వస్మిన్	(స్మిన్) సప్తమ్యేకవచనము

యెల్ల యర్థములను సర్వపురుష స్త్రీ వ్యక్తులను బోధించుచున్నదని భావము[4]. సర్వనామసంజ్ఞ సంస్కృత వ్యాకరణమందు అన్వర్థసంజ్ఞ గాగూడ గ్రహించుట కవకాశము కలదు గావున నట్టి యన్వర్థాంశము మాత్రమే గ్రహించి తెనుఁగు వైయాకరణులు సర్వనామములను పరిగణనము చేసిరని సమాధానము చెప్పుకొనవచ్చును. కాఁబట్టి యీసర్వనామ శబ్దమును గ్రహించిన ఆంధ్రకన్నడ వైయాకరణులందరును దీనిని సార్థకముగానే గ్రహించుచు సంస్కృత వ్యాకరణమునందువలెనే సర్వనామములు అనువానిని పేర్కొనిరి. ఇది సంస్కృత వ్యాకర[5]ణానుసారి మాత్రమే యయ్యును గొంత యర్థవంతమని యంగీకరింపక తప్పదు. అరవ వైయాకరణులు పయి సర్వనామములను వేరుభాగముగా నంగీకరింపలేదు. నన్నూలులో పొదుపెయర్ (సామాన్యనామము) అను నొకనామ విభాగము పేర్కొనంబడినది.[6] రెండు లింగములకును రెండు వచనములకును సమానమయిన పేరని దీనిభావము. ఇందే 'తాన్, యాన్' మొదలయిన సర్వనామము లన్నియును బేర్కొనఁబడినవి. ఇందును సంస్కృత వ్యాకరణచ్ఛాయ లేకపోలేదు. కాని సర్వనామమనెడి తత్సమసంజ్ఞ తక్కిన సంస్కృత సంజ్ఞలవలెనే అరవమునందు పరిహరింపఁబడినది.

ఇఁకఁ దెనుఁగునందలి సర్వనామ సంజ్ఞయొక్క పొందికనుగూర్చి కొంచెము విచారింపఁబడును. చిన్తామణియందు దేశ్యములయిన 'అస్మత్, యుష్మత్, ఆత్మన్' శబ్దములని కొన్ని పరిగణింపఁబడినవేగాని సంస్కృత వ్యాకరణమునందువలెనే సర్వనామ సంజ్ఞనువాడి తెనుఁగునందలి సర్వనామములను పృథక్కరింపఁ బ్రయత్నము జరుగలేదు[7]. ఆంధ్రభాషా భూషణంబునను బైరీతినే సర్వనామములనెడి విశాలసంజ్ఞయు బరిగణనమును జరుగలేదు[8]. సూరి యట్లుగాక సర్వనామ ప్రకరణ మనుదాని నొకటి తన వ్యాకరణమున నేర్పఱచి "అన్ని ప్రభృతులు సర్వనామములు" అని సూత్రించి వానిని సంస్కృత వ్యాకరణమునంబలె పరిగ

---

4. ఏకశేషనిర్దేశోఽయమ్। సర్వాదీనిచ సర్వాదీనిచ సర్వాదీని। సర్వానామానిచ సర్వనామానిచ సర్వనామాని। సర్వాదీని సర్వనామ సంజ్ఞానిభవన్తి। సర్వేషాం యానిచ నామాని తాని సర్వాదీని। సంజ్ఞోపసర్జనేచ విశేషేఽవతిష్ఠేతే॥ పాతంజల మహాభాష్యము. (1-1-6 సర్వాది సూత్రము). 5 కర్ణాటకభాషా భూషణమున ఈసంజ్ఞయట్లే గ్రహింపఁబడెనుగాని సర్వనామము లేవియని పరిగణింపఁబడలేదు. శబ్దమణి దర్పణమున పరిగణనము చేయఁబడినది. "అదువిదువుదు వావుదు వెల్లదు పెఱతేన్పెఱదె నిప్పశబ్దంగళ్ తప్పదె సర్వనామ మక్కుమ్, విదగ్ధరి వనఱిదు నిఱికె లింగస్థితియోళ్॥ శ. ద. సూ. 78." 6 నన్నూల్. సూత్రము 281-282, 7 "దేశ్యాదస్మద్యుష్మచ్ఛబ్దాత్సుజసోర్నుమూవురూచస్తః." ఇత్యాది సూత్రములను బరిశీలించునది, 8 యుష్మదస్మత్పదంబు లెఱింగించెద. ఆ॥ ఎలమినీవు మీరునే నేముప్రథమలు నిన్ను మిమ్మనంగ—యుష్మదస్మత్పదంబులు నూత్నదండిసెప్పె. ఆ. భా. భూ. 105.

ణించెను[9]. పయిరీతిని సంస్కృతమున నేర్పఱచిన సర్వనామసంజ్ఞకు ఆవ్యాకరణ ము
మున ప్రయోజనము ఆయాశబ్దములలోని విశేష విభక్తిరూపములను సాధించుట
గదా! అట్టి ప్రయోజనము తెనుఁగు వ్యాకరణమునఁ గలదా! అన్వర్థసంజ్ఞాకరణ
మాత్రమే దీనికి ఫలమా యని యడుగవచ్చును. అఁతమాత్రమేగాక తాను సర్వ
నామములుగాఁ బరిగణించిన శబ్దముల కన్నిటికిని తెనుఁగునఁగల సమానలక్షణము
లనుగూడ సూరినిరూపింపఁగలిగెను. పయి సర్వనామసంజ్ఞను సంస్కృతవ్యాకరణము
నందువలెనే యిందును వాడఁగలిగెను[10]. ఇందలి సర్వనామములు తెనుఁగు శబ్ద
ములే యగుటచే వానియందుగల రెండు ముఖ్యలక్షణములు క్రిందిసూత్రములలో
నిరూపింపఁబడినవి. మొదటిది విశేషణ విశేష్యముల విభక్తివచన వైషమ్యము.
రెండవది మహాన్మహతీవాచకముల బహువచనరూపములు అభిన్నము లగుట.
ఇదియొక విశేషమేగదా! సీత మొదలయిన స్త్రీలను ఏకవచనమున 'అది'
యందుము. ఇంతియగాక సూరి పరిగణించిన సర్వనామశబ్దములు ప్రాయికముగా
నొకవిభక్తికంబులు. ఇది దేశ్యశబ్దధర్మము. సంస్కృతమునఁదలి సర్వవిశ్వాది
శబ్దముల యర్థమును వాక్రుచ్చు తెనుఁగుమాటలను తెనుఁగున సర్వనామములుగ
గ్రుడ్డిపరిగణనము చేయక సమానలక్షణము గలవానినే సూరి తన పరిగణనమునం
గూర్చెను. సంస్కృతమున 'ఆత్మన్' శబ్దము సర్వనామ శబ్దముగాదు. త్రిప్ర
భృతి సంఖ్యావాచకంబులును సర్వనామములు గావు. తెనుఁగున 'తా' శబ్దమును
సంఖ్యావాచకంబులును సర్వనామములే యని సూరి గ్రహించెను. సంస్కృతము
నందువలె తెనుంగు దిగ్వాచకములకు తెనుఁగు సర్వనామలక్షణములు లేవు గనుక
నవ్యయియు నిందుఁ జేర్పఁబడలేదు. ఇది ప్రశంసార్హము. సంస్కృతమునఁదలి
'సర్వ' శబ్దమునకు సమానార్థకమయిన 'అన్ని' శబ్దమును దొలుత గ్రహించి
సంస్కృతమునందువలెనే అన్నిప్రభృతులు సర్వనామము లని సంస్కృతమునఁదలి
సంజ్ఞను ఉపయోగపఱచెను. పయిరీతిని సూరిగారి విభజనమును గ్రహించి శేష
గ్రంథమనందగిన ప్రౌఢవ్యాకరణమునఁ దత్కర్త కొంచెము వైలక్షణ్యమును
జూపెను. సూరి "వీనికిఁ బ్రథమాంతరూపంబు లుదాహరించెద" అని సర్వనామ
శబ్దములకు ప్రథమాదిరూపంబు లుదాహరించి యూరకుండెను గాని వానిని వేర్వే
ఱుగా సాధింపలేదు. ప్రౌఢవ్యాకరణకర్త సూత్రబద్ధమైన రూపనిష్పత్తిచేసెను.

---

9 అన్ని-ఇన్ని-ఎన్ని-కొన్ని-పెక్కు-పలు-ఆ-ఈ-ఏ-నీ-నా-మన-తా-సంఖ్యావాచకంబులు బాలవ్యా. సూ. 24. ఆచ్చికము.

10 సర్వనామక్రియా పదంబుల బహువచనంబు మహత్తునకుంబోలె మహతికగు. బా. వ్యా. ఆచ్చి॥ 26. సర్వనామ సంఖ్యాభిధాన తద్విశేష్యంబులయం దెయ్యది ముందు ప్రయోగింపఁబడు దాని ద్వితీయాదులకు ప్రథమబహుళముగానగు. కౌర. 26. బా. వ్యా.

ఇంతియగాక కొన్నియెడల మూలరూపంబు లేవి యను విషయమున భిన్నాభిప్రాయమును నిరూపించెను. ఆవిషయ మాయాసందర్భములయందు తెలుపఁబడును.

ఈ ప్రకరణమున సూచించిన యితరసంజ్ఞాకరణమును బరిశీలింపఁ దగినది. 'అన్ని, ఇన్ని, ఎన్ని, కొన్ని' అను రెండక్షరముల తెనుఁగు పదములు తెనుఁగువారి కందరకును తెలియఁదగినవి గలవు. వీనిని సర్వతావదర్థకము, ఇయదర్థకము, కియద్యావదర్థకము, కతిపయార్థకము, బహ్వర్థకము మొదలగు పదములతో వ్యవహరించెను. ఈ రీతినే ప్రౌఢవ్యాకరణకర్తయు, తదేతద్యత్కిమర్థంబులు, అస్మద్ధ్యర్థాభిధాయి. షష్ఠ్యంత తదేతద్యుష్మ దస్మదాత్మశబ్ద పూర్వకంబు, మొదలగు రీతిని సంజ్ఞలను వాడెను. మఱి యితరమయిన యతినవ్య వ్యాకరణములయం దీ యభ్యాసము పెరిగినది. 'షష్ఠ్యంత తదేతద్యుష్మదస్మదాత్మ శబ్దపూర్వకంబంతట శబ్దంబు ప్రథగర్థకంబగు'[11] 'దాని, దీని, వాని, నా, నీ, తన' అను రూపములను గుర్తించుటకు, అంతటి దీర్ఘసమాసమును వాడక యా పదములనే దెల్పుట యర్థబోధకుపకారకమగును గదా! ఇట్టి సంజ్ఞలు వ్యాకరణ క్లేశమును సంస్కృతానుసారిత్వమును నిరూపించును. 'అది' యను శబ్దమును దెలుపుటకు తెనుఁగున వ్యాకరణమును వ్రాయుచు ఆంగ్లప్రణాళిక నుద్దేశించి నేటి విశిష్టుల తత్సమభాష ననుసరించి 'దట్ మీనింగు గలది' అని సమాసమును గల్పించి వ్యవహరించినచో నెంత యందముగా నుండునో యూహించుకొనినఁ బయిఁ యభ్యాసముయొక్క మంచి బోధపడగలదు.

ఇఁక దెనుగున నదలి సర్వనామము లన్నిటిని నేటి సంస్కృతాంగ్లాది ప్రణాళిక ననుసరించి విభజించినచో నేడు జాతులుగాఁ దెలుపనగును. (1) యుష్మదస్మదర్థకములు నేను. మేము. నీవు, మీరు. (2) ఆత్మార్థకములు, 'తన, తమ' యనువాని సంబంధించినవి. (3) నిర్దేశసర్వనామములు, 'ఆ, ఈ, ఏ' అనువానివలనఁ గలిగినవి. (4) సంబంధార్థకములు, 'ఏ, ఆ' అను వానితో నేర్పడిన జంటశబ్దములు, (5) ప్రశ్నార్థకములు, 'ఏ' శబ్దరూపములు (6) సంఖ్యావాచకములు, 'ఒకటి, రెండు' మొ॥ (7) అనిర్దిష్టార్థకములు 'పలు, కొన్ని'.

ఈ జాతులలోని యొకొక్కదాని చరిత్రను గ్రంథసంగ్రహముగా నిరూపింతును.

2. అస్మదర్థకము

నేను, మేము, నీవు, మీరు, అనునవి ఉత్తమ మధ్యమ పురుషములలో నేటి వ్యావహారిక గ్రాంథికరూపములు. ఏను, ఏము, ఈవు, ఈరు, అనునవి ప్రాచీన

11. ప్రౌ॥ వ్యా॥ శ॥ సూ. 110.

రూపములును గ్రాంథికములును. 'నేము' అను బహువచనమును గలదు. చిన్నయ 'నా, నీ' యనువానినే ప్రాతిపదికములుగా గ్రహించెను. పయి శబ్దములరూపములు ప్రథమావిభక్తియందు గలవు. ద్వితీయాదివిభక్త్యంగములు నా, మా, నీ, మీ, యనునవిగా గనుపట్టుచున్నవి. భారతకవులు 'ఏను' అనియే వాడిరి. 'నేను'ను వాడలేదు.[12] పయి వాక్యములనుబట్టి 'ఏను' ప్రాచీనమును 'నేను' నవీనమును అనుట స్పష్టము. అరవమున ప్రాచీన భాషలో 'యాన్' (నేను) 'యామ్' 'నామ్' (మేము) అనురూపములు (తొలుకాప్పియమున) ప్రామాణికములు[13]. అర్వాచీన తమిళభాషలో 'నాన్' అను నేకవచనపు ప్రథమారూపముగూడ ప్రామాణికముగా వాడఁబడుచున్నది. ద్వితీయాది విభక్త్యంగము ప్రాచీనభాషయందును అర్వాచీనభాషయందును గూడ 'ఎన్' అనునదియే.[14] ఇట్లే కన్నడమున ప్రాచీనభాషలో ప్రథమావిభక్తియందు 'ఆన్' (ఏక) 'ఆమ్' (బహు) వాడుకలో నున్నవి. అర్వాచీనభాషయందు 'నాను' (ఏక) ఆవు, నావు, (బహు) వాడుకలో నున్నవి. ద్వితీయాది విభక్త్యంగము ఎన్, నన్, అను రూపములతో నున్నది.[15] బహువచనమున 'ఎమ్' 'నమ్' అనునవి ద్వితీయాది విభక్త్యంగములు. ఇట్లే మలయాళమునను 'ఞాన్' (ఏకవ) ఎఙ్ఙళ్, నమ్మళ్ బహువచనము, ప్రథమ. ద్వితీయా విభక్త్యంగములు 'ఎన్, నమ్' అనునవి.[16]

ఇచ్చట నుదాహరింపఁబడిన అస్మదర్థకమయిన 'నేను' శబ్దమునకు రెండు విధములయిన రూపము లెల్ల ద్రావిడభాషలయందు నుండినట్లు స్పష్టము. ఒకటి 'ఎ'వర్ణముతో గూడినది. రెండవది 'ఆ' వర్ణముతో గూడినది. తెనుఁగు ప్రథమా విభక్తియందు 'ఏ'కారము గలదు. ద్వితీయాది విభక్తులయందు 'నా,మా' అనునట్లు

---

12. ఆం॥ భా॥ చ॥ పు. 1174. 13 P. S S. 125.

14 ఎన్నై, ఎన్నాన్, ఎనక్కు, ఎన్నిన్, ఎనదు (ఎనక్కు) ఎన్కణ్, ఏకవచన 2-7. విభక్తులు (అరవము) ఎమ్మై, ఎమ్మాన్, ఎమక్కు, ఎమ్మిన్, ఎమదు (ఎమక్కు) ఎఙ్కణ్, బహువచనము.

15 నవీన కన్నడము.

నన్నన్ను, నన్నింద, ననగె, నన్నచెసెయింద, నన్న, నన్నల్లి, ఏకవ. 2-7 విభక్తులు
నమ్మన్ను, నమ్మింద, నమగె, నమ్మచెసెయింద, నమ్మ, నమ్మల్లి, బహువ ,, ,,

ప్రాచీన కన్నడము.

ఎన్నం, ఎన్నిం, ఎనగె, ఎన్నత్తణిం, ఎన్న, ఎన్నొళ్, = ఏకవ. 2- . కన్నడ.
ఎమ్మం, ఎమ్మిం, ఎమగె, ఎమ్మత్తణిం, ఎమ్మ, ఎమ్మొళ్, బహు ,, ,,

16 ఎన్నె, ఎనక్కు, ఎన్నిల్నిన్ను, ఎండె, ఎన్నిల్, ఏకవ. 2,4-7. విభక్తులు.
నమ్మ, నమక్కు, నమ్మిల్నిన్ను, నమ్మండె, నమ్మిల్, బహువ. ,, ,,

'ఆ'కార యుక్తరూపములే కనుపట్టుచున్నవి. ఇతర ద్రావిడభాషలయందుఁ జాల వఱకు ద్వితీయాది విభక్త్యాగము 'ఎ'కారముతో నున్నది. ప్రథమా విభక్తి యందు 'ఆ'కారము స్పష్టమగుచున్నది. ఈ రెంటిలో ప్రాచీనస్వరూప మేది యని నిర్ణయించుట కష్టము. రెండును ప్రాచీనములే కాని దేనివలన నేది కలిగినది యనునదియే సందిగ్ధము. తెనుఁగున 'వచ్చినాను, వచ్చినాము' మొదలయిన క్రియారూపముల తుదిని 'ఆ'కార యుక్తరూప ముండుటవలనను ప్రాచీనమయిన 'ఆ'కారము సాధారణముగా 'ఏ'కారముగా మారుచుండుటవలనను తెనుఁగున నేఁటికిని 'నాను, మాము' అను రూపములే విద్యావిహీనుల నోటిని ప్రథమా విభక్తిలోఁగూడ వినఁబడుచుండుటవలనను 'ఆ'కార యుక్తరూపమే ప్రాచీనమని తోఁచుచున్నది.[17] అట్లయినచో 'అ' అనునదియే ప్రాచీనద్రావిడరూపము. తుది నున్న 'న'కారము కేవల వచనబోధకము. ఆన్ = యాన్ = ఞాన్ = నాన్ = నాను = నేను అనునట్లు మారియుండవచ్చునని యూహింపఁబడినది. కావున పదాది నున్న 'న' 'మ'కారములు రెండును అంత ప్రాచీనములుగావనియు అజాదులగు 'అన్, ఏన్' అనునవియే ప్రాచీనతరములనుట యభిప్రేతము.

ఇఁక తెనుఁగు ప్రాచీనరూపము 'ఏను' అనునది యనియు నిరూపింపఁబడినది. 'ఏను, నేను' లకు బహువచనములు 'ఏము, నేము' అనునవి. 'నేము' అనుదాని నుండియే 'మేము' అనురూపము గలిగినదని యూహింపఁబడినది. తుది మకార సాన్నిధ్యమువలన మొదటి 'న' కారము 'మ' కారమయ్యెననుట సిద్ధము. 'నేను' తుదినున్న 'ను' వర్ణ మేకవచన బోధకమును 'మేము, మనము, తాము, అనుశబ్దముల తుదినున్న 'ము' వర్ణము బహువచన బోధకమనియును ఊహించుట సులభము. అరన మలయాళములలోని 'నీమ్‌గళ్' (మీరు) అనుశబ్దములోని 'నీమ్' అనుదాని తుది 'మ' కారముగూడ పయి యభిప్రాయమునే రూఢపఱచుచున్నది. కన్నడమున 'నీవు' (మీరు) అనుశబ్దములోని తుది 'వు' వర్ణము 'ము' వర్ణముతో సభిన్నమని యూహింపఁబడినది. ఇట్లు బహువచన ప్రత్యయమనఁదగిన 'మ' వర్ణమునకు అరవమునందలి సముచ్చయ వాచకమయిన 'ఉమ్' అనుదాని తుది యవయవము మూలమని కాల్వెల్లుగారియూహ.

ఈ 'ఉమ్' లోని 'ఉ' వర్ణము 'సూర్యాచంద్రమసౌ' మిత్రావరుణౌ' మొదలయిన సంస్కృతద్వివచనములలోని 'ఔ' అనుదానివలనఁ గలిగియుండ వచ్చునని యొక ఊహ. హిందీ, ఒరియా, భాషలలోని బహువచన ప్రత్యయము లనందగు 'అఁడ' 'ఆఁడ' అనువాని తుదినున్న 'ఁడ' అనునదియే అనునాసికత్వమును బొంది 'ఁఁ, ఁమ్' లుగా మారియుండవచ్చునని యు ఆ '[illegible]' ద్రావిడభాషల

17 C. G. D. 859 - 888.

యందు సముచ్చయ చిహ్నమయినదనియు ఈ సముచ్చయ చిహ్నము నుండియే బహువచన ప్రత్యయమగు 'మ' కారముపుట్టి యుండునని యు స్వామినాథయ్యరుగారభిప్రాయపడినారు. ఈయూహకు ఒకటి రెండు ముఖ్యములయిన ప్రతిబంధకములు గలవు. క్రీ. వెనుక. సుమారు 8-10 శతాబ్దములలో రూపొత్తిన ఉత్తర హిందూస్థానభాషలనుండి క్రీస్తుపూర్వము ఉత్తమ వ్యాకరణబద్ధమయిన అరవ భాషలోని 'ఉమ్' శబ్దము కలిగినదనుట చరిత్రకు విరుద్ధము. తుదినుండిన 'మ' కారము, పై ఉత్తర హిందూస్థాన భాషలలో నేమయినదో చెప్పలేకుండుట రెండవది. ఊహకందనివియు చరిత్రక్రమమునను సరింపనివియు నగు నిట్టి కల్పనలనుగూర్చి విచారించి ఫలము లేదు.

పయి విచారణమువలన చేలిన సారాంశములు. (1) ద్రావిడభాషలన్నిటి యందును ఉత్తమపురుష సర్వనామముల ప్రకృతి ప్రత్యయములభిన్నములు. ఇవి ద్రావిడభాషల వైక్యమును నిరూపించుచున్నవి. (2) ద్రావిడభాషా సర్వనామముల రూపములకు ఒరియా మొదలయిన ఉత్తర హిందూస్థానభాషలలోని రూపములకును జన్యజనక భావమును గల్పించుట చరిత్రక్రమమునకు విరుద్ధము. (3) సంస్కృతమున నుండిన 'అస్మద్' శబ్దములోని 'అ' కారమునకును ఆశబ్దము యొక్క విభక్తి రూపములయిన 'నః,[18] నౌ' అను వానికిని 'ఆన్, నాన్' అను శబ్దములతో అభేదమునుగాని జన్యజనకభావమునుగాని కల్పించుట యూహామాత్రమేగాని ప్రమాణసిద్ధముగాదు.[19] 'ఆన్' అనునదియు 'ఏన్' అనునదియు కాలక్రమమున యాన్, ఞాన్, 'నేను' అను రూపములను బొందెననుట శబ్దశాస్త్ర సమ్మతముగాను ఇతరోదాహరణములకును ద్రావిడభాషల కన్నింటికిని సరిపడునదిగాను నున్నది. (4) ప్రాచీన ద్రావిడభాషయందలి 'అ' శబ్దము భిన్నరూపముల నంది నేటి ద్రావిడభాషలలో వెలయుచున్న దనుటయు, సంస్కృతభాషాజన్యము కాదనియు సిద్ధాంతము.

3. యుష్మదర్థకము

తెనుఁగున 'నీవు, మీరు' అనురూపములు నవీనములు. 'ఈవు, ఈరు' అనునవియే ప్రాచీనములు. ఇవి నేటివాడుకలో నశించినవి. 'మీరలు' అనునట్టి రెండవ బహువచన రూపముగూడ గ్రాంథికముగా గనుపట్టుచున్నది. తక్కిన ద్రావిడ భాషలయందును పయి రెండురూపములతోను అభిన్నములయిన రూపములే కనుపట్టుచున్నవి. (తమిళము)-నీ (ఏక) నీర్, నీయిర్, నీవిర్, నీంగళ్ (బహు)-కన్నడము నీను, (ఏక) నీవు (బహు) ద్వితీయాది విభక్త్యంగము—నిన్న

18 ఆ. భా. ప్ర. పుట. 1148; 19 ఆ. భా. చ. పుట. 1140.

(ఏక) నిమ్మ (బహు) మలయాళము—నీ (ఏక) నిఙ్ఙళ్ (బహు) తుళు—ఈ (ఏక) ఈర్ (బహు.)

అన్ని ద్రావిడ భాషలయందును మూలరూపములు 'నీ, ఈ' అనునవి. వీనిలో 'ఈ' అనునది ప్రాచీనతరమని యూహ. 'నీ, ఈ' అనురూపములభిన్నములు. వీనికి గొన్నియెడల 'ను, వు' ప్రత్యయములు వచ్చుటచే 'నీను (కన్నడము) = నీవు (తెనుఁగు)' ఏకవచనరూపములు గలిగినవి. ఉత్తమపురుషమువలెనే బహువచన ప్రత్యయము 'మ' వర్ణముగనే యున్నది. దానివలన 'నీమ్, నీంగళ్' నిమ్మ (ద్వితీయాద్యంగము) మొదలగు రూపములు గలిగినవి. 'ర్' వర్ణమును బహువచనప్రత్యయ మగుటవలన 'నీర్, నీయిర్, నీవిర్' అనురూపములు భిన్న భాషలలోఁ గలిగినవి. తెనుఁగున ఏకవచనమగు 'నీవు' అనురూపమే కన్నడమున బహువచనముగా నున్నది. దీనినిబట్టి వచనభేదము కాలక్రమమునఁ గలిగిన దనియు నొక్కరూపమే రెండువచనములయందును వాడుకలో నుండెననియు నూహించుట కవకాశము గలదు. 'నీమ్' అను బహువచనరూపములోని తుది 'మ' కారము 'వు' వర్ణమయి కన్నడమున బహువచనరూపమగు 'నీవు' కలిగిన దనియు ననవచ్చును. ఆ రూపమునకే యర్థభేదముగలిగి తెనుగున నయ్యది యేక వచనమయినదని యొక యూహ. ప్రాచీనమయిన 'నీమ్'అను రూపముయొక్క తొలి 'న' వర్ణము తుది 'మ' వర్ణసాహచర్యమున 'మీ'గామారి 'రు' ప్రత్యయము చేరుటవలన 'మీరు' అనురూప మేర్పడినది. 'మ' వర్ణము బహువచన ప్రత్యయముగా గలిగిన 'మీము' అనురూపమొకటి ప్రథమావిభక్తి యందుండి కాలక్రమమున నశించినట్లు 'మిము, మిమ్ము' అను ద్వితీయారూపములవలన స్పష్టమగుచున్నది. కాబట్టి యీ శబ్దముల యుత్పత్తిక్రమ మిట్లుండెనని యూహించుట సులభము.

ఈ = నీ — { = నీం { = నీన్ = నీను ; = నీమ్ { = నీవు ; = మీమ్ ; = మీర్ } } ; = నీర్ }

ఈ 'నీ' శబ్దమునకు అరవమున 'ఉన్' అను నింకొకరూపము గలదు. 'ఉనక్కు' (నీకు) ఈ 'ఉన్'శబ్దము అర్వాచీనభాషలో చాల ప్రచురము. ప్రాచీన భాషలో లేదు. దీనియొక్క వ్యుత్పత్తి యీ క్రిందిరీతిని ఊహింపఁబడినది. ప్రాచీన రూపమైన 'నిన్'అనునది 'నున్' అనురూపమును బొంది ముందటి 'న' కారము లోపించుటవలన 'ఉన్' అనురూపము సిద్ధించినది. అరవకావ్యములలో ప్రయో

గింపఁబడిన రూపములనుబట్టి యిది నిర్ణయింపనగును[20]. ఈ 'ఉన్' అనుశబ్దము తెనుఁగున లేదు. పయివిచారణమునుబట్టి తెలియఁదగిన సారాంశములు (1) ద్రావిడ భాషయందలి మధ్యమపురుష సర్వనామరూపములు అభిన్నములయి యా భాషల యైక్యమును నిరూపించుచున్నవి. (2) 'ఈ' యను ప్రాచీన ద్రావిడరూపము నుండి యే నేటి భిన్నద్రావిడభాషలలోని రూపములన్నియును గలిగినవి. (3) ఒక్క రూపమే ఒక మాండలికభాషలో ప్రథమావిభక్తిగాను మఱియొకదానిలో ద్వితీయా విభక్తిలోను, ఒకదానిలో ఏకవచనమునందును మఱియొకదానియందు బహువచనమునను గనుపట్టుచున్నది. ఇది యాభాషలయొక్క మాండలికత్వ మును అభిన్నతను నిరూపించుచున్నది. (4) 'ఈ, నీ' శబ్దములతో నభిన్నమని యూహించుట కవకాశములేని 'యుష్మత్' శబ్దమును దాని యితరరూపములును సంస్కృత ద్రావిడభాషలకు జన్యజనకభావముగాని, సోదరభావముగాని లేదని సిద్ధాంతపరచుచున్నవి.

ఉభయార్థవాచియయిన అస్మదర్థక బహువచనము.

'మనము' అనునట్టి ఉభయార్థవాచియగు తెనుఁగుశబ్దముతో సమానార్థక మయినవాడుక యితరద్రావిడభాషలయందును గలదు. 'మేము' అనగా నెదిరిని గలుపక పలుకునదియు 'మనము' అనగా నెదిరినిగూడఁ జేర్చుకొనినదియు నని భావము. తమిళ మలయాళములయందును తుళు మొదలయిన యితర ద్రావిడ భాషలయందును ఇట్టి యర్థభేదము గలిగిన వాడుకకలదు. కన్నడమున నియ్యది గనుపట్టదు, అని కొందఱు పలుకుచున్నారు. కాని ప్రాచీనభాషలోఁ గన్నడమునను ఇట్టి వాడుక కలదు[21]. నేటిభాషలో గూడ నున్నదనుట కుదాహరణములు గలవు. ఇట్టి ఉభయార్థవాచియైన అస్మదర్థక బహువచనముయొక్క వాడుకను సంస్కృత

20. P. S S. 132, ఉన్ శబ్ద విచారము తొలుకాప్పియమున లేదు.

21. It is believed that Kannada too does not possess this feature. I think that Kannada does possess two forms of the plural of the personal pronoun of the first person just like its sister languages of Southern India, and this not only in the old language but also in tbe Modern Inclusive—ఆం (Old Kanada) నావు (Modern Kanada) Exclusive—నాం. (Old Kannada) నావుగళు (Mod. Kan) In the instance ఇనిబరుమొందాగి కాదువం ఫల్గునునోళ్ given under sutra 229 of the Sabdamani Darpana, the subject ఆం which is Understood, is clearly inclusive. It is very rarely that నాం is used in old Kannada. History of Kan Language—R. Narasimhachari P. 84.

వైయాకరణు లెవ్వరును గుర్తింపలేదు. తెనుఁగున వైయాకరణులు స్పష్టముగా నిరూపించిరి[22]. ద్రావిడభాషలోని యీ యభ్యాసము ఆ భాషలసాజాత్యమును సంస్కృతాజన్యత్వమును నిరూపించుచున్నదని భాషావిమల యభిప్రాయము.

సంస్కృతమున 'అస్మద్' శబ్దమునకు 'ఆవామ్, నౌ' అను రెండు రూపములు గలవనియు అందు 'నౌ'అనునది ఋగ్వేదమునందలి 'సహ నావవతు' మొదలగు స్థలములలో ఉభయార్థవాచియనియు నట్టి యభ్యాసము సంస్కృతము నుండియే ద్రావిడభాషలకు వచ్చినదనియును ఊహింపఁబడినది. ''ఋగ్వేదమున 'నౌ' అను ద్వివచన మాఱుసార్లు కనఁబడుచున్నది. అది యన్నిచోట్ల నుభయార్థబోధకముగనే యున్నది.'' పయి యుదాహరణము లన్నిటిని సందర్భానుసారముగ అర్థము పరిశీలనముచేసినఁగాని నిర్ణయింప వీలులేదు.

ఉభయార్థవాచియయిన అస్మదర్థకబహువచనము ద్రావిడభాషయందొక విశేషమనుట సిద్ధాంతము.

4. ఆత్మార్థకము

తెనుఁగున దీని కేకవచనరూపము 'తాను' అనియు బహువచనరూపములు 'తాము, తాఁడు, తమఁడు'ననియు సూరి యుదాహరించెను. దీని తుదినున్న 'ను' వర్ణము సంధిలో లోపించి 'తావచ్చె' ఇత్యాదిరూపములు సిద్ధములగును. 'తాఁ, తామ్' అనునవి యేకవచన బహువచనము లందలి ప్రథమావిభక్తి రూపములనియు వాని ద్వితీయాది విభక్త్యంగములలో 'తఁ, తమ్' అనురూపములు గలుగునని యొలుకాప్పియనారు వచించెను. తెనుఁగునను ద్వితీయాది విభక్త్యంగము అకారయుక్తముగా 'తన, తమ' అనునట్లున్నది. తెనుఁగునందలి 'తాఁడు, తాము' అనురూపములు 'డు, ము' అను బహువచన ప్రత్యయములు వేర్వేఱుగాఁ జేరుట వలనఁ గలిగినవనుట స్పష్టము. 'తా' శబ్దమును దానియొక్క రూపములును తెనుఁగున 'నేను, అతఁడు' అనునట్టి యర్థములలోఁబ్రయోగింపఁబడినవి[23]. తమఁడు, అనునది పూజ్యార్థక మధ్యమ పురుష బహువచనముగా వాడఁబడుచున్నది. అరవమున ఈ 'తా' శబ్దమును మూఁడుపురుషముల యందును మూఁడులింగముల యందును నామముతో నభిన్నముగా వాడవచ్చును. ఏవార్థమునఁ గూడ దీనినా భాషయందు వాడుటగలదు. కన్నడ వైయాకరణులు 'తాన్' ప్రథమ పురుషముగాఁ బేర్కొనిరి. మూఁడు లింగములయందును ఈ శబ్దమును కన్నడమునను

22 భూయ ఉభయార్థవాచీ యః కశ్చిద్భవతి నిత్యబహువచనః ఆ. శ. చిం. మూల. 59 శ్లో.

23. ఆత్మార్థం బోధకానాకచో నామాస్మదర్థాభిధాయియు నగు—తనకిష్టుడున్ = నా కిష్టుడున్. తనకుమఱితా నెచ్చుట్టంబు = స్త్రీకి.

వాడుదురు. సంస్కృతమునందలి 'స్వయమ్' అనునర్థమున దీనినెల్ల ద్రావిడభాషలందును వాడుటకలదు.

ఈ శబ్దమున్న ద్రావిడభాషలయందును గొంచెమించుమించుగ నేకరూపమునే ఒక్కరీతినే వాడఁబడుచున్నదనుట నిస్సంశయము. దీని ప్రాథమిక స్వరూపమును గుఱించి కొంత సంధిగ్ధతగలదు. ద్వితీయాది విభక్త్యంగమగు 'తన్, తమ్' అను హ్రస్వాచ్చుగల రూపమా, లేక 'తా' యను దీర్ఘాచ్చుగల రూపమా ప్రాథమికము అను ప్రశ్నమునకు సమాధానము రావలయును. అన్ని ద్రావిడభాషలయందును ద్వితీయాది విభక్త్యంగము ఏకరీతిగా హ్రస్వరూపమున నుండుటచేత నయ్యదియే ప్రాచీనమని తోచుచున్నది. 'తా' అనురూపము గూడ ద్వితీయాది విభక్త్యంగముగా నుండినచో నప్పుడు సందేహ మేర్పడవచ్చును. సాధారణముగా ద్వితీయాది విభక్త్యంగమే ప్రాచీన రూపమును నిరూపించుచుండును. కన్నడమునను తెనుఁగునను 'ఆతం, ఈతం, ఏతం, ఆతడు, ఈతఁడు, ఏతఁడు' అను రూపములు గలవు. వీనిలోని త్రికములను దొలఁగించి పరీక్షించినచో తం = తన్ = తను = తఁడు, అనునదియే మూలమనుట స్పష్టము. తుదినున్న 'న్' వర్ణము 'మ'కారముతో నభిన్నమగుచుండుననుట ముందు నిరూపించితిని. కాఁబట్టి యొకానొక కాలమున నొకేరూపము రెండు వచనములయందును వాడఁబడుచుఁ గాలక్రమమున 'తన్, తమ్' అను భిన్నరూపములను భిన్నార్థములయందు గాంచి వాడుకకెక్కినదనుట సులభముగా నూహింపనగును. ఇది ద్రావిడభాషలలో సామాన్యమయిన వచన స్వభావమును నిరూపించుచున్నదనుటయు ముందు గతార్థమే. ఇంతియఁగాక యుష్మదస్మచ్ఛబ్దముల ప్రణాళికకును సరిపోయియున్నది. ఈ శబ్దము తమిళమున మొదట ప్రథమపురుష సర్వనామ మాత్రము (= వాఁడు, అది, ఆమె) గా వాడఁబడుచుండెననియుఁ గాలక్రమమున నితర పురుషములకును బ్రాకి యాత్మార్థక మయ్యెననియు నొక యభిప్రాయము[24]. అట్లుకాదనియు మొదటినుండియు నియ్యది యాత్మార్థకమే యనియు మఱియొక యభిప్రాయము[25]. ఆ, ఈ, ఏ, శబ్దములతోఁ జేర్చి దీనిని తెనుఁగు కన్నడములయందు వాడుచుండుటవలన మొట్టమొదట నియ్యది 'తం' అనురూపమున వ్యక్తిమాత్ర వాచియై ఉభయవచన సామాన్యమైయుండి తదుపరి 'తా' అను రూపమును బొంది రెండు వచనములను గాంచి స్వయమర్థ వాచియై యాత్మార్థక మయ్యెననుట యుక్తముగా గనుపట్టుచున్నది. కాలక్రమమునే అనఁగా 'నీ, నా' శబ్దములతోఁ గలసి మిక్కిలి ప్రాచీనావస్థయందే సర్వనామత నంది పురుషత్రయ బోధకమయ్యెనని తోచుచున్నది.

---

24. Aryan affinities of the Dravidian Pronoun III Oriental Conference, Madras, Paper By R. Swaminatha Iyer, page 45. 25. P. S. S. 135.

ఋగ్వేదమునందు 'తను, త్మన్' అను శబ్దములు ఆత్మార్థకముగా వాడఁబడుచుండెననియు నియ్యది దానితో నభిన్నమనియు ఇది తజ్జన్యమనియు స్వామి నాథయ్యరుగారి యభిప్రాయము[26]. ఆంధ్రభాషాచరిత్రకారులు నట్లే యూహించిరి.

అయినను కావచ్చును. కాని యన్ని విషయములలో స్వతంత్రములని నిరూపించిన ద్రావిడభాషలలోని కిది యందుండి వచ్చెనని చెప్పుటకు ఊహామాత్రము కంటె యుక్తియు ప్రమాణమును గావలెను. అట్టిది వచ్చువఱకును బైయభిప్రాయము నంగీకరింపఁ జాలము. చారిత్రక ప్రమాణముగాని బలమయిన యుక్తిగాని లేనప్పుడు యాదృచ్ఛిక శబ్దసామ్యమాత్రము భిన్న భాషా కుటుంబములలో సమాన జనకతను నిరూపింపఁ జాలదని యింతకుమున్నే యనేకస్థలములలో నిరూపించితిని.

పయియాత్మార్థకమయిన 'తన్'శబ్దము ద్రావిడమే యనియు సర్వద్రావిడ భాషా సామాన్యమనియు సిద్ధాంతము.

5. నిర్దేశ సర్వనామములు

చిన్నయసూరి సర్వనామములలో 'అన్ని, ఇన్ని, ఎన్ని,—ఆ, ఈ, ఏ' అనువాని నుదాహరించెను. ఇందలి ''ఆ, ఈ, ఏ'' యను సర్వనామములు త్రికంబునాఁబడు'' అని వేఱొకచోట సూత్రించెను[27]. పయిపద్ధతి ననుసరించి మొదటి మూఁడగు 'అన్ని, ఇన్ని, ఎన్ని' అనునవి ఆ, ఈ, ఏ, అనువానికంటె భిన్నములయిన శబ్దములనుగాఁ బరిగణించి ప్రక్రియ నడిపినట్లు స్పష్టము. 'అన్ని, ఇన్ని, ఎన్ని, కొన్ని' అను రూపములనుండియే 'అందఱు, ఇందఱు, ఎందఱు, కొందఱు' అను రూపములను గల్పించెను. వాఁడు, వీఁడు, అది, ఏఁడు, ఏవి, మొదలగు శబ్దముల రూపములను మాత్రమే పేర్కొనెను గాని వాని యుత్పత్తిక్రమము నూహింపలేదు[28].

ప్రౌఢవ్యాకరణమునఁ బయి ప్రణాళికకుఁ గొంత భిన్నమయిన మార్గమనుసరింపఁబడినది. ఇంత, ఎంత, కొంత, శబ్దములు ఈ—అంత; ఏ+అంత; ఒక+అంత; అనువాని కూటమివలన గలిగినవని యూహింపబడెను.[29] ఆ తరువాత అన్ని, ఎన్ని, కొన్ని, శబ్దములను అంత, ఇంత, కొంత, శబ్దములనుండి కల్పించెను. అట్లే ఆ, ఈ, ఏ, శబ్దములనుండియే 'వాడు, వీడు, వేడు, దాని, దీని' మొదలగు రూపములన్నిటిని గల్పించెను. ప్రణాళికయందు పయిరెండు వ్యాకరణములకును భేదముగలదు. అందు మొదటిదానికంటె రెండవది యెక్కువ చారిత్రకమని ముందు జరుగఁబోవు విచారణవలన స్పష్టపడగలదు.

---

26. Foot note no 24. Ibid page 47, 27. బా॥ వ్యా॥సమా. సూ 4, 28. బా॥వ్యా॥ సర్వనామ ప్రకరణము, 29. ప్రౌ॥ వ్యా॥ సర్వ॥ సూ. 51,52,53.

తెనుఁగునందలి ఆ, ఈ, ఏ, శబ్దములలో ఏశబ్దము ప్రశ్నార్థకమును మొదటి రెండును నిర్దేశార్థకములునయ్యును ఆయా రూపములన్నియు నొక్కరీతినే యుండుట చేత తజ్జన్యరూపముల చరిత్రమంతయు నిందే యుదాహరించుచున్నాను.

నేటి తెనుఁగునను ప్రాచీనభాషయందును గూడ ఆ, ఈ, ఏ, లు విశేషణములుగా నున్నవి. ఉ॥ ఆ యిల్లు, ఈ పురుషుఁడు, ఏపని, మొదలయినవి. అంత, ఇంత, ఎంత, అన్ని, ఇన్ని, ఎన్ని, అప్పుడు, మొదలయిన శబ్దములన్నియును నేటి 'ఆ యిల్లు' మొదలైన శబ్దములవలెనే ప్రాచీనకాలమున సమాసములుగానేయుండి కాలక్రమమున పూర్వోత్తర పదవిభాగము విస్మృతముకాఁగా నేర్పడిన యవిభక్త రూపములు. నేటి కివి యేకపదమాత్రములుగాఁ బరిగణింపఁబడి వాడుకలోనున్నవి. ఇంతియగాక కొన్ని శబ్దములు, ప్రత్యయ మాత్రములు 'ఆ, ఈ, ఏ,' లకు చేర్పఁబడుటచేత నేర్పడి యర్థవిశేషమున రూఢములయియున్నవి. ఇట్లు రూఢములయిన తెనుఁగు రూపములు ఇతర ద్రావిడభాషలలో నత్యల్పభేదముతోఁగాని, ఆ రూపములతోగాని, అర్థభేదములేకను, అల్పార్థభేదముతోను వాడఁబడుచున్నవి. ద్రావిడ భాషలన్నిటియందును మిక్కిలి సమానమయిన తీరున 'ఆ, ఈ, ఏ' శబ్దములు వాడఁబడుచు భాషల యభిన్నతను నిరూపించుచున్నవి. ఈక్రింది యుదాహరణములను బరికించునది.

1. స్థలవాచకములు.

తెలుగు	అరవము	కన్నడము
ఆడ, ఈడ, ఏడ;	అఙ్గు, ఇఙ్గు, ఎఙ్గు.	అల్లి, ఇల్లి, ఎల్లి.
అట, ఇట, ఎట,	ఆఙ్ఙు, ఈఙ్ఙు, యాఙ్ఙు.	అత్త, ఇత్త, ఎత్త.
అన్దు, ఇన్దు, ఎన్దు.		

2. కాలవాచకములు

అప్పుడు, ఇప్పుడు, ఎప్పుడు.	అప్పోదు, ఇప్పోదు, ఎప్పోదు.	ఆగ, ఈగ, యావాగ.
	అన్ఱు, ఇన్ఱు, ఎన్ఱు.	అన్దు, ఇన్దు, ఎన్దు.

3. మాదిరి నిరూపించునవి; పరిమాణ ప్రకారాద్యర్థకములు

	అత్తనై, ఇత్తనై, ఎత్తనై.	అనితు, ఇనితు, ఎనితు.
అంత, ఇంత, ఎంత.	అనైత్తు. ఇనైత్తు.	అష్టు, ఇష్టు, ఎష్టు.
అట్లు, ఇట్లు, ఎట్లు.	అప్పడి, ఇప్పడి, ఎప్పడి.	అన్తు, ఇన్తు, ఎన్తు.
అట్టి, ఇట్టి, ఎట్టి.		అత్త, ఇత్త, ఎత్త.

4. పురుషవస్తువాచకములు

వాడు, వీడు, వేడు.	అవన్, ఇవన్, యావన్.	అవను, ఇవను, యావను.
ఆమె, ఈమె, ఏమె.	అవళ్, ఇవళ్, యావళ్.	అవళు, ఇవళు, యావళు.
అది, ఇది, ఏది.	అదు, ఇదు, ఎదు.	అదు, ఇదు, ఎదు.
అవి, ఇవి, ఏవి.	అవై, ఇవై, యావై.	అవు, ఇవు, యావు.

పై పట్టికనుబట్టి స్పష్టపడు విషయము మఱియొకటి గలదు. దు, న్డు, న్ము, ట్లు, న్ను, తు, మొదలయిన వివిధ ప్రత్యయములు చేరుటవలన, ఆ, ఈ, ఏలు భిన్నభాషలలో సమానార్థకములుగాను భిన్నార్థకములుగాను నున్నవనుట.

అరవమునందలి 'అవన్, ఇవన్, ఎవన్' అను శబ్దములవలెనే ప్రాచీన కాలమున తెనుఁగున నుండిన రూపములు నేటికి వాడు, వీడు, వేడు, అనునట్లు మారిపోవుటకు హేతువు ఊనికయొక్క స్థానము మొదటి యక్షరమునుండి రెండవ యక్షరము పైకిమారుటయని ఊనికనుగూర్చి వివరించునపుడు తెలిపితిని. ఇట్లే, అది, ఇది, ఎది, అను శబ్దముల ద్వితీయాది విభక్త్యంగములు దా, దీ, దే, యను రూపముల నందినవి. అవి, ఇవి, ఎవి, అనువాని ద్వితీయాది విభక్త్యంగములును వాని, వీని, వేని, (వాటి, వీటి, వేటి) అనురూపములుగా మారినవి. ఈ ఊనిక మార్పు అరవమునను గలదు. కాని యది తెనుఁగుకంటె నల్పతరము ఉదా:— (నాకు) ఎనక్కు = నేక్కు. ఉనక్కు = నోక్కు (నీకు.)

ఫుటు పట్టికయందున్న కన్నడమ్ములోని 'అల్లి, ఇల్లి, ఎల్లి' యను స్థలవాచకములు 'అలి, ఇలి, ఎలి' అను రూపములలో నేటి 'అందలి, ఇందలి, ఎందలి' శబ్దములయందు ఆగమమాత్రములుగా నున్నవి. తెనుఁగున స్థలవాచకములయిన 'అందు, ఇందు, ఎందు' అనునవి కన్నడమున కాలవాచకములయినవి. కన్నడమున 'అనితు' మొదలయినరూపములలోని నడిమి 'ఇ'కారముపోయి 'అంత' మొదలయిన రూపములు తెనుఁగున నేర్పడినవి. అరవమున 'అప్పొఢుదు' మొదలయినరూపములలో తుదినున్న 'దు' ప్రత్యయములేకయే ఉండిన 'అప్పొఢు' మొదలయిన రూపములు తెనుగున 'అప్పుడు, ఇప్పుడు' అను రూపములుగా మారినవి. 'అప్పొఢుదు' అను రూపము నేటి యరవమున 'అప్పోదు' అని మారినది. 'పొఢుదు' అను శబ్దము తెనుఁగున 'ప్రొద్దు' అను రూపము నందియున్నది. దీనికి ప్రాచీన రూపములు 'పొఢు = పుఢు' అనునవి. ఆ 'పుఢు' మాత్రము చేరుటవలన 'అప్పుడు' మొదలయినరూపము లేర్పడినవి. కాని నేటి 'అప్పుడు' శబ్దము ఇట్లు ఏర్పడినదని మనకుఁ దెలియక యది యఖండమయిన శబ్దముగానే భావింతుము, 'అప్పుడు' శబ్దవిభాగమును వైయాకరణులుగూడ సూచింపలేదు. కాని 'అచ్చట,

ఇచ్చట, ఎచ్చట' అను మూడుశబ్దములును 'అచ్చోటు, ఇచ్చోట, ఎచ్చోటు' అను శబ్దములనుండి యేర్పడినవని తెనుఁగు వైయాకరణులే నిరూపించిరి[30]. ఈ పదము వ్యుత్పత్తిని మఱచి నేటివాడుకలో 'అచ్చట' యును సప్తమ్యంతమును ప్రాతిపదికముగా గల్పించుకొని దానిపయి 'అచ్చటకు' మొదలయిన రూపములనుగూడ నేర్పఱచుకొనుచున్నారు.

పయి నీయంబడిన 'ఆ, ఈ, ఏ' శబ్దములవలనం గలిగిన రూపముల స్వరూపమును సాజాత్యమును ద్రావిడభాషలన్నియు నొకేభాషయొక్క మాండలికములయి కాలక్రమమున నేర్పడిన భిన్నరూపములతో వేర్పఱుపఁబడిన వనువిషయమును నిస్సంశయముగాను స్పష్టముగాను నిరూపించుచున్నవి.

ఆ, ఈ, అనునవి దూరమును దగ్గరను బోధించు శబ్దములు. ఇవి రెండును గాక మాధ్యస్థ్యమును బోధించు 'ఊ' శబ్దమొక్కటి అరవమునను గన్నడమునను గలదు. దానివలన 'ఉవన్, ఉవళ్, ఉవర్, ఉదు' మొదలయినరూపము లాభాషలయందు గలవు. అట్టి 'ఉ, ఊ' శబ్దములతో నేర్పడిన శబ్దములు తెనుఁగునందు సంపూర్ణముగా భ్రష్టములయినవి. అట్టివి ఒకానొకకాలమున నుండినట్లు నిదర్శనముగా 'ఉల్ల' అనురూప మొకటి భారతమునఁ గనుపట్టుచున్నది. 'అల్ల, ఇల్ల, ఎల్ల, ఉల్ల' అను రూపములు, ఆ, ఈ, ఏ, ఊ అను శబ్దములనుండి యేర్పడినవి. 'అల్ల' యనునది నన్నయచే ప్రయోగింపఁబడెను. 'ఇల్ల' యనుదానికి బసవపురాణమున ప్రయోగము గలదు. 'ఎల్ల' శబ్దము విచారణ మున్నుందు చేయఁబడును. 'ఉల్ల' శబ్దము గ్రంథములయందుమాత్రము గలదు. వాడుకలో నేడు నశించినదిగ[31]. అల్లకఁడ, ఇల్లివి మొదలయినవి నేటివాడుకలోఁ గలవు.

ఆ, ఈ, ఊ, ఏ అను వానికి ప్రాచీనరూపములు, 'అ, ఇ, ఉ, ఎ' అనెడి హ్రస్వములనియే కాల్డ్వెల్లుగారి యభిప్రాయము. అది, ఇది, ఉదు, ఎది అను

---

30. బా. వ్యా. సమా. పరి. 15-16 సూత్రములు.

31. బసవపురాణపీఠిక—వేటూరి ప్రభాకరశాస్త్రిగారు పుట 100.

ఇల్లకప్పడి సంగమేశ్వరంబందు బ. పు. ద్విపద పు. 24.

ఇల్లీకప్పడి సంగమేశ్వరము ,, ,, పద్యకావ్యము.

ఉల్లతెల్లని తురగోత్తమువాలంబు ఆది. భా. ఉల్లకొంచన రథముపై నున్నవాడు అరణ్యప. భార.

అల్లచోట భార. ఆప. ఆ. 1 ప. 211.

ఉల్లపద్ధతికరము పొంతనుండి. భార. అరణ్యప. ఆ. 6 ప. 154.

ఉల్లపెట్టియు నిండియున్న యదియ—కాశిఖండము. ఆ. 7 ప. 244.

శబ్దములలో నియ్యది హ్రస్వరూపముగా నున్నదనియు దీర్ఘములే ప్రాచీనతరము లయినచో 'ఆది, ఈది' అను రూపములు నుండవలయుననియు నాతని యభిప్రాయము[32]. ఆ, ఈ, ఊ అనువానికి 'అవ్, ఇవ్, ఉవ్' అనునవి మూలరూపము లనియు 'అవ్ + యానై = అవ్యానై (ఆయేనుగు) అను రూపము కలుగుననియు, తొలుకాప్పియము మతమును నన్నూలుమతము నియ్యదియే యనియు తెలుపఁబడినది[33]. తుదినున్న 'వ'కారము సంధియందాగమముగా వచ్చుచుండుటఁబట్టియు కొన్నియెడల నయ్యది ఆవయవిక మనునట్లు విభజించుటకు వీలుండుటచేతను వారట్లు సూచించియుండిరేకాని వేఱుకాదని తోచుచున్నది. కాల్డువెల్లుగారి మతము ననుసరించి హ్రస్వరూపములగు 'అ, ఇ, ఉ' ప్రాచీనతరములయి దార్ఢ్య బోధనార్థము దీర్ఘరూపములనఁది 'ఆ, ఈ, ఊ' అను రూపములను బొందెననియు నూహింప నవకాశముగలదు. విశేషణరూపము లన్నియును 'ఆ, ఈ, ఊ' అను దీర్ఘరూపములతో నుండుటవలన నవియే ప్రాచీనతరములేమో యనియు ననుమానము కలుగక మానదు.

6. ప్రశ్నార్థకములు.

తెనుఁగునఁ బ్రశ్నార్థక సర్వనామముయొక్క రూపములు 'ఎ, ఏ' అను వాని వలననే యేర్పడినవి. ఏది, ఎవడు, ఎక్కడ, ఏ యిల్లు మొదలయినవాని యందు 'ఎ, ఏ' అనునవియే మూలరూపములు. 'ఎవడు' అనుదానికి బదులుగ 'వేడు'[34]. 'ఏవాని' అనుదానికి బదులుగా 'వేని' ఏదానియనుటకు బదులు 'దేని' అనియు రూపములు కనుపట్టుచున్నవి. కాని యివియన్నియు 'ఎ, ఏ'లు ఆదిగాగల రూపములయందే మొదటి యక్షరముపైనున్న యూనిక తొలఁగిపోగా రెండవ యక్షరముపై నూనిక స్థిరపడి పుట్టిన రూపములని ముందు నిరూపించితిని. 'ఏఁడీ' (ఎక్కడ నున్నాడు) అను పదము వాడుకలోనుండుటఁబట్టి 'ఏఁడు' అనురూపము గూడ 'ఏవాఁడు' అను నర్థమున ప్రయోగింపఁబడుచుండినట్లు నిస్సంశయముగా నిరూపింపనగును. కాని యీ 'ఏఁడు' అను రూపమునకు వేరురీతిని ప్రయోగములు కనుపి పవు. దీనికిఁ గారణమేమి యని యూహింపవలయును. 'సంవత్సరము' అను నర్థమున 'ఏఁడు' శబ్దము ప్రయోగింపఁబడుచుండుటఁబట్టి (అద్దానితో దీనికి తబ్బిబ్బు పడుటవలన) యేర్పడు సందిగ్ధతను వారింపవలసిన యవసరము కలుగుటచే వత్సరార్థకమయిన 'ఏఁడు' నిలిచి యీ 'ఏఁడు' శబ్దము పోయినది. దీని సమానార్థకం బయినఁ 'ఏవాఁడు, ఎవడు' మొదలయినవియే వాడుకలో నిలిచినవి.

---

32. C. G. D. పుట 441. 33. Dravidic Studies Page 3 Part I Madras University. 34 ప్రౌ॥ వ్యా॥ శ॥ ప॥

పామరజన వ్యవహారమున 'ఓహు' అను పదము 'ఎవరు' అను నర్థమున వాడఁబడుచున్నది. ఇది 'ఎవరు' శబ్దముయొక్క యపభ్రష్టరూపమని యొక యూహగాని యుది సరికాదు. భాగవతమునందలి 'ఓరేజ్వకుడు' అను ప్రయోగ మొకటి గలదు.[35] 'ఓరు'=ఒకఁడను అని యర్థము. 'ఒకరు' అను రూపమే 'ఓరు' అని యైనదని యూహించుట తెస్స. ఒకనాడు = ఓనాడు, ఒకమాట = ఓమాట, అను వానియందు 'ఒక' యనునది 'ఓ'గా మారినది. పయిప్రయోగము నందున్నశబ్దము పయిరీతిని మారినదనుట యుక్తతరమని తోచుచున్నది.

ఇంతియగాక 'ఓ' అను శబ్దము సంబోధనమునను ప్రశ్నార్థకమునను గూడ వాడఁబడుచున్నది. ద్రావిడభాషలఁదుం దన్నిటియందును 'ఆ, ఓ' అనునవి పదాంతమునను వాక్యాంతముననుగూడ ప్రయోగింపఁబడి ప్రశ్నార్థకము లగుచున్నవి. 'వాడా!' 'ఏడు రాడో!' మొదలయినరీతిని 'ఆ, ఓ'లకు అన్ని ద్రావిడ భాషలలోను ప్రశ్నార్థకములుగా ప్రయోగములుగలవు. ప్రశ్నార్థకమయిన 'ఓ' శబ్దమునకు 'రు' వర్ణముచేరి 'ఓరు' అను రూపమేర్పడి 'ఓరీ' అను సంబుద్ధియుఁ గలిగియుండవచ్చును. 'ఓ' అను శబ్దము సంబుద్ధియందును ప్రశ్నమునను గూడ నెల్ల ద్రావిడభాషలఁదుం ప్రయోగింపఁబడుచునే యున్నది. పామరజన వ్యవహారమునందలి 'ఓరు' ఇట్లేర్పడి యుండవచ్చును.

తెనుఁగున 'ఏని, ఏమి, ఏటి, ఏమిటి' అను రూపములును ప్రశ్నార్థకము లుగా నున్నవి. 'ఏమిటి' యనునది ఏమినుండి గలిగిన యూహవిభక్తికరూప మనుట స్పష్టము. 'ఏటి' యనునదియు నట్టిదియే. ఇది సమస్త రూపముల నుండియు విభక్త్యంతరూపములనుండియు (ఏమిటికి, ఏటికూట, ఎట్టికిలుకు) అను చితవిభాగమువలన నేర్పడిన ప్రకృతరూపము. 'ఏని, ఏమి' అనునవి రెండును అభిన్నములు. తుది 'న, మ' కారములు పరస్పరము మారునవి. ఏ (న్). ఏ (మ్) అనునవి ప్రాచీనరూపములు. తుది 'ఇ' కారము పదాంతమున ఉచ్చారణ సౌకర్యముకొఱకు వచ్చియుండవచ్చును. లేదా 'టి'వర్ణమువలెనే అభియను అను చితవిభాగమువలననే ఔపవిభక్తికమయిన 'ఇ'వర్ణమును బొందియుండవచ్చును. లేక రెండు హేతువులవలనను ఏర్పడవచ్చును. తుది 'న, మ'కారములు అభిన్న ములనుటయు, 'ఆమ్, ఆఁ' లసామ్యమును, అస్మదర్థకము సందర్భమునమ అను స్వారచరిత్రమునను నిరూపించితిని. ఈ 'ఏని' యనునది చేతులవలననే తెనుఁగు నందలి చేదర్థక క్రియారూపమగు 'వచ్చెనేని, వచ్చితే' యనునవి యేర్పడినవి, యను విషయ మాసందర్భమున నిరూపింపఁబడును. సముచ్చయార్థక 'ను' శబ్దముతోఁ జేరిన 'ఎవ్వఁడును, ఏదియు' మొదలయినవి సర్వార్థకములుగా నెలకొనియుండుట

35 ఆ॥ భా॥ VI. 523.

వాడుకనుఁబట్టియు శాసనస్థభాషనుబట్టియు స్పష్టము. అట్లే 'ఎల్ల' యనునది సముచ్చయ 'ను' వర్ణకముచేరి సర్వార్థకమయిన యవ్యయముగా స్థిరపడినది. 'ఎల్లన్' 'ఎల్లయును' 'ఎల్లామ్' (తమిళము) మొదలయినవి పై యర్థమున నిలిచినవి. 'ఎల్లవారు, ఎల్లరు' మొదలగునవి 'ఎల్ల'నుండి కలిగిన సమస్తరూపములు. ఇది సీమార్థకమయిన ఎల్లశబ్దమునుండి కలిగినదని కాల్డ్వెల్లుగారియూహ. 'అల్ల, ఇల్ల' అనునవి కలిగినట్లే 'ఎల్లయు'గలిగి సర్వార్థకమయి తరువాత సీమార్థక మయ్యెననుట యుక్తతరము.

ఏది, ఏయది, ఏమె, ఏకె, ఎద్ది మొదలయినవన్నియును 'ఏ' శబ్దమునుండి యేర్పడినవియే యనుట సిద్ధాంతము.

ఇది తెనుఁగునందలి చరిత్రము.

అరవమునందు తొలుకాప్పియనారుచే ఉదాహరింపఁబడిన ప్రశ్నార్థక సర్వనామ సందర్భమున 'యావన్, (ఎవ్వడు); యావళ్, (ఎవతె), యావర్, యాఅర్, యార్, (ఎవరు); యావదు (ఏయది) యా (ఏ)యావై (ఏవి)' అనురూపములును 'ఎవన్' అనురూపమును గలవు[36]. 'ఎవన్' అనుశబ్దము నపుంసకరూపముల ఏక బహువచనములు రెంటికిని విశేషణముగా వాడవచ్చుననియుఁ జెప్పియున్నాఁడు. పయిదానినిబట్టి తొలుకాప్పియము కాలమున ప్రశ్నార్థకము 'యా' అనుశబ్దమే. 'ఎ' శబ్దముకూడ నుండినట్లు 'ఎవన్' అనునది సాక్ష్యము. కాని కాలక్రమమున 'యా' శబ్దము వెనుకఁబడి 'ఎ, ఏ' లతోగూడిన 'ఎవన్,ఎవళ్, ఎవర్, ఎదు,ఎవై' మొదలయిన రూపములు నేడు స్థిరపడినవి. తొలుకాప్పియనారు కాలముననే 'ఏ, యా' అను రెండుశబ్దములు నుండినట్లు పయి విచారణమునుబట్టి స్పష్టము.

కన్నడమున ప్రాచీనభాషలో 'ఆవం, ఆవళ్, ఆవుదు, ఆర్, ఆవువు, (ఏవి) ఆవ, (ఏ)' అనురూపములు వాడుకలో నుండినవి. నవీన కన్నడమున 'యావం, యావళ్, యావుదు, యార్, యావువు' అను 'య' కారాదిరూపములు స్థిరపడినవి.[37] ఏడెనిమిది శతాబ్దముల శాసనస్థ భాషలో 'ఆర్' అను ఆకారయుక్త రూపములే కన్పట్టుచున్నవి.[38] శబ్దమణిదర్పణమున 112 వ సూత్రమున 'ఏన్' ప్రశ్నార్థకమనియు దానికి ద్వితీయాదిరూపములును గలవనియు చెప్పఁబడినవి.[39] కావున కన్నడమునను 'ఏ' యనుశబ్దము ప్రశ్నార్థముగా గలదు.

36 P. S. S. 137,

37. Lectures on the History of Kanarese Language page 86.

38. A grammar of the oldest Kan Inscriptions page 179.

39 ఏన్, ఏతర్, ఏతర్కె, ఏకె, ఏతఱిం, ఏతఱత్తణిం, ఏతఱ, ఏతఱోళ్.

పై విచారణవలనఁ దేలిన ఫలిత మేమనఁగా 'ఏ, ఆ, యూ, ఓ,' అనునవి ద్రావిడభాషలయందు ప్రశ్నార్థకములు. ఇవి పదాదిని పదాంతమునను జేర్పఁబడుచుండును. కొన్ని, కొన్ని యర్థములలో కొన్ని మాండలికములలో నిలిచినవి. తక్కినయెడ నశించినవి. ఇవియన్నియును ఒక్క 'ఏ' శబ్దమునుండిగాని 'ఆ'శబ్దమునుండిగాని కలిగినవని నిరూపింపఁ బ్రయత్నించుట యవసరములేనిపని. వీని ప్రయోగ బాహుళ్యమును, ఏవిధమునఁనో ఒకవిధమున నివియన్ని ద్రావిడభాషలలో వాఁడఁబడుచున్నవి యనుటయు, వీని ప్రాచీనతను, సార్వత్రికత్వమును నిరూపించుచున్నవి. ప్రాచీన ద్రావిడభాష బహువిధములుగానుండి మిక్కిలి వ్యావహారికావస్థయం దుండినపు డివి యన్నియును అనియతముగా ఏకార్థమునను భిన్నార్థమునను వాడఁబడుచుండెనని యూహించుట సులభము. కాలక్రమమునఁనే వీని యర్థవైశిష్ట్యము ప్రయోగము మూలమునఁనే స్థిరపడినది. ఆ యూ,అనునవి,యఁభిన్నములు. ఆశబ్దము తదర్థకముగూడ నగుటవలన కాలక్రమమునఁ గన్నడమున 'ఆర్' మొదలగు రూపములుపోయి 'యార్' మొదలగు రూపములే స్థిరపడినవి. అరవమున 'ఏ' అనురూపము, తెనుఁగుతోఁగలిసి స్థిరపడినది. ఇదియును ప్రాచీన కాలమున నరవమున నుండినట్లు నిరూపించితిని. 'యూ' శబ్దము ప్రాచీన భాషయందే, వృక్షవిశేషము, వెఱలుప్రు మొదలయిన యర్థములలో రూఢమయియుండినది. ఇంతియఁగాక 'యూ' అనుధాతువు 'కట్టు, మూయు, కూర్చు, చెప్పు' మొదలయిన యర్థములలో వాడఁబడుచునే యుండినది. 'ఏ' శబ్దము ప్రశ్నార్థకముగా తొలఁగుటకుఁ గారణము పయిదానితోడి సందిగ్ధతను తొలఁగించుటకు గావచ్చును. ఇంతియఁగాక 'ఊనిక' గూడ బయిమార్పునకు సహకారికారణము గావచ్చును. ఓశబ్దము సంబుద్ధియందు రూఢమగుటవలన ప్రశ్నార్థకముగాఁ బదాదిని తొలఁగిపోయినది. అనఁగాఁ గాలక్రమమునఁ బ్రశ్నకును సంబోధనమునకును గలభేదమును నిరూపించుటకొఱకే యేర్పడియుండవచ్చుననుట. ప్రశ్నార్థకముగా 'ఓ' శబ్దము పదాంతమున మాత్రము నిలిచిపోయినది.

పయిక్రమము ద్రావిడభాషలయొక్క యైక్యమును ప్రాథమిక స్వరూపమును స్వాతంత్ర్యమును నిరూపించుచున్నదనుట నిస్సంశయము.

7. సంబంధ బోధకములు

సంబంధబోధకము లయిన సర్వనామములును సార్వనామిక విశేషణములును ద్రావిడ భాషలయందు గాలక్రమమున నేర్పడినవి. అవి వాడుట ద్రావిడ భాషల స్వభావముగాదు. వానిస్థానమున క్రియాజన్యవిశేషణములనే వాడు వాడుచుండిరి. ఇది యెంతయు లాఘవము మాత్రమేగాక నేటికిని వాడుకభాషలోని

క్రమమే యనక తప్పదు. సంబంధబోధక సర్వనామములనుగూర్చియు నవి తెను గున నెల్లు సంస్కృత ప్రభావమునఁ బ్రవేశించినవి యను విషయమునుగూర్చియు నన్నయభాషలో స్థిరపడిన విశేషములు'' అను శీర్షికలో విపులముగా వ్రాసితిని.

సంబంధబోధకమయిన 'యత్' శబ్దమునుగూర్చిగాని దానికిఁ జేరిన 'తత్' శబ్దమునుగూర్చి కాని తొలుకాప్పిచునారు తనగ్రంథమున వ్రాయలేదు.[40] అరవమునందు ప్రాచీనభాషలో క్రియాజన్య విశేషణములు మాత్రమే వాడు చుండిరి. 'ఉండి కొడుత్తోర్, ఉయిర్ కొడుత్తోర్ (పిండిపెట్టినవారు, జీవన మిచ్చినవారే)' పురనానూరు 18-19 చేర్వైక్కండాల్ (కూడువానిని చూచి నచో) తేవారమ్, 25-2. పయిక్రమమునకు విలక్షణమయిన సంబంధబోధక సర్వనామముల ప్రయోగ మరవమున 'మణిమేగలై, యందును తరువాతి గ్రంథములయందును సంస్కృతానుసారిగా బయలుదేరినది. 'యాదొన్ను యాదొన్ను మూర్తమే అదు అనిత్తమ్' (ఏదియేది మూర్తమైనా అది యనిత్యము) అను వాక్యములవంటివి తరువాతి గ్రంథములలో గలవు. 'యద్యద్ మూర్తం తత్తదనిత్యమ్' అను సంస్కృత వాక్యమున కిది తెనుగు.

కన్నడమునందును బయిపద్ధతియే యనుసరింపఁ బడుచున్నది. ప్రాచీన శాసనములయందు సంబంధబోధక సర్వనామాదికముయొక్క ప్రయోగము లేదు. దానికి బదులు క్రియాజన్య విశేషణములే ప్రయోగింపఁబడుచుండినవి [1].

'అళివోన్ పంచమహాపాతకన్ అకుమ్' (చెఱచినవాడు పంచమహాపాతకుఁడగును). కాలము 578 క్రీ. వె. ఇ. ఆ. వా. X పుట 60. ఇదన్ కామసల్వోన్ పరమకల్యాణ భాగిగళ్ అప్పోర్. (దీనిని కాచి జరుపువాడు పరమకల్యాణ భాగులు అగుదురు.) కాలము. 685. A. D. E. C. VII Sk 154.

కాని పదియవ శతాబ్ది శాసనములనుండియు సంబంధబోధక సర్వనామ ప్రయోగము కనుపట్టుచున్నది[42].

పయిరెండు భాషలయందును గల చరిత్రము ననుసరించియే తెనుఁగు భాష యందును సంబంధబోధక సర్వనామముల చరిత్రము వెలయుచున్నది. ప్రాచీన శాసనములయందు ఈ క్రిందిరీతిప్రయోగములున్నట్లు 'నన్నయకు ముందు భాష' యను ప్రకరణమున నుదాహరించితిని.

---

40 P. S. S. 128. 41. A. Grammar of the oldest Kan. Ins. page 179

42. Do ఇదనారొర్బకొదర్ అవగ్గె పిరిదు పుణ్యమ్. క్రీ. 910ఎ పి. కర్ణా. I, 74,

దీని సల్పినవానికి ఊఱ్ఱు నిల్పినమ్ పుణ్యమ్బు 8 వ శతాబ్దము. తేనిఱిచ్చిన వాన్ఱు పఞ్చమహాపాతకున్ఱుకున్.

పయిరీతిని ప్రాచీన ప్రయోగము లన్నిటియందును క్రియాజన్య విశేషణములే వాడంబడుచుండినవి. క్రీ॥ వె॥ 1006 సంవత్సరమునకుఁ జెందిన యొక శాసనములో మాత్రము 'ఎవ్వరు—వారు' అను సంబంధబోధక సర్వనామముల ప్రయోగము కనుపట్టినట్లు ముందుదాహరించితిని. తరువాత నా యభ్యాసమే నన్నయ గ్రంథమునఁ బెరిగినట్లును నిరూపించితిని. కాని శాసనములయందు సంబంధబోధక సర్వనామములు లేనివాడుకయే చాలవఱకు నడుచుచు వచ్చినది[43].

'ఎవ్వడుచేయునో వాడు పాపము అనుభవించును' అను రీతిగల వాక్య మేర్పడినప్పడే 'ఎవ్వడు' 'వాడు' అనునవి యత్తద్వాచకములగును. సంస్కృత చ్ఛాయను 'ఎవ్వడు' అను శబ్దము సంబంధబోధక సర్వనామ మగుననియు సూహింపఁదగును. అట్టియభ్యాసము గుదురుకొనుటకు బదులు 'ఎవ్వరును' 'ఎవ్వరేని' అనునట్లు 'ను' 'ఏని' శబ్దములునుగూడ చేర్చి వాక్యరచనమును జేయుచుండిరి[44]. ఇది పయిసంస్కృత వాక్యరచనను తెనుఁగునఁ జేర్చుకొనుటలోని యవస్థాభేదమే యనుట స్పష్టము.

ప్రశ్నార్థకమయిన 'ఏ' శబ్ద మెట్లు దానికి సమాధానమయిన, 'వాడు,' 'అది' మొదలగు శబ్దములు గల వాక్యములతో నవ్యవహితముగా గలిసి సంబంధ బోధక సర్వనామ రచనాపద్ధతి యేర్పడినదో ముందు నిరూపించితిని.

పయివిచారణవలని ఫలితములు.

(1) సంబంధబోధక సర్వనామ రచన ద్రావిడభాషలందెల్లను అస్వాభావికమే. ప్రాచీనమునుగాదు.

(2) సుమారు పదియవ శతాబ్దమునకు ముందే సంస్కృతానుసారిగా గల్గినది.

(3) సంస్కృతానుసారి గ్రంథరచనాపద్ధతి కది యనుకూలము.

---

43. S. I. I. V. (161) ఈధమ్ముఁ వునకు విఘ్నము సేసినవారు గంగ్గకఱ్ఱంగ్గవిలలం బొడిసినవారు. క్రీ॥ వె॥ 1200. (162) దీని నెవ్వరేని విలంబ్బము సేసినవారు గోబ్రాహ్మణవధ సేసినవారు. క్రీ॥ వె॥ 1168.

44. భా. ఆది. III. ఆ. 86. ప. ఎందేనిఁ బుట్టిరట్టి కారవాన్వయంబు భా. సభా. I. ఆ. 9. ఎందేనిఁ గ్రతువులు... చేసిరి అట్టి బిందుసరము.

,, ,, II. ఆ. 238 ప. ఎవ్వఁడేని సభ్యుఁడై పలుకువాడనృత దోషంబు.

(4) ద్రావిడభాషలలో సహజమైన క్రియాజన్య విశేషణముల వాడుక నేటికిని బహుళముగా నిలిచియున్నది.

పయివిషయము ద్రావిడభాషల స్వాతంత్ర్యమును, సంస్కృత భాషనుండి గాని ప్రాకృతములనుండిగాని కలుగలేదనుటను, నిర్వివాదముగా నిరూపించుచున్నది.

ద్రావిడమయిన 'యావన్' (ఎవరు) శబ్దము సంస్కృతమునందలి 'యావాన్' శబ్దమునుండి కలిగినదని స్వామినాథయ్యరుగారు రూహించిరి. కాని 'యావాన్' శబ్దము సంస్కృతమున ఏనాడును ప్రశ్నార్థకముగాదు. సంబంధ బోధకమాత్రము. అరవ కన్నడములందలి 'యావన్' శబ్దము మొదట ప్రశ్నార్థకమే. కాలక్రమమున సంబంధబోధకత నందినది. పయియూహ చరిత్రకును ఆ పదముల యుర్థపరిణామక్రమమునకును విరుద్ధము.

8. అనిర్దిష్టార్థకములు

కొన్ని, పెక్కు, పలు, అనుశబ్దముల చరిత్రము మాత్ర మిక దిజ్మాత్రముగా ప్రదర్శింపవలయును. ఈ మూడును సర్వనామములుగా నూరి పేర్కొనినవియే. ఆతని మతమున తెనుఁగు సర్వనామములకు గల లక్షణములు వీనియందును బట్టు ననుట నిస్సంశయము.

ఒక+అంత, అనుశబ్దములు గలసి వర్ణవ్యత్యయ మేర్పడినదనియును (ఒకొంత=) కొంత యనురూపము గలిగినదనియును ప్రౌఢ వ్యాకరణకర్త మతము. కొంత శబ్దమునుండి కొన్ని శబ్దము నాతడు సాధించెను.[44a] 'కొన్ని' శబ్దమును దానిరూపములును కొంచె శబ్దమునకు సంబంధించినవియు కొంచె శబ్దము కించిచ్ఛబ్ద భవమనియును నొక యభిప్రాయము గలదు. 'ఇంచు' అనగా 'తక్కువయగు' అనునర్థమున నొక శబ్దము తెనుఁగునఁ గలదు. ఒక+ఇంచు=కొంచు అను రూపమునుండి 'కొంచెము' గలిగెనని యు నొక యూహగలదు. కుఱు, కొంచు, కొఱుచ, కొఱత, మొదలయిన రూపములకు మూలమయిన యొక ద్రావిడ ధాతువు గలదనియు నద్దానిరూపములే 'కొంత, కొన్ని' కొంచెము, మొదలగునవి యనియునూహించుట లెస్స. 'కొన్' అనునది పయి ధాతురూపముతో నభిన్నమని యొక యభిప్రాయము గలదు. ఇదియే సమంజసమని తోచుచున్నది

ఈ 'కొన్ని' యనురూప బహువిధ శక్తికాంతము. 'కొన్నిటి' 'కొన్నిట' అనురూపములు గలవు. కొంత, కొందఱు, అనునవి దీని యితరరూపములు.

పెక్కు:—ఇది 'పెఱు' అను ద్రావిడ ధాతువునుండి కలిగిన రూపము. 'పెఱుకు = పెఱ్కు = పెక్కు' అను క్రమమున నేర్పడియుండును. 'పెఱుగు (పెర్గు) పెద్ద, పెంచు, పెర్చు, పేరురము' మొదలయిన శబ్దములన్నిటియందును 'పెర్' అను

44a. ప్రౌ॥ వ్యా॥ శ॥ పు॥ 51-52.

మూలద్రావిడరూపము స్పష్టముగా గనుపట్టుచున్నది – పెక్కిటను, పెక్కింటను, అనురీతియు నొపవిభక్తికాంతముగా నున్నది. పెక్కండ్రు, పెక్కుఱు, అనురీతిని మహాద్రూపము లుదాహరింపఁబడినవి. పెక్కు, పెక్కులు, అను నమహాద్రూపములు నుదాహరింపఁబడినవి.

పలు—ఇదియును ద్రావిడపదమే. అరవమున 'పల' అనురూపము బహువచనాంతముగా గలదు. 'పల్' దీని మూలరూపము. 'పలుగురు' పలుగుండ్రు, పలుమాటలు, మొదలగు రూపములు గలవు. ''అమహత్త్వంబున దీనికి వ్యస్తప్రయోగంబు లేదు'' అరవమునం గలదు. 'పిణి పల' (రోగములు పలు). కన్నడమున 'పల' అను అకారాన్తముగానే విశేషణరూపము గనుపట్టుచున్నది. పల మాత్రు (పలుమాటలు). వ్యస్తమైన అమహాద్రూపము 'పలవు'. పలదెవస = పలవు దెవస (పలుదివసములు) తెనుఁగున 'ఉ' కారాన్తమయిన విశేషణరూపము వాడుకలో గలదు.

పయిరీతిని చిన్నయసూరిచే అనిర్దిష్టార్థకములు పేర్కొనఁబడి సంఖ్యావాచకంబులు గూడ సర్వనామములుగా గ్రహింపఁబడినవి. ''అన్ని, ఇన్ని, ఎన్ని, కొన్ని, పెక్కు, పలు' లు గూడ నొక విభముగ సంఖ్యావాచకములే. 'పలు' సర్వనామమయినప్పుడు 'పెల్లు' 'ఎల్ల'లు గూడ కావలసియుండును.''[45]

సంఖ్యావాచకములని చిన్నయసూరి యుద్దేశించినవి 'ఒకటి, రెండు' మొదలగు నిర్దిష్టార్థకములు. 'అన్ని' ప్రభృతులు అనిర్దిష్టార్థకములగుటచే వానిని వేఱుగఁ బేర్కొనవలసివచ్చెను. 'పెల్లు' 'ఎల్ల'లు గూడ పయి 'అన్ని' వంటివేగదా! వానినేల పేర్కొనలేదనుటకు హేతువూహింపవలయును. 'పెల్లు' దీనికి బహువచన రూపములేదు. దీనిని విశేషణముగ విశేష్యమునకుఁ బూర్వము ప్రయోగింపరు'' పెల్లుగురిసె, పెల్లువుట్టుదురు, పెల్లేసినన్, స్త్రీలుపెల్లు, మొదలయిన రూపములనుబట్టి యిది యవ్యయమని చిన్నయసూరి యూహగా గనుపట్టిడిని. ఎల్లశబ్దము నట్లే ద్రుతాంతంబయిన యవ్యయంబని తెల్పెను.

చిన్నయసూరి మతమున సర్వనామములకు లక్షణములు రెండు.

(1) సర్వనామ బహువచనంబు మహత్తునకుంబోలె మహతికగు॥ ఈ లక్షణము 'పెల్లు'నకుఁ బట్టదు.

(2) ''సర్వనామ విశేష్యంబులయం దెయ్యది ముందు ప్రయోగింపఁబడు దాని ద్వితీయాదులకు బ్రథమ బహుళంబుగా నగును'' ఈ లక్షణము పెల్లునకు వర్తింపదు. ఎల్లశబ్దమునకును ఆతని మతమున బట్టదు 'ఎల్లజనులనుండి' జను

45. ఆ॥ భా॥ చ॥ పుట, 55.

లెల్లరనుండి, అనురీతిని ప్రయోగము లుండును. 'ఎల్లరు జనులనుండి' అనురీతి ప్రయోగము న్యూన్యము, అని సూరి యభిప్రాయము కానోపును. అసమాసంబున ఎల్లశబ్దమునకు విశేష్యమునకు ముందు ప్రయోగము ఉండదను సూరివాక్యము నను సరించినది. కావున నిచ్యుదియు సూరిమతంబున సర్వనామము గాదు.

చారిత్రకముగా జూచినను 'ఎల్ల' శబ్దము 'ఆ, ఈ, ఏ' లలోని 'ఏ' వలనఁ గలిగినదని ముందు నిరూపించితిని. కావున దానిని వేఱుగ గ్రహింప నవసరములేదు.

11. సార్వనామికమూలరూపముల విశేషప్రయోగము

పయిని నిరూపింపఁబడిన సర్వనామములలో ఆత్మార్థకమయిన 'తన్, తమ్' అనురూపములు కొన్నిశబ్దములకు ముందుచేర్చి సమాసములను (విశేషార్థములలో) కారకార్థకములుగాను మర్యాదను నిరూపించునవిగాను అరవమునను మలయాళమునను వాడుదురని కాల్డ్వెల్లుగారు కనిపెట్టియున్నారు[46]. అప్పన్ = తండ్రి, తమ్+అప్పన్ (తండ్రి) అయ్యన్ = తండ్రి, పెద్దవాడు = తమ్+అయ్యన్ (తమయ్యన్). ఇట్లు అర్థభేదములేకయే 'తన్, తమ్' శబ్దములు ఇతరశబ్దములకుఁ జేర్చి సమాసములను గల్పించి వాడుదురని చెప్పుచుఁ బ్రాసంగికముగా ఇతరములయిన సార్వనామికమూలరూపములను నట్లే వాడుదురనియు కాల్డ్వెల్లుగారు సూచించియున్నారు. కాని నిపుణతరముగాఁ బరిశీలించినచో నీ యభ్యాసము ఒక్క 'తన్, తమ్' శబ్దములను మాత్రమేగాక, ఇతర సర్వనామమూల రూపములను వాడుటను, తమిళములోమాత్రమేగాక ఇతరద్రావిడభాషలయందును గలదని స్పష్టపడును. తెనుఁగునందలి 'అన్న, నాన్న, తాత' మొదలయిన శబ్దములన్నియుఁ బయిప్రకరణాళికలోఁ జేరి సార్వనామికమూలరూపములను గూడి స్వార్థమునను అర్థాంతరమునను వాడఁబడుచున్నవియు, ఇతరప్రమాణములచేత నిశ్చయముగా ద్రావిడజాతులలోను డినవని నిర్ణయింపఁదగిన కుటుంబవ్యవస్థలు, జీవనవిధానము, వివాహపద్ధతి మొదలగువానివలన నర్థవిపరిణామము గూడ నందినవియు, గనిపెట్టి యొక్కవ్యాసమును అఖిలభారత ప్రాచ్యమహాసభలో 1937 వ సంవత్సరమునఁ బదివియున్నాను[47]. 'తన్, ఎన్, నున్, నన్, నా, తమ్, ఎమ్, నుమ్, నమ్, మా, ఆ, ఉన్, ఉమ్' అనునవి సార్వనామికమూలరూపములు. వీని ప్రయోగము నిక్రింది యుదాహరణములనుబట్టి యూహించునది.

అరవము—పిరాన్ = ప్రభువు. (ఎమ్+పిరాన్) ఎంబిరాన్. (తమ్+పిరాన్) తంబిరాన్, (ఉమ్+పిరాన్) ఉమ్బిరాన్.

46. C. G. D. §97-400. 47. ఆం॥ భా॥ ప్రా॥ మహాసభావ్యాససంపుటము. 1937 సం॥ పుట 1288.

అప్పన్ = తండ్రి, (తమ్+అప్పన్) తమప్పన్.

ఐ = (తండ్రి)తాయ్ = తల్లి 'తాయ్, ఐలు' అభిన్నములని తోచుచున్నది.

(తమ్+ఐ) (తండై)=తండ్రి, (ఎన్+ఐ) ఎండై, (నుమ్+ఐ)నుండై. మున్+ఐ, ముండై (మొదటితండ్రి=పితృపూర్వపురుష)అయ్+ఐ=అయ్త.(ఆ+ఐ) (తన్+ఐ) = తనై = అక్క.

అమ్మై = (ఆ+మై) = అమ్మ.

అయ్యర్ = ఆర్యుడు. (తమ్+అయ్యన్) తమయ్యన్.

అక్క = అక్క (ఆ+క్క) (తమ్+అక్క) తమక్క.

తంబి = (తమ్ముడు) (తమ్+పి), (ఎమ్+పి) ఎంబి, నమ్+పి, (నంబి) (ఉన్+పి) ఉంబి, (నున్+పి) నుంబి.

క్క = చెల్లెలు, (ఎమ్+క్క) ఎంగ. (తన్+క్క) తంగ, (నన్+క్క) నంగ = స్త్రీ, (మన్+క్క) మంగ = తరుణి.

పయి యుదాహరణములు తమిళ మలయాళ సామాన్యములు. అరవము నందలి పయి శబ్దములే తెనుఁగు కన్నడములయందును గొంచెము మారుపడి క్రింది రూపములతో నున్నవి. (కన్న) తంగ = చెల్లెలు, తండె = తండ్రి,తమ్మ = తమ్ముడు. అమ్మ, అప్ప, అక్క అను శబ్దములు తెనుఁగు కన్నడములకు రెండిటికిని సమానములు. సార్వనామికమూలరూపములు చేర్చుటవలనఁ గలిగిన పయి యుదాహరణములలో గొన్నిశబ్దములలో అర్థభేదములేకయు, గొన్నిట కేవల గౌరవసూచకముగను, గొన్నిట స్వల్పమయిన యర్థభేదముతోడను, ఒకేపదము ఉపయోగింపఁబడుచుండెనని స్పష్టముగాఁ దెలియుగలదు. ఆ శబ్దములే కాలక్రమమునను దేశభేదమునను మారురూపముల నంది తెనుఁగు కన్నడములలో వాడఁబడుచున్నవనియు స్పష్టమగును. తెనుగు శబ్దములలోను పయి లక్షణము స్పష్టముగా గలదు. అన్న = జ్యేష్ఠసోదరుడు, నా+అన్న = నాన్న (తండ్రి). అమ్మ - తల్లి (మా+అమ్మ) మామ్మ = నాయనమ్మ.

శబ్దములకు ముందు సార్వనామికరూపములు చేర్చినప్పుడు మొదట (నా సోదరుడు) ఎంబి యనునట్టి యర్థముతోనే యుండి కాలక్రమమున మఱల ప్రాచీన నార్థమునను, సమీపార్థమునను, వాడఁబడుచుండి యుండునగును. ఇట్లు కొన్ని మొదల శబ్దబ్బుపడుటకు ప్రాచీనకాలమున ఆయా జాతులలో నుండినవని నిరూపింపఁదగిన

యభ్యాసములు నిత్యజీవనవిధానముగూడ గొంతవఱకు హేతువులయి యుండవచ్చును, పయి విచారణవలనఁ దేలిన సారాంశము.

అన్ని ద్రావిడభాషలయందును సార్వనామికమూలరూపములు పదములకుఁ జేర్చుటవలన నేర్పడిన సమాసములు, స్వార్థమునను అర్థభేదమునను వాడఁబడుచున్నవి.

పయి యభ్యాసము ద్రావిడభాషలు సమానజాతీయములనియు సంస్కృత ప్రాకృతాజన్యములనియు నిరూపించుటలో బలమయిన ప్రమాణము. 'అమ్మ, నాన్న' మొదలగు నిత్యవ్యవహారోపయోగిపదములు ఎట్టిస్వాభావికమయిన స్వతంత్ర పరిణామమునంది ప్రాచీనతను నిరూపించుచున్నవో స్పష్టముగదా!

భాషయొక్క ప్రాచీనమూలధనములో సర్వనామము లొకజాతి. అట్టి వానిలో భాషల సాజాత్యముగాని జన్యజనకభావముగాని కలుగునని నిరూపింప నగును. తెనుఁగుసర్వనామములచరిత్రమును ఇతరద్రావిడభాషల సర్వనామముల చరిత్రతోఁగలిపి పరిశీలింపఁగా ద్రావిడభాషలన్నియు నొక్కకుటుంబముగా మిక్కిలి సంబంధించినవిగా నున్నవనియు సంస్కృత ప్రాకృతములతో జన్యజనకభావము లేనివనియు నిశ్చితమయిన సిద్ధాంత మేర్పడుచున్నది.

క్రియలు

1. శబ్ద నిర్వచనము

ఇతరములయిన శాస్త్రపదములవలెనే క్రియ యనుపదమును భావమును తెనుఁగు వ్యాకరణమునకు సంస్కృతమునుండియే వచ్చినవి. ఆంధ్రశబ్ద చింతామణి యందు (తెనుఁగునకు వచ్చిన సంస్కృతక్రియలు) మూఁడువిధము లని సూత్రింపఁబడినది.[1] సంజ్ఞాప్రకరణమున 'ధాతువు' అయినది యీ వ్యాకరణమున క్రియఁ యనఁబడును అని సంజ్ఞ యేర్పఱుపఁబడినది.[2] ఇట్లు సూత్రించినను ధాతువులయొక్క తిఙంతరూపములయిన 'పోయెను' మొదలయినవి కూడ క్రియలనియే వ్యవహరింపఁబడుచు వచ్చినవి.[3] ఇట్టి పద్ధతినే కేతన తనగ్రంథమున నంగీకరించి వ్యవహరించెను.[4]

---

1. ఉపకృతి పరిణతి సంవృతి భేదాత్ త్రివిధా క్రియాఖ్యా క్రి. పరి. సూ. 1.
2. "ప్రత్యయ ఇవావర్ణకః క్రియాధాతుః" సం. సూ. 6.
3. అద్యః క్రియాసు భూతార్థద్యోతినమాద్యగం వినాసర్వః సం. 17. సూ.
4. అనంతరంబ క్రియాపదంబు లెఱింగించెద. క. ఇలనొరుఁడు సీవు సేసెను। నల్వఁజేసిన పనులు క్రియలు నానావచనం। బులు కాలత్రితయంబున। నలవడియాక్రియలు చెల్లు నభినవదండీ. ఆ. భా. భూ. 137-138 పద్యా.

అర్వాచీనులును క్రియ యనుపదమును తిజ్ఞన్తబోధకముగా వాడిరి.[5] కావున క్రియాశబ్దము ధాతువునకు, తిజ్ఞన్తరూపమయిన 'వచ్చెను' మొదలయిన శబ్దములకును గూడఁ దెనుఁగు వ్యాకరణమున బోధకమయినది. ఆంధ్రశబ్దచింతామణి మొదలుకొని వ్యాకరణములయందు 'క్రియాపరిచ్ఛేదము' అనుపేరే తిజ్ఞన్తరూపములను సాధించు ప్రకరణమునకుఁ బేరై నది.

'క్రియ' యనుపదము నర్థమును వాక్యపదీయమున, దత్కర్త వివరించెను.[6] "అప్రధానములయిన యవయవములచే నుపలక్షితమయిన సమూహము, క్రమజాతములయిన వానిని గూర్చిన బుద్ధిస్థమయిన యభేదము గలదిగా క్రియ యనఁబడును." కావున క్రమముగా గల్గిన మార్పులేక పరిణామిని గూర్చిన యభేదభావము గలదిగా క్రియయనుట సిద్ధము. 'నడచుచున్నాఁడు' అనఁగా భావమేమి? ఒక కాలుతీసి ముందునకువేసి మఱల రెండవ కాలునువేసి యిట్లు కొంతదూరము పోవుచుండుట. ఇందు ఒకొక్క క్షణమున నొకొక్క యవస్థను తన కంగభూతములయిన యవయవముల కదలికచే వ్యక్తి పొందుచున్నాఁడు. ఇట్లు ధారావాహికమయిన యవస్థాభేదమునొక్క దర్శనానుభవమునే 'నడచుచున్నాఁడు' అని యందుము. ఇది నేటి సినిమాయంత్రములలోని ఫిల్ములనుపములను జూచినచో దెలియనగును. ఇట్లు నియతమయిన యర్థముగల క్రియ యనుశబ్దము లాక్షణికముగా తద్వాచక శబ్దరూపములకెల్లను బోధకమయి క్రమక్రమముగా వాడఁబడుచు వచ్చినది. 'ధాతువు, క్రియ, కృతి, వ్యాపారము, ఆఖ్యాతము' అను పదములు సంస్కృతమున భిన్నములయిన నియతార్థములకు వాచకములుగా వాడఁబడినవి. నిరుక్తమునందు 'నామాఖ్యాతోపసర్గ నిపాతముల'ని నాల్గు విధములుగా శబ్దములు విభజింపఁబడినవి. ఆఖ్యాతమనఁగా క్రియావాచకము. 'భావప్రధానమాఖ్యాతమ్.' భావమనఁగా 'నామపద వాచ్యార్థాశ్రయ క్రియా వ్యంగ్యోభావః, పాకరాగత్యాగాఖ్యః" అని వివరణము. ధాతువులనఁగా పాణినీయ వ్యాకరణమున 'భూ' మొదలయినవిగాఁ బేర్కొనఁబడిన క్రియార్థక శబ్దములని యర్థము.[7] ఇవి సాధారణముగా ఏకాచ్కద్వ్యచ్కములయి యున్నవి. ప్రాచీన సంస్కృత వ్యాకరణ

---

5. మధ్యమపురుష క్రియలయం దిత్తునకు సంధియగును. బా. వ్యా. సంధి. 7. తద్ధర్మభూతక్రియ లాఖ్యాద్యర్థపరకంబులయి ప్రశ్నార్థకంబులగు. ప్రౌ. వ్యా. క్రి. 7. వ్యతిరేక క్రియ యర్థత్రయ బోధకంబగు. " "

6. యావత్ సిద్ధమసిద్ధం వా సాధ్యత్వేనాభిధీయతే। ఆశ్రితక్రమరూపత్వాత్ సాక్రియేత్యభిధీయతే॥ గుణభూతైరవయవైః సమూహః క్రమజన్మనామ్। బుద్ధ్యా ప్రకల్పితాభేదః క్రియేతి వ్యపదిశ్యతే॥

7. భూవాదయో ధాతవః॥ క్రియావాచినోభ్వాదయః ధాతుసంజ్ఞాః స్యుః॥ సి॥ కౌముది.

ములలో సాధారణముగా ఆఖ్యాతము[8] అనుపదము శబ్దపరముగా వాడఁబడు చుండగా తెనుఁగు వ్యాకరణములందు క్రియాశబ్దమే పైవాని కన్నిటికిని బోధక ముగా వాడఁబడె ననుటవలన పదములవాడుక యెట్లు మాఱునను టయు నెఱుంగనగును.

కన్నడ వ్యాకరణములును సంస్కృత వ్యాకరణానుకరణము లగుట నందును సంస్కృత సంజ్ఞలే వాడఁబడినవి. తెనుఁగున క్రియాపరిచ్ఛేద మనునది కన్నడ వ్యాకరణమున 'ఆఖ్యాత విధానమ'నియు 'ఆఖ్యాత ప్రకరణమ'నియుఁ బేర్కొనఁ బడినది.[9] ఇట్లు వాడుట సంస్కృత వ్యాకరణమును తెనుఁగుకంటె నెక్కువ యనుస రించుటచే యనుట స్పష్టము. బాలవ్యాకరణాదికములయందు పాణినీయము నందువలె ధాతులక్షణముగాని ధాతుపరిగణనముగాని చేయలేదు. ఈ రెండును శబ్దమణిదర్పణమున చేయఁబడినవి.

అరవమున క్రియయనికాని యాఖ్యాతమని కాని సంస్కృతపదమును గ్రహిం పక 'వినై' యను తమిళపదమునే గ్రహించిరి. ఇందు ఈ పదమువలన 'క్రియ' యను సామాన్య వ్యాపారార్థమునే గ్రహించిరి. కాని దానికి లక్షణము నిర్దేశింప లేదు.[10] 'ఉరిచొల్' అనుపదము ధాతువు అను నర్థమున తొలుకాప్పియనారు వాడిన ట్లూహింపఁబడినది. అరవమున తొల్కాప్పియనారు, కాలాదికమునకును క్రియారూపములకును అరవపదములనే సంజ్ఞలుగా వాడెనుగాని సంస్కృతపదము లను వాడలేదు. ఈ విషయమును ముందు సంజ్ఞల పట్టికగా నొసంగుదును.

2. ధాతువుల స్వభావము

సిద్ధమునై వ్యవహారంబున వినంబడుచున్న రూపములకే వ్యాకర్తలు లక్షణ మును వ్రాయుదురు. అనఁగా చేయుచున్నాఁడు, 'చేసెను,' 'చేయుట,' 'చేయుము,' 'చేయుము' మొదలయిన రూపముల నన్నిటిని గ్రహించి యందలి ప్రత్యయములను బరిహరించి సమానాంశమయిన 'చేయ'అనుదానిని ఆహరించి దానినే ధాతువుగాఁ బేర్కొందురు. ధాతువు అనఁగా మూలములేక ప్రాథమికమైనదని యర్థము. అనఁగా ప్రత్యయసహితములయిన రూపములన్నియు దీనినుండి కలుగుననుట. ఇట్టి ధాతువులనుండియే భాషయుఁ తయుఁ గలిగినదని శబ్దచరిత్రవలన శాస్త్రజ్ఞు

8. ధాత్వర్థేన విశిష్టస్య విధేయుత్వేన బోధనే।సమర్థ స్యార్థయత్నస్య శబ్దోవాఖ్యాతముచ్యతే॥

9. ఆఖ్యాతవిధానమ్॥ క॥ భా॥ భూ॥ ఆఖ్యాతప్రకరణము శబ్దమణిదర్పణము.
క్రియై యర్థదమూలం ప్రత్యయరహితం ధాతు. శ. మ. ద. సూ. 215.
క్రియార్థో ధాతుశ్॥ క. భా. భూ.

10. P. S. S. page 141. do page 198.

లూహించిరి. కావున ధాతుజన్యమయినది భాషయనుట సిద్ధాంతము. ఇట్టి యేకాచ్‌-ద్వ్యచ్‌-ములయిన మూలరూపములనే మొట్టమొదట వ్యవహరించుచుండెడి వారనియు నట్టిరూపములకే యర్థవంతములును, సందేహ నిర్ణాయకములును, భావస్ఫోరకములు నయిన పదాంతరములను జేర్చుటచే నవి కలిసి గాలుసులవలె రూపము లేర్పడి, మాఱుపడి గుర్తింపరానట్లు కలిసిపోయి తిరిగి విభజింపఁబడి భాష నూతనావస్థలను బొందుచుండునని యు, నట్లుపొందిన యవస్థలనుబట్టి భాషలను మూడువిధములుగా విభజింపవచ్చునని యు ముందు తెలిపితిని.

ధాతువనుపదము క్రియావాచి యనుటచేతను, భాషయంతయు ధాతుజన్యమే యనుటవలనను, భాష క్రియాపదజన్యమను సిద్ధాంత మేర్పడుచున్నది. ఈ మతమున నామములన్నియుఁ గ్రియాజన్యములేయని యుంగీకరింపకతప్పదు. భాషకు బ్రథమాధారమయిన శబ్దరాసిలో నుండినవన్నియు క్రియావాచకములేనా లేక నామాదికములు గూడ నుండునా, యను ప్రశ్నయు బయలుదేరవచ్చును. కావున రెండుమతములు బయలుదేరినవి. చేయుచున్నాఁడు, చేయుట, చేయఁబి, చేయి మొదలయినవన్నియు క్రియార్థకమైన 'చేయు' ధాతువునుండి కలిగినవనుట రెండు పక్షములవారికిని అంగీకృతమే. కాని 'నక్క,' 'ఇల్లు,' 'ప్రొద్దు,' 'చెప్ప,' 'వక్క' మొదలయిన శబ్దము లన్నియును క్రియాజన్యములని నిరూపింపనగునా? లేక కేవల నామమాత్రమే (క్రియాజన్యముగాక) మూలరూపముగా నుండఁగూడదా? ఇట్లుండవచ్చుననుట రెండవమతము.

పయి విషయమయి ప్రాచీనసంస్కృత వైయాకరణులయందు విచారణ జరిగినది. నామములన్నియు క్రియాజన్యములేవని శాకటాయనుఁడును, నైరుక్తులును అభిప్రాయపడిరి[11]. అన్నియుగావని గార్గ్యుఁడు, పతంజలి మొదలయినవారు.[12] సంస్కృతమునందలి 'ఉణ్' మొదలయినవి అనఁబడెడు ప్రత్యయములచే నిష్పన్నములుగా నిరూపింపఁబడిన పదము లిందుద్దేశింపఁబడినవి. అవియన్నియును ధాతువుల నుండియే కల్పింపనగునని 'నిరుక్తమతము' కాదని పాతంజలాది మతము. అరవ వ్యాకర్తయగు తొలుకాప్పియనారు నిరుక్తమునకనేకవిషములలో ననుసరించినవాఁడయ్యును ఈ విషయమున నా మత మనుసరింపలేదు[13]. నామములన్నిటిని ఆతఁడు ధాతువులనుండి కల్పింపఁ బ్రయత్నింపలేదు. తెలుఁగు వైయా

---

11 నిరుక్తఉపోద్ఘాతము అ. 1 ఖండ. 12 "తత్రనామాన్యాఖ్యాతజానీతి శాకటాయనో నైరుక్త సమయశ్చ" "నసర్వాణీతి గార్గ్యోవైయాకరణానాం నైకే" 2-3. '12 ఉణాదయో బహులమ్' అను సూత్రముయొక్క పాతంజలభాష్యము, "నామచధాతుజమాహనిరుక్తే వ్యాకరణే శకటస్య చ తోకమ్" "ఉణాదయో అవ్యుత్పన్నాని ప్రాతిపదికాని" 13 P. S. S. 200-201.

కరణులును బయిపద్ధతినే యంగీకరించిరి. ధాతుజములుగాని పదము లనేకములు గలవని వారి యభిప్రాయము[14].

3. తెనుఁగుధాతువుల చరిత్రము

పయివిచారణవలన దేలిన సారాంశములు. 1. శబ్దజాలములో ననేకము లను క్రియార్థకములయిన ధాతువులనుండి కల్పింపవచ్చును. 2. కొన్నిటిని అట్లు కల్పించుటకు వీలులేదు. అయినను చాలవఱు కీశబ్దములకు ధాతురూపములను కని పెట్టవచ్చునుగాని యవి క్రియార్థములేవనిచెప్ప వీలులేదు. భాషయందలి ప్రాచీన మూలరూపములను ధాతువులని వ్యవహరింపవచ్చును. అవి కేవలము క్రియార్థము లుగా నుండ నక్కఱలేదు. అవి నామములు విశేషణములుగూడ గావచ్చును. 'వెలుగు,' 'వెల్ల,' 'వెలయు' మొదలయిన రూపములలో 'వెల్' అనునది సమా నాంశముగాఁ గనుపట్టుచున్నది. ఇట్లే అరవమున విళ్ (వెలయు), విళంగు (ప్రకా శించు) అనురూపములు గలవు. కన్నడమున బెళ్ (తెల్లని), బెళకు (దీపము). బెళ్పు (తెలుపు) అరవ కన్నడములచుందును (బెళ్=వెల్) అనునవియే సమా నాంశముగఁ గనుపట్టుచున్నవి. ఇట్లే తెనుఁగు 'తెలియు, తెలివి' అనురూపములలో 'తెల్' అనునది సమానాంశము. అరవమున తెళి = తెలియు; తెళివు = తెలివి. కన్నడమున తిళి = తెలియు. ఇట్లీభాష లన్నిటియందును సమానాంశముగా (తిల్ = తెల్) అనుదాని నుద్ధరింపవచ్చునుగదా. ఇది యే యొక్క ద్రావిడభాషలకును మూలమయిన ప్రాచీన ద్రావిడభాష యనంబడెడి దానియందు ధాతువయి యుండవచ్చును.

పయివిధమున ద్రావిడభాషా ధాతుగతరూపములను బరిశీలించినచో విన్ = వినుు; కన్ = కను; చెల్ = చెల్లు; మిన్ = మినుకులాడు. ప్రకాశించు, విళ్ = వెలయు; విఱు = భయము; వీ = వీగు; విడు = విడు; నడ్ = నడచు; పడ్ = పడు; తిరి = తిరుగు, తిఱు = తెఱచు, చుడు = కాలు మొదలయిన ధాతురూపములవంటి వెన్ని యేని కనుపట్టును. ఇట్టివన్నియును ప్రాచీన ద్రావిడ భాషయందలి మూల ధాతురూపములు. ఇవి చాలవఱుకు క్రియార్థములు గావచ్చును. కాని యన్ని యును క్రియార్థములుగానుండ నక్కఱలేదు. ఇట్టిప్రాచీన మూలధాతురూపముల నుండియే ద్రావిడభాషలలోని రూపములన్నియు నేర్పడినవనుట నిర్వివాదము.

---

14 అజన్యజన్య భేదేన శబ్దా స్స్వార్వికృతామతాః। జన్యాంతర్గత వర్ణానాం భూయసీ స్యాద్విచిత్రతా॥ అజన్యా ఆధాతు ప్రకృతికాః గోడ, మేడ, మోరు, బారు, మోవి, బావి, దీవి, ఇత్యాద్యాః. జన్యధాతు ప్రకృతికాః ఓకిరింత, నెక్కిరింత.....ఇత్యాదయోబహవః శబ్దాః ప్రయోగతో ఽవగంతవ్యాః॥ అహోబల. పుట. 846.

1. ఇట్టి ధాతువులు క్రియలుగాను, విశేషణములుగాను, **విశేష్యములు** గాను[15] మార్పు లేకనే ఏకభాషయందుగాని భిన్నభాషలయందుగాని ఉపయోగ పడుచుండును. కను = **చూచు** (క్రియ); కను = నేత్రము (నామము); కనుజీకటి, కనుకాపు, కనువాఁకు మొదలగు వానిలో **విశేషణము**. ఈ కన్ అనురూపము ఇతర ద్రావిడ భాషలయందు నిట్లే వాడఁబడుచున్నది. పండు = ఫలించు (క్రియ); పండు = ఫలము (నామము); పండుచెట్టు (విశేషణము). 'ఎండు' క్రియ; **విశేష** ణము(ఎండిన); ఎండు = ఎండఁ, ఎండు (వు) లు **విశేష్యములు**. తీరు=తగు, **యుక్త** మగు (క్రియ); **తీరు** = చక్కని (**విశేషణము**); తీరు = చక్కదనము (**విశేష్యము**) మ్రొక్కు = నమస్కరించు (క్రియ); మ్రొక్కు = నమస్కారము (**విశేష్యము**); మ్రొక్కువాఁడు (**విశేషణము**). తూఁగు, పొంగు, మఱుగు, హెచ్చు, మెచ్చు, దాఁటు, నాటు, పుట్టు, కట్టు, తిట్టు, గుద్దు, పోరు, మొదలయిన **ధాతువు** లెన్నియేని క్రియలుగా గాని, **విశేష్య విశేషణములుగా** గాని తెనుఁగునన్ వాడవచ్చును. ఈపద్ధతియే యితరద్రావిడభాషలయందును గలదు. కొన్నియెడల ఒకధాతువునకు పయిమూఁడువిధముల ప్రయోగములలో ఏవిధమయిన ప్రయో గముగాని ఒకభాషలో లేనిచో నయ్యది తక్కిన భాషలలో సాధారణముగా గనుపట్టుచుండును.

అరవము	కన్నడము	తెలుఁగు
అగట్ = త్రవ్వు	అగట్ = త్రవ్వు	అగడ్డ
అగై = చిగిర్చు	అగె = చిగుర్చు	ఆకు
అప్పు = కూర్చు	అప్పు = కూర్చు	అప్పగించు

పయిరీతిని నిరూపింపఁబడిన ద్రావిడధాతువుల లక్షణమునుబట్టి యూహింప వలసిన దేమనఁగా నాభాషలలోని మూలధాతురూపములు—క్రియా, విశేషణ, విశేష్యములుగా వాడఁబడునప్పుడు పరస్పరవిభేదకమగునంతటి రూపపరిణామము నింకను పొందలేదని యర్థము. భాష పెరుగుచుండునపుడు కాలక్రమమునఁ బ్రత్యయవిశేషము లేర్పడి యర్థవిశేషములయందు రూఢము లగుచుండును. వాని వలననే కృత్తద్ధితాదిక రూపభేదములును గలుగుచుండును.

2. ప్రాచీనమూలద్రావిడధాతువు లనందగిన రూపములకు గు, ంగు, కు, క్కు, చు, ంచు, సు, దు, న్దు, బు, ంబు, అను ప్రత్యయవిశేషములుచేరి మఱియ క్రొత్తధాతువు లేర్పడుచుండును. ఈపద్ధతి యన్నిద్రావిడభాషలయందును గలదు.

15 C. G. D. Pages. 444-455; 190-217.

ప్రాచీనద్రావిడమూలధాతురూపము	తెలుఁగు	అరవము	కన్నడము
పెర్	పెరుగు	పెరు	పెర్చు
అడ్	అడంగు, అడఁచు	అడంగు, అడు	అడకు, అంటు
అణ్	అనగు	అణుగు	అణె
అత్	అత్తు	అత్తు	(హత్తు + ఇసు)
అమ్	అమరు	అమై	అమర్
అర	అఱుగు	అరక్కు	అరె
అల	అలయు	అల	అల, అలె
అట్	అడలు, ఏడుచు	అళు	అఱు
అఱ	అఱచు	అఱై	అఱచు, అఱుచు
ఆర్	ఆర్చు	ఆర్	ఆర్
ఇట్	ఈడ్చు, ఈడు	ఇళు	ఈళ్
ఈ	ఇచ్చు	ఈ	ఈ
నీర్ (ఈర్)	ఈఁదు	నీందు	ఈసు, ఈజు
ఉర్	ఉబ్బు	ఉప్పు	ఉబ్బు
	ఒలుచు	ఉరి	ఉరిచు
ఉల్	ఉలియు	ఉలై	ఉలి
ఉట్	ఊలు	ఉళ్	ఉఱ్

3. తెనుఁగునందలి నేటి క్రియార్థకధాతువులతోఁ గలిపి పరిశీలించినచో నరవ కన్నడములయందు సమానార్థకము లయినవియు నభిన్నరూపములతో నున్నవియును అనేకధాతువులు కనుపట్టును. ఈక్రింది యుదాహరణములను బరిశీలించునది.

తెలుఁగు	అరవము	కన్నడము
అగలు	అగల్	అగల్
అదరు	అదర్	అదిర్
అడంగు	అడంకు	అడకు
అడరు	అడర్	అడర్
అడలు	అడలై	అడలు
అంటు	అంటు	అంటు
అరుగు	అరుగు	అరుగు

తెలుగు	అరవము	కన్నడము
అల్లు	అల్లు	అల్లు
అలుకు	అళుక్కు	అళుకు
అఱు	అఱు	అఱు
ఆడు	ఆడు	ఆడు
ఆఱు	ఆర్	ఆర్
ఇడు	ఇడు	ఇడు
ఈను	ఈన్	ఈన్
ఊఱు	ఊఱు	ఊఱు
ఎక్కు	ఎక్కు	ఎక్కు
ఎదురు	ఎదిర్	ఎదిర్
ఒట్టు	ఒట్టు	ఒట్టు
కదలు	కదలు	కదలు
కప్పు	కప్పు	కప్పు
కమ్ము	కమ్ము	కప్పు
కట్టు	కట్టు	కట్టు
తిట్టు	తిట్టు	తిట్టు
కిట్టు	కిట్టు	కిట్టు
మెచ్చు	మెచ్చు	మెచ్చు
కూడు	కూడు	కూడు
ఒప్పు	ఒప్పు	ఒప్పు
తప్పు	తప్పు	తప్పు
ఆఱు	ఆఱు	ఆఱు
నచ్చు	నచ్చు	నచ్చు
మాఱు	మాఱు	మాఱు
అంజు	అంజు	అంజు
తగు	తగు	తగు
తట్టు	తట్టు	తట్టు
తుమ్ము	తుమ్ము	తుమ్ము
నగు	నగు	నగు
పొంగు	పొంగు	పొంగు
పడు	పడు	పడు

ఇట్టి వసేకము లింకను గలవు.

4 ప్రాయికముగా అరవమునందలి ధాతురూపమునకు 'కు, చు, యు, ఇంచు' మొదలయిన యాగమంబులను అంతమందు చేర్చుటవలన తెనుఁగునందును, కన్నడమునందును ధాతురూపము లేర్పడును. ప్రాచీనద్రావిడరూపముతో నరవము నందలి రూపము అభిన్నముగా నుండుటచే దీనికి హేతువని యూహించుట స్పష్టము.

తెలుఁగు	కన్నడము	అరవము
అడుచు	అడచు	అడి
అనఁగు	అణె	అణుగు
అలయు	అల	అల
అవియు	అవి	అవి
ఎఱుగు	అఱి	అఱి
అఱుచు	అఱచు	అఱై
ఇడియు	ఇడి	ఇడి
ఈడుచు	ఈళ్	ఇழு
ఒరయు	ఒరె	ఉరై
ఉఱియు	ఒఱవు	ఉఱై
ఎరియు	ఉరి	ఎరి
ఎక్కిరించు	ఎక్కిరిసు	ఎట్కు
ఎక్కు (ఎఱక్కు=ఎఱుకు)	ఏఱు	ఏఱు
కదియు	కదె	కది
కరఁగు	కరగు	కరై
కలయు	కలె	కల
కలుపు (నామము)	కళె (కలుపుతీయు)	కళ్ (కలుపుతీయు)
కల్ల (,,)	కళ్	కళ్
కట్టగు (కట్టు+అగు)	కఱంగు	కఱు
కాచు	కా	కా
కాయు	కాయ్	కా
కాగు	కాయ్	కాయ్
క్రక్కు	కాఱ్	కాఱు
కెడయు	కెడె	కిడ
చిఱుగు	కీఱ్	కிழி

తెలుగు	కన్నడము	అరవము
కెలకు	కెళర్	కిళఱు
గుణియు	కుణి	కుసి
కునుకు	కుని	కని
గుటి (న్యూనము)	కుటి	కుటి
కొఱ	కొఱె	కుఱై
కూర్చు	కూర్	కూర్
వీఁగు	బీ	వీ
వేగు	బే	వే
ఒలుచు	ఉరిచు	ఉరి
ఆర్చు	ఆర్	ఆర్
అఱచు	అఱచు	అఴఱై
లేచు	ఏల్	ఎఴు
ఇచ్చు	ఈ	ఈ
ఈడుచు	ఎటి	ఇఴు
ఒలుచు	ఉరిచు	ఉరి
పొడుచు	పొడె	పుడై
ఎంచు	ఎణిసు	ఎణ్
కడచు	కడె	కడ
కడచు	కడి	కఴి
కుడుచు	కుడి	కుడి
క్రొచ్చు	కుఱి	కుఴి
గెలుచు	గెల్	కెలి
చచ్చు	సా	చా
చొచ్చు	చొరి	సురి
తెచ్చు	తర్	తరు
తాలుచు	తాళ్	తాళ్
వగచు	బగె	వగై
తెఱచు	తెఱె	తిఱ
నొచ్చు	నో	నో
పుచ్చు	పుగు	పుగు
మొలచు	మొళె	ముళై
విడుచు	బిడు	విడు

విలుచు	బిల్	విల్
వైచు	బయ్	వై
నడచు	నడె	నడ
పగుఱు	పంచు	పగు
పిగులు	బిగి	పికి
కదలు	కదె	కది
అడలు	అటు	అఱ
కనలు	కనల్	కని
బిగియు	బిగి	పికి
కదియు	కదె	కది
ఒడయు	ఒడె	ఒడి
ఒలయు	ఒలె	ఉలై
వ్రాయు	బరె	వరై

పయిరీతినున్న ధాతురూపములలో గనుపట్టు సామాన్యలక్షణమును బరిశీలించినచో తెనుఁగురూపము అర్వాచీనమనియు సాధారణముగా కన్నడమును అంతకంటె అవమును ప్రాచీనము లనుటయును తేలుచున్నది. సానుబంధరూపముకంటె నిరనుబంధరూపమే ప్రాచీనమని నిర్ణయించుట సులభము. ఇట్టి సిద్ధాంతమునకు దెనుఁగుననే ప్రబలమయిన యాధారములు గలవు.

I. "ఇటం కృత్కృగతప వేములు పరంబు లగునపుడు క గ చ యవలకు లోపంబగు. కృత్సంబంధంబులగు కాదులు పరంబులగునపుడు ధాతువు నంతంబులగు క గ చ య వ లకు లోపంబగు".[16]

పయిసూత్రమును బట్టి ధాతుగతమయిన క గ చ య వ లకు లోపంబు సామాన్యమనుట నిర్వివాదము. ఈ క్రింది మాదిరియుదాహరణములను దిలకించునది.

కలుగు + ఇమి = కలిమి	చేయు + త = చేత
ఓరుచు + ఇమి = ఓరిమి	అలయు + త = అలత
బ్రబుకు + ఇమి = బ్రబిమి	ఏయు + టు = ఏటు
బడియు + ఇమి = బడిమి	వ్రేయు + టు = వ్రేటు
పొలయు + పము = పొలపము	మాయు + పు = మాపు
అడుచు + పు = అడుపు	ఏచు + పు = ఏపు

16. బాలవ్యాకరణము. కృ, ప. సూ. 2,

మెచ్చు + పు = మెప్పు వలచు + పు = వలపు
కాచు + పురము = కాపురము దాఁచు + పురము = దాపురము
ఉలియు + పు = ఉలిపు కాచు + వలి = కావలి

పయినిచ్చిన యుదాహరణములు మూదిరిగా మాత్ర ముద్దేశింపఁబడినవి. తత్సదృశోదాహరణంబు లనేకంబులు బాలవ్యాకరణాదులనుండి గ్రహింపనగును. కృద్రూపము లేర్పడునప్పు ధాతువుల యంతమునందలి 'కుచుయు' మొదలయినవి లోపించుననుటలో భావమేమి యని యూహింపవలెను. ధాతువులతుదినున్న పయి వర్ణములు కాలక్రమమున వాడుకలో లోపించిపుయిన నుండవలయును. లేదా, 'ఇమి' 'పు' మొదలయినవి ప్రత్యయములయిన గావనవలయును. విధింపఁబడిన లోపము కేవలకృతకమనియైనం జెప్పవలయును. మొదటి రెండును నసంభవములు. 'కలుగు + ఇమి' అనునవి చేరునప్పుడు కలుగిమి అని యేర్పడి వాడుకలో గకారము లోపించి కలుమి = కలిమి అను రూప మేర్పడినదనవలయును. ఇట్లు చెప్పుటకుఁ బ్రమాణములేదు. 'కలుగిమి' 'ఓరిచిమి' 'బడియిమి' మొదలయిన రూపముల వంటివి ప్రాచీనాంధ్రమున గాని యితర ద్రావిడభాషలయందు గాని కనుపట్ట వలెనుకదా! అట్టివిలేవు. కాబట్టి యూక్రమము చారిత్రకము కాదు. నిష్ప్ర మాణము. శబ్దశాస్త్రమునకును విరుద్ధము. అట్లు నడిమియుకారము లోపించిన యెడ గలుగవలసిన మార్పులును లేవు. కాబట్టి యిది యసంభవము. రెండవది 'ఇమి' మొదలయినవి ప్రత్యయములు గావనుట. అదియును సాధ్యముకాదు. ప్రత్య యాంతరములచే పయిరూపములనన్నిటిని సిద్ధపఱుపవలెను. అట్టిది చేయుటకు వీలు లేదనుట స్పష్టము. కాబట్టి రెండవపక్షమును నిరాకృతము. ఇక సిద్ధాంతము పయిలోపము కృతకమనుటయే. అట్లయినచో నీ లోపమున కేమి యవసరము కలిగినదనుట ప్రశ్న. సమాధానము చారిత్రకము. కు, గు, చు, యు మొద లయినవి యంతమందులేనివే ప్రాచీన ధాతురూపములనుట అరవకన్నడ రూప ములనుండి సృష్టీకరింపఁబడినది గదా! అట్టి ప్రాచీన ధాతురూపముల నుండియే 'ఇమి' మొదలయిన ప్రత్యయములు చేరుటవలన కృద్రూపము లేర్పడినవి. తరు వాత నా ప్రాచీన ధాతురూపములకే 'కుచుయుగు' వర్ణకంబులు చేరుటచే మఱల క్రొత్త ధాతురూపము లేర్పడినవి. అవి కాలాంతరమున (అనగా రెండవతరమున తెలుఁగులో) నేటి తిజంత రూపములకు మూలమయిన క్రియార్థక ప్రకృతు లయినవి. (అనఁగా ధాతువులు.) ఇట్లేర్పడిన రెండవతరపు ధాతువులను మూల ముగా గ్రహించి ప్రాచీన కృద్రూపములను నవీన తిజన్తరూపములను ఏకముఖ మునఁ గల్పించుటవలన నూరిగారికి 'కగయు'వాదికలోపము కృతకముగా నఁగీక రింపక తప్పినదికాదు. దీనివలన వ్యాకరణ ప్రయోజనములగు అనుగమము, లాఘు

వము మొదలగునవి సంపాదింపఁబడి భాష లక్షణవంతమయినది. ఇది చారిత్రక పద్ధతికి విరుద్ధము కావచ్చును. అంతమాత్రమున వ్యాకరణమునకు హాని వాటిల్లదు గదా!

పయి 'కుగుచుయువు' మొదలయిన వర్ణములేల చేరినవి? వాని యర్థమేమి? అను ప్రశ్న యుదయింపక తప్పదు. ఇవియును మూమతమున 'త' మొదలయిన కృత్ప్రత్యయములవంటివే. అనఁగా వానికిని భావాద్యర్థము లుండినవి. కాని కాలక్రమమున నట్టి రూపములను తిరిగి తిఙంతరూపములకు ప్రకృతులుగా నంగీకరించి క్రొత్త ధాతువుల నేర్పఱచియుందురనుట సమంజసము. ఈ విషయము మఱల తిఙంత రూపములను బరిశీలించునప్పుడు స్పృశింపఁబడును.

II. అనేకములయిన ధాతువులయొక్క వివిధరూపముల నేర్పఱుచునప్పుడు వానికి ఆదేశాగమాది వికారములు సూరిచే విధింపఁబడుచు వచ్చెను. ఈయాదేశాగమాదులనుబట్టి నవీన ధాతురూపములు ప్రాచీన ధాతురూపముల కంటె భిన్నములయినట్లును కాలక్రమమున నేర్పడినట్లును తెలియఁగలదు[17].

ధాతువు	ఆదేశము	అదేశాగమాది యుక్తరూపము
చొచ్చు	చొరు	చొరకుము, చొరుము, చొరడు
చూచు	చూ	చూడు, చుండు = చుఁడీ = సుడీ, చూడుడు, చూపు, చూవె, చూరె, చుమీ = సుమీ.
ఇచ్చు	ఈ	ఈడు, ఇమ్ము, ఈని
తెచ్చు	తేరు	తేరఁడు, తేరుము, తెమ్ము
చచ్చు	చావు (చా)	చావక, చావకుము, చా (వేఁడు)
పోచ్చు	పోవు (పో)	పోక, పోవక, పోకుము
నేరుచు	నేరు, నేచు	నేరఁడు, నేరక, నేచును
పోవు	పో	పోడు, పొమ్ము
అగు	ఆ	ఆయెను, ఆయెడును
పిలుచు	పిలు	పిలఁడు, పిలుము
లేచు	లే	లెమ్ము, లెండు
నిలుచు	నిలు	నిలుము, నిలక
తలఁగు	తల	తలఁడు
కొలుచు	కొలు	కొలుము
గెలుచు	గెలు	గెలుము

17. భా. వ్యా. క్రి. ప. 91-118 సూ.

ధాతువు	ఆదేశము	ఆదేశాగమాది యుక్తరూపము
విడుచు	విడు	విడుము, విడక
వెఱచు	వెఱ	వెఱకు
తిగుచు	తిగు (తివు)	తివ, తివ్వ
కలుగు	కల	కలడు, కలరు
వలచు	ఒల్ల	ఒల్లడు, ఒల్లక (వ = ఒ)
అరుగు	అరు	అరుదెంచు
ఏగు	ఏ	ఏతెంచు
వలయు	వల	వలదు, వలెను.

పయియుదాహరణములలో చు వర్ణాంత ధాతువులు బహుళముగా నున్నవి. గు, యు, వు వర్ణాంత ధాతువులును గలవు. పై ధాతువులకు వరుసగా ప్రాచీన రూపములు, 'చొరు, చూ, ఈ, తీరు, చా, నో, నేర్, పో, పిలు, నిల్, తల్, కొల్, గెల్, విడు, వెఱ, తిగు, కల, ఒల్, అరు, ఏ, వల' అనురీతి నుండినట్లు ఇతర ద్రావిడభాషలయందలి సమానార్థక ధాతురూపములనుబట్టి స్పష్టము కాక తప్పదు. పయివానితో నభిన్నములయిన రూపములే తమిళ కర్ణాటములయందు ధాతురూపములుగా నున్నవి. కాఁబట్టి 'గు, చు, యు, వు' మొదలయినవి ప్రాచీన ధాతురూపములపయి వచ్చిన యాగమములనియు వానితోఁ గూడిన రూపములే తెనుఁగున రెండవతరములయిన ధాతువులయినవనుటయు నిర్వివాదమయిన సిద్ధాంతము.

III కొన్ని ప్రాచీనములయిన హలంతధాతువులును అజంతములుగా తెనుఁగున (రెండవతరపు ధాతువులు) ధాతువులయినవి. అఱ, విఱ, కఱ మొదలయిన 'న' కారాంతధాతువులు 'అను, వినుఁ, కను' మొదలయిన రూపములతో నున్నవి. అఱ, విఱ, కఱ అనునవి తెనుఁగుననే క్రియాజన్య విశేషణములుగ నున్నవి. వానిని సాధించుపట్ల 'ఉ' కారలోపమును వైయాకరణులు విధించిరి. హలంత ములే ప్రాచీనములనియు ఉకారమాగమమనియు అట్టి 'ఉ' కారయుక్తరూపమే తెనుఁగున రెండవతరపు ధాతురూపముగా నేర్పడెననియు నూహించుటకు నితర ద్రావిడ భాషాగత ధాతురూపము లాధారములు.

IV ప్రాచీనములైన ధాతురూపములయందలి యనుస్వారముపోయి తెనుఁగున ధాతువు లేర్పడినవి. ఇట్లు ప్రాచీనమయిన యనుస్వారము కాలక్రమమున నశించి యర్థానుస్వారము శేషించి యదియు నశించెనని యర్థానుస్వార చరిత్ర మున నిరూపించితిని. అనుస్వారసహిత రూపములు ప్రాచీనములనియు నచ్చట నిరూపించితిని.

తెలుఁగు	కన్నడము	అరవము
నూకు	నూంకు	
తఱుము	తఱుంబు	
తొడగు	తొడంగు	తుడంగు
సొక్కు	సుక్కు	సుఱుంగు
పర్వు	పర్బు	పరంబు

ఇట్టి రూపము లనేకములున్నవి. గ్రంథవిస్తరభయమున నుదాహరింప లేదు. పయిరీతిని మాదిరిగా నిరూపించిన ధాతువుల పట్టికలనుబట్టి పయిభాషల యొక్క మాండలికత్వమును సోదరభావమును స్పష్టమగుచున్నది.

అరవధాతువుల రూపములు క్రీస్తుపూర్వముండిన రూపములు. కన్నడ ధాతువులు మఱి యేఁడెనిమిది శతాబ్దములు పోయినతరువాత పరిణతములైన రూపములు. తెనుఁగునందలి ధాతువు లాతరువాత మఱి మూఁడునాలుగు శతాబ్దములు పరిణతములయిన రూపములు. అనఁగా అరవధాతువులకును తెనుఁగుధాతువులకును గల యంతరము పదకొండుశతాబ్దములు. క్రీస్తుశకమునకు పూర్వము అరవధాతువులతో సమానముగా నుండెడివని తలంప దగిన తెలుఁగుధాతు రూపములు పదకొండుశతాబ్దములు రూపాంతరితములగుచు నన్నయనాఁటి ధాతువులై యుండిన వనుట స్పష్టము. కాఁబట్టి అరవధాతువులతోను గన్నడధాతువులతోను గలిపి పరీక్షించినచో తెనుఁగుధాతువులయం దనేకములయిన మార్పులు గనుపట్టును. అట్టి మార్పులన్నియును ముందు 'ధ్వనులమార్పు' 'ఊనిక' అను ప్రకరణములలోఁ జెప్పిన సామాన్యసిద్ధాంతముల ననుసరించియే యున్నవి. తక్కిన శబ్దములయెడ వర్తించుసిద్ధాంతములే యీ ధాతువులయెడను వర్తించును. ఈ క్రింది రూపములను సమన్వయమును బరిశీలించునది. ఆ ప్రకరణముల యందలి లక్షణములను స్మృతికిఁ దెచ్చుకొనునది.

I. వర్ణసమీకరణము—భిన్నవర్ణములు సమీకరణమునంది సమానవర్ణములగుట.

తెనుఁగు	కన్నడము	అరవము
సొక్కు	సుక్కు	సుఱుంగు
దిద్దు	తిద్దు	తిఱుత్తు
ఉఱుము	——	ఉఱుంబు
ఉక్కు	ఉక్కు	ఉఱుక్కు
పెచ్చు (పెంచు)	పెచ్చు	పెఱుక్కు

వీనియందు క్రమముగా 'ర'వర్ణము క ద చవర్ణములతో గలిసి సమీకృత మయినది. అట్లే మకారమును బవర్ణమును సమీకృతములయినవి.

II. తాలవ్యీకరణము — ఈ క్రిందివానిలో ప్రాచీన కవర్ణము చవర్ణముగా దెనుఁగున మాఱినదనుట స్పష్టము. అట్లగుటవలనఁ గ్రొత్తధాతువు లేర్పడినవి.

తెనుఁగు	కన్నడము	అరవము
చెడు	కెడె	కిడ
చేఁదు (విశేషణము)	కైక	కైక
చిఱుగు	కీల్	కిళి
చీలు	కీల్	కీల్
చీఱు	కీఱు	కీఱు
చెఱుగు	కేఱు	
చేయు	కెయ్	

III. ఱొనిక తొలఁగుటచేత మొదటి యక్షరము నష్టమగుటయు, ఉ = ఒ, ఇ = ఎ మొదలయిన మార్పులు గల్గుటయు గనుపట్టుచున్నవి.

తెనుఁగు	కన్నడము	అరవము
వ్రాయు (రాయు)	బరె	వరై
లేచు	ఎటు	ఎళ
ఈడు	ఎతె	ఇళ
పొగడు	పొగళ్	పుగళ
అను	ఎన్	ఎన్
ఒరయు	ఒరె	ఉరై
ఒదవు	ఒదె	ఉదై
ఏలు	ఆళ్	ఆళ్
పొరలు	పొరళ్	పురళ్
తొడఁగు	తొడగు	తుడంగు
మొలచు	మొళె	ముళై

ప్రాచీన ళకారము లకారమగుట రేఫములు తార్ల్యరగుట మొదలయిన మార్పులన్నియును తెనుఁగు ధాతువులలోఁ గనుపట్టును. ఈ మార్పులు ద్రావిడ మాండలికములను ప్రకరణమున నిరూపింపఁబడినవి.

IV. సహాయక్రియలను జేర్చుటచేత క్రొత్తధాతువు లేర్పడుచుండును. ఇవి రెండు విధములు. 1 ధాతువుపయి ధాతువుచేరి విలక్షణార్థాభిధాయి యయిన ధాతువుప్పతిల్లుట. 2 క్రియార్థకమయిన ధాతువు తప్ప (అనగా తిజంతరూపము లేర్పడకుండ మూలరూపములుగాని, అసమాపక క్రియారూపములుగాని కృత్తద్ధితాంతములుగాని) ఇతరములయినవాని పయిచేరి క్రొత్తధాతువులుప్ప తిల్లుట.

వీని నన్నిటిని శబ్దపల్లవములని చిన్నయసూరి వ్యవహరించెను.

కూరుచు + ఉండు = కూరుచుండు.

నిలుచు + ఉండు = నిలుచుండు.

తనరు + అరు = తనరారు.

అలరు + అరు = అలరారు.

అందు + కొను = అందుకొను.

అరుగు + తెంచు = అరుగుతెంచు, అరుదెంచు.

పయి యుదాహరణములందు అనుబంధములుగా వాడు ధాతువులన్నియును స్వతంత్ర ప్రయోగార్హములనుటయు నర్థవంతములనుటయు నిర్వివాదము. 'తెంచు' అనునది స్వతంత్రధాతువుగా 'తెగఁజేయు' అను నర్థమున వాఁడఁబడుచున్నది. కాని ఈ యర్థముగల ధాతు విపికాదు. దీనిప్రాచీనరూపము 'తేర్చు' అని యూహింప వచ్చును. ఇది సర్వ ద్రావిడభాషా సామాన్యమయిన 'తర్' (తెర్ + చు = తెచ్చు) అను ధాతువునుండి కలిగిన ప్రేరణార్థక రూపము. తెర్ + న్ + చు = త్రెంచు = తెంచు అని మాఱినది. అనునాసిక్య మాగమమాత్రము. ఇట్లేర్పడిన శబ్దపల్లవ ధాతువుల యితరరూపములు 'చనుతేన్' 'చనుతేరన్' 'తోతేన్' 'తోతేరక' 'తోతేక'యని యుండుటనుబట్టి పయియూహ నిశ్చితమగుచున్నది. 'తర్' ధాతువే తెనుఁగున 'తెచ్చు' అయినది. 'కల్లుతేరు నెపంబున' మొదలయిన ప్రయోగంబులనుబట్టి 'తరు=తేరు' అయినదనుట స్పష్టము.

ఇట్లేర్పడిన 'తెంచు' ప్రేరణార్థకమయిన యనుబంధముగా వాడఁబడి తరువాత మొత్తమురూపము స్వార్థమున వాడఁబడియుండును. తరువాత సామ్యము వలన 'తెంచు' అనుబంధముగా నితరములకుఁగూడ స్వార్థమునసే చేరుటయు విశేషార్థములును గాలక్రమమున నేర్పడియుండును. 'పోవు, నడఁచు' అనునర్థము గల 'చను' 'అరుగు' అను ధాతువులపయి 'తెంచు' ప్రేరణార్థమున అనుప్రయుక్తమై యవి కాలక్రమమున ఆగమనార్థములయినవని యూహించుట సులభము. పయిరీతినే 'కొను' ధాతువును గ్రహించు అనునర్థమున అనుప్రయుక్తమయి

అర్థాంతరమునఁ గాలక్రమమునఁ బరిణతమయి అనుబంధమాత్రమైన దనుటయు స్పష్టము.

అన్నంత క్రియలపయిని, క్త్వార్థకములపయిని, కృత్తద్ధితములయిన రూపములపయిని, విభక్త్యంతములపయిని, అవ్యయములపయిని ధాతువులు అను ప్రయుక్తములయి విలక్షణార్థములయందు రూఢము లగుచున్నవి. అట్టిధాతువులనేకములు గలవు. అందు వాని యవయవస్వరూపము నేటికిని స్పష్టముగా గనుపట్టుచుండును. అనఁగా భాష వర్ధమానమగుచున్నదిగాని వృద్ధము గాలేదని యర్థము. ఇట్లు వర్ధమానములయిన ధాతువులు భాషాస్వభావము ననుసరించి యర్థాంతరముల సంక్రమించి యీ జాతివారియొక్క నాగరకతను, విజ్ఞానమును జెప్పుటకుపయోగపడినచో తెనుఁగు గొప్పభాషయు నగును. స్వస్వభావమును విశదీకరించుకొని ప్రభువ్వు లగును అట్లుగాక యితరములయిన సంస్కృతాంగ్లాది పదములచే నా భావాంతరములను జెప్పుచు వచ్చుచున్నచో ఈ పెరుగుదల తలతలనే నశించి వెలయక పోవలసివచ్చును. గొప్పదియైన యన్యభాషాస్రాముఖ్య మిట్టిపట్టులనే భాషను తనదారిని పెరుగనీయక యితరమయినదారి సీడ్చుచుండును.

ఇట్టి యనుప్రయుక్తధాతువులు సుమారు 175 ఆంధ్రభాషా చరిత్రకారులు పేర్కొనిరి[18]. అవియన్నియును పరిశీలనార్హములు. చరిత్ర కనుగొనవలసినవి. మాదిరికి మాత్ర ముదాహరించుచున్నాను.

అంటు, అడఁగు, అడఁచు, అను, అఱు, ఆడు, ఆఱు, ఆఱుచు, ఉఱుకు, ఊఱు, ఎత్తు, ఒత్తు, కట్టు, కను, కొట్టు, కొను, చేయు, పడు, పాఱు, పుచ్చు, పెట్టు, పోవు అనునవి ముఖ్యములయినవి. వెన్ను + అంటు = వెన్నంటు, వెను + పడు = వెంబడు (వెంబడించు, వెంబడి) పొడవడఁగు, ఊకొను, జోకొట్టు, తలపడు, రూపడచు, సలసలమను, పెంపఱు, నీరాడు, పొంగాఱు, పొలుపారు, ఓదార్చు, క్రేళ్ళుఱుకు, ఊటలూఱు, రూపెత్తు, మూఁతొత్తు, నడ్డిగట్టు, పొడకను, మూఱుకొను, కై చేయు, క్రిందుచేయు, కొంచెపడు, పనిపడు, చూపెట్టు, ఓటుపోవు. ఇట్టి వనేకములు ప్రయోగములనుండి తెలిసికొనవచ్చును. వీని యర్థవిశేషములు స్పష్టము.

ఈ రూపములయొక్క స్వభావమును బరిశీలించినచో దెనుఁగుయొక్క వికాసము, నూత్నభావబోధకత, పెఱుగుదల, భాషాలక్షణము తప్పక బోధపడగలదు. ఈ స్వభావమే సంస్కృత ప్రాకృతములకంటె భిన్నతను, తదజన్యత్వమును, ప్రాథమికావస్థను నిరూపించును. ఇట్టి లక్షణమే అరవ కన్నడముల

18 పుట. 156-180. ఆ. భా. చ.

యందు మిక్కిలిగా గలదు. దానివలన నీభాషల యేక కుటుంబతయు సన్నిహిత స్వభావమును తెలియగలదు.

V. పయిని పేర్కొనఁబడిన శబ్ద పల్లవములు కాలక్రమమున రూపాంతరములయి కొన్నియెడల మార్పడినట్లుకూడ స్పష్టము. కూర్చు + కొను=కూర్కొను ఏగు + తెరుచు = ఏగుదెంచు, పన్ + ఉండు = పన్నుండు (పానుపు) వెన్ + పడు = వెంబడు (వెంబడి + ఇంచు), పుచ్చు + తెంచు = పుత్తెంచు.

పయి యుదాహరణములను బట్టియు విచారణను బట్టియు, తెనుఁగు ధాతువులు అరవ కన్నడములవానితో నభిన్నములనియు, బయిభాష లన్నియును నొక్క ప్రాచీనభాషనుండియే యేర్పడినవనియును స్పష్టమగుచున్నది. ధాతురూపములలో గనుపట్టుభేదము లన్నియుఁ గాలక్రమ పరిణామమువలన నేర్పడిన వనుటయు స్పష్టము.

4. తెనుఁగు క్రియారూపముల స్వభావము

తెనుఁగు క్రియలనన్నిటిని రెండువిధములుగా విభజింపవచ్చును. సమాపక క్రియ లనంబడెడి చేయుచున్నాఁడు, చేసెను, చేయగలఁడు, చేయును, చేయుము, చేసితిని, చేసెడిని, చేయుదును, చేయను మొదలగు వానివంటి రూపము లొకవిధమయినవి. అసమాపక క్రియలనంబడెడి చేయ, చేయుట, చేయక, చేసి, చేయుచు, చేయుఁడు, చేయని, చేసెడి, చేసెడు, చేసిన, చేయగల, చేసినన్, చేయుచున్న అను వానివంటివి రెండవవిధము. ఈ రెండు విధములయిన క్రియలకును గలభేదము స్పష్టము. ఒకటి వాక్యమునంతు ఆకాంక్షా సమాపకము. రెండవది యనాకాంక్షా సమాపకము. అనఁగా మొదటిదానితో వాక్యార్థము పూర్తియయి యాకాంక్ష (అర్థపూర్తికయి వలసిన పదాంతరాపేక్ష) యుడుగును. రెండవదానికి అట్టి శక్తిలేదు. అనఁగా నద్దానిప్రయోగమున నట్టి యాకాంక్ష నశింపదని యర్థము. వాక్యముయొక్క అర్థసమాప్తికి దానిప్రయోగ మాత్రము సమర్థము గాదు.[19] క్రియారూపములనన్నిటిని బయిరీతిని రెండు విధములుగా విభజింపవచ్చుననుట నిర్వివాదము. ఈరెండు విధములయిన రూపములకును చరిత్రయందును స్వభావమునను భేదముగలదు. దానిని గుర్తించినచో తెనుఁగు క్రియల స్వభావము బోధపడును.

మొదట సమాపకక్రియ లనంబడెడు వానిలోఁ గొన్నిటి స్వరూపమును చరిత్రమును విమర్శింతము. చేయుచున్నాఁడు = చేయుచున్నవాఁడు = చేయుచున్ + ఉన్న + వాఁడు. ఈ క్రమమునసే రూపము లేర్పడినవనుట నిర్వివాదమును

19. ఆకాంక్షా = ప్రతీతి పర్యవసానవిరహము. సా. దర్ప. 2.

స్పష్టమును అగుచున్నది. అట్లే 'చేసాడు = చేసినాఁడు = చేసినవాఁడు' అనురూపము నేర్పడినదనుటయు స్పష్టమే. ఇట్లే 'చేయగలఁడు' చూడఁబోవుచున్నాఁడు, రాఁ జూచునది, రానున్నాఁడు, వండవలసినది మొదలయిన రూపములన్నియు నేర్పడె ననుటయు స్పష్టమే.

పయి రూపములన్నియును మొట్టమొదట భావపరిపూర్తిగల వాక్యములే. 'చేయుచున్నవాఁడు' అను దానియందు 'ధాత్వర్థములయిన ఫలవ్యాపారములు, కర్త, వచనము, కాలము' మొదలయిన వన్నియును ఉక్తములే యయిపోయినవి. అది కాలక్రమమున విశేషణమయినది. 'చేయుచున్నవాఁడు రాముఁడు' అను ప్రయోగమును దిలకించునది. తరువాత నిర్వ్యాదియే వైయాకరణులచేత నంగీకరింపఁబడిన వాక్యమునందలి సమాపక క్రియారూప మయినది. ఇదియే దీనిచరిత్ర) సమాపక క్రియారూపముల చరిత్రమంతయును ఇట్లే యుండుననుట నిర్వివాదము. మొదటిది వాక్యావస్థ. రెండవది విశేషణావస్థ. మూఁడవది సమాపక క్రియారూపము. ఈ పరిణామక్రమమున కొన్ని క్రియారూపములు స్ఫుటముగా నిర్వివాదముగా గన్పట్టును. కొన్ని సందేహాస్పదములుగా నుండును. కొన్ని యెడల నీ యవస్థలను నిరూపించుట కష్టము. అవి భాషాపరిణతిలో ప్రాచీనములయి క్రొత్త రూపములనెడి పొరల క్రిందఁబడి బయటికిఁ దీయరాక మునిగిపోయినవి. పయి క్రమమున కంతటికిని సమాసతుల్యతయే రచనలోని యాధారము. అనఁగా సమాసముల నెట్లేర్పఱుచుకొనుచున్నామో అట్లే క్రియారూపములు నేర్పడినవనుట) ఒక్క క్రియారూపములేకాదు, విభక్త్యంతములయిన నామరూపములును నిట్లే సమస్తరూపములని యీ ప్రకరణమున నిరూపించితిని. తెనుఁగు భాషయంతయు సంయోగాత్మకావస్థయందు (Agglutinative) ఉన్నదనియు భాషారూప నిర్మాణ ప్రణాళికయంతయును సమాసరచనా విధానముపయినే యాధారపడియున్నదనియు భాషాస్వరూపమును జెప్పు సందర్భమునఁ జెప్పితిని. కాఁబట్టి తెనుఁగు సమాపక క్రియ సమాసమువంటిది యనుట సిద్ధాంతము. 'చేయుచున్నాఁడు' అను క్రియారూపములో చేయుచు + ఉన్న + వాఁడు అను మూఁడుపదములు గలవు. తుది 'వాఁడు' ప్రథమపురుషైక వచనబోధకము. 'ఉన్న' అనునది 'కల' యను నర్థముగలది. ఇందలి అకారము విశేషణార్థకమైన సంబంధవాచకము. 'ఇ అ' అనునవి యిట్టివని ముందు తెల్పితిని. 'ఉన్' అనునది ప్రాచీనధాతురూపము. కలుగు, సంబంధించు, వసించు, అప్రధానముగా నాశ్రయించు, అనునర్థములు గలది. 'చేయుచు' అనునది చేయుట యను భావార్థకముతో సమానమయిన యర్థము గలది. ఇఁక నీ రూపమును సమాసమనుట స్పష్టము గదా! 'చేయుట కలవాఁడు' అనియర్థము. ఇట్లే 'చేసినవాఁడు' అనుదానిని 'చేసి + న్ + అ + వాఁడు' అని విభజించుట సులభము.

'చేసి' భావార్థకము 'న్' విసంధినాపుట కాగమము. 'అ' సంబంధబోధకము. వాఁడు కర్తృబోధకము 'చేయఁగలఁడు'=చేయన్+కల+వాఁడు, చేయగలాఁడు, చేయగలఁడు, చేయఁగలవాఁడు అనునవి యభిన్నములనుట స్పష్టమే కదా! పయి సమాసములలోని 'చేయ, చేసి, చేయుచు' మొదలయినవియన్నియు భావార్థకములే. అన్నియును భావార్థములనుట యెట్టు పొసఁగును. ఒకటి భూతార్థకము, రెండవది భవిష్యదర్థకము, మూఁడవది వర్తమానార్థకము, భేదము కన్పించుచునే యున్నది అందువేని సత్యమే. అది నేఁటియవస్థ. ఇట్టి యర్థభేదము కాలక్రమమునఁ గలిగి రూఢమయినది. మొదట నన్నియును భావార్థకములే 'చేయుట' యనుచోట కాలవ్యవస్థయొక్క యర్థస్ఫూర్తిలేదు కదా! తద్ధర్మార్థక క్రియాజన్య విశేషణములని చెప్పు 'వండు' 'తిను' 'చేయు' మొదలయిన ధాతురూప మాత్రములకు త్రికాలమునకుఁ జెందిన యర్థమును నీవెట్లు చెప్పుకొనుచున్నావో అట్లే యిచ్చటను ఉండియుండెనని యూహించుట కేమి ప్రతిబంధకము. భావమనఁగా క్రియామాత్రము. కాలకర్త్రాది విశేష్యదూరమయి అప్రధాన మాత్రముగా స్ఫురించు నర్థమనుట.[20] క్రియాపదము చరిత్ర మీరీతిని వివరింపనగును. ప్రాచీనధాతువులుండినవి. అవి భాషా ప్రాథమికావస్థయందలివి. అవి నామార్థకములును క్రియార్థకములును గూడ నయియుండినవి. జనులు వానిని వాడుచువచ్చిరి. వానికి దుదిని కొన్ని ప్రత్యయములుచేరి (కు, చు, తు, యు, రు, టు మొదలయినవి) క్రియలు నామములు అను భేదమును సూచించుట కొక ప్రణాళిక యేర్పడినది. వానిని భావార్థక మాత్రములుగావాడి సమాసములను గూర్చిరి. కాలక్రమమున వాని చరిత్రను మఱచి సమాసములయిన క్రియారూపములను విభజించి ప్రాచీనభావార్థకములను ప్రత్యయసహితములయినవానిని ధాతుమాత్రములనుగా భావించిరి. వానిపయి మఱల క్రొత్త భావార్థక ప్రత్యయములను చేర్చిక్రొత్త రూపములను సిద్ధపఱచిరి. ఈ క్రిందియుదాహరణమును జూచునది. 'చా' అనునది ప్రాచీన మూలద్రావిడ ధాతువు. ఇది నామక్రియాసామాన్యము. దానినుండి చాచు=చచ్చు అను భావార్థకము బయలుదేరినది. వాడుకలో నేఁటికిని 'చచ్చు'నకు చచ్చినది. సారవిహీనమయినది (వాఁడు) అను నర్థములు గలవు. మరల నది ధాతుమాత్రముగ గ్రహించుటచే 'చచ్చు' 'చున్నాడు' అనురూపము బయలుదేరినది. ఇట్లే 'పెర్' మూలధాతువు పెరుగు భావార్థకము. (పెరిగినది=అభివృద్ధము-దధి) దానిని ధాతువుగా గ్రహించి పెరుగుచున్నది పెరుగుట యనురూపము లేర్పడినవి. ఇట్లే 'బిగ్' అనునది ప్రాచీన తమ రూపము. 'బిగి'యనంతరము 'బిగియు' తరువాతిది. బిగియుట, బిగియుచున్నది మొదలయినవి నేఁటివి.

---

20. భావప్రధానమాఖ్యాతమ్. నామపదవాచ్యార్థాశ్రయ క్రియావ్యంగ్యోభావః. పాకరాగత్యాగాఖ్యః నిరుక్తము.

ఇట్లు ప్రత్యయముపై ప్రత్యయమును జేర్చుటయు, విశేష్యమునుండి విశేషణమును, మఱల దానినుండి విశేష్యమును గల్పించుచుపోవుచుండుటయు, భాషాలక్షణము అనువిషయము, విభక్తిప్రత్యయ చరిత్రమునను, విశేషణస్వభావవివరణసందర్భమునను, సోదాహరణముగ సిద్ధాంతపఱుచితిని. విశేష్యవిశేషణ భావస్వరూపమే భాషానిర్మాణమునకును భావవివరణమునకును బునాదియనుట నిర్వివాదము.

పయి విచారణమున స్పష్టములయిన విషయములు – 1 నేటి సమాపక క్రియారూపము సమాసమువంటిది. 2 అసమాపక క్రియారూపములయిన చేసి, చేయుచు మొదలయినవి భావార్థకములు. చేయుటతో సమానార్థకములుగాఁ బ్రాచీనావస్థయం దుండినవనుట. మొదటిది యంగీకరించినచో రెండవదియు ఆక్షిప్తమై సిద్ధమగుచునే యున్నది. రెండవసిద్ధాంతమున కింతియే ప్రమాణమా లేక ఏవైన క్రొత్తయుపపత్తులు భాషయందు పాతుకొనియున్న వాడుకలనుబట్టి నిరూపింప వచ్చునా యని యడుగవచ్చును. ఉన్నవియని సమాధానము. ఈ క్రింది వాడుకలను బరిశీలించునది.

I. 'రాహుకంఠము తెగి దేహము ధరణిఁబడియె – తెగుటక్ అనియర్థము.
[న్, హేత్వర్థకము.

మోముదాకి తిరిగెగరుడి – తాకుటను ,,

నీవు చేసి యున్నపని – చేయుటగలిగిన పనియనిభావము (ఉండు=కలుగు)

కని యున్నది కనినట్లు చెప్పుము – కనుట కలిగినయది ,,

కని, తిని, వచ్చినాఁడు= కనుట, తినుట, వచ్చుట గలవాఁడని భావము.
వచ్చి+న్+అ+వాఁడు అని సమాసము

జరిగిపోయినది = జరుగుట పోయినది అని భావము.

ఇల్లుకట్టి అయినది (వాడుక)=కట్టుట అయినది ,,

వానితో చెప్పి లాభము లేదు=వానితోచెప్పుట లాభములేదు

వానిని కొట్టి ప్రయోజనములేదు=కొట్టుట ప్రయోజనము లేనిది

గుడ్డిలము వెట్టికొఱకై – (ద. హి. శ. V 1153 నెం.) పెట్టుటకొఱకై

ఆశీర్వాదంబు నేసికొఱకై (ద. హి. శ. V 1062) చేయుటకొఱకై

వ్రాయు+ఇ=వ్రాయి, త్రిమ్మరు+ఇ=త్రిమ్మరి; చేయు+ఇ=చేయి

పై ధాతువులపయిని కృత్ప్రత్యయముగాగూడ అనఁగా నామతుల్యమయిన రూపముగుటకు ఈ 'ఇ' ప్రత్యయము వచ్చుననుట నిర్వివాదము

II చూచినయది - చూచి+న్+అ=చూచుట (గల) యది (కర్మ లేక కర్త)

III చేయుచు+ఉన్న+వాఁడు - చేయుటకలవాఁడు

నీవు వినుచున్నది-వినుచు+ఉన్న+అది. నీ వినుట గలయది యని భావము

కనుచు వచ్చుచున్నాఁడు- కనుట వచ్చుటగలవాఁడు (ఉన్న=కల)

వర్తమానార్థకత్వము కాలక్రమమున నేర్పడినది.

IV చేయఁగలవాఁడు - చేయుట కలవాడు

వండవచ్చును - వండుటవచ్చును (తగును లేక జరుగును) అని యర్థము

రాఁబోవును - రాక+పోవును (జరుగ నున్నది) ,,

పోనగును - పోవుట అగును (పోవీలు) ,,

పయి యుదాహరణములయం దెల్లెడలను 'చూచి' వంటిక్త్వార్థకములకును 'చేయుచు'వంటి శత్రర్థకములకును 'రా. పో. వండ' మొదలయిన నుజ్యంతముల కును, వచ్చు, పోవు, అగు, ఉండు, పడు మొదలైన ధాత్వంతరములయిన సహాయ క్రియలతో నన్వయముచేయునప్పుడు భావార్థకత్వమునే పయిరీతిని చెప్పకొనకున్న అన్వయమే సరిపడదు. పయిస్థలములయం దెల్లను భావార్థమె పొసగుననుటనుబట్టి ప్రాచీనకాలమున నీయర్థమే యుండెననియు నయ్యది యితరస్థలములలోఁ గూడ కాలమునుబట్టి మాఱుపాటుపొంది నేఁటి యన్వయక్రమము సంస్కృతక్రియావాక్య విధానమునుబట్టి మన మనస్సుల హత్తుకొనెననియు నిర్ణయించుట యుక్తము.

కొఱకు, కంటె, పొంటెలు, చూపు, పాలించు మొదలయిన రెండవతరపు ధాతువులపయిని భావార్థక ప్రత్యయములేకయె వాడబడుచుండుట యీ క్రింది యుదాహరణములను బట్టి స్పష్టము.

దానిఁ జూపుకొఱకు గాదె	చూపుటకొఱకు
పాలించుకొఱకు	పాలించుటకొఱకు
పతికలుగుకంటె	కలుగుటకంటె
చెడుకంటెఁ	చెడుట కంటె
ప్రకటించుకంటె	ప్రకటించుటకంటె

పయి యుదాహరణములయందు టవర్ణమును లోపముచేయుట కృతకమైన వై యాకరణమతము; 'ట'వర్ణము రాలేదు. ఉచ్చారణ త్వరవలనఁగాని మఱియే హేతువువలనగాని లోపింపను లేదు. చూపు, పాలించు, కలుగు, చెఱు అనునవి భావార్థకములే. 'కు, గు, చు, యు' మొదలయిన యాగమములుగాచేరిన రెండవతరపు ధాతువులు మొదట భావార్థకములే యని ముందేవివరించితిని. అట్టి ప్రాచీన భావార్థకముపయిని కొఱకు మొదలయినవి చేరినవి గావునసే టవర్ణమురాలేదు. కొలుచు,

చచ్చు, పుచ్చు మొదలగు 'చు'వర్ణాంతములును, తఱుగు, విఱుగు, మఱుగు మొదలగు 'గు' వర్ణాంతములును, ఇఱుకు, కులుకు, సాకు మొదలయిన కువర్ణాంతములును, 'పుట్టు, కట్టు' మొదలగు టువర్ణాంతములును, భావార్థములుగానే నామ తుల్యములుగానే నేఁడును వాడఁబడుచున్నట్లు స్పష్టమే. వచ్చినావు, వచ్చినాడు, చేయుచున్నాఁడు మొదలయినవి సమాసతుల్యములే యనుట కింకొక యుదాహరణమును గలదు. నేను చిన్నవాఁడను, నీవు చిన్నదానవు, మీరు విద్యార్థికులరు, ఇత్యాదిపదములు వాక్యమునందు విధేయ విశేషణములుగా నున్నవి. అనఁగా 'చిన్నవాఁడు' మొదలగు సమాసముల తుదిని సార్వనామిక పరిశిష్టములయిన 'ను, వు, రు' అనునవి చేర్చుటవలన నయ్యవి విధేయ విశేషణము లయినవి. ఇఁక 'చిన్నవాఁడు = చిన్నాఁడు' అనుదానికిని. చేయుచున్నవాఁడు = చేయుచున్నాఁడు అనుదానికిని గలభేదమేమి? రెండును సమాసరూపమయిన విధేయ విశేషణములే. రెండును సార్వనామిక పరిశిష్టములు తుదిని గలవిదెు ఒకసమాసములోని పూర్వపదమయిన 'చిన్న' యనునది గుణవాచకము. రెండవదానిలోని పూర్వపదము క్రియాజన్య విశేషణము. ఆకారణంబుననే రెండవది కాలక్రమమున క్రియాపద మనంబడిన యాఖ్యాతమయినది. కాని స్వభావములో రెండును విశేషణములయిన సమాసములే యనుట నిర్వివాదము. పయివిధమయిన వాడుక అరవమునను గన్నడమున్ననుగూడ గలదు.

పయివిమర్శవలనఁ జేలిన సారాంశములు

1. తెనుఁగు ధాతువు ప్రాచీనకాలమున నామక్రియా సామాన్యములు.

2. కు, గు, యు, చు మొదలయిన భావార్థక ప్రత్యయములుచేరి మరల ధాతువులుగా వాడఁబడి రెండవతరపు తెనుఁగు ధాతువు లయినవి.

3. తెనుఁగు నందలి సమాపక క్రియాపద స్వరూపము సమాసమనుట స్పష్టము.

4. అసమాపక క్రియలు భావార్థకములయి కాలక్రమమున వైయాకరణ విభజనమున నేటిపద్ధతిని సంస్కరింపఁ బడినవి. కాలక్రమమునఁనే కాలబోధకతయు నేర్పడినది.

5. తెనుఁగు కన్నడ తమిళ ధాతువులభిన్నములు.

5. అచ్చతెనుఁగు ధాతువులకు సంస్కృత ప్రాకృత జన్యతలేదు

తెనుఁగు సంస్కృతప్రాకృతముల ననుసరించినది గావునను, అందలి పదములను ధాతువులనుఁగూడ దెచ్చుకొనినది గావునను, కొన్నిధాతువులు తద్భవములుగా తెనుఁగుననున్న వనుటలో విప్రతిపత్తిలేదు. అచ్చతెనుఁగు ధాతువులలో

నూటి కెనుబదివంతులు సంస్కృతమూలములు గలవియను సిద్ధాంతము మాత్రము విమర్శనీయము. ఇట్లచ్చ తెనుఁగు ధాతువులలో నూటి కెనుబదివంతులు సంస్కృత జన్యములని సిద్ధాంతముచేయఁ గలిగినచో దెనుఁగు సంస్కృత ప్రాకృత జన్యమనుట సిద్ధమే యగును. కాని పయి సిద్ధాంతమునకుఁ గల సాధకబాధకములగు యుక్తులను విమర్శింతును.

సంస్కృత ప్రాకృతములు వృద్ధభాషలుగా నుండిన కాలమున తెనుఁగు ప్రాథమికావస్థయందు తెనుఁగునాట వ్యవహారములో నుండెననుట కనేక ప్రమాణములను శాసనములనుండి యెత్తిచూపితిని. అట్టి సంస్కృత ప్రాకృతములలో నుండి తెనుఁగునకుఁ గ్రియారూపము లెట్లు రావలెను? సంస్కృతము చదివిన వారు వాడుచుండగా నవి భాషలో ప్రవేశింపవలెను. అనఁగా పండితులు ప్రవేశపెట్టవలెనన్నమాట. అట్లు వారు ప్రవేశపెట్టిన వన్నియు 'ఇంచు' అను నాగమము మునుజేర్చి లంఘించు, అనుభవించు, నుతించు అనురీతిని ప్రవేశపెట్టిరి. అనఁగా నిట్టివాడుక బలముగానేర్పడిన తరువాత వానిని తెనుఁగువా రుచ్చరింపలేకపోగా రక్షించు = రచ్చించు, సంతోషించు = సంతసించు మొదలయిన రూపము లేర్పడి యుండవలెనని యూహింపక తప్పదు. ఇట్లు 'ఇంచు' చేర్చుటకు మూలమేమియని సమాధానము చెప్పవలెను. తెనుఁగునందలి ప్రేరణార్థములపయిని, నామముల పయిని 'ఇంచు' చేరి తెనుఁగు ధాతువు లేర్పడుచున్నవి. వండు + ఇంచు = వండించు, ఇనుమడి + ఇంచు = ఇనుమడించు, పొడుగు + ఇంచు = పొడిగించు. ఇట్లు భాషలో సిద్ధమయిన పద్ధతినే సంస్కృత ధాతువులకుఁ జేర్చి తెనుఁగువాడుకలోనికిఁ బండితులు దెచ్చికొనిరి. అనఁగా సంస్కృతధాతువు తెనుఁగుగా మాఱుటకుఁ దెనుఁగు ముద్ర యగు 'ఇంచు' వేయవలెను. ఇట్టిధాతువు లనేకములు భారతమును దెనిఁగించు పట్టున నన్నయ యప్పటి వాడుకనుబట్టి వాడెను. అనూర్గము సితరు లనుగరిచిరి. కాలక్రమమునఁ బండిత వ్యవహారమున తెనుఁగునాట సంస్కృత ధాతువుల వాడుక ప్రబలినది. అట్టివానిని పండితులు వ్యవహరించుచుండగా సామాన్యులు విని యుచ్చరించుటవలన లోపవికారాదులతో తద్భవములగు రచ్చించు (రక్షించు) సంతసించు (సంతోషించు) మొదలయిన రూపములు గలిగినవనుట స్పష్టము. మొదటి నుండియు సంస్కృతముననుండి తెనుఁగులోనికి వచ్చినవానిని తెలుఁగు పండితులు వేఱుగనే పరిగణించుచుండిరి. తెనుఁగు ప్రత్యయములనుగాని పదములనుగాని చేర్చుకొనియే తెచ్చుకొనుచుండిరి. ఈ పద్ధతియే తెనుఁగున నెల్ల కాలమును జరుగుచుండినది.

ఇప్పు డు హిందీభాషనుండి క్రియలను జేర్చుకొనునపుడును ప్రాచీన మయిన 'ఇంచు' నే యాగమముగాఁ జేర్చుకొని హిందీ నామములను క్రియలను 'బనాయించు

బుకాయించు, దబాయించు' మొదలయిన రూపములతోఁ దెనుఁగున వాడుచు వచ్చిరి. నేటి ఇంగ్లీషు పదములను క్రియలుగాఁ దెచ్చుకొను నప్పుడును తెనుఁగు ధాతువగు 'చేయు'ను అను ప్రయుక్తముగా వాడి ధాతువులను, కృత్తద్ధితములను గూడ నుపయోగించుచున్నారు. 'ప్రపోజు' చేయు, 'ప్రపోజలు' చేయు. ఇందు మొదటిదిక్రియ. రెండవది భావనామము. రెండును ఒక్కవిధినే 'చేయు' ను జేర్చి ఒకేయర్థమున వాడుచున్నాము.

పయి పరిశీలనమునఁ దేలిన సిద్ధాంత మేమనఁగాఁ దెనుఁగు క్రియలయిన 'ఇంచు' 'చేయు' అనువానిని చేర్చినను, యితరభాషలనుండి నామములనుగాని క్రియలనుగాని గ్రహించి తెలుఁగువారు వాడుకొనుచున్నారనుటయే. అన్యభాషా పదము క్రియయైనను నామమైనను క్రియగా, దెచ్చుకొనునప్పుడు దాని కొకరీతిగానే తెనుఁగుక్రియను జేర్చి తెచ్చుకొనుటయే యభ్యాసమనుట స్పష్టము.

పయిరీతిని దెచ్చికొనిన సంస్కృత ధాతువులుగాక తెనుఁగునందలి దేశ్య ధాతువులు మఱియొకవిధమున సంస్కృత ప్రాకృతములనుండి యేర్పడినవనియుఁ దెనుఁగు సంస్కృత భాషాజన్యమనియు నొకసిద్ధాంతము బయలుదేరినది.[21] ఈ మతముచొప్పున అచ్చ తెనుఁగు ధాతువులలో నూటి కెనుబదివంతులు సంస్కృత మూలములు గలవి యే. తెనుఁగునందు 'కు, ంకు, క్కు, గు, ంగు' అను నక్షరములు అంతమందుగల ధాతువులు, ఒక సంస్కృతధాతువుతో 'కృ' అను ధాతువు చేరి యేర్పడునవి. ''కృ' ధాతువునకు 'ను' వికరణసంజ్ఞచేరి 'కృణు' అయి కొనుగా తద్భవమయి సహాయధాతువుగా నేర్పడి ఉర్ధ్వానుస్వారయుక్తము కువర్ణకముగా మాఱినది. 'తాఁకొను, తాఁకు, తలకొను, తలఁకు, మునుకొను, మునుకు' మున్న గునవి యిట్టివే.''

ఉదాహరణములు—కృంత్ + కృ = గీఁకు; భింద్ + కృ = పీఁకు.

పయిమతమున ననేకములయిన బాధకములు గలవు.

1. భింద్ + కృ = పీకు, కృంత్ + కృ = గీకు అనువానియొక్క పరిణామావస్థలు చరిత్రాత్మకముగా శబ్దశాస్త్రము ననుసరించి నిరూపింపవలెను. అట్లు నిరూపించు వఱకు దీనిని ప్రామాణికమని యంగీకరింపవీలులేదు. అట్లు నిరూపించుటకు వీలు లేదనుట స్పష్టమే.

2. సంస్కృతధాతువులను తెనుఁగునకుఁ దెచ్చుకొనునప్పుడు తెనుఁగు క్రియనే యనుబంధముగఁ జేర్చికొను నభ్యాసమును నిరూపించితిని. పైయభ్యాస మున కీసిద్ధాంత మెంతమాత్రము సరిపడదు. భాషయందలి ప్రకృతులు పయినుండి వచ్చినను ప్రత్యయములుమాత్రము తెనుఁగువేకదా!

21 ఆ. భా, చ. పు. 103-120.

3. సంస్కృతమునుండి ప్రాకృతములోనికివచ్చిన పదప్రకృతుల నేర్పఱచినప్పుడుగూడ విభక్త్యంత సిద్ధరూపములే యట్లే ఘటీనట్లును, ధాతువులు ధాతురూపములుగానే మాఱలేనట్లును తెలిపితిని. 'భవతి' అను తిజన్తరూపము 'హవది' = హవయి = హై అని మాఱినదిగాని 'భూ' ధాతువు ధాతుమాత్రముగా మాఱుపాటు నందలేదు. ఈక్రింది సంస్కృత ప్రాకృత పరిణామప్రకారమును జూచునది.

సంస్కృతము	ప్రాకృతము	సంస్కృతము	ప్రాకృతము
ధునోతి	ధుణఇ	రామస్య	రామస్స
స్మరతి	సరఇ / ఝురఇ	సపుత్రకస్య	సపుతకస
నిస్సరతి	ణిసరఇ	కృత్వా	కాతూనమ్
నిద్రాతి	ణిద్దాఇ	కరిష్యతి	కరిస్సఇ
ఆక్రందతే	అక్కందఇ	సురధ్వజః	సురద్దఓ
అస్తి	అత్థి	జేతవ్యః	జేప్పవ్వఇ
ఆసీత్	అహేసి		

పయిరీతిని శబ్దరూపములు పరిణతములగునేకాని ధాతుమాత్రములను గ్రహించి జనులు వాడరు. పయి సంస్కృతధాతువులు తెనుఁగునకు రెండువిధములుగా వచ్చియుండవలెను.

(a) జనులెల్లరును సంస్కృత ప్రాకృతములనే మాటాడుచు నవియే యపభ్రష్టములయి నేటి తెనుఁగయ్యె ననుచో పరిణామప్రకారము సిద్ధరూపముల ననుసరించునుగాని ధాతుమాత్రముల ననుసరించుటగాదు.

(b) పండితులు వానిని సంస్కృతమునుండి గ్రహించియుండవలెను. అట్టి ప్రక్రియ తెనుఁగున నెట్లు జరిగినదో తత్సమధాతువులనుగూర్చి వివరించితిని. తద్భవములు వానినుండి యేర్పడినరీతిని చెప్పితిని. ధాతుమాత్రములే మాఱివచ్చిన వనుట పయిపద్ధతికి మిక్కిలి విరుద్ధము. కావున నట్లు వచ్చిన వనుటకు వీలులేదు.

4. సంస్కృత ప్రాకృతభాషలు ధాతుమాత్రములుగానే యుండినపుడు అనఁగా వ్యవహృతము లగుచుండినపుడు ఆ ధాతువులు మాఱి తెనుఁగుగా నేర్పడిన వనవచ్చును. కాని తెనుఁగు తలచూపునప్పటికే సంస్కృతము వేలకొలఁది సంవత్సరములు పరిణతినొంది అపభ్రంశభాషలుకూడ నెలకొనియుండుటచే నిది యెంతయును చరిత్రకు విరుద్ధము. కాలము సరిపడదు.

5. తెనుఁగు ధాతువుల కన్నిటికిని మూలప్రకృతులు సోదరభాషలయిన యుర్వ కన్నడములనుండి నిరూపింపఁబడినవి. 'కు, గు' మొదలయిన ప్రత్యయము లెక్కల్పర్పడినవో నిరూపించితిని. తెనుఁగు ధాతువులు సంస్కృత జన్యము లనుట వానికి నితరద్రావిడభాషలలోని ధాతువులతోఁ గల సన్నిహితసంబంధమునకు విరుద్ధము.

కావున తెనుఁగున ఆచ్చికధాతువులన్నియు సంస్కృత ధాతుజన్యము లనుట పొసఁగదు. అవి ద్రావిడములే యనుటయు నరవ కన్నడములతో నభిన్నము లనుటయు స్పష్టమయినవిషయము. తెనుఁగును ఇతరద్రావిడభాషలును సంస్కృత ప్రాకృతజన్యములు గావు.

6. తెనుఁగు క్రియావిభక్తులు

తెనుఁగునందలి సమాపకక్రియలచరిత్రమును స్వభావమును మీఁద వివరించితిని. నేఁడు మనము క్రియావిభక్తులు అని భావించునవి వైయాకరణులు చేసిన విభాగమువలన సిద్ధమయినవి. చిన్నయసూరి మతంబున 'డుఁజ్, డు; వు, డు; ను, ము' అనునవి వరుసగా ప్రథమ మధ్యమోత్తమపురుషంబులయందు ఏకబహువచనరూపంబులలోని ప్రత్యయంబులు. తెనుఁగుభాష యనేకశతాబ్దములు పరిణతినొంది లోకములో వాడుకయందుండఁగాఁ దమకాలమున నున్న యా రూపములను గుర్తించి సంస్కృత వ్యాకరణమును బఱించుటవలనఁ గలిగిన సంస్కారమున లాఘవము, అనేకరూపానుగమము మొదలయిన యభిప్రాయములను మనసున నుంచుకొని పండితులు పదములను కత్తిరించి వేర్పఱచినవి యీ ప్రత్యయములు. చరిత్రమును వాని రూపపరిణామక్రమమును గొంత వింతగానే యుండును.

మహత్తులు

	వర్తమానము	భవిష్యత్తు	భూతము	వ్యతిరేకము	ప్రత్యయము
I	వచ్చుచున్నాఁడు	చేయఁగలఁడు	చేసినాఁడు	పోవఁడు	డు=డుఁజ్
	తినుచున్నారు	తినఁగలరు	చేసినారు	తినరు	రు
II	తినుచున్నావు	తినఁగలవు	చేసినావు	తినవు	వు
	తినుచున్నారు	తినఁగలరు	చేసినాఁడు(రు)	తినరు	రు
III	వచ్చుచున్నాను	తినగలను	తిన్నాను	తినను	ను
	వచ్చుచున్నాము	తినఁగలము	తిన్నాము[22]	తినము	ము

22. చిన్నయమతంబున 'చేసినాఁడు' మొదలయిన భూతరూపములు వ్యుత్పాదింపఁబడలేదు, భూతతద్ధర్మములను వ్యక్తీకరించుకవిధమున భిన్నరూపములతో సాధించెను.

పయినీయఁబడిన మూడువిధములయిన రూపములయందును తుదినున్న 'డు, రు; వు, రు; ను, ము' అనునవి ప్రత్యయములుగా నిరూపింపఁబడినని.

అమహత్తులు

	వర్తమానము.	భవిష్యత్తు	భూతము	వ్యతిరేకము	పత్యయము
IV.	వచ్చుచున్నది	చేయగలదు	చేసినది	చేయదు	దు
	వచ్చుచున్నది	చేయఁగలవు	చేసినవి	చేయవు	వు
V.	భూతము				
	వచ్చెను (ఆవు)				ఎను
	వచ్చెను (ఆవులు)				,,
VI.	తద్ధర్మము				
	పలుకును (చిలుక)				ను
	పలుకును (చిలుకలు)				,,

సంగ్రహముగా నీయంబడిన రూపములను బ్రత్యయములను బరిశీలించినచో నీ క్రిందిరీతిని వాని చరిత్రము తప్పక బోధపడును. I. II. III. IV. తెగలుగా నీయఁబడిన రూపముల యంతములు 'ఆడు, ఆవు, ఆరు, అది అవి' అనునవి యనుట నిర్వివాదము. ఇవి 'వాడు, వారు, నీవు, మీరు, నేను, మేము, అది, అవి' అను సర్వనామములతో నభిన్నములనుట చూచిన వెంటనే బోధపడగలదు. ఇంతియ గాక యివి అరవకన్నడములయందలి సర్వనామ రూపములతోను అందలి క్రియా విభక్తులతోనుగూడ నభిన్నములు మాత్రమేగాక ఏకరూపజాతములనుట మున్ముందు సులభముగా బోధపడును. ఈ ప్రత్యయము లిట్లేర్పడుటకు హేతువు తెనుఁగు వాక్యరచనాపద్ధతియే, అది స్వతంత్రము. సకల ద్రావిడభాషా సామాన్యము నయియున్నది. తెనుఁగు వాక్యమున రెండుభాగములు గలవు. ఒకటి విశేష్యము. రెండవది విశేషణము. వీనినే యుద్దేశ్యము, విధేయము ననియుఁ జెప్పుదురు. ఇందు సంస్కృతవ్యాకరణ సిద్ధమయిన తిజన్తరూపము లేక ఆఖ్యాతమువంటిది సంస్కృత పద్ధతి నేర్పడలేదు. ఈ విషయము 'నన్నయకుముందు తెనుఁగు' 'తెనుఁగు వ్యాకరణము పయి సంస్కృతవ్యాకరణ ప్రభావము' అను ప్రకరణములలోఁ జర్జించితిని. స్పష్టతకొఱకు ఇచ్చటను మఱల సంగ్రహముగాఁ దెలుపుచున్నాను. తెనుఁగునందలి ప్రాచీనదాన శాసనములలో 'విక్రమాదిత్య బెమ్పణాధిరాజ ప్రథమ ప్రియపుత్రున్ను ఇచ్చిన క్షేత్రంబు, దేనికి సక్షిపులవుణ్డు'[23] ఇందు 'ఇచ్చిన క్షేత్రము' అని విధేయము చెప్పఁబడినదేగాని విశేష్యమయిన క్షేత్రముయొక్క రూపముగాని హద్దులుగాని చెప్పఁబడలేదు. ఈ శిలాశాసన మేక్షేత్రములో వేయింపఁబడినదో ఆ క్షేత్రము 'ఇది' అని భావము. అనఁగా విశేషణమును మాత్రమేచెప్పి విశ్యేషమును

అర్థరూపముగానేవిడిచి వేయుట. ఇది మిక్కిలి ప్రాథమికావస్థ. ఇప్పటికిని ఈపద్ధతివాడుకలో గలదు. 'ఇంత అన్నము' అని చెప్పి చేయిచూపుటవంటిదని తెలియవలెను; 'వక్రబువచ్చువాన్ఱు వేకవిలళాను ఱచ్చువన్ఱు''[24] ''అడ్డమువచ్చువాఁడు వేయికపిల గోవులను చంపువాఁడు'' అని భావము. ఇందు విధేయమయిన విశేషణమే కాలక్రమమున నేఁటి క్రియారూపమయినది. ఇట్టి క్రియాజన్య విశేషణము సమాసమే గదా. ఇందు తొలిభాగముక్రియ, నడిమిని సంబంధబోధక ప్రత్యయము, తుదిని వ్యక్తిబోధకమయిన సర్వనామము. కాఁబట్టి క్రియారూపము లన్నిటను (మీఁది I. II. III. IV. తెగలలో నిరూపించినవాని తుదిని) సర్వనామరూపములే తొలుత చేరి కాలక్రమమునఁ బరిణతములయి నేఁటి వైయాకరణోక్తములగు 'డుఙ్రువురును ముఞ్ఞులు' అయినవి. V. VI. రూపములలోఁ జెప్పఁబడిన భూత తద్ధర్మములు ప్రాచీనతరములును ఇతర ద్రావిడభాషా రూపములతో నభిన్నములును, గొంత చరిత్రమఱుగుపడినవియు, నయియున్నవి. వాని చరిత్రము వేఱుగా నూహింపఁబడును.

తెనుఁగు సర్వనామముల యంతములే క్రియావిభక్తులుగా నాహరింపఁబడినవనుట సిద్ధాంతము. ఈక్రమమే యితర ద్రావిడభాషలయందును గలదనియు, నిందలి క్రియావిభక్తులు వానిలోని క్రియావిభక్తులతో నభిన్నములనియు క్రింది పట్టికవలన స్పష్టపడును. తెనుఁగు సర్వనామములు ఇతర ద్రావిడభాషల సర్వనామములతో నభిన్నములని సర్వనామ ప్రకరణమున స్పష్టపఱుపఁబడినది.

	తెనుఁగు		అరవము		కన్నడము	
	సర్వనామము	క్రియావిభక్తి	సర్వనామము	క్రియావిభక్తి	సర్వనామము	క్రియావిభక్తి.
ప్రథమఏకవ.	వాడు	డు	అవన్	అన్, ఆన్	అవను	అన్, అను
,, బహు	వారు	రు	అవర్	అర్, ఆర్	అవర్	ఆర్, అరు
అమహత్తుఏక	అది	ది, దు	అదు	అదు, తు	అదు, ఉదు	ఉదు, త్తు, తు
,, బహు	అవి	వి, వు	అవై	అవ, అ	అవు, ఉ, వు.	ఉవు
మధ్యమఏక	నీవు	వి, వు	నీ	ఆయ్, ఐ, ఇ	నీన్	అయ్, ఐ
,, బహు	మీరు, ఈరు	రి, రు	నీర్, నీయిర్	ఇర్, ఈర్	నీవు, నీమ్	ఇర్, ఇరి
ఉత్తమఏక	నేను, ఏను	ని, ను	ఆన్, నాన్	ఎన్, ఏన్	ఆం, ఆను	ఎన్, ఎను
,, బహు	ఏము. నేము	మి, ము	ఆమ్, నామ్	ఎమ్, ఏమ్	ఆమ్, నామ్	ఎమ్

పయిపట్టికను, ద్రావిడభాషలలోని క్రియావిభక్తు లన్నియును ఒక్కరీతినే స్వతంత్రముగ సార్వనామిక పరిశిష్టములుగా నేర్పడినవనుట నిర్వివాదముగా నిరూపింపఁబడినది. 'న్, డు' అనునవి యభిన్నములని నామవిభక్తుల చరిత్రమును

23 నెం 403. సం 1904. 24 పై శాసనము.

నిరూపించునప్పుడు నిరూపించితిని. ఇట్లు ద్రావిడ క్రియావిభక్తులు దేశ్యపదముల నుండి దేశ్యవిధానమున స్వతంత్రముగా నేర్పడినవని నిరూపించినతరువాత వీనికి సంస్కృత ప్రాకృతముల చుందలివియును హిందీభాషచుందలివియును నగు విభక్తులతో నేమయిన పోలికగలదా యని విమర్శింతును.

		సంస్కృత క్రియావిభక్తులు.			ప్రాకృత క్రియాభక్తులు.	
		ఏక	ద్వివ	బవ	ఏక	బవ
లట్ (వర్తమానము)	i.	మి	వః	మః	మి. మ్; మో. మ. ము	
	ii.	సి	థః	థ	సి, సే; ఇత్థా, హ	
	iii.	తి	తః	అంతి	ఇ, ఏ; స్తి, స్తే, ఇరే	
ల్యట్ (భవిష్యత్)	i.	స్యామి	స్యావః	స్యామః	హామి,స్సామి హామో, స్సామో హిమి,హిస్సమ్, హిమో,మ,ము	
	ii.	స్యసి	స్యథః	స్యథ	హిసి,హిసేహిస్సా హిత్థా,హిహా	
	iii.	స్యతి	స్యతః	స్యంతి	హిఇ,హిఏ,హిన్తి, హిస్తే, హిరే	

పయి ప్రత్యయముల మార్పునుబట్టి చూచినచో క్రమపరిణామమును సంబంధమును స్పష్టముగా గోచరించుచున్నవి. పయిపరిణామము ధాతువులయందును గనుపట్టుచునేయుండును. భూ = హో, హువ, హవ, హు అనునూపములను బొందినది. భవతి = హవఇ, హోఇ, భవామి = హోమి, హవమి మొదలయిన రూపములను బొందినది. ఏధతే = ఏహఏ, అత్తి = అదఇ, అదఏ, అస్తి = అత్థి, బ్రవీతి = బవఇ, బవఏ, బోఇ, దధాతి = ధాఅఇ.

పయి ప్రణాళికను జూచినచో సంస్కృతమునందలి సిద్ధములైన తిజ్ఞ రూపములు ఉచ్చారణమున రూపాంతరితములుకాగా నట్లపభ్రష్టమయిన రూపములను మఱల సంస్కరించి ప్రత్యయములను ప్రాకృతవైయాకరణులు ఏర్పఱచినట్లు స్పష్టము. సంస్కృత ప్రకృతి ప్రత్యయములకును ప్రాకృతమునందలి ప్రకృతి ప్రత్యయములకును నియతమయిన సంబంధము స్పష్టముగా గనుపట్టుచున్నది.

నేటి యుత్తరహిందూస్థానీ భాషలలో ముఖ్యమైన హిందీభాషయందలి రూపములను బరిశీలించినచో నందలి ధాతువులును క్రియావిభక్తులును ఎట్లు సంస్కృత ప్రాకృతములతో సంబంధించినవియో స్పష్టపడక తప్పదు.

'చల' ధాతువు, కదలు అర్థము.

వర్తమానము	ఉ	1	చల్‌తా హూఁ	చల్‌తే హైఁ	
	మ	2	,, హైఁ	,, హో	
	ప్ర	3	,, ,,	,, హైఁ	

భూతము	ఉ 1	చలాథా	చలేథే
	మ 2	,,	,,
	ప్ర 3	,,	,,

పయి క్రియారూపములయందు 'హై, హూ, థా, థే' మొదలయినవి 'భూ', 'స్థా' ధాతువుల తిఙన్తరూపములు. ప్రాకృతరూపములుగా మారినవి మఱియు నపభ్రష్టములయి సహాయక్రియలుగాఁ జేరినవి. అట్లే 'గమ్' ధాతువు యొక్కయు, 'అస్' ధాతువుయొక్కయు రూపములును అనుబంధములుగాఁ జేరుచున్నవి. సంస్కృతమునందలి ధాతువులయిన క్రియాప్రకృతులును నత్యల్పమయిన భేదముతోఁ హిందీభాషలోఁ గనుపట్టుచుండును.

సం	హిందీ	సం	హిందీ	సం	హిందీ
అంగీకృ	అపర్	ధావ్	ధో (శుద్ధిచేయు)	నఖ్	నఖ్
అకరఖ్	ఆక్రమ్	పా	పీ	నద్	నద్
ఆకుల్	ఆకులా	కథ్	కహా	నమ్	నమ్
చల్	చల్	దృశ్	దిఖ్	నహ్	నహ్
పత్	పడ్	బంధ్	బంధ్	నింద్	నింద్
శ్రుణు	సున్	ఛిద్	ఛేద్		
సమర్థ్	సమర్థ్	కృ	కర్		
ఖాద్	ఖా	దహ్	దహ్		
దా	దే	దండ్	దాడ్		
ధావ్	ధా (పరుగెత్తు)	నంద్	నంద్		

పయి యుదాహరణములనన్నిటిని పరిశీలించినచో ప్రకృతిప్రత్యయములందు సంస్కృత ప్రాకృతములకును హిందీ మొదలయిన యార్యభాషలకును జన్యజనక భావసంబంధము గలదుగాని, తెలుఁగు మొదలయిన ద్రావిడభాషల కట్టిసంబంధము లేదనియు, నయ్యవి భిన్నకుటుంబమునకుఁ జేరినవనియు స్పష్టమగుచున్నది. క్రియావిభక్తులలో సంస్కృత ప్రాకృతములకును తెనుఁగు మొదలగు ద్రావిడభాషలకును సంబంధము లేదని సిద్ధాంతము.

7. కాలవిభజనము - సంజ్ఞలు

పయిరీతిని సిద్ధమయిన యాంధ్రభాషకు వ్యాకరణము వ్రాసిన చిన్నయ సూరి కాలాదిసంజ్ఞలకును ప్రక్రియకును పాణినీయపద్ధతినే వాడెను. అరవ వైయాకరణు లట్లు వాడలేదు.

నిరూపించునప్పుడు నిరూపించితిని. ఇట్లు ద్రావిడ క్రియావిభక్తులు దేశ్యపదముల నుండి దేశ్యవిధానమున స్వతంత్రముగా నేర్పడినవని నిరూపించినతరువాత వీనికి సంస్కృత ప్రాకృతముల యందలివియును హిందీభాషయందలివియును నగు విభక్తులతో నేమయిన పోలికగలదా యని విమర్శింతును.

		సంస్కృత క్రియావిభక్తులు.			ప్రాకృత క్రియాభక్తులు.	
		ఏక	ద్విన	బవ	ఏక	బవ
లట్ (వర్తమానము)	i.	మి	వః	మః	మి. మ్; మో. మ. ము	
	ii.	సి	థః	థ	సి, సే; ఇత్థా, హా	
	iii.	తి	తః	అంతి	ఇ, ఏ; న్తి, న్తే, ఇరే	
లృట్ (భవిష్యత్)	i.	స్యామి	స్యావః	స్యామః	హామి,స్సామి హామో, స్సామో హిమి,హిస్సమ్, హిమో,మ,ము	
	ii.	స్యసి	స్యథః	స్యథ	హిసి,హిసేహిస్సా హిత్థా,హిహా	
	iii.	స్యతి	స్యతః	స్యంతి	హిఇ,హిఏ,హిన్తి, హిన్తే, హిరే	

పయి ప్రత్యయముల మార్పునుబట్టి చూచినచో క్రమపరిణామమును సంబంధమును స్పష్టముగా గోచరించుచున్నవి. పయిపరిణామము ధాతువులయందును గనుపట్టుచునేయుండును. భూ = హో, హువ, హవ,. హు అనుపాపములను బొందినది. భవతి = హవఇ, హోఇ, భవామి = హోమి, హవమి మొదలయిన రూపములను బొందినది. ఏధతే = ఏహఏ, అత్తి = అదఇ, అదఏ, అస్తి = అత్థి, బ్రవీతి = బవఇ, బవఏ, బోఇ, దధాతి = ధాఅఇ.

పయి ప్రణాళికను జూచినచో సంస్కృతమునందలి సిద్ధములైన తిజన్త రూపములు ఉచ్చారణమున రూపాంతరితములుకాగా నట్లపభ్రష్టమయిన రూపములను మఱల సంస్కరించి ప్రత్యయములను ప్రాకృతవైయాకరణులు ఏర్పఱచినట్లు స్పష్టము. సంస్కృత ప్రకృతి ప్రత్యయములకును ప్రాకృతమునందలి ప్రకృతి ప్రత్యయములకును నియతమయిన సంబంధము స్పష్టముగాఁ గనుపట్టుచున్నది.

నేటి యుత్తరహిందూస్థానీ భాషలలో ముఖ్యమైన హిందీభాషయందలి రూపములను బరిశీలించినచో నందలి ధాతువులును క్రియావిభక్తులును ఎట్లు సంస్కృత ప్రాకృతములతో సంబంధించినవియో స్పష్టపడక తప్పదు.

'చల' ధాతువు, కదలు అర్థము.

వర్తమానము	ఉ	1	చల్తా హూఁ	చల్తే హైఁ	
	మ	2	,, హై	,, హో	
	ప్ర	3	,, ,,	,, హైఁ	

భూతము	ఉ 1	చలాథా	చలేథే
	మ 2	,,	,,
	ప్ర 3	,,	,,

పయి క్రియారూపములయందు 'హై, హూ, థా, థే' మొదలయినవి 'భూ', 'స్థా' ధాతువుల తిజ్ఞ్తరూపములు. ప్రాకృతరూపములుగా మాఱినవి మఱియు నపభ్రష్టములయి సహాయక్రియలుగాఁ జేరినవి. అట్లే 'గమ్' ధాతువు యొక్కయు, 'అస్' ధాతువుయొక్కయు రూపములును అనుబంధములుగాఁ జేరుచున్నవి. సంస్కృతమునందలి ధాతువులయిన క్రియాప్రకృతులును నత్యల్పమయిన భేదముతో హిందీభాషలోఁ గనుపట్టుచుండును.

సం	హిందీ	సం	హిందీ	సం	హిందీ
అంగీకృ	అఏర్	ధావ్	ధో (శుద్ధిచేయు)	నఖ్	నఖ్
అకరఖ్	ఆకర్షమ్	పా	పీ	నద్	నద్
ఆకుల్	ఆకులా	కథ్	కహా	నమ్	నమ్
చల్	చల్	దృశ్	దిఖ్	నహ్	నహ్
పఠ్	పఢ్	బంధ్	బాంధ్	నింద్	నీద్
శ్రుణు	సున్	ఛిద్	ఛేద్		
సమర్థ్	సమఝ్	కృ	కర్		
ఖాద్	ఖా	దహ్	దహ్		
దా	దే	దండ్	డాండ్		
ధావ్	ధా (పరుగెత్తు)	నంద్	నంద్		

పయి యుదాహరణములనన్నిటిని పరిశీలించినచో ప్రకృతిప్రత్యయములందు సంస్కృత ప్రాకృతములకును హిందీ మొదలయిన యార్యభాషలకును జన్యజనకభావసంబంధము గలదుగాని, తెలుఁగు మొదలయిన ద్రావిడభాషల కట్టిసంబంధము లేదనియు, నయ్యవి భిన్నకుటుంబమునకుఁ జేరినవనియు స్పష్టమగుచున్నది. క్రియావిభక్తులలో సంస్కృత ప్రాకృతములకును తెనుఁగు మొదలగు ద్రావిడభాషలకును సంబంధము లేదని సిద్ధాంతము.

7. కాలవిభజనము - సంజ్ఞలు

పయిరీతిని సిద్ధమయిన యాంధ్రభాషకు వ్యాకరణము వ్రాసిన చిన్నయసూరి కాలాదిసంజ్ఞలకును ప్రక్రియకును పాణినీయపద్ధతినే వాడెను. అరవ వైయాకరణు లట్లు వాడలేదు.

తెనుఁగుసంజ్ఞ	కన్నడము	అరవము
వర్తమానము (లట్)	వర్తమానమ్	నిగఱ్ కాలమ్
భూతము (లిట్)	భూతమ్	ఇఱన్దకాలమ్
భవిష్యత్తు (లృట్)	భవిష్యత్	ఎదిర్ కాలమ్
ఆశీరాద్యర్థకము (లూట్)	విధ్యాది (ఆశీర్వాద)	వియంగోళ్
వ్యతిరేకము (లఙి)	ప్రతిషేధక్రియె	ఎదిర్ మఱై
ప్రథమ పురుషము	ప్రథమ పురుష	పడర్ క్కై
మధ్యమ ,,	మధ్యమ ,,	మున్నిలై
ఉత్తమ ,,	ఉత్తమ ,,	తన్మై
విధి	విధి	ఏవల్
భావము	భావమ్	తొఱిర్పేర్
చేదర్థము	పక్షార్థమ్	వినై యెచ్చమ్
క్త్వార్థకము	భూతకృదంతావ్యయ	,,
శత్రర్థము	వర్తమానకృదంతావ్యయ	,,
సకర్మకము	సకర్మకమ్	పిఱవినై
అకర్మకము	అకర్మకమ్	తన్ వినై
కర్త	కర్త	ఎఱివాయ్
కర్మ	కర్మ	పయనిలై ముడిపు
క్రియ	ఆఖ్యాతమ్	వినై, పయనిలై
ప్రేరణము	ప్రయోజకమ్, హేతువు	పిఱవినై
ధాతువు	ధాతువు	పగుది
ప్రత్యయము	ప్రత్యయమ్	విగుది
ఏకవచనము	ఏకవచనమ్	ఒరుమై
బహువచనము	బహువచనమ్	పన్మై

పయిపట్టికనుబట్టి కన్నడులును తెనుఁగువారును సంస్కృతసంజ్ఞలను సంస్కృతభావములనే వాడినట్లు స్పష్టము. అరవ వైయాకరణులు తమ ద్రావిడత్వమును భాషాస్వాతంత్ర్యమును నిలువఁబెట్టికొనిరి. సూరిగారు పయి పదములనుమాత్రమేకాక పాణినీయమునందలి 'లట్' 'లిట్' మొదలయిన యాగమములను బ్రత్యాహారమునుగూడ తమ వ్యాకరణమునఁ బ్రవేశపెట్టిరి.

8. "వర్తమాన క్రియారూపములు"

నేఁడు వర్తమానక్రియారూపములు తెనుఁగున రెండువిధములుగా నున్నవి. 'వండుచున్నాఁడు, వండుచున్నది' అనునట్టి రూపములు బాలవ్యాకరణమున సాధింపఁబడినవి. 'వండుతున్నాడు, చేస్తున్నాడు' అనునవి వాడుకలోని రూపములు. 'వండుచున్, పోతూ, వస్తూ, తింటూ' మొదలయినవి శత్రర్థకరూపములు. 'వండుచున్నాఁడు' అనురూపము 'వండుచున్నవాఁడు' అను ప్రాచీనరూపమునుండి 'వ'కార లోపమువలనఁ గలిగినట్లు స్పష్టము. వండుచున్నవారు=వండుచున్నారు ; వండుచున్నయది = వండుచున్నది.[25] నన్నయ భారతమున పయిరూపములేకాని 'చేయుచున్నాడు' వంటిరూపములు లేవు. 'చేయుచున్నవాఁడు' అనునది విశేషణ మాత్రమని నన్నయ భావించుటచేతనే 'చేయుచున్నవాఁడను, వారము' మొదలయిన రూపములను 'అను, అము' లను చేర్చి వాడుచుండుట సంభవించినది. 'వండుచున్నాఁడు, వండుచున్నారు' వంటి రూపములు తరువాతి కాలమున అనఁగా తిక్కనకాలమున పుస్తకములోని కెక్కినవి.[26] తొలుత ప్రథమపురుష రూపముల లోని 'వ'కార లోపము గలిగి పయిరూపము లేర్పడఁగాఁ దరువాతి కాలమున వాని సామ్యమున 'వండుచున్నావు, వండుచున్నాను' వంటి మధ్య మోత్తమముల నేకవచనములరూపము లేర్పడెననుట ఆప్రయోగముల క్రమమును బట్టి నిర్ణయింపవచ్చును.

పయి రూపములలో 'చు' వర్తమానార్థకమని వైయాకరణుల మతము. 'చేయుచు' వంటి రూపములు వర్తమానార్థకములయిన అసమాపక క్రియలుగా నన్నయకాలమున నుండియు నున్నవిగా.[27] వర్తమానార్థకము గ్రాంథిక భాష యందు 'చు' వర్ణమనుట నిర్వివాదము. నేఁడిది వాడుకలోఁ దొలఁగినదని చెప్పవచ్చును. సుమారు ముప్పది సంవత్సరముల క్రింద ఉత్తర సర్కారులలో పెద్దవారందఱును 'వించూ, తించూ, అవుకుంచూ' అనియే వాడుచుండుటను నే నెఱుంగుదును. వాడుకలో నేఁడు వర్తమానార్థకము 'తు' వర్ణకమనుట నిస్సంశయము. 'చేస్తూ, పోతూ, ఎత్తుతూ, తింటూ' మొదలయిన రూపములు అసమాపకములు గాను, 'వస్తున్నాను, ఎత్తుతున్నాను, తింటున్నాను' వంటి రూపములు సమాపక రూపములుగాను వినఁబడుచున్నవి. 'తెచ్చుతాడు', 'కొంటూ' అను పదములు కేతన గ్రామ్యములని యుదాహరించెను. దీనినిబట్టి 'త'కార యుక్తరూపములు

---

25. "వార్తయందు జగము వర్తిల్లుచున్నది." సభా 1-ప 51. 'పాంచాలపతికిఁ గృష్ణ యనఁగఁ బంకజాక్షి పెరుఁగుచున్నది తత్స్వయంవరము చేయుచున్నవాఁడు, వాఁడు "ఆది. ప. VII ఆ. 36. 26 'ఉత్సహించుచున్నాఁడు' భా. ఉ. III 389. 'ఏతెంచుచున్నాఁడు' ఆర. V 383. 'ఒనర్చుచున్నారు' భా. కర్ణ. I 273. 'వచ్చుచున్నారు'. భా. ఆశ్వ. IV 47, 27 'అసియాడుచున్నదానికి' ఆది. VII ప 47.

తిక్కనకాలమునకే వాడుకలో నుండెనుగాని శిష్టు లంగీకరింపలేదన్నమాట. ఇందలి 'చు, తు' వర్ణములు నేఁడభిన్నార్థబోధకము లగుటఁజేసియు, 'చు' వర్ణము ప్రాచీన కాలమునసే గ్రాంథికమగుటఁబట్టియు 'చు'వర్ణము 'తు'వర్ణమయినదని యూహింప వచ్చును. (తింత్రిణీ=చింత) కాని యిది సత్యమనితోఁపదు. ఒకప్పుడు రెండును మాతాపుత్రికలయినచో 'త' వర్ణమే ప్రాచీన మనవలెను. కన్నడమున 'నగుతుం' (నగుచు = నవ్వుతూ), సూసుతుం (చూచుచు=చూస్తూ) అనురూపములు కలవు. ఇవి తెనుఁగులోని వ్యావహారిక రూపములతో నభిన్నములు. అనఁగా తెనుఁగులోని వ్యావహారిక రూపములును, కన్నడ గ్రాంథికరూపములును ఒక్కయాగమముచేతనే యేర్పడినవనుట. గ్రాంథికశత్రర్థక 'చు' వర్ణకము ప్రాచీన 'కు,గు' వర్ణములతో నభిన్నమని తోఁచుచున్నది. తాలవ్యీకరణమును గుఱించి ముందు చెప్పితిని. అరవమున శత్రర్థక 'చు' వర్ణముతో సమానమయిన యాగమము లేదు[28]. అనఁగా సెయ్‌గు, సెయ్‌చు అనునట్టి రూపము నేఁడు లేదన్నమాట. సెయ్‌గిఱు, సెయ్‌గిన్ఱు అనురూపములు 'ఏన్' అను సార్వనామిక రూపముతోఁ గలిపి వర్తమానసమాపకములుగా వాడఁబడుచున్నవి. పయివానిని 'సెయ్‌గు+ఇఱు' అని విభజింపవచ్చుననియు 'సెయ్‌గు' 'చేయుచు' అనుదానితో సమానార్థకముగా నుండియుండవచ్చుననియు ముందు తెల్పితిని. మూఁడుభాషలలోని వర్తమానరూపములును ఈ విధముగా విభజింపనగును.

తమిళము – చెయ్‌గిన్ఱేన్—చెయ్‌గు+ఇన్ఱ+ఏన్
కన్నడము – చెయ్‌దపేన్—చెయ్‌దు+అప్పు+ఏన్
తెనుఁగు – చేయుచున్నాను—చేయుచు+ఉన్న+ఆను.

---

28. Tamil and Malayalam have, properly speaking, no present verbal participle, but only a particle denoting present time, which is suffixed to the theme of the verb, and to which in Tamil the pronominal signs are there suffixed for the purpose of forming the present tense. The combination, however of the root and the particle of present time forms virtually a present participle. I think it may therefore be assumed that the Tamil Malayalam had a verbal participle of the present tense at a former period which has now become obsolete, except in combination with the personal terminations when it constitutes the present tense of the verb.

C. G. D. page 489.

సెయ్+కిఱు+ఏన్ = సెయికిఱేన్; సెయ్+కిన్ఱ+ఏన్ = సెయ్‌కిన్ఱేన్.
నడ+వ్+ఆ+నిన్ఱేన్=నడవానిన్ఱేన్ (తమిళము)

పయి మూఁడు భాషలలోను 'ఇన్న, అప్ప, ఉన్న' అనునవి సహాయక్రియలయిన ఇఱు= ఇన్ను; అగు; ఉండు అనువానియొక్క రూపములనుట స్పష్టము. పయి విభజనము ననుసరించి 'గు, చు, తు' అనునవి సమానార్థకములు. ఇవి మూఁడును భావార్థక ప్రత్యయములే. కన్నడమునందలి 'ఉతు' 'ఉతె'అను భావార్థకములలోని 'త' వర్ణమును, 'చెద్దుపెం' అను వర్తమాన క్రియారూపములోని 'దు' వర్ణమును, తెనుఁగునందలి వ్యావహారిక వర్తమాన'తు' వర్ణకమును అభిన్నములు. ఇవి 'అదు = అది' అనువానిలోని 'దు, ది' వర్ణములతో నభిన్నములు. తమిళము నందలి 'కిఱు, కిన్ఱు' లలోని 'కు' వర్ణకమును, 'చేయుచు' లోని 'చు' వర్ణకమును అభిన్నములు.

పయిమూఁడు భాషలును మాండలికముగా నున్నప్పుడు పయిరూపములు గలిసి వాడుకలోనుండి కాలక్రమమున భిన్నముగా భిన్నమండలములలో స్థిరపడిన వని యూహించుట సులభము. ద్రావిడక్రియలు సమస్తరూపములనియు మొదటి భాగము భావార్థకమనియు ముందు చెప్పితిని.

'కు, టు, తు, రు' అనునవి ఏకవచనమునను, 'కుమ్, టుమ్, తుమ్, రుమ్' అనునవి బహువచనమునను ప్రాచీనకాలమునుండియుఁ దమిళమున సమాపక క్రియారూపముల తుదిని ప్రథమోత్తమ పురుషములలో ప్రత్యయములుగా వాడంబడుచున్నవి[29]. ఇట్లే కన్నడమునను 'కుం, గుం' అనునవి యంతమందుఁగల రూపములు (మాడుగుం = చేయును; మాట్కుం = చేయును) లింగత్రయమునను, వచనద్వయమునను, కాలత్రయమునను వాడఁబడుచుండినట్లు నిర్వివాదముగాఁ దెలియుచున్నది[30]. ఇది 'మాడువుదు' = చేయునది అనుదానివంటి భావార్థక రూపమని పయిప్రయోగములనుబట్టి స్పష్టము.

9. భూతార్థకములు

తెనుఁగున రెండువిధములయిన రూపము లున్నట్లు ముందు నిరూపించితిని. 'చేయుచున్నవాఁడు' అను(క్రియాజన్యవిశేషణ)రూపమునుండి వర్తమాన రూపము గలిగినట్లే 'చేసినవాఁడు' అను భూతార్థక క్రియాజన్య విశేషణము నుండి కలిగిన 'చేసినాఁడు = చేసాఁడు' అను రూపములవంటివి మొదటిజాతివి. ఇవి నవ్యములు. తెనుఁగుననే కలిగినవి. ప్రాచీన ద్రావిడమునసే పైరూపములు భూతార్థక మాత్రములుగా నుండినవి గావు. ఈ రూపములు ప్రాచీనపు తెనుఁగు శాసనములలోఁ గనుపట్టుచున్నవి. కాని యవి విశేషణ మాత్రములు. అనఁగా కాలభేదమును

29. P. S. S. page 159, 160, 30. శబ్దమణిదర్పణము, సూత్రము, 227.

నిరూపించునట్టివి కావని భావము. (స్థితిచెఱిపిఱ్ఱినవాఁడు భారణసిద్రచినవాఁడు) స్థితిచెఱిచినవాఁడు వారణాసియందు వధచేసినవాఁడు. ఇందు 'చెఱిచినవాఁడు' అనునది భవిష్యద్ధర్థకముగాని భూతార్థకముకాదు. భారతమునందు (నన్నయ ప్రాసిన భాగమున) చేసినవాఁడు వంటిరూపములు భూతార్థకములుగా వాడఁబడియున్నవి[31]. ఆ రూపములలోని 'వ' కారము లోపించి తిక్కన యెఱ్ఱనల భాగములలో 'చేసినాఁడు, తలఁచినాఁడు' వంటిరూపములు క్రియలుగా వాడఁబడినవి[32]. ఇట్టి 'చేసినాఁడు' వంటిరూపములు కాలక్రమమున 'చేసిండు' అనునట్లు వాడుకలో మాఱుపడినవి. ఇట్లే 'వచ్చిన యది' యనురూపము తిక్కన కాలమునకు 'వచ్చినది' వంటిరూపముదాల్చి నేఁడు వ్యావహారికావస్థయందు 'వచ్చింది' అను రూపముతో నిలిచినది.

పెట్టినవాఁడు, చేసినవాఁడు అను రూపములను 'చేసి+న్+అ+వాఁడు' అని విభజింపవచ్చుననియు 'న'కారమాగమమాత్రమనియును ముందుఁ జెప్పితిని. సంధి నాపుటకు 'న'కారమే కాక 'య'కారము కూడ నాగమముగా రావచ్చును. కాఁబట్టి 'చేసియవాఁడు, కొట్టియవాఁడు' వంటిరూపములు పూర్వకాలమున వాడుకలో నుండియుండవచ్చును. అట్టివానినుండి యేర్పడిన 'కొట్యాఁడు, చేస్యాఁడు, పెట్యాఁడు' మొదలయిన వ్యావహారిక రూపములు నిజామురాష్ట్రమున వినవచ్చునని ఆంధ్రభాషా చరిత్రకారులు ప్రాసిరి[33].

ఇఁక రెండవజాతిని చెప్పిన 'చేసితిని, చేసితిమి, చేసితి, చేసెను, చేసిరి' అను రూపములవంటివి ప్రాచీనములు. అనఁగా 'చేసినవాఁడు' వంటిరూపముల కంటె పూర్వములు. వీనియందు 'ఇ' వర్ణము భూతార్థమనియు 'తి'వర్ణ మాగమ మనియు నూరిమతము[34]. ఇవి ప్రాచీనద్రావిడమునుండి తెనుఁగు వేఱుపడక ముందుండిన అరవకన్నడములయందలి రూపములతో సమానమయినవి. ఈ రూపములు నన్నయ భోగమునను ప్రాచీన శాసనములయందును బహుళముగా నున్నవి. కన్నడమున 'ద' వర్ణమును 'ఇ' వర్ణమును గూడ భూతార్థకములుగా వచ్చునని శబ్దమణిదర్పణమున నున్నది[35]. (పడెదం = పడసెను, గెల్దం = గెలిచెను,

---

31. నేయుఁచునల్లచోటనున్నవాఁడు మీసుతుఁడు దర్భోన్నతుఁడు. భా. ఆ. VI 214. నేలగండ్లులొత్త నిద్రవోయినది. భా. ఆ. V-179; వీరలు...సుతకున్...ఉద్భవించినవారు. భా. ఆ. IV 236. 32. పెచ్చుపెఱిగినాఁడు. భా. ఉ. III 234; పాశనిబద్ధుఁజేసినాఁడ వివ్విప్రున్. భా. శాం III 519. మదిఁదలఁచినాఁడు మీనృపుఁడు. భా. ఆ. V 885; ఇచటనైనది యేటిది యింతయేటికిన్—భా. ఉ. III 226. 33. ఆ. భా. చ. పు. 1277. 34. బా. వ్యా. క్రి. సూ. 17,18. 35. శ. మ. ద. సూ. 220,

ఇడిదం = పట్టెను, కేళ్దం = అడిగెను) ఇకారము ఉకారాంతధాతువులపయి నిత్యముగా వచ్చును. తెనుఁగు నందువలెనే కన్నడమునను 'ఎత్తి, నోడి, ఆడి' మొదలయిన క్త్వార్థకరూపముల తుదిని 'ఇ'కారమే కలుగుచున్నది. ఇంతియకాక క్త్వార్థకముగ 'దు' వర్ణము గూఁడగొన్ని ధాతువుల తుదిని వచ్చుచున్నది. (కుసిదునడెదం = వంగినడచెను; నెనెప్తుపేళ్దిం=ఆలోచించి చెప్పెను; నచ్చిబందం = నమ్మివచ్చెను; ఎత్తినడెదం = ఎత్తినడచెను)[36]. ఇట్లే అరవమునందును సెయ్దేన్ = చేసితిని (సెయ్ద్+ఏన్) వందాన్ = వచ్చినాఁడు, (వందు+ఆన్) 'దు' వర్ణము భూతార్థముగా నున్నది. పాడ్డినేన్ = పాడి+న్+ఏన్. (అర) పాడి = పాడి(తెలుఁగు). (అర) 'పాడిన' లేక 'పాడియు' (తెలుఁగు పాడిన) పయిరూపముల యందు 'దు, ఇ' వర్ణములు రెండును భూతార్థకములే. అరవకన్నడముల యందు వలెనే తెనుఁగునను 'చేసి, చూచి' మొదలయిన క్త్వార్థకములయందును, 'చూచితిని' ఇత్యాదిసమాపకముల యందును 'ఇ' వర్ణము భూతార్థమే. 'ఇత్తి' అనుదానిలోని 'త్తి' వర్ణము కన్నడమునను అరవమునను గల 'దు' వర్ణముతో నభిన్నము. ప్రాచీనకాలమున 'త, ద' లు ఏకచిహ్నమునసే వ్రాయుచుండెడివారని యును అవి యభిన్నములనియును ముందు తెల్పితిని. కన్నడమున ఉకారాంత ధాతువుల తుదిని భూతార్థకముగా 'ఇ' వర్ణము వచ్చునను శబ్దమణిదర్పణమును ముందుదాహరించితిని. తెనుఁగున ధాతువులన్నియును ఉకారాంతములే కావున అన్నిటికిని తుదిని ఇకారమే భూతార్థకముగా వచ్చినదనుట సరిపడుచున్నది.

పై మూఁడుభాషలయొక్క ప్రణాళికనుబట్టి చూచినను 'ఇ, దు' వర్ణకములు రెండును భావార్థకములే యనుట స్పష్టము. 'అదు, ఇదు, ఉదు' అను నిర్దేశ సర్వనామాంతములతో భూతార్థక 'తి, దు' వర్ణము లభిన్నములు. మాడితు (మాడిత్తు), సెయ్దు, అనురూపములు వరుసగా కన్నడమునను అరవమునను భూతార్థక సమాపకములుగను భావార్థకములుగాను కూడ వాడఁబడుచునే యున్నవి.

ఇఁక 'ఇ' వర్ణముయొక్క చరిత్రము మాత్రము ఊహింపవలయును. 1. 'దు' వర్ణమే ప్రాచీనమయిన భూతార్థక ప్రత్యయముగా నుండినచో నడుమ నచ్చక్తిగా నీ 'ఇ' కారము అర్వాచీనముగావచ్చి స్వతంత్రముగా భూతార్థకమయినది. బాళిం = బాళిదం (కన్నడము) పేళ్దం = పేళిదను = హేళిదను = చెప్పెను. 2. ఇది స్వతంత్రముగానే యేర్పడినదనుట. పయి రెండుపద్ధతులలోను ఏది సత్యమనవచ్చును. రెండును సరియయినవే యని సమాధానము. ప్రాచీనకాలమున ధాతుమాత్రములే సమాపక క్రియలుగాను భావార్థకములుగాను వాడఁబడుచుండి

36. శ. మ. ద. నూ. 235.

నవి. ఉకారాంత ధాతువుల తుదినున్న ఉకారము. 'ఇ, ఉ' లకు నడిమి యుచ్చారణతోనుండి భూతార్థకముగా ఇకారరూపముగా స్థిరపడినదనుట స్పష్టము. 'దు' వర్ణమునకుఁ బూర్వము కొన్ని క్రియారూపములలో 'ఇ' వర్ణము ఆగమమాత్రముగాఁగూడ నేర్పడియుండె ననుటలో విప్రతిపత్తిలేదు.[37]

తెనుఁగు భూతార్థకములు కర్ణాట తమిళాది ద్రావిడ రూపములతో నభిన్నములు అనుట సిద్ధాంతము. "చేసినాఁడు, వచ్చినాఁడు మొదలయిన రూపములు అద్యతనభూతంబులును, చేసితిని మొదలయినవి భూతసామాన్యంబులుగాని అనద్యతనంబులుగాని"యని కొన్ని నవ్య వ్యాకరణములలో గలదు. ఇది కేవలము సంస్కృతాను కరణము. అద్యతనము అనద్యతనము అను భూత క్రియారూపంబులయందలి యర్థభేదమును బాటించుట వైదికకాలమున నుండినదిగాని తరువాతి కాలమున సంస్కృతముననే నశించినది యనుట యీభాష నెఱింగిన వారికెల్లను తెల్లమే. తెనుఁగున నట్టిభేద మేనాఁడును లేనిది. గ్రాంథికప్రయోగంబుల నిట్టిభేదములేదు. వాడుకలో వినఁబడదు. కొన్నియెడల నుండినట్లు గనిపించుట యాదృచ్ఛికము.

రూపవిహీనులు ద్వారు రూళ్ళుగలిగి తొలుమేనగొనటుల బలికినారు ఆను V 93
తొంటిభవమునఁ గలిగినారు ,, ,, 97
మున్నయన్న కాననమున కరిగినాఁడు భార I 69
ఏయే దేశములన్ వసించితిరి, మీ రే యేగిరుల్ సూచినారు మనుచరిత్రము.

పయి యుదాహరణములలో 'సూచినారు' మొదలయినవి అనద్యతనార్థమునను ఇతరభూతార్థకరూపములతో సమానముగను నుపయోగింపఁబడుచున్నట్లు స్పష్టమే గదా.

10. భవిష్యదర్థకములు

చిన్నయ 'ల్యట్టు' పరంబగునపుడు కలజ్యనుబంధ మగునని సూత్రించి చేయఁగలఁడు మొదలగు రూపములను భవిష్యదర్థంబులుగా వివరించెను. ఆంధ్ర శబ్ద చింతామణియును భవిష్యదర్థమున 'కల' యనుబంధముగా విధించెను.[38]

37 దాదావిదాగమో బహుళం, క. భా. చూ. 220.

38 అస్తిరను బంధక స్యాద్యత్ర లృడర్థో వివక్షితోధాతో:.

39 దేవకీదేవి కయ్యెడు నెనిమిదవమాలు నీకు మృత్యువుగాఁ గలయది నిశ్చయంబు హరి. పూ. V. 84; చెడిపోవం గలవాఁడు. రం. రా. ఆర. 183. పు. 18. భస్మముగాఁగలాఁడు భా. రా. బాల. 412; ఉండ గలాఁడు. భార. ఆశ్వ. iv. 192; వర్ణసంకరము నేయఁగలరు. కలియుగమున,విడువఁగలరు; కాఁగలరు. ఆర.IV. 288-89; పోడిగా నీకు నీగలవాడనేను. భార. సభా. II. 174; నృత్యగురువననఁ గలవాడన్ భార. విరా. i. 90.

ప్రాచీన గ్రంథములయందును భవిష్యదర్థమున 'కల' యనుబంధముగాఁ బ్రయోగింపఁ బడుచుండెను.[39] శాసనములందును గలదు[40]. 'కల' యనుబంధముగాఁగల ప్రయోగములను భవిష్యదర్థములుగా గ్రహించు సంప్రదాయము నన్నయనుండి చిన్నయవఱకును గలదు. కలఁడు, కలను, కలవు మొదలయిన రూపములు 'కలుగు' ధాతువునుండి కలిగినవి. ఇవి స్వతంత్రక్రియలు. కాలక్రమమున అనుబంధము లయినవి. 'కలవాఁడు, కలాఁడు, కలఁడు, కలాను, కలను' మొదలగురూపములు ప్రయోగింపఁ బడుచుండుటనుబట్టి యీరూపముల పరిణామక్రమమును స్పష్టము. భూతవర్తమానార్థకములవలెనే యిందును క్రియాజన్య విశేషణమే సమాపక క్రియగాఁ బరిణతమయినది యనుట నిర్వివాదము. 'కల' యనుబంధము విధ్యర్థకముగాను, సమర్థత, ఉద్దేశము, అర్హత మొదలయిన యర్థములలోను ప్రయోగింపఁబడుచున్నది. ఈయర్థములును 'కలావు' మొదలగు ప్రయోగములును సూర్యరాయాంధ్రనిఘంటువునందు సప్రమాణముగా నిరూపింపఁబడినవి. 'చేయను, వినను' మొదలగు అన్నంత క్రియలపై 'కలఁడు' మొదలగు రూపములు అనుబంధములుగాఁ ప్రయోగింపఁబడుచున్నవి. అగును, కలఁడు మొదలగు అనుబంధక్రియలు నన్నయచేఁ బ్రధాన ధాతురూపమునకు వ్యవహితములుగాఁ బ్రయోగింపఁబడుచు వచ్చెను. వ్యవహితములుగా నుండుటను బట్టి వానిని నన్నయ అనుబంధ మాత్రములుగా గ్రహింపలేదనుట స్పష్టము.[41] అనఁగా నన్నయకాలమునఁ గ్రింది సహాయక్రియలు అర్థవిశేషములయందు రూఢము లగుచుండినవి. అట్లే నన్నయభారతమున 'కరుణగలవు = కలవాఁడవు, ఎఱుకగలరె = కలవారె' అనునర్థమునఁ జాలవఱకు స్వతంత్ర క్రియలైన కలవు, కలరు మొదలయినవి మొదట అన్నంత క్రియలపైని వ్యవహితములుగాఁ బ్రయోగింపఁబడుచుఁ దరువాత

---

40 బోయంగలవణ్డు, సరియింప్పంగలవారు, ద. హి. శా. V. నెం. 1006. సం. 1080. క్రీ.
త్రిభువనాంకుశమున బోయంగలనే. 1010. సం. 1055 ,,
సత్రమునగుడ్వంగల బ్రాహ్మలకు, నడపంగలవారు. 1015. సం. 1084. ,,

41 అగునె ధర్మక్రియాలోపంబు సహింప. భార. ఆది. ii. 159
క్రోధిగాఁ దపస్వికిఁ జన్నే ,, ,, ,, 174
వెలువడఁ గోమలిం దిగిచె ,, ,, iii. 144
ఉత్తమావమానము తగునయ్య చేయనని ,, ,, ,, 2 7
చనుఁబనిఁ బంపఁగ నిన్ను ,, ,, iv. 242
వలుకక యుండను వలయు ,, ,, ,, 150
(తిక్కన) ధర్మజుండు గలఁడు తగవునడప ,, ఉ. i. 264
ఒరులుగలరె కర్ణునోర్వ ,, ఆది. iii. 208

నవ్యవహితములుగానే ప్రయోగింపఁబడుచు వచ్చెను. ఈ 'కల' యనుబంధము నన్నయకాలమునందలి శాసనములయందుఁ గలదని నిరూపించితి.

ఈ భవిష్యదర్థకము తెనుఁగున స్వతంత్రముగాఁ గలిగినదనుట నిర్వివాదము.

11. తద్ధర్మార్థకము

ఇతర వైయాకరణులు అనఁగా అరవ కన్నడములలోనివారు వాడని తద్ధర్మార్థకములను నొక విభాగమును తెనుఁగు వైయాకరణులు కల్పించిరి.[42] భూత భవిష్యద్వర్తమానములను నట్టి కాలత్రయవిభాగమును మాత్రమనుసరించి యూరకుండక యీరీతి నొక క్రొత్త విభాగమును గల్పింపవలసిన యవసరమేమి యనియు, ఇట్టిసంజ్ఞ యెందుండి వచ్చినదనియు, ఈ తద్ధర్మార్థకసంజ్ఞను వైయాకరణు లెట్లు విభజించి లక్ష్యలక్షణ సమన్వయము చేసిరనియును క్రింద వివరింపఁబడును. ఆ తరువాత దీని ప్రాచీనచరిత్రయు ఇతర ద్రావిడభాషలతోఁగల సంబంధమును వివరింపఁబడును.

తద్ధర్మము, వర్తమానము, అతీతము, ఆగామియను నర్థములు గలవిగా క్రియలు నాలుగువిధములని చింతామణి విభజనము. నన్నయనుండి చిన్నయవఱకును గలవైయాకరణ సంప్రదాయముచొప్పున భూతభవిష్యద్వర్తమానంబులనంబడిన క్రియారూపముల చరిత్రమును ముందే నిరూపించితిని.

మిగిలిన రూపము లీక్రిందిరీతి నున్నవి.

వండును, వండుదురు ము.	ఉ వండెడున్, వండెదరు ము
వండును, వండును ఉ	వండెడిన్, వండెడిన్ ఉ
వండుదువు, వండుదురు	వండెడున్
వండుదును, వండుదుము	ము వండెదవు, వండెదరు
	వండెదను, వండెదము.

పయిరెండుపట్టికలలోని రూపములయందును 'ను, వు, రు, ము' అనునవియే యితరములయిన రూపము లందువలెనే ప్రత్యయములు. మధ్యమోత్తమ పురుషల లోను ప్రథమాబహువచనమునను ఒకచో 'దు' ఆగమము. రెండవదానిలో

---

42 తద్ధర్మవర్తమానాతీతా గామ్యర్థకాశ్చ క్రియాశ్చేయాః ఆ. శ. చిం. క్రి. ప్ర. 9. మూ. "తద్ధర్మమనఁగా భూతభవిష్యద్వర్తమానములకంటె విలక్షణమైన యొకానొక ధర్మము. అధాతువుయొక్క ధర్మమేయది యగుటచేఁ దద్ధర్మసంజ్ఞ యన్వర్థము" బాలసర. "భూతాద్యర్థత్రయ విలక్షణః కశ్చిదర్థస్తద్ధర్మాఖ్య ఇత్యాచార్యైర్వ్యవహ్రియతే" "తత్రాచార్యైః కాలమవిషీకృత్యైవ ధాత్వర్థమాత్రే వివక్షాక్రియతే, అతఏవ తద్ధర్మ ఇత్యన్వర్థసంజ్ఞా, తస్యధాతోర్ధర్మః వాచ్యార్థ మాత్రమితి" అహోబల పండితీయము.

'ఎద' ఆగమము. ప్రథమైకవచనమున మాత్రము ఒక్కెడ 'వండును' అను రూపమును రెండవయెడ 'ఎడు' 'ఎడి' అనునవి అంతమునఁ గలవియు రూపములు.

పయిరూపములు భారతాదిగ్రంథములలో అనేకములయిన యర్థములలో వాడఁబడినవి. ఆ యర్థములను సూరి 'తద్ధర్మాదులు' అని పేర్కొని 'తచ్ఛీల సంభావనా సంప్రశ్న సాతత్యవర్తమాన భావ్యాశీరాదులాది పదగ్రాహ్యంబులు' అని నిరూపించెను. సూరిగారి వివరణము తుట్టతుది వివరణము. ఈ పదమును గల్పించినవాఁడు చింతామణికర్త. అతని మతంబునను కారికాకారుని మతమునను బయిపదమునకు వాచ్యములయిన క్రియారూపముల విషయమున భేదము కలదని అహోబలపతి వ్రాసెను. ఈ తద్ధర్మపదము సంస్కృతమునందలిది. కృదంతములయందలి కొన్ని ప్రత్యయములు తచ్ఛీలతద్ధర్మతత్సాధుకారులు (కర్తలు) అను నర్థమును బోధించునను సందర్భమున పాణినీయమున నిరూపింపఁబడెను.[43]

'కటాన్ కర్తా, అలంకరిష్ణుః, ప్రమాదీ, పఠితా' మొదలయిన పదములలో తుదినున్న ప్రత్యయములు తద్ధర్మాదిబోధకములయినవి. 'చాపలు అల్లువాఁడు, ప్రమాదశీలుఁడు, పఠనము బాగుగా చేయువాఁడు, బాగుగా అలంకరించుకొను శీలము కలవాఁడు' అని పయిపదములకు అర్థము. పయివానిలోని 'తద్ధర్మము' అను నర్థమువంటియర్థము 'వండును' మొదలగు క్రియలచేత చెప్పఁబడుననియు ఇతర రూపములవలె కాలవివక్ష వీనియందు ప్రధానముగాదనియు, అవి తద్ధర్మ తచ్ఛీలాద్యర్థములయందు ప్రయోగింపఁబడుచుండినవి గావున వానిని వేఱుజాతిగా వివరింపవలెననియును చింతామణికర్త యభిప్రాయమయియుండును. కావుననే తద్ధర్మమను విభాగము నంగీకరించెనని తోఁచుచున్నది. కాని పయిక్రియల యర్థమును నిరూపించుటలోను తద్వాచకమయిన తద్ధర్మ శబ్దనిర్వచనమునను వైయాకరణులలో ననేకవిధములు తబ్బిబ్బు లేర్పడినవి. "తద్ధర్మమనఁగా భూతభవిష్యద్వర్తమానములకంటె విలక్షణమయిన యొకానొక ధర్మము. ఆ ధాతువుయొక్క యర్థమే యది యగుటచేతఁ దద్ధర్మసంజ్ఞ యన్వర్థకము." అని బాలసరస్వతి వివరణము. పు 255.

ఈ పద్ధతినే అహోబలపతియు నంగీకరించి వివరించెను.[44] 'తస్యధాతోర్ధర్మః' అని తద్ధర్మశబ్ద నిర్వచన మతని మతము. ధాతువుయొక్క ధర్మము, అనఁగా కాలవివక్షలేని ధాత్వర్థమని యూహ. సంస్కృత కృదంత ప్రకరణములోని సంజ్ఞ కర్థము వేరు. "సఃధర్మః యస్యసః" తద్ధర్మా కర్తా యని వివరణము. సః అనఁగా ధాత్వర్థము. వండుట మొదలయిన కార్యము ఎవ్వనికి ధర్మమో వాఁడు అర్థము కలది, సంస్కృతకృత్ప్రత్యయము. అనఁగా 'పక్తా, పాచకః' అను పదముల

43 ఆక్వేస్తచ్ఛీల తద్ధర్మతత్సాధుకారిషు. 3-1-134. 44 అహోబలపతి పు. 429.

యందలి ప్రత్యయములు వండుట ధర్మముగాఁగల కర్తలను జెప్పుచున్నవి. తెనుఁగు నను వండును, వండుదును మొదలయిన క్రియారూపములు కర్తను తద్ధర్మవిశిష్టునిగానే చెప్పుచున్నవి. కావున సంస్కృతమునందువలె సః యను పదమునకు ధాత్వర్థము అని యర్థముచెప్పినను బాధలేదు అనవచ్చును. కాని ఈ మతమున కర్తకుఁ బ్రాధాన్యము గావునను క్రియారూపములయిన 'వండును' మొదలయిన వానికి వండుట ధర్మముగాఁ గలవాఁడు అను ప్రథమాంత విశేషణరూపమగు నర్థమును ఆశ్రయించుట యీ పక్షమున[45] తప్పదని యూహించుటవలనను గాబోలు తెనుఁగు వైయాకరణులు 'తస్యధాతోర్ధర్మః' తద్ధర్మః యని వివరించిరి. సంస్కృతమునందలి సంజ్ఞను మాత్రమే గ్రహించిరిగాని అర్థవివరణమును మాత్రము భిన్నముగాఁ జేసికొనిరి. సంస్కృతవ్యాకరణ వివరణమున తచ్ఛబ్దము ధాత్వర్థమునుద్దేశించినది.[46] తెనుఁగునందు తచ్ఛబ్దము ధాతువునే నిరూపించుచున్నది. సంస్కృతమున నియ్యది బహువ్రీహి. తెనుఁగున నియ్యది షష్ఠీతత్పురుషము. పయిభేదమును గుర్తించుటచేతనే గాబోలు ప్రాచీనమయిన అహోబలపతి బాల సరస్వతుల వివరణము నాదరింపక బాలవ్యాకరణ గుప్తార్థ ప్రకాశికాకారుఁడు ఆ పదము నిట్లు వివరించెను. 'సఃధర్మఃయస్యసః తద్ధర్మః' అది (ఒకానొకటి) ధర్మం బేవస్తువునకో యట్టి వస్తువు మొదలయినవానియందలి క్రియను దెలియఁ జేయునట్టి ధాతువునకు లాట్ప్రత్యయంబగు[47]. ఈ వివరణమున సః అనఁగా ధాత్వర్థమే యుద్దిష్టము గావలెను. తిజంతరూపమయిన 'వండెదను' అను తద్ధర్మార్థకము, ధాత్వర్థము అర్థముగాఁగలది యను ప్రాచీన వివరణముచేత వండుటయను భావార్థకతుల్యమే కావలసివచ్చునుగదా! ఇది ప్రయోగవిరుద్ధము అని యాక్షేపించుట యుక్తముగాదు. కాలవివక్షలేని ధాత్వర్థము ప్రధానముగాఁగలది యని భావముగాని ధాత్వర్థమాత్రము అని భావముకాదు. ప్రపంచమున గుణాది ప్రాధాన్యమున సంజ్ఞ లేర్పడుచున్నవి. అంతమాత్రమున నితరగుణములను తత్తదర్థములందు వారించుటకు వీలులేదు. ధనవంతుఁడు అనువానియందు ధనము

45 ప్రథమాంత ముఖ్యవిశేష్యశాబ్దబోధ తార్కికమతము. 'దేవదత్తఃపచతి' అనఁగా దేవదత్తుఁడు పాకానుకూల వ్యాపారము గలవాఁడు, అని యర్థము. ఈ మతమున వాక్య విశ్రాంతి కర్తయందే. వైయాకరణమతమున ధాత్వర్థముఖ్యశాబ్దబోధ యంగీకృతము. అనఁగా ధాత్వర్థమయిన వ్యాపారమే ముఖ్యవిశేష్యము. దానికే వాక్యమున విశ్రాంతి. 'దేవదత్త కర్తృకమగు పాకానుకూలమయిన వ్యాపారము' వాక్యార్థము. కావున పయిరీతి నర్థముచేయుట వైయాకరణ మతమునకు విరుద్ధమని భావము. 46 తద్ధర్మా - స్వధర్మోయమితి ప్రవర్తతే. తత్క్రియాచారకర్తా। అత్రైతత్ క్రియా చరణమ్ మమధర్మ ఇతి జ్ఞానమ్ ప్రయోజకమ్॥ తచ్ఛబ్దోధాత్వర్థస్య పరామర్శకః॥ లఘు. శ. శేఖరము. 47 బాలవ్యాకరణ గు. ప్ర. పుట 309.

ప్రధానముగా నుండునని యర్థముగాని వానియం దితరగుణయుక్తత ధనవన్మాత్ర వ్యవహారముచే వారింపఁబడదు. అట్లే యిచ్చటను తద్ధర్మార్థకమందు ధాత్వర్థ ప్రాధాన్యమాత్రము సూచితమగును. ధాత్వర్థమాత్రత్వముగాదని యెఱుంగునది.

ప్రాచీనుల సంజ్ఞావివరణమున కింకొక సౌలభ్యమును గలదు. తద్ధర్మార్థకము అనుచోట బహువ్రీహి గర్భ బహువ్రీహిని జెప్పి సమన్వయింపఁ దలఁచుకొంటివి గాని వర్తమానార్థము అనుచోట వర్తమానము అను పదమునకు మాత్రము బహువ్రీహి చెప్ప నీలులేదుగదా! వర్తమానమయిన క్రియ అర్థముగాఁగల రూపము వర్తమానార్థకము. అట్లే తద్ధర్మము అనఁగా ధాత్వర్థమాత్రము (ప్రధానమయిన) అర్థముగాగల క్రియ తద్ధర్మము. వర్తమానత్వ ధాత్వర్థత్వమాత్ర బోధకములు రెండును గావు. రెంటియందును కర్త్రాదిబోధకతయు గలదు. ఇట్లే భూతార్థక భవిష్యదర్థక శబ్దములును ఒక్కరీతినే సమన్వయ పడునుగాన ప్రాచీనుల సంజ్ఞావివరణము యుక్తమును, ఇతర సదృశసంజ్ఞల వివరణముతో సమమును నయినదనుట సిద్ధము.

తద్ధర్మార్థకరూపము లేవి యను విషయమున వైయాకరణులలోఁ గొన్ని భేదము లేర్పడినవి. "చింతామణికర్త మతమునను కారికాకారుని మతమునను తద్ధర్మము భూతభవిష్యద్వర్తమాన రూపములకంటె భిన్నమైన యర్థముగలదియే యనుట స్పష్టము. అయినను వారి రెండుమతములకును భేదముగలదు. ప్రథమోత్తమైక వచనములయిన నాంతపదములకే తద్ధర్మసంజ్ఞయని ద్వితీయాచార్యుని మతమున నంగీకరింపఁబడినది. చేసెదన్, ఘటించెదన్ మొదలయిన వానియందు ఆతని మతమున తద్ధర్మసంజ్ఞ లేదు. భావి క్రియావ్యవహారమే. ఘటింతురు మొదలయిన వానియందును నాంతత్వము లేకపోవుటచేత తద్ధర్మసంజ్ఞ రెండవ యాచార్యునిమతమున లేదు. వాగనుశాసన మతమునందు వీనికి తద్ధర్మార్థకత్వమే[48].

---

48 అహోబల, "ద్వితీయాచార్యేణాపి తద్ధర్మార్థస్య భూతాద్యవిషయత్వమేవోక్తం – మతద్వయం భేదః. ప్రథమోత్తమైకవచనాంతయోర్నాంతయోశ్చ పదయోరేవ తద్ధర్మసంజ్ఞికత్వముక్తమ్. తేన తత్ర ఉపచారాద్గతా సంజ్ఞా శబ్దగతత్వేన కృతేత్యవగంతవ్యమ్. చేసెదన్, ఘటించెదన్ ఇత్యాదౌ తన్మతేన తద్ధర్మసంజ్ఞా. కింతుభావిక్రియావ్యవహార ఏవ. ఘటింతురిత్యాదావపి నాంతత్వాభావాన్న తద్ధర్మసంజ్ఞా. వాగనుశాసనమతే త్వేషాం తద్ధర్మార్థకత్వమేవేతి.

(పు. 429)

క్రియాత్రయీగోచరార్థ స్తద్ధర్మ ఇతికథ్యతే। ధాతోర్ధర్మ ఇతిప్రోక్తో వికృతౌ పూర్వనూరిభిఃll ఇది బాలసరస్వతీయములో గలదని చర్ల నారాయణశాస్త్రిగారిచే సుదాహరింపఁబడినది. నన్నయభట్టారకవ్యాకరణావళి (పుట. 28)

ఇట్లు అహోబలపతి చెప్పుటకు మూలము "భూతాద్యవిషయా తత్రైకత్వార్థభేదాయకా ఉదంతౌ చ సదా నాంతౌ న సంధిస్తత్ర కల్ప్యతే॥ అనియొడి కారికలని తోఁచుచున్నది. వీనిని అట్లుగాక వేఱువిధమున సమన్వయింపనగునా యను విచారణ మిట ప్రస్తుతముగాదు.

ఇట్టి యభిప్రాయమును అహోబలపండితుఁడు వ్యక్తీకరించెను.

కేతనయుఁ[49] బెద్దనయుఁ[50] దమగ్రంథములలోఁ దద్ధర్మార్థకములను బేర్కొన లేదు. అడిగెడుఁ అడిగెదరు మొదలయిన రూపములు వర్తమానార్థకములనియు, పలుకును పలుకుదురు మొదలయిన రూపములు భవిష్యదర్థకములనియుఁ దెల్పిరి. 'డు, డి' వర్గము లంతమందు[50]గలవి తద్ధర్మప్రథమపురుషైక వచనంబులని కారికలు చెప్పుచున్నవి. బాలవ్యాకరణమునందు పయి రెండువిధములయిన క్రియలును తద్ధర్మాద్యర్థకములనియును, తచ్ఛీలసంభావనాసంప్రశ్న సాతత్య వర్తమాన భావ్యాశీరాదులాది పదగ్రాహ్యంబులు అనియును సూరి వివరించెను.[52] నవ్యులలో నొకరు, 'దును, దురు' మొదలయినవి యంతమందుగల రూపములు తద్ధర్మాద్యర్థకములనియు 'ఎదను, ఎదవు, ఎడిన్, ఎడున్' అనునవి అంతమందుగలవి తద్ధర్మార్థకములనియు వివరించిరి. ఆద్యర్థకము లనుటవలన సూరిగారి వివరణమే యిచటను శరణము. ఇట్లు తద్ధర్మార్థకములనియుఁ దద్ధర్మాద్యర్థకములనియు రెండు విభములుగా విభజించుటకుఁ బ్రమాణమేమియో తెలియదు. వృద్ధ సమ్మతికాదు. ప్రయోగానుసరణమని నిరూపింపలేదు. సూరిగారు తద్ధర్మాద్యర్థకములను బరిగణించుచు వర్తమాన భావ్యర్థకత్వములు రెండిటినే గ్రహించిరి గాని అహోబల పత్యాదులవలె భూతార్థకత్వమును గ్రహింపలేదు. కాని వచ్యర్థంబుల కొకానొకచో భూతంబున లాట్లుగానంబడియెడి అనిచెప్పి 'అను, పలుకు, వాక్రుచ్చు, చెప్పు' మొదలయినవానికి భూతార్థకత్వంబునఁ గూడఁ ప్రయోగములసుబట్టి లాట్లును విధించిరి.

'భవిష్యత్తద్ధర్మకాలములు అను శీర్షికక్రింద ఆ. భా. చరిత్రకారులు ఈ రీతిని వ్రాసిరి.[53] భవిష్యత్తద్ధర్మకాలములకు వేర్వేఱుగా నిఘంటుములయిన

---

49 వర్తమానార్థములఁ

క॥ అడిగెడునడిగెదరనఁగా నడిగెదడిగెదవు ధనంబు నడిగెదరనఁగా।
నడిగెద నడిగెదమనఁ బొల్పడరంగా వరుసతో నుదాహరణంబుల్॥ 143

భవిష్యదర్థ సంసూచకముల్

క॥ పలుకును బలుకుదురనఁగాఁ బలుకుదువు పలుకుదురనఁగ బలుకుదునర్థిన్।
బలుకుదుమనగా నిన్నియు నలఘుమతీ వరుసతో నుదాహరణంబుల్॥ 144

50 అరిగెడి నరిగెదరనఁగా – నరిగెదవరిగెదరనంగ నధిపతిపురికై
యరిగెదనరిగెదమనగాఁ – బరువడినిదివర్తమాన ఫణితార్థమగున్॥
చేయుంజేయుదురనఁగాఁ – జేయుదు చేయుదురు మీరు చిత్తంబలరం
జేయుదుఁ జేయుదుమనఁగా – నాయతముగ నివి భవిష్యదర్థముఁ జెప్పున్॥

9 ఉల్లాసము 151, 155 ప.

51. తద్ధర్మప్రథమేస్యాతాండుడివర్ణేచనాంతకా॥ అ. కా. క్రి. 9 సూ. 52. బా. వ్యా. క్రి. సూ. 5, 22–25, 53. ఆ. భా. చ. పుట 1490.

ప్రత్యయము లున్నట్లగపడదు. చేసెదను, చేసెదము, చేయుదును, చేయుదుము, చేయుంగలను, చేయుంగలము, చేసెదవు, చేసెదరు, చేయుదువు, చేయుదురు, చేయుంగలవు, చేయును, చేయుదురు, చేసెదరు, చేయుంగలరు మొదలయిన వివిధరూపములలో నొక్కొక్కటి ప్రత్యేకముగా భవిష్యత్కాలమునకుఁ గాని ప్రత్యేకముగా తద్ధర్మ కాలమునకుఁగాని చెందినవిగావు. అవి యీ రెండిటిలో నే కాలమునయిన బోధించును.''

'ప్రాచీన ప్రయోగములను జూడఁగా' చేరుదును మొదలయిన దుగాగమ క్రియలు ''భూతార్థమందు మిక్కిలి తక్కువగాను వర్తమాన భవిష్యదర్థము లందుఁ దఱుచుగాను గనవచ్చును'' చేరెదను మొదలయిన ''ఎదగాగమ క్రియలు వర్తమాన భవిష్యదర్థములందు తక్కువగాను వర్తమాన సామాన్యములందు ఎక్కువగాను కనంబడును.'' అని మఱియొకరు నవ్యులు వ్రాసిరి.

ఈతద్ధర్మాద్యర్థక వివరణవిషయమునఁ నేల యిన్ని భిన్నమార్గములు కలిగినవి యను ప్రశ్నమునకు సమాధానము చెప్పవలయును. అట్లు చెప్పుటకుముందు నూరిగారు అద్యర్థకములుగా నిచ్చిన యుదాహరణములు ఎంతవఱకు సరిపడునో విచారింతము. 'తద్ధర్మతచ్ఛీలములు' ఇవి రెండును త్రైకాలికములు. స్వభావ మాత్రబోధకములు. సాతత్యమును త్రైకాలికమే. వర్తమానమును, భావియుఁ గొన్నియెడల నుదాహరింపఁబడిన భూతార్థకతయుఁగూడఁ త్రైకాలికాంతర్భూతమే. ఇఁక సంప్రశ్నము. ఇందు తుదినున్న 'ఆ' యునునది (ఉందునా, పోదునా) ప్రశ్నార్థకముగాని ఉందును అను క్రియాయుపముగాదు. ఉండెనా పోయెనా యని ప్రశ్నించినను సంప్రశ్నమే కదా! కాఁబట్టి తద్ధర్మాద్యర్థములలో సంప్రశ్నమును జేర్చుటలోని యుద్దేశము దురవగాహము. మూఁడుకాలముల యర్థమును బోధించుటకు తద్ధర్మార్థకము లుపయోగించుననుటవలన సర్వమును గతార్థమగుచున్నది. ఇక ధాత్వర్థమునుమాత్రమే తద్ధర్మార్థమనియు, తద్ధర్మతచ్ఛీలార్థము లన్నియు ఆ రూపములకుఁ గలవనియుఁ జేసినవిభజనము సంస్కృతవ్యాకరణజ్ఞానము యొక్క ప్రభావమువలనఁ గలిగినదికాని వేఱుకాదు.

ఇఁక నీతద్ధర్మాదుల చరిత్ర మేమియని వివరింపవలెను. పై విచారణమును బట్టి నిశ్చితమయిన దేమనఁగా తెనుఁగునఁ గొన్ని క్రియారూపము లుండినవి. అవి మూఁడుకాలములను బోధించుటకును వాడుచునేయుండిరి. ఉద్దేశింపఁబడిన కాలమునుసందర్భమునుబట్టియే తెలిసికొనవలసినది. వేర్వేఱుకాలములనుసూచించునట్టి యాగమవిశేషములుగాని, కాలవిభజనముగాని యేర్పడలేదని యర్థము. ఆ రూపములనే కవుల ప్రయోగముల ననుసరించి సంస్కృతమునఁ బరిచితమయిన మూఁడుకాలము లనియెడు పద్ధతిని గలిగినవిభజనము చొప్పున వైయాకరణులు

విభజించుటకుఁ బ్రయత్నించిరి. అట్టివిభజనమునకుఁ గుమరనివికావునసే ఒక్కొక్క రొక్కొక్క విధముగాఁ జెప్పుకొనిరి. ఒకరు వర్తమానార్థకములనియు, మఱి యొకరు భావ్యర్థకములనియు, నింకొకరు తద్ధర్మార్థకములనియు వేఱొక్కరు తద్ధర్మాద్యర్థకములనియు నా రూపములనే వ్యవహరించుట కలిగినది.

తెనుఁగునఁ బ్రాచీనావస్థయం దొక్కవిధమయిన క్రియారూపములే యన్ని కాలములయందును అన్ని యర్థములను వాడఁబడుచున్నవి. ఇట్టిపద్ధతియే యరవ కన్నడములయందును నుండినట్లు ఆ భాషావేత్త లూహించుచున్నారు. తమిళము నందలి ప్రాచీనకాల బోధకవిధానమును గూర్చి క్రిందిరీతిని వ్రాయబడినది. "తొలు కాప్పియనారు మూఁడుకాలములను నిరూపించెనుకాని యట్టి కాలబోధకములైన యాగమములను గాని వాని స్వభావమునుగాని చెప్పలేదు. ఒకకాలము నర్థమున వేఱొకకాలమును ప్రయోగింపవచ్చుననియు దెల్పెను. కాలభేదకరూపము లేర్పడనిచో నిట్లు ఒకకాలమును మఱియొక్కకాలమున వాడుట యెట్లో యూహించుట శక్యముకాదు. సరియైనకాలబోధక ప్రత్యయములుగాని ప్రణాళికగాని యాయనకాలమున నేర్పడియుండినచో నా విషయమును నిరూపించియేయుండును.

క్రీ. శ. ఆరేఁడుశతాబ్దములలో నుండిన కర్ణాటభాషలక్షణమును బరిశీలించి నను ప్రాచీనకాలమున కాలభేదములేకయే ఒక్కరూపమే ముక్కాలముల యందును వాడఁబడుచుండినట్లును సందర్భమునుబట్టి దానియర్థము స్పష్టపడుచుండి నట్లును ఊహించుట కవకాశము గలదు[55]. కర్ణాట భాషాస్వభావము పయిరీతిని నిరూపింపఁబడినది. తెనుఁగు భాషయొక్క స్వభావమువంటిదే యితర ద్రావిడ భాషలయందును గన్పట్టుచున్నదనుట నిర్వివాదము.

---

54. If distinctive tense formations were definitely current in Tolkappiyanar's time it would be difficult to account for his omission to deal with the distinctive signs for such formations. (P. S. S page 167)

55. It is also possible that originally verbs were formed without any tense suffix and the same form was used for all tenses, the meaning being determined by the context, cf. akkum used for all tenses; neg verbal forms were used for all tenses, all genders and all numbers in Kan and Tamil. The tense is fixed by the finite verb. Later, the subtle distinctions of these may have arisen.. In some grammars it is said that there were only two tenses in Canarese the past and the future. The present tense was a later development. Page 212 (Grammar of the oldest Kanarese Inscriptions by Dr. A. N. Narasimhia, Mysore).

పయివిచారణమునుబట్టి తెనుఁగులోని సమాపక క్రియారూపముల చరిత్రము ఈ క్రింది రీతిని స్పష్టపడుచున్నది.

I అత్యంత ప్రాచీనకాలమున మూఁడుకాలములను బోధించుటకు నొక్కటే రూపము వాడఁబడుచుండినది. ఇట్టి రూపములనే తెనుఁగు వైయాకరణులు తద్ధర్మార్థకములనిరి.

II ప్రాచీన శాసనములలో భూతార్థకరూపములును, తద్ధర్మార్థక రూపములును గనుపట్టుచున్నవి. ఏర్పఱ్ఱె, ఇచ్చిరి, చేసిరి. మొదలయిన భూతార్థకములు ఇకారమాగమముగాఁ గలవియే యందలి రూపములు. ఈ రూపములు తద్ధర్మార్థక రూపముల యపేక్షచేత నర్వాచీనము లన్నమాట. ఈ విషయము వాని స్వరూపము వలనను స్వభావమువలనను గోచరమగుచున్నది. ఈ క్రిందిరూపములను బరిశీలించునది.

భూతము	తద్ధర్మము	భూతము	తద్ధర్మము
ఇచ్చితిరి	ఇత్తురు	వచ్చితిని	వత్తుము
చూచితిని	చూతును	చూచ్చితిని	చూత్తుము
పోయితిమి	పోదుము	త్రోసితిమి	త్రోతుము
వింటివి (వినితివి)	విందువు	విడిచితిని	విడుతును
కంటిని (కనితిని)	కందుము	కడచితిని	కడతును
నడచితిని	నడతుము	ఉంటిని	ఉందును

పయిపట్టికలో నొక చిన్నవిశేషము కలదు. భూతరూపములయందు 'ఇ' అను ఆగమము నిత్యము. అంతేఁగాక అర్వాచీనరూపములయిన సానుబంధ ధాతువులగు రెండవతరపు ధాతురూపములపయినే యివి యేర్పడినవి. నిరనుబంధమయిన ప్రాచీన ధాతురూపములపయినే తద్ధర్మార్థక రూపము లేర్పడినవి. ఇవియే వీని ప్రాచీనతా విషయకభేదమును నిరూపించును. 'చు, ంచు, చ్చు, యు' ఆగమములుగా గలిగిన ధాతురూపములగు 'ఇచ్చు, చూచు, పోవు' మొదలయిన రూపములపయిని 'ఇ' వర్ణముచేరి 'ఇచ్చితిని' 'చూచితిమి' మొదలయిన రూపము లేర్పడినవనుట స్పష్టము. తద్ధర్మమునందట్లుగాక 'చూ, చూడ్, త్రో, కఱు' అనునట్టి ఆగమవిరహిత ధాతువులనుండి రూపము లేర్పడినవి. అట్లే 'విను, కను' మొదలయిన 'ను' వర్ణాంత ధాతురూపములపయినే 'ఇ'కారము వచ్చి 'వినితిని= వింటిని' మొదలయిన రూపము లేర్పడినవి. తద్ధర్మార్థములందు విన్, కన్ మొదలయిన హల్లంతరూపములపయినే 'దు' ఆగమముగా జేరి 'విందును, కందుము'

మొదలయిన రూపము లేర్పడినట్లు స్పష్టము. కాఁబట్టి భూతార్థకములే యర్వాచీనములు.

III భూతార్థకరూపములందు 'ఇ'కారము ఆగమముగా వచ్చి యేర్పడిన వనుట స్పష్టము గదా! హలంతములు ప్రాచీనరూపములును అజంతములు నవీన ములు ననుట సామాన్య విషయముగా ననేకస్థలములను నిరూపించితిని. అనఁగా కొన్ని ధాతువులయొక్క 'ఉ'కారాంతత యర్వాచీనమనుట. తెనుఁగున ఉకారాంతములుగా నున్న కొన్ని ధాతువులు అరవకన్నడములయందు కేవల హలంత ములుగా నుండినవనియును నిరూపించితిని. అరవకన్నడములలో ఉకారాంత ధాతువులపయినే భూతార్థకమయిన యాగమముగా 'ఇ'కారము వచ్చుననియు, నట్లు ఉకారాంతములుగాని యరవకన్నడధాతువులపయిని 'ఇ'కారాగమము లేకయే భూతరూపము లేర్పడుననియును ముందు తెల్పితిని. తెనుఁగునందలి ధాతువు లన్నియును ఉకారాంతములే యగుట భూతరూపము లన్నియును ధాతువులు ఉకారాంతములయిన తరువాతనే యేర్పడినవనుట స్పష్టము. కాఁబట్టి ఇగాగమము గల్గిన భూతరూపములన్నియును నట్టి యాగమములేక కేవల హలంతరూపముల పయి నేర్పడిన తద్ధర్మరూపములకంటె నర్వాచీనములనుట యుక్తము.

IV. పయి సిద్ధాంతములనుబట్టి పరిశీలించినచో వత్తును, వచ్చెదను, తిందును, తినియెదను అనునట్టి రెండువిధములయిన తద్ధర్మార్థకములలోను దుగాగమ యుక్తరూపములు ప్రాచీనములు, 'ఎద' గాగమ యుక్తరూపములర్వాచీనములు అనుటయు స్పష్టపడును. అనఁగా దుగాగమ యుక్తరూపములు కేవల నిరనుబంధములయిన ప్రాచీన మూలధాతురూపములపయి నేర్పడినవి. చు, యు మొదలయిన యనుబంధములతోఁ గూడిన రెండవతరపు ధాతువులనుండి 'ఎద' గాగమ రూపము లేర్పడిన వనుటయును సామాన్య విషయమే. కావున ఎదగాగమ యుక్త రూపము లర్వాచీనములు.

V. తద్ధర్మార్థకములయిన 'దు, ఎద' అను ఆగమములుగూడ ద్రావిడ భాషాసామాన్యమయిన అమహదర్థక భావార్థక ప్రత్యయములనుట స్పష్టము. 'ఇదు, అదు' మొదలయిన వాని వెనుకనున్న దుప్రత్యయ వికారములే యివి. ఈ దుప్రత్యయమే యనేక స్థలముల ననేకవిధములఁ జేర్పఁబడి భిన్నరూపము లుగాఁ బరిణతినంది భిన్నార్థముల నేఁడు స్థిరపడినది.

VI. చేసిరి మొదలయిన ఇకారయుక్త ప్రాచీన భూతరూపము లేర్పడిన తరువాత తద్ధర్మార్థకములను భూతార్థకములుగా ప్రయోగించు నభ్యాసము తగ్గిపోయినదనుట స్పష్టము. కావుననే తద్ధర్మార్థక రూపములలో వచ్యర్థంబులు

మాత్రమే భూతార్థమున వాడంబడునని సూరి ప్రయోగానుసారముగ సూత్రించెను. కేతన పెద్దనలు తద్ధర్మార్థకరూపములను గొన్నిటిని వర్తమానార్థక మాత్రములుగాను, గొన్నిటిని భవిష్యదర్థమాత్రములుగాను నిరూపించుట ప్రయోగముల సరణికి విరుద్ధమును చరిత్రకు సరిపడనిదియు ననుట స్పష్టము.

VII. రెండవతరపు భూతార్థకములయిన వచ్చినాఁడు మొదలయిన వెట్లు ప్రాచీన భూతరూపములయిన 'వచ్చెను, వచ్చిరి' మొదలయినవానిని వెనుకకు నెట్టివేయుచున్నవో యట్లే నవ్యములయిన వర్తమాన భవిష్యదర్థక రూపములు తద్ధర్మార్థకములను నెట్టివేయుచున్నవి. అనఁగా నారూపముల ప్రచారమును ప్రయోగమును విరళమగుచున్నది అని భావము.

VIII. తద్ధర్మార్థక రూపములయొక్క తాచ్ఛీల్యతద్ధర్మ సాతత్యార్థకత మాత్రమే కాలక్రమమున నిలిచి వానివర్తమాన భావ్యర్థబోధకత పూర్తిగా నశింపవచ్చును.

పయిరీతి చరిత్రగలిగిన తద్ధర్మార్థకరూపము లనఁదగినవి ఇతర ద్రావిడ భాష లన్నింటియందును గలవనుటయు వానియొక్కయు వీనియొక్కయు రూప నిర్మాణ ప్రణాళికయు అర్థబోధకతయు తుల్యమనుటయును, నీ ద్రావిడభాషల పరస్పరసోదరభావమును సంస్కృతాజన్యత్వమును దృఢపఱచుచునే యున్నదనుట స్పష్టము.

12. "క్రియాజన్య విశేషణములు మొదలయిన యసమాపక క్రియారూపములు"

చేసి, చేయుచున్, చేయుడున్, చేయన్, చేయక, చేయఁగన్ అను క్రియారూపముల వంటివాని చరిత్రమూహింపవలెను. చేసి (క్త్వార్థకము) చేయుచు (శత్రర్థకము) చేయన్ (తుమున్నాద్యర్థకము) చేయుడు (ఆనంతర్యార్థకము) చేసినన్ (చేదర్థము) పంచరూపములకు సంజ్ఞలన్నియును సంస్కృతమందు వాని యర్థములలో వాడుచుండిన ప్రత్యయములనుబట్టి యేర్పఱుపఁబడినవి యనుట స్పష్టము.

చేసి, చూచి మొదలయిన 'ఇ' ప్రత్యయాంతావ్యయము చేయుట వంటి భావార్థకమే యునియు కాలక్రమమున నేఁటియర్థ మేర్పడినదనియు ముందు నిరూపించితిని. తెనుఁగున ధాతువులన్నియు 'ఉ' కారాంతములు. ధాతుమాత్రమే భావార్థకముగా వాడంబడుచు కాలక్రమమున తుది 'ఉ' కారము 'ఇ' కారముగా మాఱి భూతార్థకముగా నేర్పడినదనుట స్పష్టము. ఇట్టి 'ఇ' కారమేర్పడుట ప్రాచీన

ద్రావిడమునసే అనఁగా తెనుఁగు వేఱుభాషగా నేర్పడక మున్నే కలిగియుండ వలెను. అట్లు కానిచో అరవ కన్నడములయందలి 'ఉ' కారాంతములకుమాత్రము 'ఇ' కారము భూతార్థక ప్రత్యయముగా చేర్పబడుటకు హేతువులేదు.

'చేయుచున్' కూడ ప్రాచీనకాలమున భావార్థకమనిగాని ముందుదాహరించితిని. చున్ అనునది నేఁడు వర్తమానార్థకము గదా! ఇట్లే యియ్యది స్వతంత్రముగా వర్తమానార్థము మొదటినుండియు నయియుండినచో దీనికి మూఁడుకాలములయందలి ప్రధాన క్రియలతో స్వతంత్రముగా నన్వయించు యోగ్యత కలుగుటకు వీలులేదు. వర్తమానము—"సింహకిశోరవృత్తి గర్జింపుచునున్నవాఁడు" జై. భా. 2-46, భూతము—"వీపున ధరియించుచువచ్చే బక్షితతులు నుతింపన్". భార. క. 2-80, భవిష్యత్తు—"దీని నెఱఁగించుచు ద్వాదశ సంవత్సర వ్రతముఁ జరియింతున్". మార్క. 1-140. పయి మూఁడు ప్రయోగములయందును గర్జించుటతో ధరియించుటతో నెఱఁగించుటతో అని యక్కడక్కడ ప్రధాన క్రియలతో నన్వయము సరిపడుననుట స్పష్టము. 'ను' వర్ణము తృతీయా ప్రత్యయార్థ మనుట నిర్వివాదము.

ఇట్లే 'డు' వర్ణకము కర్తృకర్మకరణ అధికరణ భావార్థకముల వచ్చునని నిరూపింపఁబడినది.[56] పెంపుడుచిల్క, చోపుడుగోల, దిగుడుబావి, 'హీనుంగాఁ జేయుడు నాకుఁ జతుర్వర్గము వడయుట. ఇది నామతుల్యమయి భావార్థమాత్ర మగుటచేతనే యిన్ని యర్థముల నుపయోగింపఁబడినది. ఈ రూపముపయి 'ను' వర్ణకముచేరి కాలక్రమమున ఆనంతర్యార్థక మయినదనుట నిర్వివాదము.

చేయన్, చేయఁగన్—ఈ రెండును అభిన్నములే. చేయన్ అనుదానిపయి కాన్=కాఁగా, యనునది చేర్చఁబడినది. చేయుట కాఁగా అని భావము. ఈచేయన్ అనునదియు భావార్థకమే యనుట స్పష్టము. చేయఁగలము, చేయనున్నాము మొదలయిన సహాయ క్రియారూపములతో దీని కీయర్థమునసే యన్వయము. చేయఁగలము = చేయుట గలవారము అని వివరణము. ఈ రూపము ఉద్దేశార్థమునను, భావార్థమునను, ఆనంతర్యార్థమునను, హేత్వర్థమునను, శాపార్థమునను వాడ నగును. ఇతరార్థము లన్నియు భావార్థమునుండి కాలక్రమమున నేర్పడినవియే యని యూహించుట సులభము. 'తాల్చియుండఁ జనదెల్ల ప్రొద్దు' తాల్చియుండుట యని యర్థము. 'నీనెలవుగూల'. శాపార్థకము. ఈ యర్థమున 'చేయునది' యను భావార్థకము విధ్యర్థముగా వాడునట్లే యియ్యదియును వాడఁబడినది. ఇంతవఱకు 'అన్' ప్రత్యయముతో సమానమయినది అరవమునందలి 'అల్' ప్రత్య

56 చూ. అం. నిఘం. పుట. 556.

యము. సేరల్ = చేరుట; సెయ్యల్ = చేయుట. ఈ అల్ ప్రత్యయమే 'అన్' గా మాఱి తెనుఁగున నంత్య 'న' కారము ద్రుతముగా భావింపఁబడి తొఱఁగుటచేత పయి 'అ' ప్రత్యయ మేర్పడినదనుట స్పష్టము. సెయ్యల్ + పడుమ్ = సెయ్యప్పడుమ్ (చేయఁబడును).

చేయక—ఇదియును బయివానివలెనే భావనామ మనుట దీనిరూపము వలనను వాడుక వలనను స్పష్టపడుచున్నది. 'కవర్ణకంబు అలుగ్వాదుల కగును' అనుసూత్రము ననుసరించి 'అలుక, కాఁక' మొదలయిన ప్రత్యయములయందు 'క' వర్ణకంబు కృత్ప్రత్యయముగానే యున్నది. అలుగుట, కాగుట యనియే పయిరూపముల యర్థము. అలుక, కాఁక వంటి రూపములు వ్యతిరేకార్థకములుగాను స్వార్థంబునను ఉపయోగపడుచుండుటయు స్పష్టమే. 'క కి వర్ణకము పురార్థ యోగంబున విభాషను భావంబునందగు' వండకమునుపు = వండుటకుమునుపు, రెండు పదములు చేర్చుట మాత్రముననే సమాస మేర్పడినది.

పయిపదము లన్నియును మొదట కేవల భావార్థకములుగాఁ గలిగి కాల క్రమమున నేఁటి యర్థకబోధకతను అన్వయాదికమును బొందిన వనుటయే వీనిచరిత్రము. ఇది యంతయు (ద్రావిడభాషల) తెనుఁగుయొక్క సంయోగాత్మకావస్థను స్పష్టపఱుచుచునే యున్నది.

క్రియాజన్య విశేషణములు

ఇవియును ఇతరములయిన విశేషణముల వంటివేగాని భిన్నములుకావు. అనఁగా విశేష్యములే యితర విశేష్యముల ముందుఁ గూర్చఁబడి సంబంధ బోధకములయిన 'ఇ, అ' వర్ణంబులను గూర్చుకొనియు లేకయు విశేషణములుగాఁ గాలక్రమమున నేర్పడుచున్నవని ముందే విశేషణముల చరిత్రము నేర్పఱుచునపుడు వివరించితిని. అట్లే నామతుల్యములయిన భావార్థకములు ఇతరవిశేష్యములకు ముందుఁ జేర్చఁబడి 'ఇ,అ'లు చేర్చఁబడియు లేకయు విశేషణము లగుచున్నవి.

చేయువాఁడు	తద్ధర్మార్థక విశేష	—	చేయు + వాఁడు
చేసినవాఁడు	భూతార్థక విశేష	—	చేసి + న్ + అ + వాఁడు
ఉన్నవాఁడు	తద్ధర్మార్థక విశేష	—	ఉన్ + న్ + అ + వాఁడు
కలయది	,,	—	కల + అది
చేయనిమనుష్యుఁడు	వ్యతిరేకార్థక విశేష	—	చేయన్ + ఇ + మనుష్యుఁడు
చేయఁబడిన యది	కర్మార్థక విశేష	—	పడి + న్ + అ + అది
చేసెడివాఁడు	తద్ధార్మార్థక విశేష	—	చేసెడు + ఇ + వాఁడు
చేసెడువాఁడు	,,		చేసెడు + వాఁడు

పయివిభజనమునం దెల్లను పూర్వరూపములు భావార్థకములయి నామ తుల్యము లయినవని ముందు నిరూపించితిని. నఞమసంబంధ బోధకములయిన 'ఇ, అ' అనునవి చేరియు, చేరకయును సమాసము లేర్పడినవి. క్రియాజన్య విశేషణములును విశేషణ సామాన్యమును గూర్చి చెప్పిన లక్షణములతో సరిపడుచునే యున్నవనుట నిర్వివాదము.

13. "చేదర్థకము"

నేఁడు మిక్కిలిగా వ్యవహారమున వినంబడుచున్న చేదర్థక క్రియారూపము చేస్తే, వింటే, పోతే అనువాని వంటిది. ఇది నవీనమనుట నిర్వివాదము. ప్రాచీన కాలమున నెట్లుండినదో పరిశీలింతము[57].

క్రింద నీయంబడిన ప్రయోగములను బట్టి చేసినన్, చూచినన్ అను నట్టివి ప్రాచీనశాసనములలో నన్నయ్యకు ముందుండినవి. దీని నుద్దేశించియే సూరిగారు చేదర్థంబున నవర్ణంబు ద్రుతాంతంబగునని సూత్రించిరి[58]. ఇట్టివి నన్నయ భారతమునను గలవు. 'ఏని' అనునది సమాపకక్రియా రూపములపయిని చేర్చుటచేత నన్నయభారతమున మిక్కిలిగా చేదర్థక మేర్పడుచున్నది. క్రింది యుదాహరణములను బట్టి చేదర్థమును జెప్పటకుఁ దెనుఁగున నీ క్రిందిమార్గము లేర్పడినవి యనుట స్పష్టము.

1. ద్రుతాంతమయిన 'న'కారము చేర్చుట, చేసినన్.

2. 'నాఁడు, అప్పుడు' అనుశబ్దములను క్రియాజన్యవిశేషణములపైని చేర్చుట 'చేసిననాఁడు, వచ్చినయప్పుడు'

---

57 పయివారల వెల్వఱించినఁ అశ్వమేధంబు ఫలంబు అగు. ఊహింపఁ జిన్న లింగంబ యిసిన పాపంబు } సు. 900 క్రీ. శ. యుద్ధమల్లుని బెజవాడ శాసనము

పగఱఁగని సైతురేనియు	భా. ఆది.	V	55
నల్ల లేదయ్యెనేని	,, ,,	II	32
నల్ల నేసితిఁ చేని	,, ,,		34
పాఁచికొనంగఁ జిత్తము గలదేని	,, ,,		55
మమ్ముఁవిడిచితేని యిప్పుడ ప్రాణంబులు విడుతుము	,, ,,	V	61
రెండవ యింద్రుఁడయిన విపరీతమగున్	,, ,,	V	88
మీరట్లు సేయనినాఁడు దానికి మతియేను దానినగుదు	,, ,,	,,	34
నా యిష్టంబు మీరు గావింపనినాఁడు ప్రాణంబులు విడుతును,,	,,	II	222
కాంతామోదము కలుగనియెడలన్ మదాళి కలియునె	దశా	III	13
చేపాఁచినచో నవ్వకయుండవలయు	కాశీ	1	109
ధర్మాంశంబె హెచ్చెనా	ఆము క్త	IV	282
వాఁడు రానప్పుడు నేనేమి చేయుదును } వీఁడు వచ్చినా అది సాధ్యమగును } వాడుక			

58 భా. వ్యా. క్రి. 41.

3. చోన్, ఎడలన్ అను అవ్యయములను క్రియాజన్యవిశేషణములపయిఁ జేర్చుట 'వచ్చినచో, రానియెడల'.

4. 'ఆ'అనుదానిని సమాపక క్రియారూపము పైనిచేర్చుట'వచ్చెనా జరుగును'.

5. 'తే' 'టే' అనువానిని క్త్వార్థకరూపములపయిని ధాతువుల పయిని జేర్చుట 'చేసితే, పలికితే, వింటే'

కొంచె మించుమించుగా పయినుదాహరించిన వరుస ఆయారూపములను వాడుచుండిన కాలక్రమము ననుసరించి యేర్పఱచినది.

ఈ మార్గములన్నియు స్వతంత్రముగాఁ దెనుఁగున నేర్పడినవియే. ఇట్టి రీతినే యితర ద్రావిడభాషలయందును చేదర్థకము స్వతంత్రముగా నేర్పడినది. 'నాఁడు, అప్పుడు' అనునవి కాలవాచకములు. 'చోన్, ఎడలన్' అనునవి స్థల వాచకములు. దేశకాల వాచకములను క్రియాజన్యవిశేషణములపయి చేర్చుటచేత నియ్యవి యేర్పడుట యీభాషల స్వభావము[59]. 'ఏని, ఆ' అనునవి అవ్యయము లనియు ననేకార్థముల వాడంబడుననియు ప్రయోగములనుండి స్పష్టము. 'ఆ'యను నది ప్రశ్నార్థకము. ఆ ప్రశ్నార్థకమే సందర్భమునుబట్టి చేదర్థకమగుననుట స్పష్టము. ప్రశ్నార్థకమునుండి చేదర్థకమేర్పడుట సహజమనుట నిస్సంశయము. ప్రశ్నకు సమాధానము రెండుపక్షములలో నేదోయొక్కటి రావచ్చును. అట్లే చేదర్థము నకు పక్షమేకదా యర్థము. ప్రశ్నార్థకమయిన 'ఏ' శబ్దము పదము ముందు చేర్పఁ బడి కాలక్రమమున నన్నయభారతమున సంబంధబోధకముగా మాఱియుండు ననుటను ముందు నిరూపించితిని. ఇట్లే పదాంతమున నుండిన 'ఏ' శబ్దము 'ను''ని''న్' అనువాని నంతమందు గూర్చుకొని విశేషార్థమున నిట్లేర్పడినదని యూహించుట సులభము. 'ఏ, ఏని' శబ్దములు రెండు నభిన్నములని కోశకారులు వైయాకరణులు నంగీకరించిరి[60].

ప్రశంస, ఆశ్చర్యము, సందేహము, ప్రశ్న మొదలైన యర్థవిశేషములు కాల క్రమమున వీని కేర్పడెననుట యుక్తము. 'ఏని' శబ్దము 'అయినన్' అను దాని వికృతియని యొక యూహ చేయఁబడినది.[61]

పయి వివరణము చొప్పున అభిన్నములయిన ఏ, ఏని శబ్దములలోని ఏ యనునది మధ్యమపురుషైక వచనమునకుఁ జేర్పగాఁ వచ్చిన రూపమే కరుడుగట్టి కాలక్రమమున నేఁటి వ్యావహారిక చేదర్థకముగా నేర్పడెననుట నిర్వివాదము.

58 బా. వ్యా. క్రి. 41, 59 C. G. D. Page. 529 60 అదికాదేఁ దెగి బంటవై యుఱుము. భా. ఉ. iii 97, కాదే=కానిపక్షమున. 61 C. G. D. Page 527.

తక్కిన మార్గములన్నియు గ్రాంథికమాత్రములగుట వానికిఁ బ్రచారము తగ్గి యీ ప్రణాళిక యొక్కటియే నిలిచినది. సాధారణముగా సంభాషణయందే వ్యావహారిక భాషకుఁ బ్రయోగముకదా! అప్పుడు ఎదుటి వ్యక్తితోఁజెప్పు రూపమునకే యెక్కువవాడుక. అందును ఏకవచనమునసే యధికమయిన వాడుక యనుటయు స్పష్టము. 'చేసితి+ఏ, వింటి+ఏ' మొదలుగాఁగలవానిని బట్టి 'చేస్తే, వింటే, చూస్తే' మొదలగు రూపములు ఏర్పడి నేఁటి యీ ప్రణాళిక స్థిరపడినదనుట యుక్తము.

ఇఁక 'వినినన్' మొదలయిన రూపముల చరిత్రము మాత్ర మూహింపవలసి యున్నది. ద్రుతాంతమయిన 'న'వర్ణకము క్త్వార్థకమయిన 'చూచి, చేసి' మొదలయిన రూపములపయిని చేర్చుటవలనఁ గలిగినవని పయిరూపములను విభజింపనగును. సూరియు 'న' వర్ణకంబు ద్రుతాంతమగునని సూత్రించి 'నన్' అను దానినే ప్రత్యయముగా నేర్పఱచెను. 'చూచి, చేసి' మొదలయిన 'ఇ' ప్రత్యయాంతము ప్రాచీనకాలమున భావనామమే యని ముందు స్థాపించితిని. ఆ మత మున 'న' ప్రత్యయము సప్తమీ 'న'వర్ణకముతో నభిన్నమని యూహింప వచ్చును. 'చేయుచో' అనుదానితో 'చేసినన్' అనునది సమానార్థకమగుట స్పష్టమగుచున్నది. కాని 'న' వర్ణకము ఉకారాంత జడములపయినేకాని యిత రములపయిని వచ్చుట లేదే యని యాక్షేపింపవచ్చును. ఇది సత్యమే కావచ్చును. కాని ప్రాచీనకాలమున 'ఇ, ఉ' లు అభిన్నములనియు ధాత్వంతమయిన ఉకారమే ఇకారముగా స్థిరపడి భూతార్థకమయినదనియు ముందుచేసిన నిర్ణయమున కీ పద్ధతి సరిపడుచునే యున్నది. ఇంతేకాక 'దానన్, వీనన్, వేనన్' మొదలయిన రూప ములయందు 'న'వర్ణకము 'ఆ, ఈ, ఏ' లకు, ఉకార వ్యతిరిక్తములకుఁ గూడఁ బరమయినదనుట పరిశీలింపఁదగినది. ఇది+నన్ = దీనన్; అవి+నన్ = వీనన్; ఎవి+నన్ = వేనన్.

పయిచేదర్థ చరిత్ర మంతయు నితర ద్రావిడభాషలయందలి చేదర్థక చరిత్రతో నదుకుచున్నది. తెనుఁగుయొక్క సంస్కృతాజన్యతను నిరూపించుచున్నది.

అరవమున చెయిన్, చెయిదాల్, ఉళర్+ఏల్=ఉళ్ళేల్ అనునవి చేదర్థకములు. పయివానిలో ఇన్, ఆల్, ఏల్ అనునవి ప్రత్యయములు. ఇన్ అనునది ప్రాచీన ప్రత్యయము. (చెయ్+ఇన్) చేసినన్ అనుదానిలోని 'ఇనన్'తో సమానమయినది. అరవమునందలి ఆల్, ఏల్ అనునవి తెనుఁగునందలి ఏని=ఏన్ అనుదానితో నభిన్నముగా నుండియుండవచ్చునని సులభముగా నూహింపనగును.

14. ప్రార్థనాద్యర్థకము

తెనుఁగునందలి ప్రార్థనాద్యర్థకరూపముల చరిత్రమును దెలిసికొనుటకు ముందు ప్రార్థనాద్యర్థము స్వభావమును గొంచెము గుఱుతింపవలెను. సంస్కృతమున ప్రార్థనాద్యర్థకమయిన లిఙ్ అర్థములు; విధి = ఆజ్ఞ, నిమంత్రణము = పిలుపు (విందు మొదలయినవానికి) ఆమంత్రణము = ఆదరపూర్వకమయిన అనుజ్ఞ, అధీష్టము = ధర్మనిర్వహణమును గూర్చిన ప్రార్థన లేక చోదన, సంప్రశ్న = ఆదరపూర్వక ప్రశ్న, ప్రార్థన = గౌరవపూర్వకమయిన కోరిక.[62] సంస్కృతము మాటాడుచుండిన సంఘముయొక్క అవకాశములను అవసరములను బట్టి యీ అర్థములు ఏర్పడి కాలక్రమమున లిఙ్ లోట్ రూపములకు సంబంధించినట్లు విభజింపఁబడినవి. తెనుఁగున చిన్నయ్య తద్ధర్మాదులందు లాట్లగునని సూత్రించి లాడర్థములయందు 'సంప్రశ్న భావ్యాశీరాదు' లనుగ్రహించెను. లూట్ అను ఆగమంబు విధించి ఆశీశ్శాపసంప్రార్థన విధులు దాని కర్థములుగా నిరూపించెను. ఈ రూపము లన్నిటియందును ఒక ముఖ్యలక్షణము అర్థగతముగా నున్నట్లు మనము పరిశీలనవలనఁ గనుగొనవచ్చును. వీనియం దుద్దిష్టమయిన క్రియార్థము 'భావి' యనుటయే యయ్యది. కాఁబట్టి భావ్యర్థక్రియా సామాన్యమునకును బయిరూపములకును ప్రాచీనకాలమున సంబంధ ముండియుండవచ్చుననుట నిర్వివాదము. భావిక్రియారూపము పయియర్థములయందు వాడుట స్వాభావికము. అదియే కాలక్రమమున మాఱియు భిన్నరూపమున విధ్యాద్యర్థకముగా నిలిచిపోవచ్చును.

ప్రార్థనాద్యర్థకములోనున్న రెండవ విశేష మేమనఁగా సామాన్యముగా దీనికి మధ్యమపురుషమునకే వాడుక. ప్రార్థనాదులు ఎదుటివ్యక్తితోనే జరుగుట యర్థనిష్ఠమయిన స్వభావము. ఆశీరాదులు కొన్ని యితరవ్యక్తులందుఁగూడ వర్తించును. ఇతర పురుషములయందు వీనికి రూపము లుండినప్పటికిని మధ్యమ పురుషరూపములకే మిక్కిలి ప్రచారమనుట నిర్వివాదము. కాఁబట్టి మధ్యమ పురుషరూపముల చరిత్రమును ముందుఁ బరిశీలింపవలయును.

'అగుము, అగుఁడు' అను రెండురూపములును మధ్యమ పురుషైక బహువచనములయందు వాడుకలో నున్నవి. మువర్ణక మేకవచనమునను, డుఁవర్ణకము బహుత్వమునను వాడుకలో నున్నవి. ప్రార్థనాద్యర్థక మువర్ణకము హలవసానంబులు పరంబులగునపుడు లోపించుటయుఁ గలదని వైయాకరణమతము. 'నిలు, నిల్పు, పోకు, పోకు' అనురూపముల తుదిని మువర్ణకము వికల్ప

62 విధినిమంత్రణామంత్రణాధీష్టసంప్రశ్నప్రార్థనేషు. లిఙ్. పాణిని. III. 3-16

ముగా లోపించును. అచ్చు పరమయినపుడుగూడ గ్రాంథికముగను గొన్ని యెడల మువర్ణకము లేదని వైయాకరణులు నిరూపించిరి[63]. ఇది వైయాకరణ మతము.

చరిత్రమునుబట్టి చూచినచో అనుబంధములేని ధాతువుమాత్రమే మధ్యమ పురుషైక వచనముగ వాడఁబడుచుండెనని నిర్ణయింపనగును. తరువాత మువర్ణ యుక్తరూపములు వాడుకలోనికి వచ్చినవనియు వాహింపనగును. విను, చెయ్, చెప్పు, చాచు, పొందు, ఆడు మొదలయిన వన్నియును నిరనుబంధముగా మధ్యమ పురుషైక వచనము లగుచున్నవి. ప్రాచీనమయిన నిరనుబంధములును అనంతర మయి సానుబంధములును నగు ధాతువులును ఈ యర్థమునఁ బ్రయోగింపఁ బడుచుండినట్లును, ఒక్కెడ రెండురూపములునుగూడ నుండినట్లును స్పష్టముగా నిరూపింపవచ్చును. ప్రాచీన హలంతధాతువులు ఉకారాంతములయిన రూపము లతో గ్రంథములం దున్నవి. వాడుకలో హలంతము లగా గూడ నున్నవి. మఱి కొన్నిరూపములలోఁ గాలక్రమములయిన రూపాంతరితత్వమును గనుపట్టుచుండును.

I ప్రాచీన ధాతురూపమున నుండినవి.

<u>చెయ్, తియ్</u>, <u>విను</u>, ఈ, పో, <u>ఆడు</u>, నిలు, చూ, చా.

పయివానిలో చెయ్ తియ్ పోయ్ మొదలయిన యకారాంతములు సమాపకక్రియారూపములయందును నిరనుబంధములుగానే యున్నవి. విను, కను, చను మొదలయిన 'ను' వర్ణాంతకములును నట్లయున్నవి. ఆడు, కూడు, ఓడు మొద లయినవియు నట్టివే. చెయ్, చేయుము; విను, వినుము; ఈ, ఇమ్ము; పో, పొమ్ము; ఆడు, ఆడుము; మొదలయినవి రెండేసిరూపములు గలవు.

II ఉభయరూపమున నుండినవి—నిలు అను ప్రాచీన ధాతురూపమునకు నిలుచు నవీనరూపము. 'నిలు' అనియు 'నిలువు' అనియు రెండు విధ్యర్థకరూపము లున్నవి. అట్లే చూ, చా, పో అను దీర్ఘాంతధాతువులపయిని ఆగమములు వచ్చియు రాకయు రెండు వికల్పరూపములు కలిగినవి. చూ[64] (చుమ్ము, చూవె, చూరె అనునవి దీని ప్రాచీనరూపమును దెలియఁజేయును) చూఁడు అను రెండురూపములు నేఁడు గలవు. నిలు, నిలువు; పిలు, పిలువు; ఒలు, ఒలువు; కొలు, కొలువు అను రెండురూపములును వాడుకయందు వినంబడుచుండును. ఈ ధాతువులన్నియును రెండవతరమున 'పిలుచు, ఒలుచు, కొలుచు' అని చువర్ణాంతము లయినవి. 'చు' వర్ణాంతధాతువులపయిని 'ము'వర్ణము వచ్చునప్పుడు నడుమ 'వు'వర్ణమంతాగమ ముగా వచ్చును అని వైయాకరణమతము. కావుననే 'పిలువుము, నిలువుము, కొలువుము' అనురూపము లేర్పడినవి. పయిరూపములలో 'చు, వు' లు రెండును

63 ఆడిదె నీదు పందెము. కళా. ఆ. 6. భవచ్ఛిత్తేప్సితం బెద్దిచెప్పనినన్. మార్క. 1. ఆ. [illegible] యెవ్వతెవైతినేమి సూచెదునన్నున్. భార. భీష్మ. 3-325.

ఆగమములే. సమానార్థకములే. ఒకేయర్థమున నొక్కకాలముననే భిన్నములయిన యాగమములు వచ్చుచుండినట్లు నిరూపించితిని[65]. 'చు, వు, పు' లు మూఁడు నాగమములుగా వచ్చియుండిన భావనామములలో 'చు' వర్ణాంతము సమాపక క్రియలలోను, 'వు'వర్ణాంతము విద్యర్థకమునను, 'పు'వర్ణాంతము ప్రేరణార్థమునను కృదంతమునను స్థిరపడిన ట్లూహించుట సులభము.

దీర్ఘాంతధాతువులయిన చా, పో అనువానిపయిని చావుము, పోవుము; చా, పో;[66] చావు, పోవు అనురూపము లేర్పడియుండినవి. 'పోవు' అను వ్యతిరేకార్థక సమాపక క్రియారూఢ ముఁడుటచేత 'పోవు' అను విద్యర్థకరూపము సందిగ్ధత తొలగుటకయి భ్రష్టమయినది. అట్లే 'విడు, విడువు, విడువుము' అను మూఁడురూపములు గలవు.

III ఊనిక మొదలయిన హేతువులవలన రూపము పూర్తిగా మాఱినవి.

వచ్చు-రా-రమ్ము.	లేచు-లే, లెమ్ము (లేవు)-లెయ్.
తెచ్చు—తే, తేరు, తెమ్ము.	అగు-కా, కమ్ము.
చొచ్చు—చొరు, చొరుము.	ఇచ్చు-ఈ, ఇయ్, ఇయ్యి, ఇమ్ము.
(కొళ్) కొను—కొను, కొనుము, కొమ్ము.	

పయివిధమున ధాతుమాత్రమే మధ్యమపురుషైకవచనమున విద్యర్థకముగ వాడఁబడుచున్నట్లు స్పష్టము. అంతియకాక ఆయా ప్రాచీన ధాతురూపములు మాఱి నవ్యధాతురూపము లేర్పడ వానిపయిఁగూడఁ గ్రొత్త విద్యర్థకరూపములు బయలుదేరినట్లును స్పష్టపడుచున్నది. ఈ పురుషమునఁగల 'ము, డు' జ్ఞులనెడి ప్రత్యయముల చరిత్రము నూహింపవలయును. ఇతర సమాపక క్రియారూపముల యందు సార్వనామికపరిశిష్టములయినవే ప్రత్యయములనియు నవి సమాసములే యనియు ముందు నిరూపించితిని. ఇవియట్లేర్పడినట్లు తోఁచదు. 'ము'వర్ణమునకు బ్రాచీనరూపము 'మ్' అను హల్మాత్ర ముండెననుట నిర్బాధమేగాక ద్రావిడభాషా స్వభావముగదా! ఆతుదినున్న 'మ' వర్ణము 'న' వర్ణముతో నభిన్నమనియుఁ గన్నడమున నీరెండును అనుస్వారముగామాఱి పరస్పరమును మాఱుచుండుట సార్వత్రికమనియుఁ జెప్పితిని. తెనుఁగుననే 'రామన్, రామమ్, రాముఁడు' మొదలయిన రూపము లుండినట్లు నిరూపించితిని. లతాంతములకున్ + మొనసి=కుమ్మొనసి యను ప్రయోగము గలదు. చేయున్=చేయుమ్ = చేయుము అనురీతి నీ రూప

65. తూఱువ్వు, తుఱుగు,తూప్పుఁ అనురూపము లేకకాలముననే యుండినట్లు నిరూపించితిని. గ్రాంథికభాషలో 'తెఱప, తెఱపి, తెఱపు, తెఱవ' అను పదమును ఇంచుమించుగా సమానార్థకములుగా నేఁడు గలవు. 66. "చాకుక్కలార" పాల్కురికి సోమన. ఆ. భా. చ. పుట 1291.

ముగా లోపించును. అచ్చు పరమయినపుడుగూడ గ్రాంధికముగను గొన్ని యెడల మువర్ణకము లేదని వైయాకరణులు నిరూపించిరి[63]. ఇది వైయాకరణ మతము.

చరిత్రమునుబట్టి చూచినచో అనుబంధములేని ధాతుమాత్రమే మధ్యమ పురుషైక వచనముగ వాడఁబడుచుండెనని నిర్ణయింపనగును. తరువాత మువర్ణ యుక్తరూపములు వాడుకలోనికి వచ్చినవనియు నూహింపనగును. విను, చెయ్, చెప్పు, చాచు, పొందు, ఆడు మొదలయిన వన్నియును నిరనుబంధముగా మధ్యమ పురుషైక వచనము లగుచున్నవి. ప్రాచీనమయిన నిరనుబంధములును అనంతర మయి సానుబంధములును నగు ధాతువులును ఈ యర్థమునఁ బ్రయోగింపఁ బడుచుండినట్లును, ఒక్కెడ రెండురూపములునుగూడ నుండినట్లును స్పష్టముగా నిరూపింపవచ్చును. ప్రాచీన హలంతధాతువులు ఉకారాంతములయిన రూపము లతో గ్రంథములం దున్నవి. వాడుకలో హలంతములుగాఁగూడ నున్నవి. మఱి కొన్ని రూపములలోఁ గాలక్రమములయిన రూపాంతరితత్వమును గనుపట్టుచుండును.

I ప్రాచీన ధాతురూపమున నుండినవి. నిరనుబంధములు వాడబడున

చెయ్, తియ్, విను, ఈ, పో, ఆడు, నిలు, చూ, చా.

పయివానిలో చెయ్ తియ్ పొయ్ మొదలయిన యకారాంతములు సమాపకక్రియారూపములయందును నిరనుబంధములుగానే యున్నవి. విను, కను, చను మొదలయిన 'ను' వర్ణాంతకములును నట్లేయున్నవి. ఆడు, కూడు, ఓడు మొద లయినవియు నట్టివే. చెయ్, చేయుము; విను, వినుము; ఈ, ఇమ్ము; పో, పొమ్ము; ఆడు, ఆడుము; మొదలయినవి రెండేసిరూపములు గలవు.

II ఉభయరూపమున నుండినవి—నిలు అను ప్రాచీన ధాతురూపమునకు నిలుచు నవీనరూపము. 'నిలు' అనియు 'నిలువు' అనియు రెండు విధ్యర్థకరూపము లున్నవి. అట్లే చూ, చా, పో అను దీర్ఘాంతధాతువులపయిని ఆగమములు వచ్చియు రాకయు రెండు వికల్పరూపములు కలిగినవి. చూ[64] (చుమ్ము, చూవె, చూరె అనునవి దీని ప్రాచీనరూపమును దెలియఁజేయును.) చూఁడు అను రెండురూపములు నేఁడు గలవు. నిలు, నిలువు; పిలు, పిలువు; ఒలు, ఒలువు; కొలు, కొలువు అను రెండురూపములును వాడుకయందు వినంబడుచుండును. ఈ ధాతువులన్నియును రెండవతరమున 'పిలుచు, ఒలుచు, కొలుచు' అని చువర్ణాంతము లయినవి. 'చు' వర్ణాంతధాతువులపయిని 'ము'వర్ణము వచ్చునప్పుడు నడుమ 'వు'వర్ణమంతాగమ ముగా వచ్చును అని వైయాకరణమతము. కావుననే 'పిలువుము, నిలువుము, కొలువుము' అనురూపము లేర్పడినవి. పయిరూపములలో 'చు, వు' లు రెండును

63 ఆడిదె నీదు పందెము. కళా. ఆ. 6. భవచ్చిత్తేప్సితం బెద్దిచెప్పనినన్. మార్క. 1. ఆ.
64. నినుఁగూల్చెదఁ జూ యెవ్వతెనైతి నేమి నూచెదునన్నున్. భార. భీష్మ. 3-325.

ఆగమములే. సమానార్థకములే. ఒకేయర్థమున నొక్కకాలముననే భిన్నములయిన యాగమములు వచ్చుచుండినట్లు నిరూపించితిని[65]. 'చు, వు, పు' లు మూఁడు నాగమములుగా వచ్చియుండిన భావనామములలో 'చు' వర్ణాంతము సమాపక క్రియలలోను, 'వు'వర్ణాంతము విద్యర్థకమునను, 'పు'వర్ణాంతము ప్రేరణార్థమునను కృదంతమునను స్థిరపడిన ట్లూహించుట సులభము.

దీర్ఘాంతధాతువులయిన చా, పో అనువానిపయిని చావుము, పోవుము; చా, పో;[66] చావు, పోవు అనురూపము లేర్పడియుండినవి. 'పోవు' అను వ్యతిరేకార్థక సమాపక క్రియారూప ముఁడుటచేత 'పోవు' అను విద్యర్థకరూపము సందిగ్ధత తొలగుటకయి భ్రష్టమయినది. అట్లే 'విడు, విడువు, విడువుము' అను మూఁడురూపములు గలవు.

III ఊనిక మొదలయిన హేతువులవలన రూపము పూర్తిగా మాఱినవి.

వచ్చు-రా-రమ్ము.	లేచు-లే, లెమ్ము (లేవు)-లెయ్.
తెచ్చు—తే, తేరు, తెమ్ము.	అగు-కా, కమ్ము.
చొచ్చు—చొరు, చొరుము.	ఇచ్చు-ఈ, ఇయ్, ఇయ్యి, ఇమ్ము.
(కొళ్) కొను—కొను, కొనుము, కొమ్ము.	

పయివిధమున ధాతుమాత్రమే మధ్యమపురుషైకవచనమున విద్యర్థకముగ వాడఁబడుచున్నట్లు స్పష్టము. అంతియకాక ఆయా ప్రాచీన ధాతురూపములు మాఱి నవ్యధాతురూపము లేర్పడ వానిపయిఁగూడఁ గ్రొత్త విద్యర్థకరూపములు బయలుదేరినట్లును స్పష్టపడుచున్నది. ఈ పురుషమునఁగల 'ము, డు' జ్ఞులనెడి ప్రత్యయముల చరిత్రము నూహింపవలయును. ఇతర సమాపక క్రియారూపముల యందు సార్వనామికపరిశిష్టములయినవే ప్రత్యయములనియు నవి సమాసములే యనియు ముందు నిరూపించితిని. ఇవియట్లేర్పడినట్లు తోఁచదు. 'ము'వర్ణమునకు బ్రాచీనరూపము 'మ్' అను హల్మాత్ర ముండెననుట నిర్బాధమేగాక ద్రావిడభాషా స్వభావముగదా! ఆతుదినున్న 'మ' వర్ణము 'న' వర్ణముతో నభిన్నమనియుఁ గన్నడమున నీరెండును అనుస్వారముగామాఱి పరస్పరమును మాఱుచుండుట సార్వత్రికమనియుఁ జెప్పితిని. తెనుఁగుననే 'రామన్, రామమ్, రాముఁడు' మొదలయిన రూపము లుండినట్లు నిరూపించితిని. లతాంతములకున్ + మొనసి=కుమ్మొనసి యను ప్రయోగము గలదు. చేయున్=చేయుమ్= చేయుము అనురీతి నీ రూప

65. తూఱువ్వు, తుఱుగు,తూప్పున్ అనురూపము లేకకాలముననే యుండినట్లు నిరూపించితిని. గ్రాంథికభాషలో 'తెఱప, తెఱపి, తెఱపు, తెఱవ' అను పదమును ఇంచుమించుగా సమానార్థకములుగా నేఁడు గలవు. 66. "చాకుక్కలార" పాల్కురికి సోమన. ఆ.భా.చ. పుట 1291.

క్రమము కల్గిన ట్లూహించుట మిక్కిలి యుక్తముగా నున్నది. ఆపద్ధతిని ప్రాచీన మయిన 'చేయున్' అను ఏకవచనరూపము పయిని బహువచన 'రు' ప్రత్యయము చేరి చేయున్రు = చేయుండు = చేయుఁడు అనురూపము లేర్పడినవనుట చాల తిన్న నయిన మార్గము. రామున్రు = రాముండు; మూన్రు = మూఁడు మొదలయినవానిని ప్రథమావిభక్తి మహాదర్థకమయిన డుఁగ్ ప్రత్యయచరిత్రలో నిరూపించితిని. కాఁబట్టి యీ చరిత్ర మెంతయు నుపపన్నమనక తప్పదు.

ఇంతియగాక భావ్యర్థకమయిన 'చేయును' అనునదియు విధ్యర్థకమయిన 'చేయుము' అనుదాని ప్రాచీనరూపమయిన 'చేయున్' అనునదియు నభిన్నము లనుటయు భావఁగును. విధ్యర్థకము భావ్యర్థకమునుండి యేర్పడుట యుక్తమని ముందు నిరూపించితిని. కాని దీని కొక యడ్డంకి కలదు. చేయున్ (ను) అనునది ప్రథమ పురుషైకవచనము. 'చేయుము' అనునది మధ్యమ పురుషైకవచనము గదా యనుటయే యియ్యది. ప్రాచీనకాలములో పురుషభేద మేర్పడుచుండినపు డిట్టి తార్కాణ గలిగి కాలక్రమమున భేదము స్థిరపడినదనుట భాషాస్వభావమునకు మిక్కిలి సరిపడియున్నది. పయిగా, నేటికిని మలయాళమున సమాపకక్రియయందు పురుషబోధకప్రత్యయములే లేవు. (నివరున్ను, నావరున్ను, అవన్ వరున్ను) వరున్ను=వచ్చెను, అనురూపమును మూఁడుపురుషములయందును వాడుచున్నారు. కన్నడమున 'కుం, గుం' అంతమందుగల రూపములు కాలపురుషభేదములు లేకయే వాడుచుండినట్లు సప్రమాణముగా నిరూపించితిని[67]. ఇంతియగాక 'కు, టు, తు, రు' అను ప్రత్యయము లంతమందుఁగల సమానక్రియారూపములు ప్రాచీనకాలమున ప్రథమోత్తమపురుషములలో అరవమున వాడుచుండినట్లు తొల్కాప్పియమునఁ జెప్పఁబడినది[68]. కాఁబట్టి పురుషభేదము ప్రాచీనకాలమున తార్కారగుట యస్వాభావికముగాదు.

ఇంతియగాక 'చెయ్యుమ్' అనురూపము ప్రాచీన తమిళమున వర్తమాన క్రియారూపముగా ప్రథమపురుషమున నుండినట్లు తెలియుచున్నది. చెయ్యుమ్ అనురూపమే నేఁడు మధ్యమపురుషప్రార్థనార్థకముగా నున్నది. నేటి తెనుఁగు నందలి తద్ధర్మార్థక ప్రార్థనార్థకరూపములగు 'చేయును, చేయుము'లతో నారెండును అభిన్నము లనుట యుక్తతరముగా నున్నది. ప్రార్థనార్థక 'ము, డు' జ్ఞుల చరిత్రము సంపూర్ణము.

నేఁడు వ్యవహారమున 'పంతులుగారు చెప్పమన్నారు, వినమన్నారు, తిన మని చెప్పినారు' మొదలగురీతిని ప్రయోగములు వినఁబడుచున్నవి. వీనిని 'చెప్పము,

67. శ. ము. ధ. ము. 226. కి. పరి. 68. ము. 203-217, తొల్, చూల్,

తినము, వినము' అని విభజించి యవి వ్యతిరేకార్థములనియు ప్రార్థనార్థకములుగా వాడబడుచున్నవనియును కల్పింపఁబడినది. ''చెప్పము+అన్నారు; వినుము+అన్నారు; తినుము+అని'' ఈ రీతినే యీపదములకు సంధివిభజనము. మొత్తము రూపములలో నచ్చుల సమీకరణము (Vowel harmony) వలన 'ఉ'త్వమునకు 'అ'త్వము ఉచ్చారణమునఁ గలిగినది. కాఁబట్టి అట్టిరూపములు దైనికవ్యవహారమున, అనుధాతువు పరమయినప్పుడే వినఁబడుచున్నవి. వానిని వ్యతిరేకార్థము లనుట కంటె ఇట్లు చెప్పుట భాషాచరిత్రము ననుసరించుచున్నది. 'వినవే,తినరే, చెప్పవే, ఉంచవే' మొదలయిన రూపములు ప్రార్థనార్థకములుగా నున్నవి. ఇవి 'వినవా, తినవా, చెప్పవా, ఉంచవా' అను రూపములవంటివే. తుదినున్న 'ఆ' ప్రశ్నార్థకము. అదియే సందర్భమునుబట్టి ప్రార్థనార్థకమైనది. ప్రార్థనమునకు రెండుపక్షములు. ఒక్కటి అంగీకారము, రెండవది తిరస్కారము. అనఁగా వ్యతిరేకార్థకము. దానినే ప్రశ్నమునఁ జేర్చిపలుకుటవలన రెండవది యూహ్యేపలభ్యము. ఇట్లు చెప్పుట ప్రార్థన యైనది. ఆంగ్లమునను ఇట్టి పద్ధతిగలదు. (Will you not do this=please do this) అట్లే 'ఏ'కారమును 'ఆ'కారమువలెనే ప్రశ్నార్థకముగదా! కాబట్టి చేరియుండవచ్చును[69]. ఇట్లే 'చెప్పవన్న, చెప్పవయ్య' మొదలయినవియును ప్రార్థనార్థకములయినవి.

నేటివ్యవహారమున 'అండి, అండీ' యనునొక గౌరవవాచకమైన ప్రార్థనాద్యర్థక ప్రత్యయమేర్పడినది. ఇది క్రియలతుదిని, నామములతుదిని, ప్రశ్నార్థకముల తుదిని గూడ వాడఁబడుచున్నది. 'ఏమండి, పంతులుగారండీ' మొదలయిన వాని యందు కనుగొన నగును. ఇది ప్రాచీనమయిన నామమని యొక రూహించిరి[70]. ప్రాకృతమునందలి 'హండా' శబ్దభవమని యొకరనిరి[71]. ఇది చాల నవీనమయిన ఆగమము. దీనికి ప్రాచీన ప్రయోగమే లేదు. ఇది యనుచిత విభాగమువలన నేర్పడినదని యూహించుట సులభము. 'కనుఁడీ, అలుగకుఁడీ, చేయుఁడీ' మొదలయిన ప్రయోగములు భారతాది గ్రంథములలోఁ గలవు. రండు+ఈ=రండీ, వినుండీ, పొండి మొదలయిన ప్రయోగములనుండి ఈ యాగమము అనుచిత విభాగమునఁ గలిగినది. 'వినుండీ, తినుండీ, చూడుండీ' మొదలయిన స్థలములలో అచ్చుల యాకర్షణమువలన (Vowel harmony) తినండీ, వినండీ అనురూపము లేర్పడి తరువాత నీ'అండీ' అనునది యూహరింపఁబడి స్వతంత్రముగాఁ ప్రయోగింపఁబడుచున్నది. ఆ తరువాత మఱల 'ఓయ్' చేర్చి 'ఏమండోయ్, రండోయి' అని కూడ వినఁబడుచున్నది. 'చేయుమీ, వినుమీ, కనుమీ' మొదలయిన వాని

69 ''కరుణింపవే'' భార. ఆర. vi 282, కావ భార. ఆర. vi 343 70 C. G. D., page 531, 71 హండే, హండే, హలాహ్వానే సిచాంచేటీం సఖీం ప్రతి. (అమరకోశ)

నుండి 'మీ' యనుదానిని వేరుచేసి 'రండిమీ, పోండిమీ' అనియు రూపములు సృజింపఁబడుచున్నవి.

ఇట్లే 'ర, రా' అనునవియుఁ గ్రియలపయిని నామములపయిని సంబోధనమునను, ప్రార్థనమునను వాడఁబడుచుండినవి. ఇది 'రు' ప్రత్యయమునకు 'ఈ, ఆ' అను సంబోధన ప్రత్యయములు చేర్చుటవలనను తరువాత అనుచిత విభాగమునను ఏర్పడి కాలక్రమమున ఏకవచనమునఁ జేర్చఁబడుచు వచ్చెనని యూహించుట సులభము. మొదట అనిర్దిష్టార్థమున బహువచనముననే ఏర్పడియుండినది కాల క్రమమున నీరూపము పొందినది. 'ఏరా = ఏరు + ఆ; ఓరీ = ఓరు + ఈ, వలదుర, సుమ్ము్ర, వినురా = వినరా, వస్తానురా' మొదలయిన రూపము లేర్పడినవనుట స్పష్టము.

పయివిచారణనుబట్టి తేలిన సిద్ధాంత మేమనఁగా తెనుఁగున ప్రార్థనాద్యర్థ కము స్వతంత్రముగా బయలుదేరినది. ఇది యితర ద్రావిడ భాషలలోని ప్రణా ళికతో నభిన్నమనుట నిర్ణయించితి. సంస్కృతమున నిట్లుగాదు. అందు 'భవ, కురు, చోరయ, ఏధి, విద్ధి' మొదలయిన ప్రార్థనాద్యర్థకరూపము లాయావికరణ ప్రత్యయములవలన నేర్పడినవనుట స్పష్టము. వానికిని తెనుఁగునకును జన్యజనక భావముగాని సోదరభావముగాని లేదు.

ఇఁక ప్రథమోత్తమ పురుషముల రూపములను విభజించి పరిశీలింపవలెను.

లాడర్థంబులకును లూడర్థంబులకును సామ్యమును సంబంధమును మాత్రమే కాక యేకార్థకతయుఁగూడ గలదనుట నిర్వివాదము. సంప్రశ్నము, ఆశీస్సు లాడర్థ ములలోనివి. 'ఆశీశ్శాప సంప్రార్థన విధులందు లూట్లగు' లూడర్థంబులగు ప్రథమ పురుషరూపములు—మీకు మేలుకలిగెడును, 'మీకు మేలుకలుగుతను' లాడర్థం బగు తద్ధర్మార్థముననే 'వండెడును, వండెడిని' అనురూపంబులు బహుళంబుగా నగునని సూరి సూత్రించియున్నాఁడు.[72] పయిరూపంబు లభిన్నంబులని చెప్పనక్కర లేదు. 'ఎడు, ఎడి' అంతమందుఁగల రూపములనే ఒకరు వర్తమానార్థకములనిరి. సూరి తద్ధర్మములనెను. అందలి 'ఎడు' వర్ణాంతకమయినరూపమునే మఱుల ఆశీరా ద్యర్థకమనియెను. 'చేయును, కలుగును' మొదలయిన రూపములు అనేకములుగా ఆశీరాద్యర్థములందు వాడుకలో నున్నవి. తుదినున్న 'ఇ, ఉ' లు అభిన్నము లగు టచే బయిరూపములు రెండును అభిన్నములే యనుట నిర్వివాదము. ఈ 'ఎడు' ప్రత్యయమును ఆనంత్యార్థకమగు 'డు' ప్రత్యయమువలెనే భావార్థకమని తోఁచు చున్నది. 'వండును, వండెను, వండుదుము, వండెదము' అనురూపములలో నొక

72 బా. వ్యా. క్రి. సూ. 23-27.

దానిలో 'ఉ' వర్ణమును మఱియొకదానిలో 'ఎ' వర్ణమును వచ్చినట్లే ఇందును అనఁగా 'చేయుడు, చేసెడు' అనురూపము లేర్పడెననుట స్పష్టము.

విధియందు 'నాపని చేయునది' అనురీతిని 'అది' శబ్దము పరమయిన రూపము ఉపయోగపడుటయు పయిరూపములయొక్క భావార్థకతను దెలియఁ జేయుచునే యున్నది. 'ఎడు' అను ప్రత్యయమునకు 'ఎడ' అను రూపము ప్రాచీన గ్రంథములలో నున్నదనియు 'చేసెడమని' రూపములు గలవనియు గిడుగు రామమూర్తి పంతులుగారు నిరూపించిరి. అప్పుడును 'చేయడము, కొట్టడము' ఇత్యాదికమయిన, 'అడము' అంతమందుఁగల భావార్థకరూపతుల్యత ఉత్పత్తియందు దీనికిఁ గలదు. 'అ' కారమునకు 'ఎ' కారము వచ్చుటను నిరూపించితిని.

'కావుత, చేయుత, కలుగుత' అనునట్టిరూపములుగూడ భావార్థకములే యనుట స్పష్టము. 'త' వర్ణము కృత్ప్రత్యములయందు 'చేఁత, కలఁత' మొదలగు రూపములలోఁ గలదు. ఒకటి బిందుపూర్వకము, ఇంకొకటికాదు. అంతియే భేదము. ఇట్టిభేదము కాలక్రమమున ఏర్పడి పయి యర్థభేదమునకు సూచకమయిన దనుటయు యుక్తమే.

పయి విచారణవలనఁ దేలినదేమనఁగా ప్రార్థనాద్యర్థములయిన లూట్ప్రత్యయములు భావార్థకప్రత్యయములుగానే భాషాప్రాథమికావస్థయం దుండెనను టయే. అట్టిప్రత్యయములు లేనిచోట ధాతుమాత్రమే వాడఁబడుచుండెను.

15. "ప్రే ర ణా ర్థ ము"

తెనుఁగున ప్రేరణార్థకరూపములు ఈక్రిందివిధమున నేర్పడుచున్నవి. (1) చేయుధాతువు అన్నంత క్రియపయిని చేర్చుట. (2) ధాతువుతుదిని 'ఇంచు' అనునది చేర్చుట. (3) 'చు' వర్ణమును జేర్చుట. (4) పు వర్ణమును జేర్చుట.

ఈ పద్ధతులన్నియు నేఁటి తెనుఁగునను గలవు. వీనిలో నర్వాచీనముగాఁ బయలుదేరినపద్ధతి చేయుధాతువు ననుప్రయుక్తముగా నుంచుటయే. తక్కినవి ప్రాచీనములని నిర్ణయింపవచ్చును. పయి నీయఁబడిన యాగమములు ధాతువుతోఁ జేరి యందొకభాగముగఁ గనుపట్టుచుండుటయు, వానితో నభిన్నము లనందగిన యాగమములే ఇతరద్రావిడభాషలగు అరవ కన్నడములఁ గనంబడుచుండుటయుఁ బయి నిర్ణయమునకు హేతువులు.

I చేయుధాతువు ప్రేరణార్థకముగా అన్నంత క్రియలపయిని అనుప్రయుక్తమగుట నన్నయనాఁటికే స్థిరపడినది యనుట - ప్రయోగములనుబట్టి తెలియు

చున్నది[73]. ఇట్లు చేయుధాతువుతో సమానార్థకములయిన అరవధాతువులను అనుబంధములుగాఁ జేర్చి ప్రేరణార్థములను గల్పించుట నేఁటి వ్యావహారికతమిళ భాషను గలదు. "పాడచ్చెయ్ దేన్ కట్టప్పణ్ణినేన్" ఇందు 'చెయ్, పణ్' అను ధాతువులు అనుబంధములు. తెనుఁగునందలి 'చేయు, పన్ను' అనువానితో సమానార్థకములు.

II ధాతువు తుదిని 'ఇంచు' అను ఆగమమును జేర్చుట. సంస్కృత ధాతువులపయిని, తెనుఁగు నామములపయిని, తెనుఁగు ధాతువులపయిని ఈయను బంధము చేర్పఁబడుచున్నది. తెనుఁగు ధాతువులపయి నిది ప్రేరణార్థము. ఈ యభ్యాసము నన్నయకుముందే చాల విశాలముగా స్థిరపడెననుట ప్రాచీనశాసనములనుండి తెలియనగును[74].

III ధాతువు తుదిని 'చు' వర్ణమును జేర్చుటయు, 'పు' వర్ణమును జేర్చుటయుఁగూడ ప్రాచీనభాషలోనే నన్నయకుముందే స్థిరపడినవి. నన్నయభారత భాగమున 'చు, పు' వర్ణాంతరూపములే బహుళముగాఁ గనుపట్టుచుండును.

పయి మూఁడువిధములయిన పద్ధతులలోను బ్రాచీనములయిన 'చు, పు' వర్ణంబులు ఆగమంబులగుట. ఈ 'చు, పు' వర్ణములు ప్రాచీనధాతువులపయి నాగమములుగా వచ్చి స్వార్థముననే ప్రయోగింపఁబడుచు, రెండవతరపు ధాతువులయినవనియు ఈ రెండును భావార్థకప్రత్యయములనియు ముందు నిరూపించితిని. ఇవియే కొన్నియెడల ప్రేరణార్థకము లయినవి. ఈ రెండును వేర్వేఱుగాఁ జేరి భిన్నరూపము లేర్పడినవియును గలవు.

(రేఁగు - (స్వార్థము) రేఁచు, రేపు, రేగించు, రేగఁజేయు. (ప్రేరణ))

అరవమునను కన్నడమునను 'పి, వి' అనునవి ప్రేరణార్థకమయిన ఆగమములుగాఁ జేర్చుట ప్రాచీనకాలమునఁ గలదు.[75] తెనుఁగునందలి పుగాగమము అందలి 'ప, వ'లతో నభిన్నము. ('చు, పు' లు భావార్థకములును, కృత్ప్రత్యయములు నని ముందే నిరూపించితిని.) ఇట్లు చాపు, కలపు, తెలుపు, మాపు, చింపు, పంపు" మొదలయిన 'పు' వర్ణాంత భావార్థకములను ధాతువులుగా గ్రహించి 'ఎను, ఇరి' మొదలయిన క్రియాప్రత్యయములను జేర్చి 'చాపెను, కలపిరి, తెలిపిరి, మాపుదును, చింపఁగలను, పంపుచున్నాను' మున్నగు వివిధరూపములు బయలుదేరినవనుట స్పష్టము. ఇట్లే 'చు' వర్ణాంతములపయినిగూడ (అడచు, చాచు, తూఁచు, మించు, ముడుచు) ప్రేరణార్థకరూపము లుప్పతిల్లినవి.

---

73. శక్రుసభనుండఁజేయుము వారిన్. భా. స. ప. I 92. వాయంగఁజేసితి, కదియఁజేసి. భా. ఆర. I 188. 74. ఎత్తిఞ్చె, కట్టిఞ్చె, వెల్వరించినన్—యుద్ధమల్లుని బెజవాడశాసనము. 9 వ శతాబ్ద. కట్టిఞ్చి - పండరంగని అద్దంకిశాసనము. ఎత్తించిరి, వెట్టించె 408 of 1904. 75 ప్రాచీన కన్నడభాష. ముడిప్పిదార్ = ముడియించిరి.

పయి 'చు' వర్ణాంత 'పు' వర్ణాంతరూపములు కాలక్రమమున మఱల స్వార్థములుగానే ప్రయోగింపఁబడుచురాఁగా మఱల 'ఇంచు' చేర్పఁబడి 'కొలిపించు, వినిపించు' మొదలయిన రూపములు గలిగినవి. ఇవి కలుగుట రెండువిధములు. (1) పువర్ణాంతములపయి 'ఇంచు' చేర్చుట, తెలుపు + ఇంచు = తెలిపించు. (2) 'చు' వర్ణాంతములపయిని 'ఇంచు' చేర్చుటవలన వర్ణవిభేదనముకలిగి మొదటి 'చ' కారమునకు 'ప' కారము 'పు' వర్ణయుక్తరూపముల సామ్యమునఁ గలుగుట.

ఇట్లు భిన్నావస్థలయందు భిన్నరూపము లేర్పడి భిన్నమండలములలోను, ఒక్కమండలమునను వాడుకలో నుండినవి.

పైరీతి నేర్పడిన వైవిధ్యమునకుఁ దోడుగా ఊనికమాఱుట మొదలగు వాని వలన నేర్పడిన యితర రూపములును గలిసినవి. మొత్తముమీఁద వీనికన్నిటికి ఒక్కరీతిగా అనుగమము కల్పింపలేక సూరి ''ఇంచుక్కుక్కుగాగమంబులు పరంబులగునపుడు ఆగమాదేశ లోపంబులు పెక్కుతెఱఁగులఁ గానంబడియెడి'' అని సూత్రించెను.

పయివానిలో 'ఇంచు' అను ఆగమముయొక్క చరిత్రమును విమర్శింపవలయును. ప్రాచీన శాసనములయందు ఇది 'ఇచ్చు' అనురూపముతోఁగూడ నున్నది.[76] కన్నడమున 'ఇసు' అను ఆగమము ప్రాచీనభాషలో బహుళముగా ప్రేరణార్థముగా వాడఁబడుచుండెను.[77]

ఈ యాగమములలోని ముఖ్యభాగము (ఈ = ఇచ్చు, ఇంచు = ఇసు) 'ఈ' యను ధాతురూపమే. 'చేయనీ, చేయనిచ్చు, చేయించు' అను రూపములు మూఁడును కొంచె మించు మించుగ నొకేయర్థమునఁ బ్రయోగింపబడుచుండినట్లును గాలక్రమమున నేఁటి యర్థభేదము ఏర్పడినట్లును ఊహించుట సులభము. మూల ద్రావిడ ధాతువయిన 'ఈ' యనునది ప్రేరణార్థకముగా ననుబంధమయి వాడఁబడుచుండెననుట నిర్వివాదము. పయినాలుగును దానిరూపభేదములే, అరవమునను మిక్కిలి ప్రాచీనభాషలో పురనానూఱు మొదలయిన గ్రంథములలో 'ముఱీ ఇ=విఱిపించి' అనురూపములవంటి రూపములలో ఈ ధాతువే వాడఁబడు

---

76 సరియిచ్చువారు. ద. హి. శా. V. సెం. 1011. కాలము క్రీ. శ. 1068.
సరియించువారు. ,, ,, 1009. 1082.

77 బిడిసిదర్ = (బిడు + ఇసు + ఇదర్) విడిపించిరి. నిరిసిదోమ్ = నిలిపినది. (నిఱ + ఇసు) ఆఱేడు శతాబ్దముల కన్నడశాసనములు. ఏ. ఎన్. నరసింహయ్య. మైసూరు.

చుండినట్లు ఊహింపనగును.[78] 'ఈ' యను ప్రాచీన ధాతువుయొక్క రెండవతరపు ధాతురూపములే 'ఇచ్చు, ఇంచు, ఇను' అనునవి యనుట స్పష్టమే.

పయివిచారణవలన తెనుఁగు తక్కిన ద్రావిడభాషలతో ప్రేరణార్థ నిర్మాణ పద్ధతియందు మిక్కిలి యభిన్నమయిన మార్గమున నున్నదనుట స్పష్టము.

తెనుఁగునందలి ప్రేరణరూపనిర్మాణప్రక్రియలో 'చు, పు' వర్ణములు చేర్చుటమిక్కిలి ప్రాచీనము. 'ఇంచు' చేర్చుట తరువాతిది. 'చేయు' అనుబంధముగాఁ జేర్చుట అర్వాచీనము.

16. "కర్మార్థకము"

కర్మార్థక ప్రయోగములు ప్రాచీనభాషలలో విరళములనియు కర్మార్థప్రక్రియ నన్నయచే నంగీకరింపఁబడి తెనుఁగున స్థిరపడినదనియు ముందు ప్రాసితిని. (ఆంధ్రవ్యాకరణమునకు సంస్కృత వ్యాకరణముతోఁగల సంబంధము అనుశీర్షికలో నన్నయభాషలో స్థిరపడిన విశేషములు అను విషయమును జూచునది) నేఁడు తెనుఁగున కర్మార్థక ప్రయోగము 'పడు' ధాతువును అన్నంత క్రియపయిని అనుబంధముగాఁ జేర్చుటవలన సిద్ధమగుచున్నది. ఈ ప్రణాళిక ఆంధ్రశబ్ద చింతామణియందు సూచింపఁబడినది.[1] భారతమున ననేక కర్మార్థక ప్రయోగములు గలవు. వీని నేర్చి పరిశీలింపగా సుమారఱువది ప్రయోగములు కనుపించుచున్నవి. వానిలో దేశ్యధాతువులు 45. మిగిలినవి తత్సమధాతువులు. సమాపకక్రియలు, ధాతుజన్య విశేషణములు, వ్యతిరేకార్థకములు మొదలయిన వన్నియును గనుపట్టుచున్నవి. నన్నయకు ముందుండిన శాసనములయందు రెండు మూఁడు ప్రయోగములు లభించినట్లు నిరూపించితిని.

తెనుఁగున 'పడు' ధాతువు ననుబంధముగాఁ జేర్పకయే కర్మార్థకమును దెలుపుట స్వభావమనియు వాడుకలో కర్మార్థము వినఁబడుట నేటికిని అరుదనియుఁ దెల్పితిని. 'పడు' ధాతు వక్కఱలేకయే కర్మార్థమును దెలుపు నుదాహరణములను ముందు నిరూపించితిని. అట్టిరీతినే నేఁడును దైనికవ్యవహారము జరుగుచుండుట యనుభవసిద్ధమే. ఇట్టి పద్ధతియే యితర ద్రావిడభాషలయందును నున్నది.

1. ప్రాచీన భాషయందు కర్మార్థక ప్రయోగములు చాల విరళముగా నుండుట. 2. దైనిక వ్యవహారములో దీనికి ప్రవేశము లేకపోవుట. 3. గ్రాంథికముగాను అరవమునను కన్నడమునను తెనుఁగునందువలెనే 'పడు' ధాతువే యను ప్రయుక్తమగుచుండుట. 4. పడుధాతు వక్కఱలేకయే కర్మార్థకభావమును జెప్పు

78 P. S. S. Page. 150, 1 కర్మణ్యనుబంధస్స్యాత్ పతిధాతుః కర్తృవచ్చ తద్విధయుః. నన్నయ, చింతామణి. క్రి. ప్ర.

వలసి వచ్చినప్పుడు అవలంబించు విధానము అన్ని ద్రావిడభాషలయందును దుల్యముగనే యుండుట. ఈ విషయములు క్రింద ప్రపంచింపఁబడుచున్నవి.

"తొలుకాప్పియమున కర్మార్థకమును గూర్చి విచారణముగాని వివరణము గాని చేయఁబడలేదు. కాని తృతీయావిభక్తి కర్తను జెప్పునని తత్కర్త చెప్పెను. తనకాలములో కర్మార్థకము వాడుకలోనున్ననే యట్టిది సంభవమగును. ఇంతేకాక 'ఎనప్పుడుప' (అనఁబడును) అనికూడ ప్రయోగించెను. ప్రాచీనకాలము నందలి సారస్వతములో కర్మార్థకరూపములు అరుదుగా నున్నవి. నడిమికాలపు సారస్వతమునను శాసనములలోను ఈ ప్రయోగములు విరివిగా నున్నవి[2]."

"పడుధాతువే యం దనుప్రయుక్తమగుచున్నను 'తగు, పెరు' అనుధాతువు లీ యర్థమున ననుప్రయుక్తములయిన రూపములుగూడ గలవు. 'తగు' ధాతువు నీ యర్థమున ననుప్రయుక్తముగా నుదాహరించిన వైయాకరణులును గలరు.

ప్రాచీన కర్ణాటభాషాశాసనములలో (6-7 శతా)[3] కర్మార్థక ప్రయోగములు రెండేలభించినవి. ఎయిదప్పడువార్=(పొందఁబడువారు) ఎరివెప్పడువోర్=(బాధింపఁబడువారు) పదమూఁడవశతాబ్దియందున్న కేశిరాజు శబ్దమణిదర్పణమున 'అల్' వర్ణకమునకుఁ బరముగా 'పడు' ధాతువు అన్నిధాతువులకును అనుప్రయుక్తమగును[4] అనివ్రాసెను. అది సకర్మకధాతువయినచో కర్మార్థక ప్రయోగమగును. అకర్మకమయినచో నర్థభేదమురాదు. ఉదా: ఆం బేడల్పట్టెం=నేను వేడఁబడితిని. తానిరల్పట్టం=తాను ఉండఁబడెను. కర్ణాటభాషయం దీ 'పడు' ధాతువు అకర్మకములపయిని కూడ ననుప్రయుక్తమగును. తెనుఁగునను ఈ పడు అనునది అకర్మకంబులపయి ననుప్రయుక్తంబగును[5].

పయివిచారణమునుబట్టి యీ క్రిందివిషయములు స్పష్టములు:—

1. అన్ని ద్రావిడభాషలయందును కర్మార్థకప్రయోగము కాలక్రమమున గలిగి సంస్కృతభాషా సాహచర్యమున స్థిరపడినది.

2. ద్రావిడభాషలలో పడు ధాతు వనుప్రయుక్తము చేయవలసిన ప్రణాళిక యక్కఱలేకయే అనేకవిధములుగా కర్మార్థకభావమును జెప్పవచ్చును. వానిని విడిచి యీ పడుధాత్వను ప్రయోగమే గ్రంథవ్యవహారమున నీ భాషలలో స్థిరపడినది.

---

2 P. S. S. page 176 3 A grammar of the oldest Kanarese. A. N. Narasimhia. page 215, 4 శ. మ. ద. సూ. 250, 5 తమ మతమ యనుషించుఁగాక మఱలంబడునే. భా. ఉ. 317; ఉండఁబడిన.

ద్రావిడభాషలలో తెనుఁగున కర్మార్థకమును జెప్పుపద్ధతులు.

I కర్మను ముందుదెలిపి కర్తను ఊహించుకొనుటకు విడిచివేయుట.

ఇల్లుకట్టిరి. బండితోలిరి. వ్యవసాయము చేసిరి.

వీళ్ళెట్టి కట్టివిట్టార్. పుస్తకమ్ ఎవ్వడినార్ (పుస్తకము వ్రాసిరి.) అరవము.

మనెకట్టి బిట్టరు. పుస్తక బరెదుబిట్టరు. (,,) కన్నడము

పై ప్రయోగములయందు కర్త ఉక్తమయినను ఎవ్వరో తెలుపనక్కఅలేదు.

II క్రియయొక్క భావార్థకమునుగాని అమహద్రూపమునుగాని ఉపయోగించుట.

పనిఅయినది. ఇల్లుకట్టడము ముగిసినది. విత్తనములు నేలలో పడినవి. ఇతర ద్రావిడభాషలయందును వీనికి సరియయిన ప్రయోగములే వాడుకలో నున్నవి.

111 కర్మార్థకరూపమునేవాడి సందర్భమునుబట్టి యర్థావగతి చేసికొనుట.

నీవు చేసినపని=నీచే చేయఁబడినపని.

అది చెప్పలేదు=అది చెప్పఁబడలేదు.

మనుజుఁడు అనువాఁడు = మనుజుఁడు అనఁబడువాఁడు.

వంకాయ లమ్ముచున్నవి=వంకాయ లమ్మఁబడుచున్నవి.

1V కృదంతరూపములతో, 'అనుభవించు'తో సమానార్థకములగు క్రియలను ప్రయోగించుట.

తిట్లుతింటివి, మాటలు పడితిని, శిక్ష అనుభవించితిని.

V అన్నంతక్రియలపయిని పడుధాతువును అనుబంధముగాఁ జేర్చుట.

చంపఁబడెను. చేయఁబడినది.

పయి యనుబంధము కొన్నియెడల అకర్మకక్రియలపయినిగూడ వినవచ్చుచున్నది యని నిరూపించితిని. 'ఉండఁబడినది, మఱలంబడునే'.

కొన్నియెడల పడుధాతువు కర్మార్థమునఁ గూడఁ వాఁడబడుచున్నది. వినఁబడితిని=వింటిని, కూలఁబడితిని=కూలిపోతిని; నిలువఁబడితిని=నిలిచితిని; కూర్చుండఁబడితిని=కూర్చుంటిని.

పయి యుదాహరణములనుబట్టి కర్మార్థమును దెలియఁజేయు ప్రణాళికలలో 'పడు' ధాతువును అనుబంధముగాఁ జేర్చుట యొకవిధానము. తక్కినవన్నియు వెనుకపడ్డి యిదిమాత్రమే స్థిరపడినది. 'పడు'అనుధాతువు అకర్మక ధాతువులపయిని అనుబంధముగాఁ జేరి, శబ్దపల్లవము లేర్పడి కర్మార్థమునే నిరూపించుచున్నవనుట

వలన ఈ పదుధాత్వనుప్రయోగమునకును కర్మార్థకప్రణాళికకును గల సంబంధము ప్రాచీనకాలమున నియతముగాదనుట స్పష్టము.

అరవ కన్నడములయందును ఈధాతువు 'అల్'అంతమందుగల భావ నామములపయినే చేర్పఁబడుచున్నది.

చెయల్ + పడుమ్=చెయప్పడుమ్=చేయఁబడును.

మారల్ + పడు + త్తదె (కన్నడము) అమ్మబడును. పయి 'అల్' ప్రత్యయస్థ 'ల'కారమే తెనుఁగున నకారమయినదియని గ్రహించుట సులభము.

చెయల్ + పడుమ్=చేయ్ఁబడును.

పయిరీతిని ద్రావిడభాషలలోనేర్పడిన కర్మార్థకము చరిత్రమును బరిశీలించినచో ద్రావిడభాషలకును సంస్కృతప్రాకృతములకును జన్యజనకభావము లేదనుట స్పష్టమగును.

17. వ్యతిరేకార్థకములు

'చేయఁడు, చేయరు, చేయను, చేయక, చేయమి, చేయని' అనురూపములు చేయు ధాతువునకు వ్యతిరేకార్థకములగు రూపములు. పయిరూపము లన్నిటి యందును ధాతువు తుదిని 'అ' యను ఆగమము వచ్చుచున్నది. ఈ 'అ'కారమే వ్యతిరేకార్థకమని చూచినవెంటనే గోచరించుచున్నది. ఈ యభిప్రాయముతోడనే చిన్నయసూరి 'లఁజి, కఁజి, మిఁజి, నిఁజి' యను ప్రత్యయములను విధించి జీత్తులకు, జివర్ణ మిత్తుగాఁగల యాగమములకు ముందున్న ధాతువుయొక్క 'ఉ'కారమునకు 'అ'కారము వచ్చును అని విధించెను. కావున సూరి మతంబునను 'అ'కారమే వ్యతిరేకార్థకము. వ్యతిరేకార్థకమున 'అ' యాగమమని చింతామణి చెప్పుచున్నది[1]. కాఁబట్టి తెనుఁగున 'అ'కారమే వ్యతిరేకార్థమనుట నిర్వివాదము.

ఇట్లు ధాతువుతుదిని 'అ'కారమును చేర్చుటచే మాత్రమేకాక 'లేదు, కాదు, రాదు, కూడదు' మొదలయిన వ్యతిరేకార్థకరూపములను అన్నంతక్రియల పయిఁజేర్చి వాడుచున్నాము. ఉ॥ 'చేయలేదు, ఆసపడంగాదు, ఈరాదు, వినఁగూడదు.'

పయి రెండువిధములయిన పద్ధతులు మాత్రమేగాక మఱి యేదయిన మార్గాంతరము తెనుఁగున నుండెననుటకు ఆధారములు గలవా యని యోచింప వలయును.

---

1. వ్యతిరేకాదా భావిని చ ఆత్ స్యాత్. అ. శ.చి. క్రి. సూ. 14.

"ఈని, ఈడు, పోక, [illegible], రాక, రామి" మొదలయిన రూపములలో 'అ'కారములేకయే వ్యతిరేకార్థకరూపములు సిద్ధములగుచున్నవి. ఇంతియగాక 'ఈయని, ఇవ్వని, ఈయడు, ఇవ్వడు, పోవక, పోవదు' అనునట్టి వికల్పరూపములు గూడ పయిధాతువులకుఁ గలవు. ఇందలి రెండవతరపు రూపములు 'ఇచ్చు, పోవు' మొదలగు రెండవతరపు ధాతువులపయిని 'అ'కారాగమము వచ్చుటచేతనే యేర్పడినవనుట స్పష్టము. దీనినిబట్టి యొకవిషయము దెలియుచున్నది. ప్రాచీనధాతు రూపములపయి 'అ'కారాగమములేకయే వ్యతిరేకార్థకము లేర్పడు ప్రణాళిక యుండినదనుటయే యది. 'రాక, రామి, కాని' మొదలయినరూపములలో 'అ'కారము వచ్చినదో లేదో చెప్పుటకు వీలులేదు. అకారము వచ్చినను పూర్వమునను న్న ధాతుగతమయిన ఆకారములో 'అ' కారము కలిసిపోయి యుండవచ్చును. 'పోని, పోక' మొదలైన స్థలములో 'అ'కారము రాలేదనుట నిర్వివాదము.

తెనుఁగునందలి వ్యతిరేకార్థకరూపములు కాలత్రయబోధకంబులనుట వ్యాకరణప్రసిద్ధము[2]. ఇట్లే వ్యతిరేకార్థకసమాపకక్రియారూపములు అరవమునను గన్నడమునను కాలత్రయబోధకములనుట సుప్రసిద్ధము. ఆఱేడు శతాబ్దములలోని కన్నడశాసనములయందును అకారము వ్యతిరేకార్థకములయందు వ్యతిరేకార్థకముగా వాడఁబడుచుండినది[3]. కాని యందును ప్రాచీనభాషారూపములలో వ్యతిరేక సమాపకరూపములయందు ధాతువునకు సార్వనామిక ప్రత్యయమాత్రములను జేర్చుటచేతనే వ్యతిరేకార్థకము లేర్పడుచుండినవి. అకారాగమ మక్కఱలేదు[4].

అరవమునందలి ప్రాచీనసారస్వతమును పరిశీలించినచో వ్యతిరేకార్థకరూపము లీక్రిందిరీతిని ఏర్పడుచుండినట్లు స్పష్టము.[5]

(1) 'అల్, ఇల్' అను వ్యతిరేకార్థకములయిన ఆగమములను ధాతువు తరువాతగాని, కాలబోధకమయిన ఆగమమునకును తిఙ్ప్రత్యయమునకు నడుమగాని చేర్చుటవలన.

చెల్ + ల్ + అల్ + అమ్ = చెల్లలమ్ (వెళ్ళము.)

అఱి + అల్ + అన్ = అఱియలన్ (ఎఱుగఁడు.)

---

2. వ్యతిరేకక్రియ యర్థత్రయబోధకంబగు. అర్థత్రయము = భూతభవిష్య ద్వర్తమానార్థములు. ప్రౌ. వ్యా. క్రి. సూ. 8. కాలత్రయపరిణామిగళెనిసి నెగఱ్ఱమూఱుంక్రియెయోళ్ నిరుతం ప్రతిషేధక్రియె-మాడం=చేయడు. మూఁడుకాలములును అర్థమే. శ. మ. ద. సూ. 221.

3. విల్లదె = నిల్ + అ + దె (నిలువకయే) తప్పాదె (తప్ప + అ + దె) = తప్పకయే page 208. Gr. of Oldest Kan Lang.

4. మెచ్చెను = మెచ్చను. p. 214. Grammar of the Oldest Kan Lang.

5. P. S. S. page 172.

ఉర్రై + త్ + త్ + ఇల్ + అన్ = ఉర్రె[redacted] (వాడు చెప్పలేదు.)
కణ్ + డ్ + ఇల్ + ఏన్ = కణ్డిలేన్ (నేను చూడలేదు.)

(2) 'అల్' అను ధాతువుయొక్క సమాపకరూపములను ఇతరసమాపక క్రియలకుఁ జేర్చుటవలన,

చెల్వోమ్ అల్లేమ్ = మేము పోము.
ఒల్లాన్ అల్లన్ = ఒల్లఁడు.

(3) 'ఆ' యను ఆగమము చేర్చుటవలన,

ఆగాదు = కాదు; ముదలాదు = మొదలిడదు.

(4) ధాతువుతుదిని ప్రత్యయమాత్రములను జేర్చుటచేతను.

కాణ్ + ఏన్ = చూడను; ఒల్ + ల్ + ఆయ్ = ఒల్లాయ్ (ఒల్లవు) ఒల్ + ల్ + ఆన్ = ఒల్లఁడు.

1. పయిని నిరూపించిన పద్ధతులలో మూఁడుభాషలయందును సామాన్యమయినపద్ధతి ధాతువుతుదిని 'అ' కారముచేర్చుట. ఈపద్ధతి ప్రాచీనతమిళమున అల్పము. కన్నడమున అంతటికంటె అధికమయిన ప్రచారము గలది.

2. లేదు, కాదు మొదలయిన వ్యతిరేకార్థక సమాపక క్రియారూపములను తెనుఁగునఁ జేర్చుటవలెనే అరవమునందును జేర్చుట గలదు.

3. తెనుఁగునందలి 'పోను, పోదు, లేను, ఈక, ఈని' మొదలయిన ఆగమ విరహితరూపములవంటిరూపములు ప్రాచీనకన్నడమునఁ గొన్ని గలవు. అరవమున నధికసంఖ్యాకములు.

పయిరీతిని సరిచూచుటవలన నేర్పడిన సిద్ధాంతములు.

I. తెనుఁగునందువలె 'అ'కారము వ్యతిరేకార్థకముగ ప్రాచీన ద్రావిడ భాషలో నుండినదియే. తెనుఁగుననే ఈ పద్ధతికి పరిపూర్ణత కలిగినది.

II. లేదు, కాదు మొదలయిన సహాయ క్రియారూపములను జేర్చుటవలన అన్ని ద్రావిడభాషలయందును వ్యతిరేక రూపము లేర్పడుట నాటినుండి నేటి వఱకును కొంచెమించుమించుగా నొక్కరీతినే యున్నది.

III. స్వార్థవ్యతిరేకార్థములయందు రెంటను ఒకరీతిని రూపములు ఏర్పడుచుండుట కాలక్రమమున నశించినది. తెనుఁగున అల్పముగా కొన్ని రూపములు మాత్రము నిలిచినవి. ప్రాచీనకాలమున అభిన్నరూపములే స్వార్థవ్యతిరేకార్థముల రెంటియందును వాడుచు సందర్భమునుబట్టి యర్థమును దెలిసికొనుచుండిరి.[6] ఈ యర్థభేదము ఊనికవలనఁ దెలియునయ్యెడిది కాబోలును.

6 P. S. S. 174.

IV. మూఁడు భాషలయందును చేర్పఁబడు వ్యతిరేకార్థకమయిన యాగమము 'అల్' అను ధాతువుయొక్క పరిశిష్టమని యూహింపఁబడినది.[7]

V. వ్యతిరేకక్రియ అన్ని భాషలయందును కాలత్రయబోధకము.

పయిపద్ధతియు దాని చరిత్రమును ద్రావిడభాషలు అభిన్నము లనియు ప్రాచీన ద్రావిడ మాండలికములనియు విశదపఱచుచున్నవి. 'న' శబ్దము 'నకరోతి' 'అకృతమ్' మొదలయినరీతిని వాడఁబడు సంస్కృతమునకును ద్రావిడ వ్యతిరేకార్థమునకును సంబంధము లేదనుటయు స్పష్టము.

పయిరీతిని తెనుఁగుయొక్క క్రియారూపములను ద్రావిడభాషలయొక్క క్రియారూపములతోను, సంస్కృత పాకృతములయందలి క్రియారూపములతోను గలిపి పరిశీలించితిని. ధాతువుల ప్రాచీన స్వరూపమునఁగాని తిఙ్ప్రత్యయముల యందుఁగాని, సమాసతుల్యములయిన సమాపకక్రియారూపముల నేర్పఱుచుట యందుఁగాని, కర్మార్థకప్రక్రియనుగాని, వ్యతిరేకార్థక విధానమునఁగాని, కాల విభజనమునఁ గాని, తద్ధర్మార్థక నిర్మాణమునంగాని, ప్రేరణార్థక రూప పరిణతి యందుగాని ద్రావిడభాషలభిన్నములు, సోదర స్వభావముగలవి యను సిద్ధాంతమే యేర్పడినదిగాని వేఱుగాదు. దీనికి సంస్కృత ప్రాకృతములతో జన్యజనకభావ సంబంధముగాని సోదరభావముగాని లేనట్లును నిర్ణీతమయినది.

కృత్తద్ధితాంతములు

1. కృత్తద్ధితల స్వభావము

సంస్కృత వ్యాకరణము ననుసరించి తెనుఁగు వ్యాకరణమున విధింపబడిన సుప్ప్రత్యయములును తిఙ్ప్రత్యయములును ముందు నిరూపింపఁబడినవి. వానికంటె భిన్నములయినవి కృత్తులనియు తద్ధితములనియు రెండు విధములయిన ప్రత్యయములు గలవు. కృత్ప్రత్యయములు ధాతువులపయి విధింపఁబడును.[1] తద్ధితములు

7 C. G. D. page 475.

1 కృదతిఙ్ 3-1-93 |సన్నిహితేధాత్వధికారేతిఙ్భిన్నః ప్రత్యయః కృత్సంజ్ఞః స్యాత్. "సమీపముననున్న ధాతోః అను నధికారమున ధాతువుకంటె విహితమై తిఙ్భిన్నమైన ప్రత్యయము కృత్సంజ్ఞ కలదగును. కౌముదీశరదాగమము. తద్ధితాః 4-1-76. ఆపఞ్చమ సమాప్తేరధికారోఽయమ్" ఇచటనుండి ఐదవ యధ్యాయము తుదివఱకు తద్ధితాః అనునది యధికృతమగును. తేభ్యః= ప్రయోగేభ్యః (ప్రయోగముల కొఱకు) హితాః (హితము లయినవి) తద్ధితాః అను అన్వర్థలాభము కొఱకు మహాసంజ్ఞాకరణము. దీనివలన నీ తద్ధిత ప్రత్యయములు ప్రయోగము ననుసరించియే వచ్చునను అర్థము లభించును. (తరువాయి ప్రక్కపుటలో చూచునది)

నామములపయి విధింపఁబడుచున్నవి. వీనిని ఆంగ్లవైయాకరణమర్యాద ననుసరించి Primary Suffixes, Secondary Suffixes అనియు వ్యవహరించుచున్నారు. పయి సంస్కృతమర్యాద ననుసరించియే చిన్నయసూరి కృదంత పరిచ్ఛేదమనియు తద్ధిత పరిచ్ఛేదమనియు రెండు విధముల విభజించి తన వ్యాకరణమున నిరూపించెను. "విభక్త్యంతములయిన శబ్దములమీఁది భావార్థమాతుబర్థాదులయందుఁ బ్రయోగించు ప్రత్యయంబులు తద్ధితంబు లనంబడును.[2]" కృదంత పరిచ్ఛేదమున "ధాతువునకు విహితంబగు డుఱ్ఱున్న ప్రత్యయంబు కృత్తునాఁబడు. కృత్తులకు వక్ష్యమాణంబులకు భావకర్తృ కర్మాద్యర్థంబులు మహాజన వ్యవహారానుసారిగా నెఱుంగునది" అని సూరి సూత్రించెను. పయి సూరిగారి ప్రణాళిక పాణినీయాను సారిగా నున్నదనుట నిర్వివాదము.

క్రియా పదములయందుఁ గనుపట్టు ధాతువులును వానికంటె నితరములయిన నామాదికమును భిన్నములని గ్రహించుటయే యిందు ముఖ్యమయిన విశేషము. అట్లు భిన్నములయినవానిపయి వచ్చు ప్రత్యయములను జాతియందు భిన్నములనుట స్పష్టము. ఇట్టి భేదముల నేలనో ప్రాచీనులు స్పష్టపఱిచినట్లు కనఁబడదు. అత్యల్ప ప్రణాళిక గలిగిన యాంధ్ర శబ్దచింతామణియం దీవిచారము లేదు. ఆంధ్రభాషాభూషణమున తద్ధితప్రత్యయములు కొన్నియును కృత్ప్రత్యయంబులు గొన్నియును కలిపి నిరూపింపఁబడినవి. విభాగముగాని సంజ్ఞలుగాని చేయంబడలేదు. ఇందు కృత్ప్రత్యయంబు లత్యల్పసంఖ్యాకంబులు[3]. పెద్దన తన వ్యాకరణమున తద్ధితములను కొంచెముగా నిరూపించెను గాని కృత్తుల నెత్తుకొనలేదు[4].

తొలుకాప్పియమునందును కృత్తులు తద్ధితములు అను వేఱ్ఱుగాని, యట్టి భేదముగాని నిరూపింపఁబడిన ట్లూహించుట కవకాశములేదు. వీరచోళియమ్

తద్ధితా ఇతి సూత్రేణాధికృత్య యూనస్తిః ఇత్యాదినా పంచమాధ్యాయ సమాప్తిం యావద్యే ప్రత్యయా విహితాస్తే తద్ధిత సంజ్ఞకాః" విభక్త్యాది త్రికాదన్యః ప్రత్యయస్తద్ధితమతమ్॥ నామప్రకృతికోసైవమతి వ్యాప్త్యేతిదోషతః॥ విభక్తి ధాత్వంశకృదోర్భేఽన్యః ప్రత్యయస్తద్ధితః॥ తద్ధిత ప్రత్యయముల యర్థములు కొన్ని. తస్యాపత్యం తద్విశేషస్య దృక్షేణయు తేందుమాన్। కాలస్తధా తేన రక్తం తస్యవ్యూహోఽధవేత్తితత్। అధీతేవాదేవతాఽస్యసైవమాదీన్ యథాయథమ్। బోధయద్విధానార్థాన్ తద్ధితం స్యాదనేకధా॥" 2 భా. వ్యా. గు. పు 287.

3 అమిలేనికి నిమికల్మికి నమరంగాఁ దనము ధర్మమగుటకుఁదగుఁగా
నమివినమితాల్మి కూరిమి తమమంచితనము లోభితనమనఁజనుటఁ. ప. 165

4 ఆరియిడి కొఁడాఁడఱయన - ధరలోనొక నొకకొన్ని చెల్లుఁ దద్ధితపదముల్
పఱువడి వానినెఱుంగుట - పరమపరిజ్ఞాన మంధ్రభాషాకవితన్. 142 ప.
చిందటందఱ యనంగఁబరగు పలుకులు తద్ధితపదములయ్యె. 143 ప.

(11-వ శతాబ్ది) అను ఆరవవ్యాకరణమున కృత్తద్ధిత ప్రత్యయవిభాగమును సంస్కృతసంజ్ఞలును గ్రహింపఁబడినవి[5].

కన్నడవ్యాకరణమగు శబ్దమణిదర్పణమున తద్ధితప్రకరణ మను నొక ప్రకరణము వ్రాయంబడెను. అందు ధాతువుకంటె విహితములయిన ప్రత్యయములు గూడ చేర్కొనంబడినవి. కృత్తులనియు, తద్ధితములనియు రెండు విభాగములను గాని వానికిఁగల భేదమునుగాని పయిరీతిని చేర్కొనలేదు. మాడిద = చేసిన, నోడిద = చూచిన మొదలయిన క్రియాజన్యవిశేషణములు కృత్తులని నిరూపింప బడినవి[6].

పయి విచారణమువలనఁ దేలినదేమనఁగా కృత్తద్ధిత ప్రత్యయములకుఁగల భేదము పాణినీయమున నిరూపింపఁబడినట్లు ప్రాచీనద్రావిఁభాషా వ్యాకరణముల లో స్పష్టముగా గుర్తింపఁబడక యుండెననుటయేకదా! దీనికి హేతువు స్పష్టము. సంస్కృతమున ధాతువులకును, నామప్రకృతులకును గల భేదము సుప్రసిద్ధము. అవయవికము. బాగుగా విప్పారి గుర్తింపఁబడినది. సంస్కృతము అధికసంఖ్యాకములయిన ప్రత్యయములు గలది. అనఁగా నానేకకాల మభివృద్ధమయిన ప్రత్యయాత్మకావస్థయందుండినది. గొప్ప పరిశోధనకు విభజనకుఁ బొల్పడినది. తెనుఁగు మొదలగు ద్రావిడభాషలయందు క్రియాప్రకృతులయిన ధాతువులకును నామప్రకృతులయిన తద్ధిత కృదంతములకును భేద మేర్పడలేదు. అట్టిసందర్భములో తద్ధితాంత కృదంతములకుఁ గలభేదమును వివరించుట దూరాపాస్తము. తెనుఁగు వందలి శబ్దముల మూలప్రకృతులు ప్రాచీనకాలముననే భాషాభాగముగా నుండినను గొంచె మించుమించుగ నొక్కతీరుననే యుండి నేఁటి రూపాంతరమును గాల క్రమమునఁ బొందినట్లును, అట్టిభేదము చాలవఱకు సంస్కృత భాషానుకరణమున, తద్వ్యాకరణానుకరణమునను వ్యవహర్తలయు వ్యాకర్తలయు బుద్ధిపూర్వమైన దని ముం దనేకస్థలములఁ జెప్పియుంటిని.

సాధారణముగా ప్రాచీన రూపములయందు ధాతుకృదంత తద్ధితాంతములు రూపమున నత్యల్పభేదముతోనే యుండును. నేఁడు కొంతవఱకుఁ బయిభేదమును బాగుగా నిరూపింపనగును. అట్టిభేదము నుద్దేశించియే చిన్నయసూరి రెండు ప్రకరణములుగా విభజించి వేర్వేఱుగా వీనిని నిరూపించెను.

ఈ క్రిందను నిరూపింపఁబడు కృత్తద్ధిత ప్రత్యయముల స్వరూపమును జరిత్రమును దిఙ్మాత్రముగా నుండును. ఇవియన్నియు ద్రావిడములనియును అభిన్నము

---

5 P. S. S. page 204.

6 కృత్తింగె - మాడిద చేడిద నోడిద కూడిద ఎందిరిసి కృత్తునరివుము తరుశాయిం - మాడిదం, మాడిదనం... మాడిదనోళ్ ఎందీపరివిభక్తి మాలెయక్కుం॥ శ.మ.ద.సూ. 72

లనియుఁ జూపుటయే ముఖ్యోద్దేశము. పయిగా భాషయందలి శబ్దము లేరీతిని కాలక్రమమున నేర్పడుననుటయు నిరూపింపనగును. ప్రత్యయముల స్వరూపమును మాఱుచుండును. దీని కుదాహరణము ముందఱ నొకసారి వ్యవహారమునుండి యిచ్చితిని. 'తినవలెను' అను ప్రాచీనరూపము నేఁడు, 'తినాలి' అయినది. నేటి రూపమున 'ఆలి' ప్రత్యయము. 'ను' వర్ణకమునకుఁ బ్రాచీనరూపములు, 'న్, ం, మ్' అనునవి యనుటయు ముందు సిద్ధమయినదియే. కాఁబట్టి యొక భాషలోనున్న ప్రత్యయమును దానికంటె విజాతీయమయిన కుటుంబములోనున్న భాషలోని ప్రత్యయముతోఁ గలిపి పరీక్షించునపుడు చాల జాగరూకత వహింప వలెను. రూపమాత్రమునఁగల సాదృశ్యము, అభేదమునుగాని సాజాత్యమునుగాని నిరూపింపఁజాలదు. ఆయా ప్రత్యయముల చరిత్రమును దెలిసికొనినచో నిరూపింప వలయును. సంస్కృతమునందలి ప్రత్యయములు చాల ప్రాచీనములగుట వాని స్వరూప స్వభావములు సులభముగా నెఱుకపడవు. పయిగా వైయాకరణులచే ననేకవిధములుగా నాహరింపఁబడినవియు నగుటయు వానిచారిత్ర స్వరూపమునే వారు నిరూపించిరనుటకు వీలులేదు. ద్రావిడభాషలయందలి ప్రత్యయము లభిన్నములయి మూండలికావస్థయందుండి నే డీరీతిని ఆయాభాషలయందు విభజింపఁబడినవనియు సులభముగాఁ బరిశీలనవలన నిర్ణయింప నగును.

2. కృత్ప్రత్యయములు

ధాతువులపయిని కృత్ప్రత్యయములు చేరునప్పుడు వానియంతమందుఁగల 'క, గ, చ, య, వ' అనువానికి లోపము గలుగునను సూరిగారిసూత్రము గల్గుటకు హేతువును ధాతు ప్రకరణమున నిరూపించితిని. అందలి 'క, గ, చ, య, వ' లు, ప్రాచీనకాలమున భావాద్యర్థములలో వచ్చినవనియు తరువాత నవి తిరిగి తిఙన్తరూపములకుఁ బ్రకృతులయినవనియును నిరూపించితిని.

I. క వర్ణకము.

ఈ ప్రత్యయమునకు సమానమయిన కన్నడప్రత్యయములు 'కె, గె' అనునవి. అరవమున 'కై, క్కై' అనునవి.

అరవము	తెనుఁగు	కన్నడము	తెనుఁగు
వరుకై	రాక		
నడక్కై	నడక	కాణ్కె	కానిక
అంజికై	అంజిక	పూణ్కె	పూనిక
పోగై	పోక	మొళెకె	మొలక

అరవము	తెనుఁగు	కన్నడము	తెనుఁగు
చేరైక్క	చేరిక	బాగలెక్క	బాగడిక
వళక్కం	వాడుక	పోలెక్క	పోలిక
పడువైక్క	పడక	ఆరయెక్క	ఆరయిక
కాంగై	కాఁక	అంజికె	అంజిక
పండిగై	పండుగ	ఒందికె	ఒందిక
ఆశై	ఆక	నంబుగె	నమ్మిక
అళైకై	ఎఱుక		

మీఁద నీయంబడిన కృదంతరూపముల తుదినున్న ప్రత్యయములు 'క' ఇక, ఇకి; కె, గె, ఇకె; కై, గై, క్కై, ంగై; ఇవి వరుసగాఁ దెనుఁగు కన్నడము అరవము అనుమూఁడు భాషలయందలివి. వీనియందెల్లను ఆవయవికమయిన భాగము 'క' కారమువాత్రమే. తుదినున్న 'అ, ఇ, ఎ, ఐ' అనునచ్చులు ఉచ్చారణ భేదమున మాండలికములుగా నేర్పడినవనుట స్పష్టము, అనఁగా నీమూఁడుభాషలును ప్రాచీన ద్రావిడభాషయొక్క మాండలిక మాత్రమయిన యవస్థయందున్నప్పుడు ద్రవరూపమయిన యవస్థలో వివిధములైన యుచ్చారణతోనుండి యాయా మండలమున నట్లు స్థిరపడినవని భావము. ఇట్టి తుది యచ్చునందలి యుచ్చారణభేదమునేఁటి తెనుంగునను వినఁబడుచునే యుండును. 'కోరికి, కోర్కి, కోర్కె, కోరిక' అను నాల్గురూపములును గ్రాంథికములే. అట్లే 'తెఱపి, తెఱపి, తెఱపు, తెఱవ' అను రూపములు ఒక్క 'తెఱ' యనుమూలధాతు రూపమునుండి యేర్పడినవి నేఁడు గ్రంథస్థములయి యున్నవి. పయిప్రత్యయములలో 'క,గ' లకు నేఁడు గలభేదము ప్రాచీన ద్రావిడమున నుండలేదనుటయు, నవియన్నియు 'క' వర్ణయుక్తములే యనియు ముందు తెలిపితిని. ముందటి యానునాసిక్యము ప్రాచీన రూపములలో పూర్ణబిందువుగను నవీన రూపములలో అర్ధబిందువుగను ఉన్నదనుటయు స్పష్టమే.

'క' కారమునకు ముందు వచ్చిన 'ఇ' వర్ణము కొన్నియెడల ప్రాచీనరూపములయిన సంయుక్తాక్షరముల నడుమ అజ్ఞక్తిగా వచ్చినదనుటయు సులభమే. ఇట్లేర్పడిన 'ఇ' వర్ణకము, సామ్యమున నితర స్థలములలోనికిఁ ప్రాకియుండవచ్చునను స్వాభావికమే.

II. ము వర్ణకము.

అరవము	తెలుఁగు	తెలుఁగు	కన్నడము
ఓరై	ఓరిమి	కూరిమి	కూర్మె
నేరై	నేరిమి	బలిమి	బల్మె

మి, ఇమి, మె, ఇమె, మై యను రూపమున భిన్నభాషలలో నేడు గను పట్టు ప్రత్యయములు అన్నియును అభిన్నములనియు ద్రావిడ భాషామండలి కావస్థను నిరూపించునవియు ననుట స్పష్టమేగదా!

III. 'త' వర్ణము.

ఇత, త, ంత; త, తె; ైతె; అను రూపములతో నొకే ప్రత్యయము ద్రావిడ మండలీకములలో నున్నట్లు క్రింది యుదాహరణములనుబట్టి స్పష్టము.

అరవము.	తెలుఁగు	తెలుఁగు		కన్నడము
నడతై	నడత	పొగడిత	—	పొగటి.
		నడత	—	నడతె
		అగడిత	—	అగతె
		చేత	—	కెయ్త

IV. ది, దు, ందు, త్తు వర్ణకములు:—

ఈ వర్ణకములు ప్రాచీన ధాతురూపములపయిఁజేరి యేర్పడిన రూపము లన్నిభాషలలోఁ గలవు. వాని మూలధాతువులు కొన్నియెడల నేడు క్రియా రూపములయందు లేకపోవచ్చును.

తెనుఁగు.	అరవము.	కన్నడము.	ధాతువు.	ప్రత్యయము.
చెయిది	చెయ్ది	కెయ్ది	చెయ్	ది
మందు	మరుందు	మద్దు	మరు	దు
పొందు	పొరుందు	పొర్ద్దు	పొరు	దు
చెలియ	చెలది	కెళది	కెళై	ది

V. పు, ము, బు, మ్ము, వు.

తెనుఁగు – మాఁపు, ఏఁపు, ఇంపు, సొంపు, పెంపు, కంపు, ఏర్పు.

కన్నడము – ఏర్పు, తోర్పు, ఇంపు, సొంపు, పెంపు, కంపు.

అరవము – చార్పు, పడిప్పు, ఉడైప్పు.

VI. టువర్ణకంబును ఆద్యక్షర దీర్ఘంబును.

తెనుఁగు – పాటు, చేటు, పోటు, వాటు, ఏటు, ఓటు.

కన్నడము – పాటు, కేడు, ఏటు, ఓటు.

తమిళము – పాడు, కేడు, పోడు, వీడు, నాడు.

తమిళమునందలి 'డ' వర్ణము 'ట' వర్ణముతో సమానమనుట స్పష్టమే.

పయి యుదాహరణములలో నీయఁబడిన ప్రత్యయము లల్పసంఖ్యాకములును ద్రావిడభాషల కైక్యమును నిరూపించునవియు నై యున్నవనుట నిర్వివాదము. పయివానిలోని సమానలక్షణములు.

1. ఆయాభాషలయందలి కృత్ప్రత్యయములన్నియు నత్యల్పసంఖ్యాకములు. సంస్కృతమునందలి ప్రత్యయము లనేకములును భిన్నార్థకములు ననుట యీ భాషల కద్దానితో సంబంధము లేదనువిషయమును నిరూపించుచున్నది.

2. పయిప్రత్యయములు సంస్కృతమునందువలె కేవల కృత్ప్రత్యయములు గావు. అనఁగాఁ గ్రియార్థకములయిన మూలప్రకృతులపయినేగాక నామవిశేషణార్థకములయిన ప్రకృతులపయినిగూడ వచ్చుచుండుననుట నిర్వివాదము.

3. ఆయా ప్రత్యయములన్నియు నీపద్వైషమ్యముతోడనో, అభిన్నముగనో యుండుటవలన నీభాషలయొక్క ప్రాచీనమాండలికత్వమాత్రతయు నేకభాషాకుటుంబతయు స్థిరపడుచున్నది.

4. ఈ ప్రత్యయములన్నియు పయిభాషలనుండి యెరవు తెచ్చుకొన నక్కఱ లేకయే ఇందే స్వాభావికములైన హేతువులవలన నేర్పడి మాండలికావస్థయందు రూఢములై, తమయందు సిద్ధమయిన భావవివరణశక్తివలన నున్నీలితములయి ద్రావిడుల నిత్యవ్యవహారమునకుఁ బనికివచ్చుచుండినట్లు పరీక్షవలన సులభముగా గోచరించును. మాండలికావస్థలో హ్రస్వముగను దీర్ఘముగను ఒక యచ్చే అనియతముగ నుచ్చరింపఁబడుచుండినట్లు తెనుఁగుశాసనములనుబట్టియే నిరూపించితిని. ఆ రూపములే నియతములయి కాలక్రమమున భావకర్మాదులయిన కృదంతములుగాఁ బరిణమించినవనుట స్పష్టము. అచ్లే నాదత, శ్వాసత యనునదియు, ద్విత్వమును, తద్రాహిత్యమును హల్లులపట్ల ననువర్తించును. అనునాసిక్యము కలుగుటయు నట్టిదే.

ప్రాచీనకాలమున ధాతురూపములుగా నుండిన వానియంతములే కొన్ని మారుపడి కాలక్రమమున ప్రత్యయములుగా నాహరింపఁబడి యిట్లు వ్యాకరింపఁబడినవనుటయుఁ గొన్ని యెడల స్పష్టము.

పయి కృద్రూపములగు 'పోక, పోత' మొదలగువానికిని 'పోవుట, పోయుట, చేయమి' మొదలయిన భావార్థకములకును నేఁటిభాషలోఁ గొంత భేదమున్నది. 'గాలిపోక, గాలిపోవుట' మొదలగుసమాసములు రూపమున నభిన్నములే. కాని మొదటిదానియందు 'గాలి' షష్ఠ్యంతముగాను రెండవదానియందు 'గాలి' ప్రథమాంతముగాను తోఁచుచున్నది. 'నీరాక, నీవు వచ్చుట' అను సర్వనామవిషయమున నియమభేదము స్పష్టము. కాని ప్రాచీనకాలమున షష్ఠీప్రథమలు రెంటను ప్రాథమికములు

గానే వాడఁబడుచున్నట్లు స్పష్టము. ''మనపుట్టి బుద్ధియెఱుగుట మొదలు'' ''పరీక్షిజ్జనపాలుచనుట[1]'' ఇంతియగాక 'మంచిగా నడచుట, మంచినడక' అను రెండు వాడుకలకును భేదము గలదు. మొదటిదానిలోని 'మంచిగా' క్రియావిశేషణము (Adverb) రెండవదానిలోని 'మంచి' నామవిశేషణము (Adjective). కాని ప్రాచీనభాషయం దీభేదము లేదు. క్రియావిశేషణంబులమీఁది అన్నంతక్రియయగు 'కాన్' అనుదానికి లోపము విధింపఁబడినది[2]. అనఁగా 'కాన్' అనునది రానక్కఱ లేదని యర్థము. ''పెల్లుదొరఁగునెత్తురు'' 'తఱచుగలదు.''

పయిని నిరూపించిన భేదము సంస్కృతాంగ్లభాషామర్యాదల ననుసరించుట చేత భాషావిభజనవిషయమునఁ బ్రజలలోఁ గలిగి స్థిరపడుచున్నది. 'నడచుట' యనుదానియందుఁ గ్రియాధర్మము, 'నడక' యనుపదముకంటె నెక్కువ వ్యక్తమగుచున్నదని మనకుఁ దోఁచును. కర్తృక్రియాసంబంధమును, క్రియాతద్విశేషణ సంబంధమును ఆర్యభాషలయిన సంస్కృతాంగ్లములయందు భావపరిపూర్తికలిగి రచనయందు వికసితమయినది. సమానతుల్యమయిన రచనగలిగిన తెనుఁగున (సంయోగాత్మకావస్థయందున్న) నట్టివివరణకుఁ బ్రాధాన్యములేదు. సంబంధ సామాన్యమే వాచ్యమయి సంబంధవిశేషము ఆక్షిప్తమగుచున్నది.

3. తద్ధితములు

ప్రాచీనమయిన ద్రావిడభాషామర్యాద ననుసరించి కృత్తద్ధితప్రత్యయములకుఁ గలుగు భేదమల్పమని నిరూపించితిని. ఏకప్రత్యయమే కృత్తుగను తద్ధితముగను అనఁగాఁ గ్రియలపయిని నామములపయిని వాడఁబడుచుండెననుట. కాని కాలక్రమమున భాషాపరిణతిలో నేఁటి తెనుఁగున కొన్ని తద్ధితములు గలవు. అవియును నత్యల్పసంఖ్యకములు. అనేకములును, విశాలప్రణాళికగలవియు, బహ్వర్థబోధకములునయిన సంస్కృత తద్ధితములకును తెనుఁగు తద్ధితములకును జన్యజనకసంబంధములేదు. దిఙ్మాత్రముగా వానిస్వభావము నిరూపింపఁబడుచున్నది.

I తనము—గొప్పతనము, రామునితనము. అరవమున 'తనమ్' అని దీని రూపము. కన్నడమున 'తనం' అని రూపము. 'తన' = తనయొక్కస్వరూపము అని దీని యవయవార్థము. ఆకొన్నతనము, ఓర్వలేనితనము మొదలగు ప్రయోగములనుబట్టియు 'తనము'నందలి పూర్వభాగము (తన) = తాను శబ్దముతో నభిన్నమని నిశ్చయింపనగును. దీనిని సంస్కృత ప్రాకృతములయందలి 'త్వ' 'తనమ్' అనువానితో నభిన్నములుగాఁ గొందఱు చెంచుచున్నారు. కాని దీనిని ద్రావిడము

1 ప్రౌ. వ్యా. కా. 15. 2 ప్రౌ. వ్యా. క్రి. 22.

గానే తలంచుట యుక్తము. అర్థవమున తనై్మ = (తనము) స్వభావము అనుపదము గలదు. ఇవి యభిన్నములని చెప్పవచ్చును.

II. 'ఇమి' వర్ణకము పేర్వాదుల కగును. పేరిమి, మేలిమి.

దీనికి సమానమయినది అరవమున 'మై', కన్నడమున 'మె'.[3]

పేరిమి — పెరుమై (అరవ) — పెర్మె (కన్నడ)

మేలిమి — మేన్మై — మేల్మె.

పసిమి — పసుమై — పసుమె.

ఈ 'ఇమి' ప్రత్యయము కృదంత ప్రత్యయములలోఁగూడ నీయఁబడినది. కలుగు ధాతువుపయి చేరిన 'ఇమి' కృత్తు 'కలిమి'. పేరు అను విశేషణ రూపము పయిఁజేరిన 'ఇమి' తద్ధితము. ఇట్టి భేదము కేవలము కల్పితమనియు, నవీనమనియు నూహించుట స్పష్టము. 'కలు, పేరు' అను రెండంశములును ప్రాచీనకాలమున నొక్కరీతిగానే మూల ధాతురూపములుగా నుండినవి. ప్రత్యయములును తుల్యములే. 'కలుగు' అనునది క్రియారూపములలో ధాతువుగానుండుటచేత 'కలిమి'ని కృదంతముగా విభజించిరి. 'పేరు' అనునది విశేషణముగా నాహరించుటకు వీలగుటచే దానిపయిని 'ఇమి' ప్రత్యయమును విధించి సూరి తద్ధితమనెను. కాని 'పెరుగు' ధాతువునుండి దీనినేల కల్పింపరాదు అని యడుగనగును. అప్పుడు 'పే' యందలి దీర్ఘమునకు ప్రక్రియాంతరము కావలయును. 'పెరిమె' యను రూప మొకటి పెద్దఱికమను నర్థమున గలదు. దానిని 'పెరుగు' ధాతువునుండి కల్పించి కృదంత మనవచ్చునేమో! అట్లయినచో 'ఇమె' ప్రత్యయ మనవలెను.

కాని చారిత్రకముగాఁ బరిశీలించినచో 'పేరిమి, పెరిమె' యను రెండు రూపములును ఏక శబ్దమునొక్క మాండలికములనుట సులభముగా దెలియ నగును.

III. 'పు' వర్ణకము. ఇది కృత్ప్రత్యయముగా సూరిగారిచే నిరూపింప బడినది.

ఇంచు – ఇంపు; చూచు – చూపు; మోయు – మోపు; మొదలయినవి.

తెలుఁగు	కన్నడము	అరవము
కెంపు	కెంపు	శివప్పు
తెలుపు	బెళ్పు	వెళుప్పు.

ఈ పయిపదములలో మూఁడు భాషలయందును పువర్ణకము గలదు గదా. అది విశేషణములమీఁదనే వచ్చెననుట స్పష్టము. అట్లే "మునుపు, పెనుపు,

3 శ. మ. ద. తద్ధిత. సూ. 210.

నునుపు, బలుపు'' మొదలయిన పదములందలి పూర్వావయవములయిన ''మును, పెను,నును, బలు''అనునవి నేటి భాషలోఁగూడ విశేషణములే యనుట స్పష్టము.[4]

పయి విచారణమువలనఁ దెనుగులోని కృతద్ధిత ప్రత్యయములయొక్కయుఁ దెనుఁగులోని మూల ధాతువులయొక్కయు స్వభావము స్పష్టపడును.

అయినను కొన్ని ప్రత్యయములు తద్ధితములని చెప్పవలసినవి తెనుఁగునఁ గలవు. అవి చాలవఱకుఁ దెనుఁగున నేర్పడినవి. తెనుఁగునమాత్ర మున్నవి. ఇతర ద్రావిడభాషలయందు లేనివి.

ఱికము – కన్నెఱికము, చిన్నఱికము.

కాఁడు, కత్తె – అందగాఁడు, అందగత్తె.

ఈఁడు – అటమటీఁడు, మన్నీఁడు.

అరి – జాలరి, పూజారి, పూజరి.

'బంటి, కొలఁది, మారి, పోతు' వర్ణకములును తెనుఁగుననే కలిగినవి. 'ముక్కిఁడి, వాలిఁడి' మొదలయిన శబ్దముల పయినున్న 'ఇడి' వర్ణకముతో సమానమయిన 'ఇలి' యనునది యంతమందుగల 'వాలిలి, పల్లిలి' మొదలయిన శబ్దములు కన్నడమునఁ గలవు. వాలిలి = వాలము లేనివాఁడు.

'వగలాడి, కుబుకులాడి' మొదలయిన శబ్దముల తుదినున్న 'ఆడి' వర్ణకముతో సమానమయినది 'ఆళి' యను ప్రత్యయము కన్నడమున కలదు. అది యేకవచనముపయినే వచ్చును. 'సిగ్గాళి, జూదాళి' మొదలయినవి.

పయి విచారణమువలనఁ దేలిన సారాంశములు.

1. కొన్ని ప్రాచీన ప్రత్యయములు ప్రాచీన ధాతువులపయిని కర్తృ భావాద్యనేకార్థములలో మూఁడు భాషలలోను వచ్చును. ఇవి కొన్నియెడల కృత్తులు. కొన్నియెడల తద్ధితములు. అనేకస్థలముల నివి యుభయములు నయి యున్నవి.

2. తద్ధితము లర్వాచీనము లగుటను ఆయాభాషలలోఁ గాలక్రమమునఁ గలిగినవగుటను సాధారణముగా భిన్నములుగా నుండును. ఇవి కొన్ని స్వతంత్ర శబ్దములయి తమ యర్వాచీనతను నిరూపించుచుండును. ఉ॥ కొలది. పోతు.

కృత్తద్ధిత ప్రణాళికనుబట్టి చూచినచో ద్రావిడభాషలేక భాషామాండలికములనియు సంస్కృతజన్యములు గావనియు సిద్ధాంతమగును.

---

4 బా. వ్యా. 3 త. సూ. మగటిమ్యాదులు యథాప్రయోగంబుగ గ్రాహ్యంబులు. తెలుపు, ఎఱుపు, పసుపు, నలుపు.

తెనుఁగునందలి పదజాలము

1. విభాగము

తెనుఁగు పదములను తత్సమములు తద్భవములు, దేశ్యములు, అనురీతిని మూఁడువిధములుగా చిన్నయసూరి విభజించెను. 'సంస్కృత ప్రాకృత తుల్యంబగుభాష తత్సమంబు, సంస్కృత ప్రాకృత భవంబగుభాష తద్భవంబు, త్రిలింగ దేశ వ్యవహార సిద్ధంబగుభాష దేశ్యంబు' అనునది యాతడు నిరూపించిన లక్షణము. పయివిధములయిన విభజనమంతయును లక్షణానుసారియయిన ప్రామాణిక భాష నుద్దేశించి చేయఁబడినది. మిగిలినదంతయును అనగా లక్షణ విరుద్ధంబగు భాష గ్రామ్యంబు. పయిలక్షణము తెనుఁగుభాష నంతటి నుద్దేశించిన దనకతప్పదు. అట్లయినచో ప్రామాణికమయినను గాకున్నను పండిత పామరాది సర్వజన వ్యవహారసిద్ధమైనది (దైనికము, వైజ్ఞానికము, గ్రాంధికము) యెల్లను లక్షణ ఘటితమయినదనకతప్పదు. అతనిమతమున సంస్కృత ప్రాకృతముల నుండియే తత్సమ తద్భవములు గ్రహింపఁబడుట యంగీకరింపఁబడినది. ఆరెండే వైజ్ఞానిక నిధులనుట సూరి మతంబగుటచేతను దనకుఁ బూర్వులయినవారు వానినే గ్రహించుటచేతను వానిని మాత్రమే యాతఁడు గ్రహించెను. ప్రౌఢవ్యాకరణకర్తయు నాతని మతమునే యనుసరించెననుట, యాగ్రంథమునుబట్టి స్పష్టము.

చింతామణియందును "తజ్జా, సమా, దేశ్యా, గ్రామ్యా" యనునట్లు నాల్గు విధములుగా తెనుఁగు నిరూపింపఁబడినది.[1] కేతన, తత్సమము, తద్భవము, అచ్చ తెనుఁగు, దేశ్యము, గ్రామ్యము అని యైదువిధములుగా తెనుఁగును విభజించెను.[2] "సంస్కృతపదములపయిఁ దెనుఁగు విభక్తులు ఘటించి తేటపడఁగఁ జెప్పిన నది తత్సమ మనఁజనును".[3] పెద్దనయుఁ గావ్యాలంకార చూడామణియందుఁ బయిరీతినే తెనుఁగు నయిదు విధములుగా విభజించెను. "తత్సమము, తద్భవము, సహజాంధ్ర దేశ్యోద్భవము, దేశ్యోద్భవము, గ్రామ్యము, నా బంచవిధములై తెలుఁగుఁబలుకు జాతము వెలయును."[4] సహజాంధ్రదేశ భవము అనునదియే యచ్చ తెనుఁగని మరలనందే నిరూపింపఁబడినది.[5] దేశ్యమనఁగా పెద్దన మతమున బహుదేశానేయములైనవి. అనఁగా అన్యదేశ్యములనుట. అప్పకవియు చింతా

---

1 తజ్జాసమాచ దేశ్యా గ్రామ్యా చేయం చతుర్విధాభవతి, ప్రకృతిద్వయజా తజ్జా, తుల్యాతు సమా, ప్రవాహినీ దేశ్యా॥ సంజ్ఞ. సూ. 40 2 ఆ॥ తత్సమంబునాఁగఁ దద్భవంబన నచ్చ తెనుఁగునాఁగ మఱియు దేశ్యమనఁగ గ్రామ్యభాషనాఁగఁ గల వైదు తెఱఁగులు వేఱెవేఱె వాని విస్తరింతు. ఆ. భా. భూ. ప. 18 3 ఆ. భా. భూ. ప. 19 4 కావ్యా. చూ. ఆ. 9. ప. 11. 5 కావ్యా. చూ. ఆ. 9. ప. 16-18.

మణిని వ్యాఖ్యానించుచు 'శుద్ధాంధ్రదేశ్యంబులు, అన్యదేశజాంధ్రంబులు' అని దేశ్యములను రెండువిధములుగా విభజించెను.[6] పయిరెండు విధములయిన దేశ్యములుగాక, తత్సమములు, తద్భవములు, గ్రామ్యములు అను మూడువిధములయిన శబ్దములను అప్పకవి వేరొక్కనెను.

పయిరీతినున్న విభజనములోని యీ యీ జాతిని జెప్పవేళ్లకుగల యర్థములను వివరించుటకు ముందు పయివిభజనము తెనుఁగున కెట్లు వచ్చినదనియు నితర ద్రావిడ వైయాకరణులును ప్రాకృత వైయాకరణులును చేసిన విభాగ మేమనియును వివరింపవలెను. తొలుకాప్పియమున శబ్దములు నాలుగు విధములుగా జేరొక్కనంబడినవి.[7]

ఇయఱ్చొల్ = తమిళమునకు స్వాభావికములయిన పదములు.

తిరిచొల్ = ప్రకృతియందుగాని ప్రత్యయమందుగాని కావ్యములలో గణబంధము కొఱకు మాఱుపడిన పదములు, అనఁగా ప్రసిద్ధమయిన అరవపద ముల రూపాంతరము లనుట.

తిసైచ్చొల్ = చెందమిళ్ వాడునట్టి దేశమునకు సమీపమున నుండు దేశములలో నుండివచ్చి చేరిన పదములు. అన్యదేశ్యములు.

వడచొల్ = తత్సమ తద్భవములని భావము. 'వడ' యనఁగా ఉత్తరము. అర వమున సంస్కృతమునందలి ధ్వనులన్నియు లేకుండుటఁజేసి తద్భవము లని చెప్పక తప్పదు. 'కుంకుమమ్' అను నుదాహరణమున సంస్కృత మునకును అరవమునకును సమానమయిన యక్షరములు గలవు. దీనిని తత్సమ మనియు మన మనవచ్చును. ప్రాకృతసమభవములను గూడ గొంద ఱిందుఁజేర్చి వ్యాఖ్యానము చేసిరి.

ఈరీతి విభజనము తెనుఁగుకంటె విలక్షణముగా నున్నట్లు స్పష్టమే. 'ఇయఱ్ చొల్, తిరిచొల్' అను రెండును దేశ్యములలోనే లెక్క. తిసైచ్చొల్ అనునది అన్యదేశ్యములకు సమానము. వడచొల్ అనుదానియందు సంస్కృత ప్రాకృత సమములునుగూడఁ జేర్పఁబడినవి. అరవవారి మతమున తమయొక్కయు తమ పొరుగువారియొక్కయు దేశమునకు స్వాభావికములుగాని పదములు, ఉత్తరము నుండి వచ్చినవి అన్నియు నొక్కటే. వారి మతమున సంస్కృతమునకు స్వాభావికము లయిన ఒత్తక్షరములు మొదలగునవి, అనఁగా అరవమున

6 అప్పక. ఆ. 1. ప. 207 7 ఇయఱ్చొల్, తిరిచొల్, తిసైచ్చొల్, వడచొల్లెట్ట అసైత్తేచెయ్యుఱీట్టచ్చొల్లే. తొల్. చొల్. 397. సూ.

లేనివి; అరవమునఁ బ్రవేశింప వీలులేదు[8]. తెనుఁగున నట్లుగాదు. ఇందులేని యచ్చురములు గూడ "అన్యేచప్రవిశంతి శబ్దయోగవశాత్" అనుసూత్రము చొప్పున పయినుండి ప్రవేశింపవచ్చును. ఇదియొక గొప్పభేదము. ఇంకొక విషయ మేమనఁగా, ఇయల్‌చొల్ = స్వాభావికపదములు, తిరిచొల్ = మార్పుపడిన పదములు అనురీతి విభజనము తెనుఁగున లేదు. తెనుఁగున సంస్కృత ప్రాకృత సమములనియు, సంస్కృతప్రాకృత భవములనియు రెండుభేదముల నంగీకరించిరి. ఇట్లు అంగీకరించుటకు హేతువు అన్యభాషాగతములయిన క్రొత్తయచ్చురములను జేర్చుకొనుటయే. తెనుఁగువిభజనమార్గమునకు అరవపద్ధతి మూలమనుటకు వీలు లేదని పయివిచారణమునుబట్టి స్పష్టము.

కర్ణాటభాషయందు శబ్దములను ఈ క్రిందిరీతిని విభజించిరి. (1) సమ సంస్కృతము (తత్సమము) (2) తద్భవము (సంస్కృతభవము) (3) దేశీయము= దేశ్యము=అచ్చుగన్నడము[9]. పయి తత్సమతద్భవ శబ్దములయందు తచ్ఛబ్దమువలన సంస్కృతమాత్రమే యుద్దేశింపఁబడినట్లు కర్ణాటవైయాకరణులు వివరించిరి. అనగా ప్రాకృతభవములను ప్రాకృతసమములను బరిగణింపలేదని యభిప్రాయము[10].

ప్రాకృతవ్యాకరణములును వానిలోని శబ్దముల విభజనమును గొంతవఱకు తెనుఁగు వైయాకరణుల విభజనమునకు మూలమయియుండవచ్చునా యని యూహింపవలసియున్నది. సాధారణముగాఁ బ్రాకృతవ్యాకరణములన్నియును శబ్దములను తత్సమ తద్భవదేశ్యములనుగా విభజించినవి. అందు పయి యర్థములుగల భిన్నపదములను[11] వేర్వేఱు వైయాకరణులు వాడిరి. వానిలో నధికసంఖ్యాకులు తత్సమ తద్భవదేశ్యపదములనే వాడినట్లు క్రిందిపట్టికవలన స్పష్టము.

పయి వివరణమునుబట్టి తెలుఁగు వైయాకరణులు ముఖ్యముగా ప్రాకృత వ్యాకరణములను బయి విభజనమున ననుసరించినట్లు ఊహించుట సులభము. వీ

---

8. తొల్. చొల్. సూ. 401, 402. 9. శ. మ. ద. సూ. 80; 258. 10. History of Kannada Language R. Narasimhachariar page 116. 11. పిషెల్. ప్రాకృత వ్యాకరణము. విషయము 8. I సంస్కృతసమ—చండుఁడు i. i. తత్సమము—త్రివిక్రముఁడు, మార్కఁండేయుఁడు, దండి, ధనికుఁడు, వాడిరి. తత్తుల్య—వాగ్భటుఁడు. వాగ్భటాలంకారము. 2-2. సమానశబ్దము—భరతుని నాట్యశాస్త్రము. II సంస్కృతభవము-సింహరాజు; తద్భవము-త్రివిక్రముఁడు, మార్కఁండేయుఁడు, దండి, ధనికుఁడు. సంస్కృతలయోని—హేమచంద్రుఁడు, చండుఁడు. తజ్జ—వాగ్భటుఁడు. విభ్రష్టము—భారతీయనాట్యశాస్త్రము. III దేశ్యము—హేమచంద్రుఁడు, త్రివిక్రముఁడు, సింహరాజు, మార్కఁండేయుఁడు, వాగ్భటుఁడు. దేశీ—హేమచంద్రుఁడు (దేశీనామమాల). దండి, ధనికుఁడు. దేశీప్రసిద్ధము—చండుఁడు. దేశీమత—భారతీయ నాట్యశాస్త్రము.

రంగీకరించిన అన్యదేశ్యము అనునది అరవ వ్యాకరణ సంప్రదాయమగు ఇయల్ చొల్, తిసై చొల్ అను పదములనుబట్టి యేర్పడినదనియు నూహింపవచ్చును. అరవ కర్ణాట వైయాకరణులకంటె నధికముగా ప్రాకృతభవప్రాకృతసమములను జాతులనుగూడ గుర్తించిరి యనుట స్పష్టము[12].

అప్పకవి తెనుఁగు మఱుంగులు అను నొకవిశేషమును నిరూపించెను. దాని కుదాహరణముగా 'కడలి మొలనూలి చేడియ గనినపడుచు' (సీత) అను దాని నొసంగెను[13]. ఈ యుదాహరణమునందలి సమాసమువంటి సమాసములయిన పదములు సంస్కృత సిద్ధసమాసముల ననుసరించి తెలుఁగుకవు లనేకములు కల్పించిరి. ఆంధ్రనామసంగ్రహమున నట్టివనేకములు గలవు. చక్రధరః = చుట్టు సైదువుజోదు, దైత్యారిః = సోకుమూకలగొంగ, పీతాంబరః = పచ్చవలువదారి, త్రిశూలీ = ముమ్మొనవాలుదాల్పు. ఇట్టిపదములు తెనుఁగున దైనికవ్యవహారమున సామాన్యులలో గలిగినవిగావు. కారణ మూహించుట సులభము. పురాణముల లోని గాథలననుసరించి కల్పించిన వీ పదములు. ఆపురాణగాథలు సంస్కృతమునఁ గాలక్రమమున నాభాష మాటాడువారి విజ్ఞానమువలన నేర్పడినవి. ఆ గాథలతో నా పేర్లను దమంత నేర్పడియుండకతప్పదు. కొన్నికవులచేనం దేకల్పింపఁబడియుండును. అట్టి పదములను, అనఁగా చాలకాలమునకు ముందు సిద్ధములయినవానిని తత్సమములుగా కవులు గ్రహించి తెనుఁగునఁ బ్రయోగించిరి. వానికి తెనుఁగున పదాంతములను గల్పించుటవలనఁ గలిగినవీ తెనుఁగు మఱుఁగులు. 'సప్తమైడ్వర్డ్, గుండ్రబల్ల సమావేశము', మొదలగు నేటి పదములవంటివివి. వీని యర్థము సరిగా తెలియవలెనన్నచో పౌరాణికగాథలు కొంతవఱకయినను తెలియవలెను. లేకున్న వానికి ప్రచారమును ప్రయోగమును గలుగదు. కావుననే యిట్టి పదములు నేటికి చాలవఱకు ప్రచారములో లేవనవచ్చును. వీనికి తెనుఁగు మఱుఁగులు అని పేరేల వచ్చినదనియు ఎందుండి వచ్చినదనియు విచారింపఁదగినది. మఱుఁగు అనఁగా చాటు అని యర్థము. తెనుఁగునఁ గల్పింపఁబడి సులభముగా భావ మెఱుంగఁబడని పదమని యర్థము కావచ్చును. స్వతంత్రముగా నీ సంజ్ఞ తెనుఁగుననే కల్పింపఁబడియుండవచ్చును. అరవ వ్యాకరణమున వాడుకను మూఁడు

---

12. బాలసరస్వతీయము. పుట 151. వావిళ్ల.

13. క॥ తెలుఁగు మఱుంగులు ప్రాఁదెనుఁగులు తద్భవదేశ్యములునుగూర్చి మృదుపదం
బులుగాఁగ నచ్చ తెనుఁగులు, మెలకువతోఁ జెప్పఁదగు శమీప్రాంతగృహా.
తే॥ ఆబ్ధిమేఖలకుదయించినట్టి సీతఁ జేకొనియె రాఘవుం డని చెప్పచోటఁ
గడలి మొలనూలిచేడియగనిన పడుచుఁ దెచ్చుకొనె రాముఁడనఁగను దెనుఁగుమఱుఁగు.
ఆప్పకవీయము. ప్రథ. ప. 213-214.

విధములుగా నిరూపించుచు 'మరూఉ' అనునొక జాతిని నిరూపించిరి.[14] దీర్ఘము లయిన సమాసములు మొదలయినవి వాడుకలో హ్రస్వములయి మార్పురాగా నేర్పడిన పదములు. అరుమరుందన్న పిళ్లై = అరుమంద పిళ్లై; మలైయమానాడు = మలాడు. పయిరీతి నేర్పడిన పదములు 'మరూఉ' అనఁబడును. పయిసంజ్ఞను జూచి తెనుఁగున తెనుఁగు మఱుంగు అను పదమును గల్పించిరో యని యూహింప వచ్చును. ఒకదానిలో శకటరేఫము రెండవదానిలో లఘురేఫము. తమిళములో 'మరువు' = కూడిక అను పదమునుండి యేర్పడిన దీ శబ్దము. మొత్తము మీద గొంత సామ్యముగలదు గాని నిశ్చితముగా తమిళమునుండి యీ సంజ్ఞ తెనుఁగు నకు వచ్చినదని చెప్పఁజాలము.

2. తత్సమతద్భవముల స్వభావము

తెనుఁగులోనికి సంస్కృత సమములును సంస్కృతభవములును బ్రాకృత సమములును బ్రాకృతభవములును వచ్చినవనుట వైయాకరణు లంగీకరించిన విషయము.[15] చిన్తామణియందును బయి యభిప్రాయము స్పష్టము చేయఁబడినది. ప్రకృతిద్వయము అనఁగా సంస్కృత ప్రాకృతములు రెండును ప్రకృతులని యంగీక రింపబడినవి. 'ప్రకృతిద్వయజా తజ్జా తుల్యా తు సమా' యని లక్షణము. సంస్కృత ప్రాకృత సమములకును, సంస్కృత ప్రాకృత భవములకును గల భేద మేమియని విచారింపవలయును. 'పరీక్ష్' అనునది సంస్కృతమునందలి ధాతువు. పరీక్షించు అనునది సంస్కృత సమము. పరికించు అనునది తద్భవము. అట్లే శల్యుఁడు, తత్సమము, సెల్లుఁడు తద్భవము. సంస్కృత ప్రకృతులకుగాని ప్రాకృత ప్రకృతు లకుగాని పదాంతమున రూపసిద్ధిమాత్రము జరుగుటకయి వచ్చిన మార్పులు, అనఁగా తెలుఁగు ప్రత్యయములగు 'డు, ము, వులు చేరుట, తుదినున్న దీర్ఘము హ్రస్వమగుట మొదలగునవి మాత్రము గలవి తత్సమములు. ఇట్టి లక్షణమే యాంధ్రభాషాభూషణమున నీయఁబడినట్లు ముందే తెల్పితిని. ఇఁక ప్రకృతి యందలి మార్పులుగూడ గలిగినవి తద్భవములు. పయి సెల్లుఁడు అను పదము నందు శ = సె గా మాఱినది. విభక్తిప్రత్యయాదులుచేరుట తత్సమ తద్భవముల రెంటను సమానము. పయిపద్ధతి సంస్కృత సమ సంస్కృత భవములపట్ల స్పష్ట ముగా నిరూపింపనగును. ప్రాకృత సమ ప్రాకృతభవములను నిరూపించుటలోఁ గొంత యభిప్రాయభేదము రాకతప్పదు. ప్రాకృత వ్యాకరణము లన్నియును ప్రాకృతమునందలి పదముల నన్నిటిని సంస్కృతమునుండియే గ్రహించినవి.

14 నన్నూలు, పెయరియల్. నూ॥ 267. 15 బా. వ్యా. సంజ్ఞ - నూ 19-20.

అనఁగా సూత్రబద్ధముగా సంస్కృత వికారములనియే నిరూపించినవి. కాబట్టి ఒక పదము సంస్కృతభవమా, ప్రాకృతసమమా, ప్రాకృతభవమా, యను విచారణమునకుఁ జాల నవకాశము కలుగుచుండును.

తెనుఁగు వైయాకరణులు ప్రాకృత సమభవములు తెనుఁగునఁ గలవని యంగీకరించినవా రయ్యును బ్రకృతులను జూపునప్పుడు సంస్కృత ప్రకృతులనే నిరూపించిరి.[16] ఇట్లు వారు చేయుటకు హేతువు లూహించుట సులభము.

1. తెనుఁగుసారస్వతము తలయెత్తునాటికి ప్రాకృతభాషాదేశమునశించిన దనవచ్చును. సంస్కృతము నిత్యవ్యవహార భ్రష్టమయ్యును వైజ్ఞానిక వ్యవహారమున శిరోభూషణమయి పఠన పాఠనములలో నుండెను. కాబట్టి ప్రాకృతభాషాపండితులులేరు ఆ సంప్రదాయమును నశించెను.

2. ఎవ్వరైనను ప్రాకృత భాషాభిమాను లుండినను వారికిని మూలము సంస్కృతమే యగుట ప్రాకృతమునకు స్వాతంత్ర్యము లేకపోయినది.

3. తెనుఁగునందు సంస్కృత సమము లెన్నిటినైనను గల్పించుకొని పండితులు ప్రయోగించుకొను నభ్యాస మేర్పడుటవలన తెనుఁగు సంస్కృతసమ బహుళమయిపోయినది. సంస్కృతమునందలి సిద్ధసమాసములన్నియును తెనుఁగు ప్రత్యయములను గూర్చుకొని తెనుఁగునఁ బ్రయుక్తములు గావచ్చును. ప్రాకృత సమము లట్లుగావు. 'దూరసంస్థితః' అనుపదము దూరసంస్థితుఁడు అనురీతిని తెనుఁగునఁ జేరును. 'దూరసంస్థితుఁడు' అనురీతిని ప్రాకృత సమములు ప్రవేశించుటకు వీలులేదు. దీనికిఁ గారణము ప్రాకృతపు ప్రవాహరూపము నశించి యూ భాష పల్వలమాత్రమగుటయు, పండితుల కా భాష రాకుండుటయు ముఖ్యహేతువులు. ప్రాకృతము నశించుటకు హేతువులను ముందు నిరూపించితిని.

4. తద్భవములను సంస్కృతమునుండి ప్రాకృతమునకుఁ గల్పించుకొని వాని నుండి తిరుగ తెనుఁగునకు తద్భవములను గల్పించుకొనుట డొంకతిరుగుడు పని యనుటయు నొకహేతువు గావచ్చును.

5. పయి హేతువులచేత ప్రాకృత సమభవములను వైయాకరణులును కోశకారులును పూర్ణముగా నిరూపింపఁ బ్రయత్నింపకున్నను గొన్ని శబ్దములను సంస్కృత భవములనుటకంటె ప్రాకృత సమభవము లనుటయే యుక్తము.

---

16 కవి సంశయ విచ్ఛేదము. కవిజనాంజనము. సీతారామపండితీయము. పుట 69 పురుషోత్తమ కవీయము.

సంస్కృతము	ప్రాకృతము	తెనుఁగు
శ్రీః	సిరీ	సిరి
కూర్పాసః	కుప్పిసో	కుప్పసము
శిథిలః	సఢిలో	సడలు
స్థూలః	ధోరో	తోరము
యజ్ఞః	జణ్ణో	జన్నము
తీక్ష్ణమ్	తిఖ్ఖం	తిక్క
వైద్యః	వేజ్జో	వెజ్జు
రాజ్ఞీ	రాణీ	రాణి
అశ్రద్ధా	అసద్ధా	అసడ్డ
శయ్యా	సెజ్జా	సెజ్జ
సింహః	సింఘో	సింగము
అగ్నిః	అగ్గీ	అగ్గి

పయి విధానము బాలవ్యాకరణమున స్పష్టపఱుపఁబడినది. అహోబలపతి మొదలుగాఁగల పండితులందఱును పయిరీతిని సూచించి యూరకుండిరేగాని ప్రాకృత సమభవములన్నిటిని నిరూపించుటకు శ్రమపడలేదు. దీనికిని గారణము పయిని నిరూపింపఁబడినది.[17]

పయి తత్సమతద్భవములు తెనుఁగున నెట్లు ప్రవేశించినవి యను విషయమును గూర్చి ముందటిప్రకరణములలో ననేకస్థలములయందు నిరూపింప యత్నించితిని. తత్సమములు అనఁగా సంస్కృత సమములు కొన్ని వ్యవహారమునం బ్రవేశింపఁగా వాని స్వరూపమును గ్రహించి యారీతినే యనేక శబ్దములను గల్పించుకొని నన్నయ మొదలయిన పండితులు తెనుఁగున వాడిరి. ప్రాకృత సమములు ప్రాకృతము వ్యవహారములోనున్న కాలమున వాడుకలోనికివచ్చి తెనుఁగునఁ గలిసిపోయినవి. అవి మాత్రమే తెనుఁగున నిలిచినవి. క్రొత్తగఁ గల్పింపఁబడినవి లేవనవచ్చును. ప్రాకృత భవములును వ్యవహారములో నుండినవే గ్రంథముల లోనికెక్కి కొన్ని నిలిచినవి. పయి తద్భవముల రూపములను గ్రహించి మఱి కొన్నిటి నల్పముగా అచ్చ తెనుఁగు కావ్యముల వ్రాయువాఁడు కల్పించుకొనియు నుండవచ్చుననుట కవకాశము గలదు. లక్ష్మి, లచ్చి, లక్కమి' అను మూఁడు

17. ఆప్పకవీయము. 1. ఆ. 174-204. పద్య. అహోబలపండితీయము. 106-118. బాల సరస్వతీయము. పుట. 151-152.

పదములవంటివి కోశములలోఁ గలవు. పయిరీతిని తద్భవములను గల్పించుకొనుటలో ప్రాకృత గ్రంథకర్తలే తెనుఁగువారి కనుకరణీయులైరి. ప్రాకృత వ్యాకరణ సూత్రముల ననుసరించి దీర్ఘసంస్కృత సమాసములకును ఛాయలను గల్పించి ప్రాకృతములుగా సంస్కృతప్రాకృతకవులు గ్రంథములలో వాడిరి.[18] ఇట్టి దీర్ఘసమాసములు కృతకములును గవికల్పితములునుగాక స్వాభావికములుగా దైనిక వ్యవహారమున నుండెనని యెవ్వరనగలరు ? పయి మార్గము ననుసరించియే తెనుఁగు కవులును కొన్ని కృతక తద్భవములను, తెనుఁగు మఱుంగులను గల్పించుకొని యుండవచ్చును.

తత్సమతద్భవము లెప్పుడెట్లు తెనుఁగునఁ బ్రవేశించినవి యను విషయమున నిట్లు సీతారామపండితీయమున సిద్ధాంతము చేయఁబడినది.[19] "సంస్కృత ప్రాకృత పండితులు ముఖ్యముగా సంస్కృత పండితులు తెలుఁగు దేశమునకువచ్చి, తెల్లు రాజులను దమ విజ్ఞానాతిశయమున వశపర్చుకొని దేశమునఁ బ్రాముఖ్యమునంది తెలుఁగుభాష కలవాటుపడి తెల్లుభాష యలంతియగుటచేతను దమ సంస్కృత ప్రాకృతముల యలవాటుచేతను సంస్కృత శబ్దములకును నరుదుగా ప్రాకృత శబ్దములకును దెలుఁగు విభక్తులను జేర్చి తెలుఁగుగా మాటలాడుచుండఁగా నట్టివాని నాంధ్రులు వాడుటలో నపభ్రష్టములయి యీ తద్భవము లేర్పడినవి."

3. ప్రాకృతసమభవములే ప్రాకృతమునుండి వచ్చినవి ?

ప్రాకృతభవములును ప్రాకృత సమములును అయిన శబ్దములు ఏ ప్రాకృతమును సంబంధించినవి యను విషయము విమర్శనీయము. ప్రాకృతములు దేశభేదమునుబట్టి యేర్పడినవనుట స్పష్టముగదా ! కాఁబట్టి తెనుఁగు దేశమునఁ బ్రాచీనకాలమున వాడుకలోనుండిన ప్రాకృతమునుండియే పదములు తెనుఁగునకు వచ్చినవా, లేక యితరములయిన ప్రాకృతమునుండియు వచ్చినవా ? అట్లు ఇతరములయిన ప్రాకృతములనుండి వచ్చినచో తెనుఁగుదేశమునకు దూరముగా నుండిన దేశములలో వాడుకలోనుండినవనందగిన ప్రాకృతములనుండి పదములు తెనుఁగునకు వచ్చుట యెట్లు సంభవించెనని యడుగక తప్పదు. మొదటి ప్రశ్నమును గూర్చి లాక్షణికు లేమిచెప్పిరో పరిశీలింపనగును.

---

18. మాలతీమాధవము, భవభూతి. 8వ అంకము—"నిమ్మల నిరంతర వ్యుత్తరవారి ధారాపడి ఫలిత చంద్రకిరణ జ్జ్వలంతపింజరిత భీషణ దంసణం" ఛాయ-నిర్మల నిరంతరో ద్వృత్తరవారి ధారాప్రతిఫలిత చంద్రకిరణోజ్జ్వల త్పింజరిత భీషణ దర్శనమ్.

19. సీతారామపండితీయము. పుట. 74.

బాలసరస్వతి "ఇటులనే ప్రాకృతభేదములైన శూరసేన్యాది భాషలకుఁ బ్రత్యేకముగాఁ దద్భవతత్సమము లగును. జూదము శూరసేనీతద్భవము. జక్కులు మాగధీతద్భవము. గొనము పైశాచీతద్భవము. రాచకొలము చూళికాతద్భవము. మూఁగ యపభ్రంశతద్భవము." అని చెప్పెను. ఈ పద్ధతినే కొంచెమించుమించుగ అప్పకవియు అహోబలపతియు నంగీకరించిరి. తెనుఁగు వైయాకరణుల మతమున ప్రాకృతము లన్నియును దెనుఁగునకుఁ దత్సమములు గావచ్చుననుట నిర్వివాదము.

రెండవప్రశ్నకు సమాధానము యోజించుట సులభము. భిన్నప్రాకృత ములు కాళిదాసు కాలమునకే గ్రంథస్థములయినవనుట నిర్వివాదము. ఆ కాలము నకు అనఁగా క్రీస్తుపూర్వమని యఁగీకరింతము. ఆ నాటికి తెనుఁగు దేశమునఁ బ్రాకృతభాష ఆంధ్రరాజులకు ముఖ్యభాషగా నుండినట్లు నిరూపించితిని. అప్పటి తెలుఁగుస్వరూపము కేవల మనుమానసిద్ధమనియుఁ బ్రాథమికమనియు నిరూ పించితిని. ఆనాటినుండియుఁ బండితులు సంస్కృత కావ్యములలోని ప్రాకృత భాగ ములనైనను జదువుచునే యుండిరని యంగీకరింపక తప్పదుగదా! పదునేడవ శతాబ్ది తరువాతివారయిన బాలసరస్వత్యాదుల దృష్టిని బయిప్రాకృతము లన్నియును మృతభాషలే యనుట నిర్వివాదము. కావుననే వానినన్నిటినిసమము గానే యాంధ్రభాషతో సంబంధించినట్లు నిరూపించిరి. ఇది యెంతయును యుక్తమే. పదునైదు శతాబ్దములు ఆంశికముగానైనను బఠనపాఠనములలో నుండిన ప్రాకృతము లన్నియును తెనుఁగునకుఁ గొన్ని శబ్దములను గూర్చినవనుట యుక్తమే. కాఁబట్టి ప్రాకృతభేదము లన్నిటినుండియుఁ బండితుల మూలమున తెనుఁగులోనికి తత్సమ తద్భవములు ప్రవేశించినవనుట సిద్ధాంతపఱుపనగును.

4. తద్భవములలోని యక్షర పరిణామము

సంస్కృత మూలరూపములనుండియే ప్రాకృత వైయాకరణులు ప్రాకృత శబ్దములను సాధించినట్లు తెనుఁగుపండితులు తెనుఁగు తద్భవము లన్నిటిని సంస్కృత ప్రకృతులనుండియే సాధించిరని ముందే చెప్పియుంటిని. ఇట్లేర్పడుటలోఁ గల సామాన్య లక్షణములు, భాషలన్నియు మాఱునప్పుడు ఏ పద్ధతుల ననుసరించి మాఱునో వానినే పోలియున్నవి. అవియన్నియు సూక్ష్మముగా వికృతి వివేకమునఁ దెలుపఁబడినవి[20]. ధ్వనుల మార్పు అను ప్రకరణమునఁ జెప్పఁబడిన విధానమంతయు

---

20. వికృతి వివేకము-వర్ణలోపాగమాదైకే సర్వస్మింస్తద్భవే పదే।భిన్నత్వం యుక్తవర్ణస్య, లోపాదేశాగమాస్తథా। తద్భవే సంస్కృతీయే స్న్యురాదేశాద్యాస్తథాన్యతః।స్యాద్వర్ణస్య వ్యత్యయశ్చ క్వచిత్క్వచిదసమ్మతః । క్వచిచ్చ్ఛబ్దభేదే తు భవేత్పర్యస్తలింగతా। తద్భవస్యాపి శబ్దస్య। దీర్ఘాంతత్వం క్వచిత్భవేత్ క్వచిదాద్యస్య శబ్దస్య వికాశేష్యస్య వాచ్యతా॥.

సంస్కృతమునుండి తెనుఁగును బ్రవేశించిన తద్భవముల పట్టునఁ దప్పక వర్తించును. ఈ పద్ధతులే ప్రాచీన ద్రావిడము తెనుఁగుగా మాఱుటలోను గలవనియు ముందే నిరూపించితిని.

	సం.	తెలుఁగు.
అకారము ఒకారముగా మాఱుట	అర్పణము	ఒప్పనము
1. ఇ ,, ఎ ,,	శిఖ	సెగ
2. ఉ ,, ఒ ,,	పూగము	పోక
	కుమారుఁడు	కొమారుఁడు

3. ఋ వర్ణము 'అ, ఇ, ఉ, ఎ, రి, ఱు' అను రూపములను బొందుట.
తృతీయ = తదియ; శృంగారము = సింగారము; పృథ్వి = పుడమి.
గృహస్థుఁడు = గేస్తుఁడు, ఋక్షము = రిక్క, ఋషి = ఱసి.

4. ఐ వర్ణము ఏ యగును—వైశాఖము = వేసఁగి.
ఐ వర్ణము అయి యగును—దైవము = దయ్యము. కైవర్తుడు = కయివర్తుడు.

5. ఔ వర్ణము ఓ అగును—ద్రౌపది = ద్రోవది.

6. దీర్ఘము హ్రస్వమగుట—ఆశ్చర్యము = అచ్చెఱువు. ఆర్య = అయ్య.

7. బిందువు తొలఁగుట—కాండము = కాఁడ. లాంగలము = నాగలి.
సమీకరణము—కాష్ఠము = కట్టె; శబ్దము = సద్దు.
అజ్విభక్తి—సంభ్రమము = సంబరము.
వ్యంజనాయామము—నీవారము = నివ్వరి.
పదాదిని సంయుక్తములోని తొలివర్ణము తొలఁగుట. క్రౌంచము = కొంచ. ప్రసాదము = పసదనము.

పయిని నిరూపించిన ప్రక్రియ మిక్కిలి సంగ్రహముగా నున్నది.

ప్రాకృతములలోని వర్ణములు తెనుఁగున లేకుండుటచేతను మఱికొన్ని హేతువులవలనను ప్రాకృత శబ్దములకును తెనుఁగు తద్భవములకును గొన్ని భేదములు గలవు.

1. ప్రాకృతమునందలి యొత్తక్షరములు తెనుఁగు తద్భవములలో లేవు.

సం.	ప్రా.	తె.
భిక్షుః	= భిక్ఖో	= బిచ్చగాఁడు. (బిచ్చము.)
కుబ్జః	= ఖుజ్జో	= గుజ్జు.

2. ప్రాకృతమునందలి హకారము తెనుఁగున రాదు.

ప్రశ్న = పణ్హా = పన్నము.

కృష్ణ = కణ్హా = కన్న.

3. ప్రాకృతమున హల్లులు లోపించుటవలన అచ్చులు అవ్యవహితముగా నుండవచ్చును. తెనుఁగున నట్లులేవు. క, గ, చ, జ, త,ద లకు లోపమువచ్చి మిగిలిన య చ్చచ్చట్లే నిలిచిపోవును. ఇట్టి పద్ధతి తెనుఁగునలేదు. లోక = లోఅ; నగర = ణ అఅ;

హృదయ = హి అఅ, రూప = రూఅ. [21]

పయిరీతిని గలభేదములు ఒక్క విషయమును దృఢపఱచుచున్నవనుట నిస్సంశయము. తెనుఁగులో తెనుఁగు వర్ణముల ననుసరించి యేర్పడుచుండిన మార్పులనే సంగ్రహించి తెనుఁగుపండితులు తద్భవములను గల్పించికొనిరి గాని ప్రాకృతచ్ఛాయగా నా రూపములను గ్రహింపలేదనుట. అనాంధ్రవర్ణములు గలిగిన ప్రాకృత సమములను గూడఁ బరిహరించిరి యని పై మాటలవలన స్పష్టమగుచున్నది. ఈ పద్ధతియే అరవమునఁ గూడ నుండినట్లు ముందు తెలిపితిని.

5. తత్సమ తద్భవములభేదము

తత్సమములను సంస్కృతమునుండి గల్పించుకొనుటలోఁ గలమార్పులు ప్రత్యయచరిత్రమును నిరూపించునపుడును నామప్రకరణమునను వివరించితిని. కొన్ని శబ్దములు తత్సమములా తద్భవములా యను విషయమున వైయాకరణులలో గొంత వైమత్యము గలదు.

వృద్ధు, మూర్ఖు, వయసు, మొదలగునవి యన్నియు తద్భవములని[22] సూరకవి చెప్పెను. వీనిని బాలప్రౌఢవ్యాకరణకర్తలు తత్సమములుగానే చెప్పిరి. రూపు, మీను, వాదు, మొదలయిన శబ్దములు పదాంతమున 'ఉ'త్వమాత్ర వైశిష్ట్యము గలిగియున్నను తద్భవములే యనిరిగాని తత్సమములుగాఁ బరిగణింప లేదు. వర్గశబ్దమునుండి యేర్పడిన 'వర్గువు, వర్గు' శబ్దములను దత్సమములుగానే ప్రౌఢవ్యాకరణకర్త పరిగణించెను. ఇట్లు గ్రహించుటకు హేతువేమని యడుగ వచ్చును. 'రూప' శబ్దమునుండి 'రూపు' అని ఉకారాంత రూపము గలిగినది. వర్గ శబ్దమునుండి 'వర్గు' గల్గినది. రెండును సమమేగదా యని యడుగనగును. ప్రత్యయము చేరినపుడు అంతమందుగల యచ్చులోని మార్పు లచ్చట్లే యుండఁగా ప్రత్య

21. సీతారామపండితీయము - పు. 42-75. Introduction to Prakrit By Woolner Page 11. 22. కవి సంజీవనిచ్ఛేదము.

యము లోపించిన వికల్పరూపములను తత్సమములనిరి. 'వాదువు' 'రూపువు' మొదలయిన రూపములు లేవు. కేవలము పదాంతమున అచ్చే మాఱినది. ఇదియే భేదమని తోచును. కాని అట్లైనచో 'వనిత' 'లక్ష్మి' 'కద్రువ' 'భువి' 'నావ' మొదలయిన శబ్దముల నేల తత్సమములుగా గ్రహించిరి. అచ్చట మాత్రము తుదిని మార్పుగలదు. ప్రత్యయమే లేదుగదా! అని యడుగవచ్చును. దీనికి సమాధానము, పయి తత్సమత్వ వ్యవహారము కొన్ని సందిగ్ధ విషయములలో వైయాకరణ సంప్రదాయసిద్ధమును రూఢమునుగా గ్రహించుటయే యుక్తమనక తప్పదు.

కొన్ని శబ్దములు సంస్కృతమున నొకయర్థమును (అనఁగా తత్సమము) తద్భవముగ వేఱొక యర్థమును గలిగియున్నవని శ॥ రత్నాకరమున నుదాహరింపఁబడెను. వీనినే 'ఉభయములు'గా నందు గనుగొననగును. కొన్ని యర్థము లందు దేశ్యమును కొన్ని యర్థముల వైకృతమును నైన పదములు యుగళములుగా నందు నిరూపింపఁబడినవి.

ఈ జాతులకుఁ జేరిన పదములలోఁ గొన్ని యిందుదాహరింపఁబడును.

ఉభయములు:—

అంకము	సంస్కృతము	యుద్ధము.	దేశ్యము.	ఆక్షేపము.
అంగద	,,	దక్షిణదిక్కునందలి ఆడేనుఁగు.	,,	ఆఁకలి కోపము
అంగి	,,	అవయవము గలది	,,	చొక్కాయ.
అప్పు	,,	నీళ్లు	,,	ఋణము.
అమ	,,	అమావాస్య	,,	అమ్మ
కంటకము	,,	ముల్లు	,,	విరోధోక్తి
కందము	,,	గడ్డ	వైకృతము-పశుజాతి మూవు.	

యుగళములు:—

అంచు	దేశ్యము.	పనుచు.	వైకృతము.	ఓర తుద.
అచ్చు	,,	అప్పుపడు	,,	ముద్ర, శుద్ధము
అమ్మ	,,	విక్రయించు	,,	బాణము
అసము	,,	చనువు, దర్పము	,,	యశము
కంచె	,,	విభక్తి ప్రత్యయము (పంచమీ)		ఆభరణ విశేషము.

పయి పదములనుబోలిన పదములను గొన్నిటిని శబ్దరత్నాకరకారుఁడు నిరూపించెను. వీనిలోఁ గొన్నిపదములు సంస్కృతమునందలి యర్థము మాఱుపడి

దానికి సంబంధించిన యర్థమునఁ బ్రయుక్తమగుచుండును. ఇది యర్థవిపరిణామమును గూర్చి వివరించునపుడు పూర్తిగ వివరింపఁబడును. అట్లర్థము మాఱినంత మాత్రమున దానిని దేశ్యముగఁ బరిగణింపవచ్చునా రాదా యను ప్రశ్న ముదయించుచుండును. దానిని దేశ్యముగఁగాని వైకృతముగఁగాని బరిగణింపనగును గాని సంస్కృత సమమని మాత్రము చెప్ప వీలులేదనక తప్పదు. ఇట్టి తత్సమాది విభజనమున కేమి ప్రయోజనమో ముఁదుఁ దెలిసికొనవలెను. తెనుఁగువారు సమాసములను గల్పించునపుడును విభక్తిప్రత్యయములను జేర్చునప్పుడును, తత్సమములను ఇతరములకంటె భిన్నమర్యాదతోఁ జూచుచున్నారు. తత్సమముతో అరిసమాసమును జేయరాదు. సిద్ధసమాసమును జేసినచో నొకరీతి. సాధ్య సమాసమగుచో వేఱొకరీతి. కాబట్టి ఒకపద మేయర్థమున దత్సమమో ఏ యర్థమున వైకృతమో యెఱిగినఁగాని ప్రయోక్తలకు ఇబ్బంది గలుగును. కందజాతము అనఁగా (స్కంధము) పశువు మూపునుండి పుట్టినదియని యర్థము చెప్ప వీలులేదు. 'అప్ప' అను దేశ్య శబ్దమును గ్రహించి తత్సమార్థమున అప్పత్తీర్థుడు ఋణము తీరినవాఁడు అని చెప్పరాదు గదా!

మఱికొన్ని 'ఉభయములలో' గలిగిన శబ్దాభేదము కేవల ఘుణాక్షర న్యాయమున నేర్పడినది. అమ=అమావాస్య, అమ్మ ఈ పద మట్టిదనక తప్పదు. వీని స్వరూపమును గుర్తింపక తప్పదనుట నిర్వివాదము. తెనుఁగు గ్రంథములను తెనుఁగు కోశములను మాత్రము చదువుకొని పాండిత్యము సంపాదించుకొను తెనుఁగు రచయితల కిది తప్పక యలవడవలసిన జ్ఞానము. అందఱును సంస్కృతమును జదివి యందు పాండిత్యము సంపాదించి తరువాత ''తెనుఁగు ముక్కలు నేర్చుకొనువారు'' ఉండరు గదా! వారికి సంస్కృత భాషాజ్ఞానము సిద్ధమే యగును గావున సంస్కృతమున లేనిదానిని దేశ్యమనిగాని తద్భవమనిగాని తెలిసికొందురు.

యుగళములను దెలిసికొనుటవలన దేశ్యశబ్దముల ప్రకృతి ప్రత్యయ విభాగము చేసికొనుట సులభముగానుండును. అచ్చు - ఇది అచ్చశబ్ద భవమయినచో శుద్ధము, అని యర్థము. అచ్చు, అను క్రియతో 'అప్ప' అను ఋణార్థక శబ్దము, సంబంధించినదని తెలిసికొనుటకు వీలగును. పదముల యవయవవిభాగము నెఱుంగుట ఉపకారక మగునుకదా! పయి యభిప్రాయముతోడనే సుప్రసిద్ధములయి పూర్వులచేత నంగీకరింపబడిన తత్సమ తద్భవదేశ్య సంజ్ఞలను మాత్రమేగాక, యీరెండు విధములైన సంజ్ఞలను శ. ర. కారుడు కల్పించెను. ద్వ్యయము అను సంజ్ఞనుగూడ గల్పించెను. ద్వ్యయము అనఁగా వైకృతమును దేశ్యమును కలిగిన పదము.

6. అచ్చతెనుఁగు

తత్సమంబు దక్క తక్కిన నాలుగు నచ్చతెలుఁగులందు రఘులజనులు అని కేతనయుఁ దరువాతివారును అచ్చతెనుఁగనఁగా సంస్కృత సమేతరంబయిన భాషయని లక్షణమును జెప్పిరి. దీనికిఁ గారణము సంస్కృత సమములన్నియును నొక్కరీతిని భాషలో సమాసాదికంబుల నుపయోగపడుచుండుటయు, నితరంబు లెల్ల వేఱొక్కవిధముగ వాడఁబడుచుండుననుటయే. అచ్చతెనుఁగు కావ్యముల యందును తత్సమేతరమయిన భాషనే వాడిరి. వైకృతముల నన్నిటిని అచ్చతెనుఁగుగాఁ బరిగణించుటయే యుక్తము. ప్రకృతి ప్రత్యయముల రెండిటియందును గొంచె మించుమించుగా మార్పునొందినవి వైకృతములు. అట్లు మాఱుటలో తెనుఁగునకు స్వాభావికమయిన మార్పులే గలవు గావున వానిని అచ్చతెనుఁగుగా గ్రహించుటయే యుక్తమనక తప్పదు.

"శబ్దరత్నాకరమునఁగల 35055 పదములలోను 14,814 పదములు సంస్కృతశబ్దములు. అనగా నూటికి 42 వంతున సంస్కృతశబ్దములు తెనుఁగు విభక్తిప్రత్యయములు మాత్రము చేరినవి యీ నిఘంటువున కెక్కినవి"[23]. "అందు 3891 పదములకు వై॥ అనఁగా వైకృతములను సంజ్ఞానాతఁ డుంచినాఁడు." "24000 పదములు సంస్కృతమునకును ప్రాకృతమునకును అన్యదేశ్యములకును సంబంధించినవి." అన్యదేశ్యములు 1800. పయిలెక్కనుబట్టి చూచినచో నుమారు పదివేల పదములుమాత్రము దేశ్యము లనంబడినవి తెనుఁగునకు సహజములయినవి గలవు. ఇంతటి విశాలమయిన తెనుఁగుభాషకిన్ని తత్సమపదము లేల యుండవలయు నని ప్రశ్నింపవచ్చును. దీనికి హేతువు ముందు చాలసార్లు చెప్పియే యుంటిని. తెనుఁగుదేశమున వైజ్ఞానిక వ్యవహారమంతయు సంస్కృతముననే జరుగుచుండెను. వైజ్ఞానికవ్యవహారమునకుఁ గావలసిన పదము లల్పసంఖ్యాకములు. ఉన్నత భావస్ఫోరకములయిన పదములన్నియు విజ్ఞాననిధియగు సంస్కృతమునుండియే రావలయును. ఇట్టి పరిస్థితి కన్నడమునకును, మలయాళమునకును తెనుఁగుతో తుల్యమే యనకతప్పదు. తమిళమున మాత్రము ఇంతకంటె కొంచెము భిన్నము. ఇతర ద్రావిడభాషలకంటె సంస్కృత పదములు అందు తక్కువ. తద్భవ పదములు అంతకంటె నధికము. దేశ్యపదములు ప్రాచీన ధాతుమూషములు. తెనుఁగు కన్నడములకంటె నధికముగా తమిళమున వ్యవహరింపఁబడుచుండును. దీనికిఁ గారణము మొదటినుండియు తమిళభాష, దేశీయులైన రాజులచే గౌరవింపఁ బడుచుండుటయే యనియు తెల్పితిని.

23 ఆం. భా. చ. పు. 443.

ప్రాచీనములయిన ప్రాకృతములయందు తత్సమ తద్భవములు పోగా మిగిలినవి దేశ్యములని వైయాకరణులు నిరూపించిరి. హేమచంద్రుఁడు తన దేశీనామమాలయను ప్రాకృత నిఘంటువునందు 3978 పదములను నిరూపించెను. అనఁగా ఈతని మతమున ఈ పదములన్నియును సంస్కృతేతర పదజన్యములని భావము. వీనిని గుఱించి నేటి పండితులు పరిశ్రమచేసి పరిశోధించి యీ రీతిని విభజించిరి.

''తత్సమములు	100
గుర్తింపరానట్లు మాఱిన తద్భవములు	1850
సందిగ్ధములైన తద్భవములు	528
దేశీశబ్దములు	1500
మొత్తము.	3978

పయి 1500 దేశీశబ్దములయందును 800 నవీనములయిన ఉత్తరహిందూ[24] స్థానమునందలి యార్యభాషలలోఁ గలవు. ఇవి అనార్యభాషాజాతములు గావు. మిగిలిన 700 శబ్దములకును అనార్య భాషలనుండి మూలములను గల్పించినచో వానిని అనార్యములని యంగీకరింపవచ్చును.''

ఉత్తర హిందుస్థాన భాషలన్నియు ఆర్యభాషలగు సంస్కృత ప్రాకృతములనుండి పుట్టినవనుట యెల్లరంగీకరించినదగుట పయివిభజన మెంతయు యుక్తమేయనక తప్పదు. తెలుఁగు దేశ్యపదములు కన్నడ తమిళ మలయాళ భాషలలోని వానితో నభిన్నములు. ఏకరూపమున నున్నవి. ఏకధాతు జన్యమయినట్లు నిరూపింపనగును. అవిచ్ఛిన్న సంప్రదాయరూపమున వానినన్నిటిని దేశ్యములనియే తెలుఁగుకన్నడ తమిళభాషావిదులు నిరూపించిరి. అట్టి యాపదములను బట్టియే తెనుఁగు మొదలయిన భాషలన్నియును ద్రావిడములనియు నేక భాషా కుటుంబమునకుఁ జేరినవనియును నిరూపించుటకు వీలయినది.

7. తద్భవ దేశ్యములను వేఱుపఱచుట యెట్లు

ఏ శబ్దము దేశ్యము, ఏ శబ్దము తద్భవము, అను విషయమునఁ గొంత వివాదము కలుగక తప్పదు. ఆంధ్రదేశమునఁ దొలుతటినుండియుఁ దెనుఁగునందలి వైయాకరణులును విమర్శకులును సంస్కృతపండితులగుట తెనుఁగు పదములను వీలయినంతవఱకును తద్భవములనుగానే నిరూపించుచు వచ్చిరి. తెనుఁగును వికృతి యని పేర్కొనుటవలనను సంస్కృత ప్రభావము పూర్తిగా నుండుటవలనను

24 హేమచంద్రుని దేశినామమాల. కలకత్తా విశ్వవిద్యాలయ ప్రచురణము. ఉపో. పుట XXXIII మురళీధర బెనర్జీ. M. A.

సంస్కృతముతోడి సంబంధమును నిరూపించుకొనుటకే ప్రయత్నములు జరుపు చుండిరి. ఇట్టి దృష్టి కీక్రిందివి హేతువులని నిరూపింపవచ్చును.

I. సంస్కృతము పఠన పాఠనైక సాధ్యమగుటను వైజ్ఞానికనిధి యగుటను దానియందే ప్రయత్నమును ఆదరమును గలుగుట స్వాభావికము.

II. తెనుఁగు దైనిక వ్యవహారమాత్రమునకు మూలమగుటను మాతృ భాషయయి సులభ సాధ్యమగుట వలనను 'అతి పరిచయాదవజ్ఞా' అను న్యాయ మునఁ దక్కువ యాదరణముతోడనే యుండినది. ఆ కారణముననే విన్నకోట పెద్దన ''తెనుఁగంచున్ జెవి: బెట్టలేమియుడుపం దేఁగల్గునే మందిలన్'' అని తన కాలమునఁ దెనుఁగు పయిని బండితులకుఁగల్గు నిరాదరణమును గంతో క్తిగాఁ జెప్పుకొనియెను.

III. తెనుఁగు పదములున్నప్పుడు సంస్కృతపదమును వాడక, తెనుఁగునే ఉపయోగించుట ధర్మము. కాని యట్టి స్వాభావిక ధర్మము నశించి సంస్కృతము నకే ప్రచారము దైనిక వ్యవహారమునందు సంభవించినది. కావుననే 'వరి, వడ్లు' మొదలయిన దేశ్యపదములు మూలఁబడి ధాన్యము, బియ్యము వంటి తత్సమ తద్భ వములు ప్రచారములోనికి వచ్చినవి. ఇట్టిది సాధ్యమగునాయని ప్రశ్నింపరాదు. మనవారిలో నేటి విద్యావంతులు ''మా ఘాదరు మెడ్రాసునుంచి నిన్న రిటర్నయి నాడు'' అని వాడుట 'తండ్రి, చెన్నపట్నము, వచ్చు' అను సామాన్యపదములు తెనుఁగున లేకపోవుటచేతఁగాదుగదా! దృష్టి యేప్రక్కనుండునో యావైపే యాదరణము. ఆదరణమునుండియే స్మరణమును ప్రచారమును గలుగుచుండును. 'యద్యదాచరతి శ్రేష్ఠః తత్తదేవేతరో జనః' యను గీతావాక్యము గలదుగదా!

IV అరవ కన్నడములయందలి పరిచయము తెనుఁగుదేశమునఁ దక్కువ యయిపోవుటను, వానికిని దెనుఁగునకును గల పోలికలను బండితులు చూడకుండిరి. ప్రాకృతములలోఁ బరస్పరమును గల సాజాత్యవైజాత్యములను, మాండలికత్వము లను గనిపెట్టిన సూక్ష్మబుద్ధిశాలులకు తెనుఁగు మొదలయిన ద్రావిడభాషల సంబంధము బోధపడకపోయియుండదు. వారికి దానియందు దృష్టియేలేదు.

పయి హేతువులవలన తెనుఁగునకు సంస్కృత భాషాసంబంధమునే గల్పింప నిచ్చగల్గినను, తెనుఁగు వైయాకరణు లెవ్వరును దానికి సంస్కృతజన్యత్వమును జెప్పలేదు. చింతామణిని, అహోబలపండితీయమునను, తెనుఁగునకు వికృతియను పేరు, తెనుఁగు సంస్కృత ప్రాకృతముల ననుసరించుటచేతనే యని నిరూపించిరి. నేటిపరిశ్రమవలన అనఁగా కాల్డ్వెల్లుగారు మొదలయినవారు పరిశోధనము సాగించుట కారంభించినతఱువాతనే తెనుఁగుదృష్టి అరవ కన్నడములపయికి

భాషామూలధాతు పరిశోధనవిషయమునఁ బ్రాకినది. మదరాసు విశ్వవిద్యాలయమునఁ బ్రచురింపఁబడిన ద్రావిడభాషాసమానపదములు అనుశోశమున (Dravidian Cognates) సుమారు రెండువేలపదములు (క్రియలు నామములు మొదలయినవి) ద్రావిడభాషలలో సమానములుగా నున్నట్లు నిరూపింపఁబడినవి. ఇవియన్నియును సమానధాతుజాతములు. ఏకమూలపదముయొక్క భిన్నరూపములు. సంస్కృతమును సంబంధింపనివి. తత్సమ తద్భవ వ్యపదేశమునకుఁ దగనివి. కేవలము దేశ్యములే యనవలసినవి. అనేకధాతువులు ద్రావిడభాషలలో సమానములనునట్లు క్రియాప్రకరణమునను, తెనుఁగునకు ఇతరద్రావిడభాషలతో గల సంబంధము అనుప్రకరణమునను, నిరూపించితిని. అవియన్నియును దేశ్యపదములే. సర్వనామములు, సంఖ్యావాచకములు, ప్రత్యయములు మొదలగునవియన్నియును 'తెనుఁగు అరవము కన్నడము' అనుభాషలలో సమానములని ఆయాప్రకరణములను నిరూపించుచునే యుంటిని. గ్రంథమునఁదంతటను అల్లుకొనియున్న ప్రణాళికయే యియ్యది.

అయినను తద్భవములను వేఱుపఱుచుపట్ల పండితు లవలంబించినమార్గములను, ఏశబ్దము ద్రావిడము అనుదాని నెఱుఁగుట యెట్లో యనువిషయమును, నిరూపింపవలసియున్నది. పురుషోత్తమకవీయము అనుగ్రంథమున ప్రకృతిరూప ప్రణాళిక యనుభాగమున సుమారు మూడువేల తెలుఁగుపదములకు సంస్కృత ప్రకృతులు చూపఁబడినవి. ఈక్రిందివి దిఙ్మాత్రము విమర్శింపఁబడును.

వెల్ల—ఈశబ్దము 'వలక్ష' శబ్దభవమని నిరూపింపఁబడినది. 'వెళ్, బెళ్' అనురూపములు, 'బెళంగు, వెలుంగు, వెలుఁగు, బెళ్దింగళ్' మొదలగు ననేక ద్రావిడశబ్దములలో ధాతురూపమునఁ గనుపట్టుచున్నవి. ఇది ద్రావిడమేగాని తద్భవముగాదు.

ఇంచు—ఇత్తుశబ్దభవమని నిరూపణము. 'ఇంచు, ఇంపు, ఇనియళ్, ఇనిమై' మొదలయినశబ్దములలో 'ఇని' లేక 'ఇన్' అనురూపమునుండి తీపు, ప్రియము అను నర్థముగల పదము లుత్పన్నములయి యుండఁగా దానిని దేశ్యముగా ఇని శబ్దముతో గలుపవలెనుగాని తద్భవ మనరాదు.

ఈఁదు—ఈఁతచెట్టు. ఇది 'హింతాళ'శబ్దభవమని యూహ. 'ఈందు, ఈఁత, ఈచల్, ఈచ్చు, ఈంజు' మొదలయినరూపములతోఁ బయిశబ్దము భిన్న ద్రావిడభాషలలో గలదు. ఇది హింతాళశబ్దభవమనుట యసంగతము.

ఉసుఱు—అసవః (ఏకవచనము అసుః) దీనిని 'అసు' శబ్దమునుండి గట్టి నట్లు నిర్ణయించిరి. 'ఉయిర్, ఉసిర్, ఉసుర్' మొదలగురూపములతో దీని కన్ని

ద్రావిడభాషలయందును ప్రయోగము గలదు. గాలి, ఊపిరి, ప్రాణము, మాట, స్వరము మొదలగు నర్థములలో నెల్లెడలను గలదు. ప్రాచీనరూపము ఉయిర్. ఇన్నివిధముల ముఖ్యార్థమును లక్ష్యార్థములును గలిగినదీనిని తద్భవమనరాదు.

ఎనుము—హేరంబమునుండి కలిగినదని కోశకారుఁడు. దీనికి 'ఎఱుమై, ఎర్మై, ఎమ్మై' అనునవి రూపములు. ఇందు ప్రాచీనరూపము 'ఎఱుమై' యనునది. ఇందు మై ప్రత్యయము. 'ఎఱు' అనునది మూలరూపము. 'ఎఱుదు' = ఎద్దు అను రూపమున వృషభవాచి యయినది. ప్రత్యయాంతరమున 'ఎనుము' అర్థము. ఇది ద్రావిడపదమే.

ఒల్ల—అలసః, అనునది మూలము. ఒల్ అనుధాతువు 'ఒల్, ఒల్లు, ఒలి, వలచు, వల్' మొదలయినరూపములతో 'సంతసించు, ప్రేమించు' మొదలయిన యర్థములలో నన్ని ద్రావిడభాషలయందును గలదు. దీనిని ఆధాతువునుండి పుట్టినదిగాఁ జెప్పుట సమంజసము.

కలను-ఖలఃయుద్ధము ప్రకృతి అనిరి. ఇది, కళం, కళ = యుద్ధభూమి యను నర్థమున నెల్ల ద్రావిడభాషలలోఁ గలదు. 'కళ్' అను ద్రావిడ ధాతువునకు 'మోసము,అసత్యము' మొదలయిన యర్థములుగలవు. దీనిని ఆయర్థముగల ధాతువునుండి కలిగినదానినిగా నూహించి ద్రావిడమనుట యొప్పునుగాని 'ఖల' శబ్ద భవమనుట పొసగదు.

చిచ్చు – 'శుచి' శబ్దభవమనుట అయుక్తము. 'కిచ్చు, కిర్చు, కిత్తు' అను రూపము లన్ని ద్రావిడభాషలయందును గలవు. తొలవ్యాకరణమున 'క'కార యుక్తరూపము ప్రాచీన మనుట యుక్తము.

చిన్న; చిఱుగు – ఛిన్న శబ్దభవమనియు ఛిద్రశబ్ద భవమనియుఁ జెప్పుట యుక్తముగాదు. 'చిఱు' అను ధాతువు అనేకరూపములతో నెల్ల ద్రావిడభాష లయందును గలదు. ఆ మూలరూపమునుండి దీనిని గల్పింపనగును.

తప్పు – దంభ శబ్దభవమనరాదు. ఇది యెల్లద్రావిడభాషలయందును క్రియగాను నామముగాను నున్నది. 'తల్, తర్, తళ్' అను మూలధాతువులలో నేదో నొక్కదానితో గలుపుట సులభము. తలఁగు – తొలఁగు అను నర్థమున గలదు.

తెలుపు – ధవళశబ్దభవ మనరాదు. 'తిళ్, తెళ్' మొదలయిన మూల రూపములను సంబంధించిన యనేకపదములు 'తెలియు' అనునది మొదలయిన లక్ష్యార్థక ధాత్వాది రూపములతోఁగూడ నన్ని ద్రావిడభాషలయందును గలవు.

పయిని నిరూపించినవి దిఙ్మాత్రము. తెనుఁగు కోశములలోని తద్భవముల నెల్లను విచారించుట కిది యుద్దేశము. చరిత్రను నిరూపించుట యుద్దేశము. పయి విచారణమును జేసిన తరువాత ఒకశబ్దము సంస్కృతభవమా లేక ద్రావిడమా యని నిర్ణయించుట యెట్లు అను ప్రశ్నకు సమాధానము నొసంగఁ బ్రయత్నింతును.

1. ఒక శబ్దము ఇతర ద్రావిడభాషలయందుఁ బ్రయోగింపఁబడక తెనుఁగున మాత్రము ప్రయోగింపఁబడుచు, సంస్కృతప్రకృతి ప్రసిద్ధమయి, అక్షరముల యందు మార్పు శబ్దశాస్త్రము ననుసరించి యున్నపుడు, దానిని నిస్సంశయముగా తద్భవమని నిరూపింపనగును. ఆయివారము = యాయావరము; కరిసెనము = కర్షణము.

2. అనాంధ్రవర్ణములు గలిగి మూలము సంస్కృత ప్రాకృతములలో నున్నపుడు దానిని నిస్సంశయముగాఁ దద్భవ మననగును. దీపగంభము; ఛాందినీ; హారుసము.

3. ఉన్నతములయిన భావములు నిరూపించు శబ్దములు, శాస్త్రీయపదములు మొదలయినవి సాధారణముగా తద్భవములు గావచ్చును. కబ్బము=కావ్యము; తపస్వి = తబిసి, భక్తి = బత్తి, దరుమము = ధర్మము, జన్మ = జలమము.

4. పౌరాణిక పురుషులు వైదికగాథలు మొదలయినవి మూలముగా గల పదములు సాధారణముగా తద్భవములగును. వెన్నుఁడు = విష్ణువు. అగస్త్యుఁడు (తమి) = అగస్త్యుఁడు, బ్రహ్మ = బమ్మ, బ్రాహ్మణుఁ = బొమ్మఁడు, తీర్థము = తీరతము, వినాయకుఁ = వెనకయ్య.

5. సంస్కృత ప్రాకృత శబ్దములలో సుస్పష్టములయిన మూలములు గలిగి, నేటి ఉత్తర హిందూస్థానభాషలలో గూడ తజ్జాతమయిన పదము గన్పట్టుచు, ద్రావిడమూలము లేక యెల్ల ద్రావిడభాషలలో నున్నప్పుడుగూడ దానిని తద్భవమని నిరూపింప నవకాశము గలదు. కజ్జము = ఖాద్యము, (ఖాజా. మరాఠీ) దీవియ = దీపికా, అగ్గి = అగ్ని (ఆగ్. హిందీ). పిల్లి = బీడాలీ (బిల్లీ. హిందీ).

ద్రావిడ శబ్దములను గుర్తించి దేశ్యములను నిరూపించుటయందును గొన్ని సామాన్యలక్షణములను నిరూపింపనగును.

1. ద్రావిడపదములు సాధారణముగా ద్వ్యచ్చ్రములును ఏకాచ్చ్రములును నయియుండును. మూలధాతువు తుదిని, కు, చు, దు, పు, అల్, దల్, అర్ మొదలయిన ప్రత్యయముల చేరికవలన నుత్పన్నము లయియుండును. వీని మూలధాతువులు అర్థవంతములు. రెండు భాషలయందయినను మాఱుపాటు కొంచెముగా నుండును

ట్లయినను గనుపట్టుచుండును. ఇట్టివానిని బలమయిన ప్రమాణాంతర ముండినఁగాని తద్భవములుగా నిరూపింపరాదు. పాఱుఁడు = పాఱ్ (పార్) అను ద్రావిడ ధాతువునుండి కలిగినది. చూచువాడు. పార్వాన్ అరవము. 'సందు' చ్ఞ = సల్ అను ద్రావిడ ధాతువునుండి కలిగినది. చ్ఞ + దు—సందు. 'సంధి' యను శబ్దమునుండి కలిగిన దనరాదు. నెయ్ ధాతువునకు నేయు, నెయ్యము, నెయ్యి, నెయ్దల్ మొదలయిన రూపములతో నన్ని ద్రావిడభాషలయందును బ్రచారముఁ గలదు. దీనిని 'స్నిహ్' శబ్దభవముగా నిరూపింపరాదు. కడ, దీనిని కాష్ఠా శబ్దభవ మనరాదు. ఇది ద్రావిడమే. 'కడై, కడ, కడచు, కడప' మొదలయిన యనేక రూపములతో నియ్యది ద్రావిడభాషలయందుఁ గలదు. ఏనిక—ఆనెకపు అను శబ్దమునుండి అనుచిత విభాగమువలనం గలిగినది. దీనిని అనేకప శబ్దభవ మనుట అయుక్తము.

2. సుప్రసిద్ధ సంస్కృతములను విడిచి కేవల గౌణములును మాఱుమూల శబ్దములును గ్రహించి వానిని సామాన్యద్రావిడ శబ్దములకు మూలములనుట కేవల మయుక్తము. చిచ్చు – ఇది 'శుచి' శబ్దభవ మనరాదు. ఆగ్ అనునది సుప్రసిద్ధముగా అగ్ని భవముగా నుత్తరహిందుస్థానభాషలలోఁ గలదు. అట్లే 'పది' శబ్దమును గౌణవృత్తియయిన పంక్తి శబ్దమునుండి కల్పింపరాదు. ఉత్తరహిందూస్థానమున నెల్లను సుప్రసిద్ధముగా 'దశ' శబ్దభవమే గలదు. దస్సు అని తెనుఁగునను గలదు. ప్రొద్దు = పొఱిదు. పొఱిధాతువు (పొడుచు, ఉదయించు) అను నర్థముననుండఁగా దీనిని బ్రభ్నశబ్దభవమనుట యుక్తముగాదు.

3. దైనిక వ్యవహారస్థములయిన పదములను అవయవవాచి యయిన వానిని సాధారణముగా ద్రావిడభాషలయందెల్లను వ్యాపించియున్న వానిని దూరస్థ సంస్కృత ప్రకృతులతో జతపఱుపరాదు. చెయి, సెయ్, కయి, చే, యను వానిని 'శయము' యొక్క తద్భవములనుట యుక్తముగాదు. కివి, చెవి, కివుడు, చెవుడు, మొదలయిన రూపములతో గనుపట్టు చెవి శబ్దమూలము శ్రవ శబ్ద మనరాదు. పసుపు, పచ్, పచ్చని, పసిమి మొదలయిన రూపములలో ద్రావిడ మునన్నున్న దానిని 'పచంపచా' శబ్దభవమని నిరూపింపరాదు. 'పగు, పంగు, పంచు, పగులు, పాక్కమ్' మొదలయిన రూపములతో నున్నదానిని 'భాగ' శబ్దభవమని నిరూపింపఁజనదు.

4 ఒకశబ్దమును సంస్కృతమునుండి ప్రకృతిగా నిరూపించునపుడు ఆ శబ్దమునందలి వర్ణము లెట్లు మాఱియుండునో శబ్దశాస్త్రము ననుసరించి యనుగమముగా నిరూపించి ప్రకృతిగా నంగీకరింపవలెనేగాని యాదృచ్ఛిక సామ్యమునను

కతిపయాక్షర సామ్యమునను, ధాతురూపమును గుర్తింపకయు, ప్రకృతిత్వమును, నిరూపింపవలను పడదు. 'పాటిల్లు, పాటు' అను శబ్దములను 'ప్రాప్త' 'పతన్' శబ్దములనుండి పుట్టించుట సాధ్యముగాదు. సుప్రసిద్ధ ద్రావిడధాతువు 'పడు' గలదు. అట్లే వక్ష్యశబ్ద భవముగా 'పాత' శబ్దమును నిరూపింపరాదు. ఇది, పాంత, లేక ప్రాత యనుశబ్దమునుండి యుత్పన్నమయినదని చెప్పుటయే సమంజసము.

పయిరీతిని తెనుఁగుశబ్దములను బరిశీలించినచో, సత్యపక్షపాతులకు తెనుఁగున ననేకదేశ్యపదములును, వానికి ఇతరద్రావిడభాషలతోడి యభేదమును, అభిన్నమయిన ద్రావిడమూలరూపములనుండి గలిగిన వ్యుత్పత్తులును గనుపట్టకపోవు. ఒక దేశ్యపదముయొక్క మూలమును బరిశీలించునప్పుడు కేవల సంస్కృత ప్రాకృత మూలము లనందగిన వానిని మాత్రమేగాక ద్రావిడమూలము లనదగిన వానిని గూడఁ గలిపి పరిశీలించినఁగాని సత్యము తేటపడదు.

ఇట్లు పరిశీలించినచోఁ గనుపట్టు స్వతంత్రములయిన ద్రావిడపదములు తెనుఁగున ననేకములు గలవనుటచేత తెనుఁగునకు సంస్కృతాజన్యత్వమును, ఇతరద్రావిడభాషాసోదరభావమును సులభముగా సిద్ధాంతపఱుపవచ్చును.

8. సంస్కృత మూలద్రావిడభాషల సంబంధము

పయిరీతి ననేకములయిన పదములు మూలద్రావిడభాషయం దుండియే అరవ తెనుఁగు మలయాళములలోనికి వచ్చెనని నిరూపింపనగునుగదా! అట్టి మూలద్రావిడభాషనుండిగాని, తెనుఁగు మొదలయిన తజ్జన్యభాషలనుండిగాని, సంస్కృతమున కేమయిన పదములు పోయినవా లేవా యని యడుగవచ్చును. అట్లు చేరినవనియే విమర్శకుల యభిప్రాయము. ఈ విషయము మనచరిత్రమునకు ముఖ్యసంబంధము కలిగినది గాకున్నను ఇతరులు ఏమి దీనినిగుఱించి చెప్పిరో కొంచెము నిరూపించుచున్నాను.

''అక్కా, అత్తా, అటవి, ఆణి, అమ్మా, ఆళి, కటుక, కలా, కావేరి, కుటి, కుణి, కూల, కోట్ట, ఖట్వా, నానా, నీర, పట్టనమ్, పల్లి, భాగ, మీన, వలక్ష, వల, వలయ, వల్లు, వల్లుగ, శవ, శుక్తి, సాయు'' అనుపదములు ద్రావిడములనియు అవి సంస్కృతములోనికిఁ జొచ్చినవనియు కాల్డ్వెల్లుగారి ఊహ[25]. గుండెర్టుగారు ద్రావిడములని నిరూపించిన సంస్కృతశబ్దములు. ''ఉరుణ్ణ, ఏడ, కరవాల, కర్ణాటక, కుండ, కుక్కుర, కేయూర, కోకిల, ఘోట, చంపక, నారంగ, పిట, పుత్ర, పున్నాగ, పేట, ఫల, మరుత్త, మర్కట,

[25] C. G. D. పుట 565-575, 577-78.

ముక్తా, భిల్ల, రాత్రి, విరల, హేరమ్బ, శృంగవేర.'' ఇంక ననేక శబ్దములను ద్రావిడములుగా వారు నిరూపించిరిగాని యవి యన్నియుఁ దమ కంగీకారము గావనియుఁ బయి పదములయినను సందిగ్ధములే యనియు కాల్డ్వెల్లుగారు వ్రాసిరి. కిట్టెలు గారు కర్ణాటక శబ్దకోశము నుపోద్ఘాతమున 420 పదములను సంస్కృతము ద్రావిడమునుండి గ్రహించినవానిని సూచించిరి.

పయి శబ్దములన్నియు నొకొక్కటిగాఁ బరీక్షించి వానిచరిత్రము నిరూపింపవలెను. ఆపని యిచట ప్రస క్తముగాదు. నేటి యాంగ్లములోనికి హిందీ, తెనుఁగు, తమిళము మొదలయిన భాషలనుండి కొన్ని యల్పసంఖ్యాకములయిన పదములు పోయినట్లు సంస్కృతములోనికిని గొన్ని ద్రావిడభాషాపదములు పోయియుండవచ్చును. ఆంగ్లమునుండి నేటి వ్యావహారిక భారతీయ భాషలలోనికి వచ్చుచున్న పదము లనేకములు గదా! అట్లే సంస్కృతమును ద్రావిడభాషలును ఏకకాలమున వ్యవహారస్థములయి యుండినచో గొప్ప విజ్ఞానముగల సంస్కృతము నుండి యనేకపదములు ద్రావిడభాషలలోనికి రాగా ద్రావిడ భాషలనుండి యల్పసంఖ్యాకములు సంస్కృతములోనికిని బోయియుండవచ్చుననుటకు నేటి యాంగ్ల భారతీయ దేశిష్ట వ్యావహారిక భాషలే సాక్ష్యమని చెప్పవచ్చును.

నేటి అరవ కన్నడ భాషలకును తెనుఁగునకును సామాన్యములయి దేశ్యము లనందగిన పదములలో గొన్నిటిని క్రింద నిరూపించుచున్నాను.

తెనుఁగు.	కన్నడము.	అరవము
చెఱు	సెఱె	సిఱై
ఏనిక	ఆనె	యానై
సోన	సోనె	సోనై
పాము	పావు	పాంబు
అట్ట	అట్టె	అట్టై
ఎన	ఎణె	ఇణై
తెర	తెరె	తిరై
నీడ	నెఱల్	నిఴల్
రోలు	ఒరల్	ఉరల్
పొగ	పొగె	పుగై
మొదలు	మొదల్	ముదల్
మొలక	మొళె	ముళై

తెనుఁగు.	కన్నడము.	అరవము.
చిలుక	గిళి	కిళి
వాడుక	వాడికె	వాడిక్కై
ఱాయి	అఱె	అఱై
వాకిలి	బాగిల్	వాయిల్
కైదువు	కైదు	కైయదు
పిల్ల	పిళ్ళె	పిళ్ళై
గూడ	గూడె	కూడై
మడఁతి	మడది	మడంద్రై
వెదురు	బిదిర్	వెదిర్
వల	బలె	వలై
తమ్ముఁడు	తమ్ముం	తంబి
పాట	హాడు	పాట్టు
ఒడలు	ఒడల్	ఉడల్
పొద్దు	పొటు	పొళుదు
పేరు	పెసర్	పెయర్
ముక్కు	మూగు	మూక్కు
చేయి	కెయ్	కై
నోము	నోంపి	నోన్బు
ఎద్దు	ఎటు	ఎరుదు
గాలి	గాళి	కాల్
వెండి	బెళ్లి	వెళ్ళి
మందు	మద్దు	మరుందు
ఎంగిలి	ఎంజల్	ఎచ్చల్

పై శబ్దములన్నియుఁ గొంచె మించుమించుగ నేకాకారమునే యున్నవి[26] గాని కాలక్రమమున నేర్పడిన యాయాభాషల వికారములు మాత్ర మందందు గననగును. ఈ శబ్దములును వానిస్వభావమును ద్రావిడ మాండలికములను ప్రకరణమున గొంత విచారించితిని.

పై విచారణవలనఁ దేలిన దేమనఁగా ద్రావిడభాషలలోని దేశ్యభాగము సంస్కృతాజన్యమయి మూలద్రావిడమునుండి వికృతిగా నన్ని భాషలలోనున్నది.

26 R. Narasimhachariar, Lectures on the history of the Kanarese Language page 109 - 114.

ఈభాగమును ప్రాచీనులయిన తమిళ కర్ణాటాంధ్ర లాక్షణికు లెవ్వరును సంస్కృత జన్యమని తెలుపలేదు. ఇది స్వతంత్రమనియే యంగీకరించిరి.

ఇక తెనుఁగు సంస్కృత ప్రాకృతజన్యమని నిరూపింపఁదలచిన మతమున తెనుఁగునందలి ఆచ్చిక శబ్దజాలమంతయును రెండువిధములు.

(1) అర్వాచీన తద్భవములు (2) ప్రాచీనతద్భవములు. ప్రకృతులు సుప్రసిద్ధములుగా నుండి వానినుండి యేర్పడినవని యంద అంగీకరించినవి అర్వాచీన తద్భవములు. ఇతరములు ప్రాచీన తద్భవములు. తెనుఁగుధాతువు లన్నియును ఈ మతమున సంస్కృతధాతువులనుండి యేర్పడఁగా నా ధాతుజ ధాతువుల నుండి యేర్పడిన పదములన్నియు తద్భవములే. సంస్కృతజన్యము లనందగిన ప్రాకృతము లన్నిటియందును దేశ్యశబ్దముల నీ రీతిగా విభజించి యనేకములను ప్రాచీన తద్భవములుగా (Disguised Tadbhavas) నవీనపరిశోధకులు కనిపెట్టిరి.* ఈ పద్ధతినే తెనుఁగునుగూడ విభజించి తెనుఁగు సంస్కృతజన్యమని నిరూపింపవచ్చును. కాని యీ మార్గమును సిద్ధాంతపఱచుటకు ముందు రెండుపనులు చేయవలెను.

1. అరవ కన్నడ మలయాళములును తెనుఁగును ఒక్కభాష మాండలికము లని నిరూపింపఁబడినది కావున అందలి ధాతురూపములను గూడ కలిపి సంస్కృత ప్రాకృతములనుండి ప్రకృతులను నిరూపింపవలయును.

2. అట్లు నిరూపించునపుడు ఒకొక్క మార్పును క్రమముగా నిరూపించి సామాన్య సూత్రబద్ధముచేసి శబ్దశాస్త్రమార్గముల నతిక్రమింపకయే చారిత్రకముగా నిరూపింపవలయును. పద రూపములయొక్కయు ధ్వనుల యొక్కయు క్రమ పరిణామమును నిరూపించినంగాని యీ మార్గ మంగీకృతముగాదు.

అట్టి పరిపూర్ణ విభజనము బయలువెడలినంగాని పయి సిద్ధాంతమును అంగీకరింప వీలుగాదు. దీనిని గుఱించి ధాతుప్రకరణమునఁ గొంత వివరించితిని.

9. అన్యదేశ భాషాపదములు

అన్యదేశ భాషాపదములు అరవములోనికి వచ్చుచుండినట్లు తొలుకాప్పియ నారు 'తిణైచ్చొల్' అను విభాగముచే నంగీకరించినట్లు ముందు నిరూపించితిని. అట్లే తెనుఁగు వైయాకరణులును నిరూపించిరి. అరవమునకు జుట్టుప్రక్కలనున్న[27] నాడులు పండ్రెండనియు వానినుండి వచ్చినశబ్దములు 'తిణైచ్చొల్' అనియు తొల్కాప్పియ వ్యాఖ్యాతయగు తెయ్వచ్చిలయారు తెలిపి యీ నాడులను

* చూడు, ఫుట్‌నోటు 24.

27. తొల్. చొల్ 400 నూ. వ్యాఖ్య. పల్గుండీపమ్, కొల్లమ్, కూపకమ్, సింగళమ్, కన్నాడమ్, వడుగమ్, కళింగమ్, తెలింగమ్, కొంకణమ్, తుళువమ్, కుడకమ్, కుస్తకమ్.

చేర్కొనెను. అప్పకవి చెప్పిన 'యన్యదేశ జాంధ్రములు' అను సంజ్ఞవంటిదైన దీని యర్థము నాతఁడు వివరించియున్నాఁడు. అప్పకవి మతము ననుసరించి ఆంధ్రులు తెనుఁగుమాటలను ఇతరదేశములయందు వాడుటచే నాదేశపదముల సామ్యమున నేర్పడినవని తేలుచున్నది. అనఁగా హిందూస్థానీ మొదలయిన యితర దేశభాషా జాతపదముల నుద్దేశించినట్లు తోపదు.[28] ఆతఁ డిచ్చిన యుదాహరణములనుబట్టి చూచినను బయియభిప్రాయమే స్పష్టపడుచున్నది. ఇవి నేటి మాండలికభేదము లనవచ్చునేమో! అంతియగాని అన్యదేశభాషాపదము లనుటకు వీలుగలదో పరిశీలింపవలెను.

తెనుఁగును బ్రవేశించిన యితర దేశభాషా పదములలో ముఖ్యములు, అరవ కన్నడములు, పారశీ అరబ్బీ హిందీ ఉర్దూ, ఆంగ్లము ఫ్రెంచి పోర్చుగీసు డచ్చి భాషలలోనుండిన పదములు. ఈ భాషలలోనుండి పదము లెట్లు తెనుఁగునఁ బ్రవేశించెనని సంగ్రహముగా విమర్శింపఁబడును.

తెనుఁగునకు చుట్టుప్రక్కల మాటాడు భాషలు, అరభము, కన్నడము హిందీ, ఓడ్రము అను భాషలని ముందే చెప్పితిని. ఇందు ఆయా దేశములనుండి జనులు రాకపోకలను సల్పుటవలనను సరిహద్దు మండలములలోనివారు రెండు మూడు భాషలయందును వ్యవహారము జరుపుచుండుట వలనను ఆపదములువచ్చి చేరుచుండును. అరవ కన్నడములయందలి పదములును మూలమున తెనుఁగు పదములతో నభిన్నములనియు రూపమున నీషద్వైషమ్యము గలవి యనియు ముందే నిర్ణీతమయినది. కాబట్టి సాధారణముగా వానిని వేఱుపఱుపరాదు. అయినను ఆయాభాషలు భిన్నములుగా స్థిరపడినతరువాత సారస్వత మేర్పడిన తరువాత నందొకభాషనుండి యింకొకభాషకుఁ జేఁబడిన పదములను నేటికి వ్యవహారమున స్థిరపడిన పదములను గ్రహింపనగును.

10. అరవపదములు

తెనుఁగున భారతము ప్రాయించిన రాజరాజు చోళదేశము రాజకూతురిని పెండ్లియాడెను. ఆయన కొమారుడును అరవదేశమునకే పెరిగెను. వారితో వచ్చునప్పుడెల్లను పండితులయిన బ్రాహ్మణులును యుద్ధవీరులయిన క్షత్త్రియులును కర్మశూరులయిన వైశ్య శూద్రులును కళావిదగ్ధులును వచ్చుచుండిరనుట నిర్వివాదము.

---

28 అప్పక. I—ప. 210-211. క॥ కేవల యాంధ్రులు నానాదేశంబులయందు నిలిచి తెలుఁగులే తత్తద్దేశోక్తి లంటఁబలికిన నాదేశ్యము లన్యదేశ్య జాంధ్రములయ్యెఁ. అలంబు చివ్వ కయ్యముపోరు బవరంబు...పొల్లచెచ్చెర మక్కువ తెల్లమి యనఁదనరు నిటు లన్యదేశ జాంధ్రములు పెక్కు.

క్రీ. శ. 1102 వ సంవత్సరమున నీయంబడిన వీరచోడుని పిఠాపురపు తామ్రశాసన[29] మందు 261 పేళ్లలో 116 పేళ్లు బ్రాహ్మణులవి నిస్సంశయముగా అరవపేళ్లు .పండిత బ్రాహ్మణులే యింతమంది రాగా ఇతరు లెంతమంది వచ్చిరో యూహించుకొనవచ్చును. అట్లే భిన్నకాలములయందు, ఆంధ్రద్రావిడులు, కోన సీమ ద్రావిడులు, దిమిల ద్రావిడులు, పుదూరు ద్రావిడులు గుంపులు గుంపులుగా వచ్చి తెనుఁగునాట నిలిచిపోయిరి. రామానుజ మతమునకు మూలములయిన అరవ గ్రంథములనుండి యెన్నేని అరవపదములు తెనుఁగు శాసనములలోను ప్రవేశించినవి. శైవ సంప్రదాయమును నిరూపించు దక్షిణ కథావళులయందును అరవపదములు తెనుఁగున వచ్చినవి. నేటి అరవవారు తెనుఁగు దేశమున ఫలాహారపు టంగళ్లు మొదలయినవి పెట్టి ఆపేళ్లను తెనుఁగునఁ బ్రవేశపెట్టిరి. శ్రీవేంకటేశ్వరులయు కాళహస్తీశ్వరులయు క్షేత్రములను గూర్చిన కథలయందును ప్రసంగములయందును అరవముకాక తప్పదు. ఈ క్రిందిపదములు కొన్ని మాదిరిగా గ్రహింపనగును.

తిరువారాధనము, తిరుచూర్ణము, తళిగ, మళిగ. నంబి, తంబి, పొరు విళంగాయి, తిరువామొళి, వెరువామొళి, రాజనారాయణవిణ్ణగరాళ్వారు, ఆళ్వారు, నైనారు, గొడగూచి, మణ్ణాస, పెణ్ణాస, పొణ్ణాస, చిరుతొండ, తైరు, సాదము, సాంబారు, వడ, జియ్యరు, సాపాటు, నాంచారి, అలమేలుమంగ, అయ్యరు, అడియడు, కైంకర్యము, నంగి, నంజు, పుంజు, తిరుమణి, పితలాటము, అళాకు, పడి, మరకాలు, అముదుపడి, ముదలియూరి, మోరు, తిరునాళ్లు, అళగుసింగరి, భట్టరు, తాయి, వడగునంబి, పిళ్లై, తొండరడిప్పొడియాళ్వారు, సంబళము.

పయిపదములలో గొన్ని సంస్కృతమునుండి యరవమున నేర్పడిన వికృతులు.

11. కన్నడపదములు

కన్నడమునకును బయిరీతినే యనేకవిధములయిన సంపర్కము తెనుఁగుతో గలదనుట నిర్వివాదము. పూర్వ పశ్చిమ చాళుక్యులు ఏక కుటుంబము వారై తెనుఁగు కన్నడదేశములకు రాజులయి యా భాషలను బోషించిరి. కన్నడదేశమున సుప్రసిద్ధ కవులమని చెప్పుకొనిన రన్న పొన్నయను కవులు తాము వేంగీదేశవాసులమని చెప్పుకొనిరి. తెనుఁగునఁ గావ్యబంధము వెడలుటకు గొంత కర్ణాట సారస్వత పరిచయమే నన్నయ నారాయణులకు ఉపకార మయ్యెనని ముందు నిరూపించితిని. వీరశైవ సంప్రదాయములు కన్నడదేశమునుండి తెనుఁగు

29 ఎ. ఇ. వాల్యు. IV. నెం. 10. పుట. 70.

దేశమునకుఁ బ్రాకినవి. శ్రీశైలము రెండు భాషలకును సంగమస్థలము. తెనుఁగు కన్నడదేశములకు సరిహద్దు స్థలము ఎప్పుడును గలదు. శ్రీనాథుడు కర్ణాటదేశమునం దిరిగి శైవ సంప్రదాయములను నిరూపించు గ్రంథములను వ్రాసెను. కర్ణాట సామ్రాజ్యమున కనకాభిషేకము నందెను. ఇతరులు తన్ను కర్ణాటకుడని యధిక్షేపించుట గాబోలు. "ఎవ్వరేమన్న నేమి నిజము నాకవిత్వమ్ము కర్ణాట భాష" యని శ్లేషించి పలికెను. బసవపురాణమున కన్నడ సంప్రదాయములకు స్థలము గలదు. శ్రీకృష్ణదేవరాయల యాస్థానము తెనుఁగు కన్నడములకు ముఖ్యమయిన కలయికగా నుండెను. అనేకములయిన కన్నడపదములు తెనుఁగునఁ గలవు.

అరసు, కెలసము, గండపెండియరము, నంగనాచి, హెగ్గడి, హొన్ను, దేవర, బేడలు, ఇల్ల, సాకు, పల్లె, రాయరు, బిడారు మొదలయినవి.

12. అరబీ, పెర్షియను, ఉర్దూ, హిందీ భాషలతోడి సంబంధము.

అరబీ, పెరిషియను, ఉర్దూ, హిందీభాషలలోని పదములు అనేకములు తెనుఁగులోనికి వచ్చినవి. అట్టి పదములు తెనుఁగు సారస్వతములోనికి జాలవఱ కెక్కినవి. కాని కాలక్రమమున నవి వాడుకలోనుండి తొలఁగిపోవుచున్నవి. ఈస్థితికి కారణము చారిత్రకమనుట స్పష్టము. భారతదేశమును అరేబియా దేశస్థులు పశ్చిమ తీరమునఁ బ్రవేశించి గొప్ప ప్రతిష్ఠతో ఎనిమిదవ శతాబ్దమునుండియు నుండినట్లు తెలియుచున్నది. వారి వంశీయులనే నేడు మలబారు దేశమున 'మాప్పిలా' లని వ్యవహరింతురు[30]. వీరి వంశీయులనే మఱికొందఱిని అరవదేశమున లబ్బెసాయబులని వ్యవహరింతురు. తెనుఁగుదేశమునందలి దూదేకులవారు పెనుగొండ యందలి బాబా ఫకర్ ఉద్దీను చే ముస్లిములుగాఁ జేయఁబడిరని తెలియుచున్నది. (11 వ శతాబ్దము)[31]. తూర్పుతీరమునకును ముస్లిము వర్తకులు 11, 12 శతాబ్దములలోనే వచ్చుచుండినట్లు తెలియుచున్నది. ఉత్తర హిందూస్థానమున రాజ్యము నేర్పఱచుకొనిన ముస్లిములు దక్కనుపయికి దండెత్తి యా రాజ్యమును వశపఱచుకొనిరి. 1296 వ సంవత్సరమున దేవగిరిపయి తురకలు దండెత్తిరి. అది మొదలుకొని వారు తిరిగితిరిగి యీ దేశముపయికి దండెత్తి యిచ్చటివారిని జంపి తమ రాజ్యమును స్థాపించుకొనిరి. ఓరుగంటి ప్రతాపరుద్రునిపై దండెత్తి యాతనిని జంపిరి. 1330 వ సంవత్సరమునకు తెలుఁగుదేశము వారికి వశమయ్యెను. 1350 వ సంత్స

30. Influence of Islam on Indian Culture p. 29-49 By Tarachand.

31. Do Page 40.

రము నుండియు బహమనీసుల్తానులు దక్కనులో తమ రాజ్యమును స్థాపించిరి. 1336-1565 వ సంవత్సరమువఱకు మహోన్నత దశయందుండిన విజయనగర సామ్రాజ్యముతో సమకాలికులయి రాకపోకలు రాయబారములును నడపుచునే యుండిరి. రామరాజు మరణించి విజయనగరసామ్రాజ్యము నాశమయిన తరువాత వీరికి ప్రబలవైరి నశించెను. 1518 నుండి 1672 వఱకును గోల్కొండలో కుతుబుషా వంశస్థులు రాజ్యముచేయుచుండిరి. నేటి నిజాము రాజవంశజులు (హైదరాబాదు) 1713 వ సంవత్సరమునుండి నేటివఱకును తెనుఁగుదేశమును బాలించుచునే యున్నారు. ఇట్లు ఎడతెగని సంపర్కము తెనుఁగుదేశమునకు ముసల్మానులతోఁ గలిగియుండినది.

వారు రాజ్యముచేసిన స్థలములయందు వారి ముఖ్యభాషలగు అరబీ పారసీ భాషలను ప్రచారములోనికిఁ దెచ్చుచుండిరి. అధికారము వారిది. విదేశములనుండి వారు తెచ్చిన వస్తువులు, వారి జీవన విధానమునందలి క్రొత్తపద్ధతులు మతమునందలి మర్యాదలు, వారికడ సేవించి గౌరవకీర్తులను బొందుచుండిన హిందువులు కొంచెమో గొప్పగనో యనుసరించుచునే యుండిరి. రాజ్యమునందలి అధికారి వాచకపదములు, రాజమర్యాదను దెలుపుశబ్దములు, నాగరకతను నిరూపించు మాటలు, తెనుఁగు నెక్కువగాఁ బ్రవేశించినవి. వారు మక్తబులు (ప్రాథమిక పాఠశాలలను) మద్రాసాలు (కళాశాలలను) స్థాపించి దేశమున విద్యావ్యాప్తిఁ జేయుచునే యుండిరి[32]. మొదటి దినములలో అరబ్బీభాషయును దరువాత పర్షియను భాషయును దేశమున ప్రాముఖ్యము నందినవి. ఆ తరువాత ఉర్దూభాష బయలుదేరి వ్యవహారములోనికి వచ్చినది. ఉర్దు, అనగా, మకాము లేక బస. మార్గమున రాజులుచేసిన విడిది కిది పేరు. దీనినిబట్టి యందు బజారులు దేరిన భాషకు ఉర్దూ అని పేరువచ్చినది. ఇట్లీ భాషలనుండి తెనుఁగులోనికి పదములు వందలకొలదిగా వచ్చి చేరియుండును[33].

రాజ్యవ్యవహారమున వచ్చిన పదములు—సిస్తు, దస్తు, సిరస్తాదారు, ఇరసాలు నామా, కచేరి, దస్తావేజు, వకీలు, గుమాస్తా, ఖైదు, ఫసలీ, కిస్తీ, కొత్వాలు, వజీరు, దివాను, నాయిబ్, జమిన్‌దార్, మాలుక్‌దార్, చోపుదారు, జమేదారు, అమలు, ఫసలీ, అర్జీ, ఖైదీ మొదలయిన వనేకములు గలవు.

నిత్యవ్యవహారములోని పదములు—మేజా, పాయఖానా, తజేలా, తరబీ, కూజా, చాకు, బిచానా మొదలగునవి.

---

32. Education in India By Keay Longmans Page 118.

33. ఆం. భా. పుట. 578—604.

పయిరీతి పదములు తెనుఁగులోనికి మాత్రమేగాక కన్నడమునను అరవమునను గూడ సమానముగానే ప్రవేశించినవి[84]. నేడాంగ్లభాష యెట్లు భారత దేశమునఁ దాండవించుచున్నదో తత్తుల్యముగనే యధికారమునను, రాజావలంబనమునను ఉర్దూభాషయును దాని ద్వారా పెర్షియను అరబికు పదములును తెనుఁగు దేశమున నిత్యవ్యవహారమున నుండినవి. ఆంగ్లవిద్యావిధానము మనదేశమున నెలకొల్పుటకు ముందు పర్షియను ఉర్దూభాషలు రాజకీయముగ పఠ్యమానములుగ నుండినవి. సుమారు నూటికి అరువదిమంది తెనుఁగువారు గల హైదరాబాదు రాజ్యమున ఉర్దూభాషకును పర్షియను అరబీభాషలకును నేఁడు గల ప్రాధాన్యమును బట్టి ప్రాచీనకాలమున తెనుఁగునాట తురుక మాటకుఁ గలిగిన బలము నూహింప వచ్చును. ఈ సంప్రదాయమున ననేకపదములు తెనుఁగునఁ బ్రవేశించి కవులచే కావ్యములయందుఁ బ్రయోగింపఁబడుచుండినవి. ఏ శబ్దములు దేశభాషలలోనికి సామాన్య వ్యవహారములోనికెక్కి స్థాయిపడినవో యవి తప్ప తక్కినవన్నియు క్రమక్రమమున నేడు తొలఁగిపోవుచున్నవి. కారణములు రెండు. ఒకటి దేశభాషల పయిని జనులకు స్వాభావికముగాఁ గల యాదరము. రెండు, నేటి యుద్వీయుమైన యాంగ్లభాషా విజృంభణము. ఈ రెండు కారణములనుండియును ఉర్దూ తత్సమ తద్భవములు తెనుఁగులో నేఁడు చేరుట లేదు. చేరినవి మూలఁబడుచున్నవి.

13. పాశ్చాత్య భాషాపదములు

ఆంగ్లేయులు, ఫ్రెంచి పోర్చుగీసు డచ్చివారును భారతదేశమున ప్రాముఖ్యమును బొందుటకు మొదటఁ బ్రయత్నించిరి. వారందరును దమలోఁదాము కలహించుకొని తుదికి ఆంగ్లేయప్రభుత్వమే భారతదేశము పయిని స్థిరమయిపోయినది. పోర్చుగీసువారే మొట్టమొదట భారతదేశమునందలి పడమటితీరమునఁ గాలూనిన వారయ్యును వారి నాగరకతాప్రభావముగాని భాషావిశేషముగాని నిలువలేదు. తెలుఁగు, అరవము, కన్నడము అను మూఁడుభాషలయందును అల్పసంఖ్యాకములయిన పదములే నిలిచినవి.

అలమారు, జన్నల్, పాదిరి, కక్కుసు, అమాద్, బొత్తాము, కమీజు, బాల్చీ. పరాసు, పిరంగి, కుసిని, కమాను మొదలయినవి ఫ్రెంచిభాషనుండి వచ్చిన వని యూహింపఁబడినవి.

ప్రాకృత భవములయిన శబ్దములు తెనుఁగుననున్నవి యేప్రాకృతమునుండి వచ్చినవో యెట్లు పరిశోధనవలన నిర్ణయింపవలయునో యట్లే పాశ్చాత్యనాగరకతవలన వచ్చినపదములు ఆంగ్లమునుండి యేవి వచ్చినవో ఫ్రెంచి పోర్చుగీసు

84. Lectures on the History of Kanarese Language. Page 120.

భాషలనుండి యేవి వచ్చినవో యనునది పరిశోధనవలనఁగాని తేలదు. ప్రాకృత సమ ప్రాకృతభవములన్నియు నేడు సంస్కృతభవములుగానే యెట్లు నిరూపింపఁ బడుచున్నవో అట్లే సాధారణముగా నివి యాంగ్ల భాషాభవము లనియే సామాన్యుల యూహ.

నేటి యాంగ్ల భాషా ప్రవాహమును గూర్చియు నా భాషలోనిపదము లెట్లు తెనుఁగునఁ బ్రవేశించినవనియును, ఆంగ్ల వ్యాకరణమునకు తెనుఁగు వ్యాకరణముతో గల సంబంధమును గూర్చియు ముందు వివరించితిని. నేఁడు తెనుఁగున కాంగ్లమునుండి వచ్చిన పదములను వివరించుట సాధ్యముకాదు. ఏవి తద్భవములు ఏవి తత్సమములు అను విషయము నిర్ణయింపవలయును. సంస్కృతసమము లెట్లు ప్రవేశించుచున్నవియో అట్లే తెనుఁగున నేటి విశిష్టులవ్యవహారమున ననంతము లయిన యింగ్లీషుపదములు ప్రవేశించుచున్నవి. కాని వానిని ఇంకను కవులు మొద లయినవారును పండితులును అంగీకరించి ప్రామాణికములుగా స్వీకరింపలేదు. స్వీకరించినచో అనేకములయిన పదములు నిత్యవ్యవహారమునుండి గ్రంథములలోని కెక్కకతప్పదు. ఈ విషయము తుదిప్రకరణమున మఱికొంత ప్రపంచింపఁబడును.

నేఁడు ఆంగ్లభవములని చెప్పఁదగినపదములు.

లాంతరు, రోడ్డు, ఆఫీసు, పోస్టు, స్కూలు, మేస్టరు, ఇనస్పెక్టరు, పోలీసు, కనిస్టేబులు, హేడ్డు, డూటీ, పొటిగ్రాపు, కోటు, టూంపు, టిన్ను, సర్వీ, రికాడ్డు షాపు, వోటలు, డాక్టరు, నరుసు, రిజిస్టరు, కలకటేరు, రివిన్యూ, బస్సు, కారు, పెట్రోలు, కిరసనూనె, లేసను, నంబరు, అరష్టు, లాంపు, లా, కోరటు మొదల యినపదము లనేకములు గలవు. తద్భవములను మాత్రమే గ్రహించి వాడునట్టి తెనుఁగువారు అధికసంఖ్యాకులు. తత్సమములను వాడువారు విశిష్టులు, విద్వాంసులు.

నేటి తెనుఁగును అనఁగా తత్సమేతరమైన భాషలోని ద్రావిడపదములను, ప్రకృతిప్రత్యయములను నిరూపించి విభజింపవలయును. ఇతర భాషాపదములు తద్భవములుగా వచ్చినవానిని ఏర్పఱచి నిరూపింపవలయును. ఇదియంతయును గోశకారునిపని. అట్టి యాంధ్రపదకోశమును గొంతకాలములో వ్రాయుటకుఁ బ్రయత్నపడవలయును. ఇప్పటికి క్రమక్రమముగా నాధారములు చేకూఱుచున్నవి. వాని నన్నిటిని గూర్చికొని చేయవలసిన దీకార్యము. కేవల చరిత్రమును, పరిణతి మార్గమును జూపించు నీ గ్రంథమునఁ బయి విషయికమయిన పట్టికలను నిరూపింపలేదు.

అర్థవిపరిణామము

1. విపరిణామహేతువులు

భాషయందు పదస్వరూప మెట్లు మాఱుచుండునో యట్లే పదము నర్థమును మాఱుచుండును. అనఁగా పదము ఒక్కొక్కయర్థమును బోధించుచు ఉచ్చారణ త్వరాదులవలన అక్షరములయందు మార్పును బొందుట మొదటివిధము. దానిని గూర్చియే యింతకుముందు విపులముగాఁ జర్చించితిని. రెండవవిధమైన మార్పే మనఁగా పదరూప మట్లేయుండునుగాని అది యేయర్థమును నిర్దేశించుటకుఁ బ్రాచీన కాలమున రూఢమయియుండినదో యట్టియర్థముకంటె భిన్నమయిన యర్థమును నిరూపించుచుండును. ఇది రెండవరకపు మార్పు. మొదటిమార్పు వచ్చుటకు హేతువులు ఉచ్చారణయందలి త్వర వ్యక్తులయందలి యనవధానత, అసామర్థ్యము, ఊనికమార్పు, ఉచ్చారణయందలి సౌకర్యము, సామ్యము, అనుచితవిభాగము మొదలయినవి హేతువులు. ఇవియన్నియును జాలవఱకును భ్రాంతిమూలకములే యయ్యును మారిన రూపములు కాలక్రమమున రూఢము లగుచుండును. రెండవ మార్పునం దేవి హేతువులు. అర్థములు మాఱుపడ్డతులయందలి ముఖ్యమార్థము లేవి, యనువిషయము ఇందు విమర్శనీయము. పదపదార్థములకు గల సంబంధము రూఢి నాశ్రయించినది. ఈ రెంటిలో నొకటి స్థిరమయి రెండవది కొంచెము దూరము కావచ్చును. అనఁగా ఈ మార్పులో పదము స్థిరమయి పదార్థము మాఱును. మొదటివిధమయిన మార్పున పదములోని యక్షరముల కెట్లు సదృశోచ్చారణము గల యక్షరములు వచ్చి చేరుచుండునో యట్లే యిందును అర్థమునకు సమీపములును సంబద్ధములును అయిన యితరార్థములు స్ఫురించుచు రూఢము లగుచుండును. అట్లు స్ఫురించుటకు హేతువు వ్యక్తియొక్క మానసికవృత్తియే గాని వేఱుగాదు. దాని నీరీతిగా వర్గీకరింపవచ్చును.

1. అస్పష్టమయిన గ్రహణము—భోజనము అనుపదము గలదు. అది ప్రయోగింపఁబడుచుండగా దాని ప్రకృతిప్రత్యయవిభాగము నెఱుంగనివారు ప్రాదేశికముగా వాడుదురు. కొందరికి వరియన్నము భోజనము. మఱికొందఱి కంబలి. కొందఱికి కందమూలములు. అట్లాయాపదార్థవిశేషములయందు ఆ భోజనపదముతో వారికి సంబంధము రూఢమయి యర్థవిపరిణామ మేర్పడుచుండును.

2. మానవుని కవితాశక్తి, ప్రతిభ—సదృశములయిన పదార్థములందు వాని యుపమానములయొక్క యతిశయితమయిన గుణవిశేషమును నిరూపించు నిచ్ఛచేత అభేదము కల్పింపఁబడుచునేయుండును. చిలుకవంటి కులుకులాడిని చిలుక

యని వ్యవహరించుట వినుచున్నాము. పూబోడి, ముగుద, జవరాలు మొదలయినవి స్త్రీసామాన్యవాచకము లయినవి.

3. మానవునకు అర్థగోపనమునందలి యిచ్ఛ, ఏదే నొక్కవిజ్ఞానవిభాగ మాత్రమునందలి నేర్పు, అర్థవిపరిణామమునకు హేతువులు కావచ్చును. ఇట్టివి వ్యక్తినిబట్టి వ్యంగ్యమర్యాదననుసరించి యొకొక్కవిధమయిన సంభమున నాయా భావములకు సూచకము లగుచుండును. 'చీకటితప్ప, పైయాట' ఈ రెండుపద ములును అభిసరణమునకు వాచకములయినవి. భావమును గుప్తముగా దెలుపుట యందలి యిచ్ఛయే యిట్టివానికి హేతువయినది. వైయాకరణునియింట, వ్యాకరణపదములు, కళావిదగ్ధునియింట ఆకళకు సంబంధించినపదములు కొన్నికొన్ని భావములకు వాచకములుగా వాడఁబడును. 'ధాత్వర్థవిచారము' అనగా మిథున కర్మ అర్థమయినది. జీవగఱ్ఱ, మూలస్తంభము మొదలయినపదములు సంగీతశిల్పాది కర్మలనుజేయువారిచే అర్థాంతరములందు ప్రయోగింపఁబడి వ్యాప్తిలోనికి వచ్చును.

పయిరీతులను వివిధమయిన యర్థవిపరిణామవిధానము విమర్శనీయము. భాష మాఱునప్పుడు పయిరీతిని శబ్దార్థరూపముల రెంటియందు నేకకాలమున మార్పు ఒక్కటే శబ్దమునఁ గలుగవచ్చును.

ప్రాచీనమయిన తెనుఁగునుండియు సంస్కృతమునుండియు ఉదాహరణము లీయఁబడుచుండును.

2. విపరిణామ విభాగము

I. అర్థవ్యాకోచము (Extension.)

చెంబు – ఎఱుపు అర్థము. రాగిపాత్రమునకే వాచకమయిన యీ శబ్దము కాలక్రమమున పాత్రసామాన్యమునకు వాచకమయినదని యందలి ధాతు రూపమునుబట్టి యూహింపనగును. ఉ॥ ఇత్తడిచెంబు, వెండిచెంబు. 'నెయి, నే' ఈ పదములు పూర్వకాలమున పాలసామాన్యవాచిగా నుండినవి. నేఁడవి ఘృత శబ్దపర్యాయమాత్రములుగా వాడఁబడుచున్నవి. నూనె, నూ + నెయి; ఎళ్ + నెయ్ (ఎణ్ణె) కన్నడము. బెళ్ + నెయ్ (బెణ్ణె) కన్న. తెనుగు, వెల్ + నెయ్ (వెన్న) కేవల తిలశబ్దజాతమయిన స్నేహపదార్థమునకు వాచకమయిన నూనె శబ్దము విప్పనూనె, కాగునూనె, కిరసనూనె మొదలయిన పదములలో సామాన్య వాచిగా వాడఁబడుచున్నది. కమ్మ. ఇది తాటికమ్మ అనగా ఆకువలనఁ గలిగిన యాభరణము. వజ్రపుకమ్మలు, ముత్యాలకమ్మలు, మొదలయిన శబ్దములలో సామాన్యవాచియయినది. వ్యక్తివాచియయిన భీముఁడు శబ్దము 'బలవంతుడు'

అను సామాన్యవాచియయినది. రాక్షసుడు అను జాతివాచకము క్రూరకర్ముడు అను నర్థమున రూఢమయినది. ధర్మరాజు, నారదుడు మొదలయిన శబ్దము లిట్లే

మయిన యభిప్రాయము' అను నర్థమున రూఢమయి యున్నది కంపు అను పదము వాసనను జెప్పును. కమ్ అను ధాతువు 'కమ్మని' యను శబ్దమునఁ గలదు. కమ్ము నది అనఁగా వ్యాపించునది. నే డది దుర్గంధమునకు వాచకము. దేవశబ్ద భవ మయిన 'దయ్యము' పిశాచవాచిగా రూఢము. కార్య సామాన్యవాచి యయిన 'కర్మ' పదము మృత దినములయందలి పిత్రకర్మకు వాచకము. సేవయను నర్థ మున నుండిన శైంకర్యపదమునకు నేడు మోసము, దొంగతనము అని యర్థ ములు. ఛాందసుఁడు అనగా వేదవేత్త.[1] తద్భవమయిన చాదస్తుడు, మందుఁడు అను నర్థమున వినఁబడును. పండితుఁడు. పండా అస్య సంజాతా ఇతి పండితః,అను వ్యుత్పత్తి ననుసరించి విజ్ఞానము గలవాఁడు అను పదము నేడు అల్పవేతనము నందుచు నేటి దేశభాషాదికమును బోధించు నొక యల్పోద్యోగికి వాచకము. పూర్వము అది, ఇది, వీడు, వాడు అను గౌరవవాచకములు నేడు నీచతాబోధ కములు. పుష్పవాచి శబ్దము ఆడుగురియందు రూఢమయి అసభ్యమయినది. 'కుమ్మరి' అనునది పూర్వకాలమున తిను అర్థమున నుండినది నేడు అసభ్యార్థము.

V సభ్యోక్తి – నాగరకులలో అసభ్యములుగా నెంచఁబడు పదములకును వచింపరాని యర్థములకును గ్రొత్తపదములు కల్పింపఁబడును. వెట్టి పశారకొమ్ము- అనగా బుద్ధిహీనుడు, అశుద్ధము—మలము; దొడ్డి—పాయిఖానా లేక మఱుగుదొడ్డి, పెద్దమనిషి—మోసగాడు.

VI.మృదూక్తి – కఠినములయిన భావములను, దుఃఖస్ఫోరకములయిన యభిప్రాయములను, మృదువయిన యర్థమును బోధించురీతిని దెలుపుట. పోయి నాడు = మరణించెను, దీర్ఘనిద్ర = చావు, పూర్వసువాసిని = విధవ, పెద్దకొలము = మాలకొలము, స్వస్తి = తుది, పూజ్యము, పూర్ణము = సున్న, లేనిది. స్వస్తి యను నాది గలిగిన శ్లోకములు పురాణ పఠనాంతమునఁ జెప్పుదురు. శూన్యము బౌద్ధమతమున సర్వమున కాది. పూర్ణము బ్రహ్మము, నిర్గుణము, లేనిదనియే భావము. బ్రాహ్మణ బ్రువుడు, బ్రహ్మబంధువు, మహాబ్రాహ్మణుడు, నిందుకొన్నది అనునవి, అధమ బ్రాహ్మణుడు, లేదు అను నర్థములలో నున్నవి.

VII. కేవల సంకేతార్థములు – ఇట్టివి సాధారణముగా వ్యక్తులయందును గొన్నిసంఘముల యందును ఉప్పతిల్లి కాలక్రమమున స్థిరపడును. లేదా తాత్కా-లికమయిన ప్రయోగముగలిగి నశించుచునే యుండును. వైదికులు తమవేదము నందలి మంత్రములలోని పదములను గొన్ని యర్థవిశేషములలో వాడుదురు. ఈ దినమున 'వయందేవస్య' యెక్కడ = భోజన మెక్కడ యని భావము. 'వయందేవస్య భోజనమ్' అని వచనము. 'పద్భ్యాముదరేణ' అనఁగా శిశ్నమని

1. చూడు. అర్థవిపరిణామము. దువ్వూరి వేంకటరమణశాస్త్రి గిడుగు వ్యాససంగ్రహము.

యర్థము. 'పద్భ్యాముదరేణ శిశ్నాన్య' అని వచనము. ఉచ్చరింపఁబడిన పదమున కుత్తరవర్తియయిన పదమిందుద్దిష్టము.

VIII. లక్ష్యార్థములు – ఇంతియగాక బహుభంగుల భాషయందలి పదములు లక్ష్యార్థములయందు రూఢములగుచున్నవి. ఈ లక్ష్యార్థములకు అనేక విధములయిన మూలములు గలవు. ఆధారము, ఆధేయము; కార్యము, కారణము; ఉపమానము, ఉపమేయము; ఏకదేశము, అన్యదేశము; అంగము, అంగి; కావ్యము, కర్త; మొదలగు జంటలలో నొకటి యింకొకదానికి వాచకమయి కాలక్రమమున రూఢమగుచుండును.

ముష్టి = పిడికిలి ఆధారము. పిడికెడు బియ్యమగు ఆధేయమునకువాచ్యము. సోల తవ్వ మొదలయిన పరిమాణ వాచకములు, పరిమేయవాచకము లగువానిని బోధించునట్లు వాడుచునే యున్నాము.

దాహము = దహించుట లేక తపింపఁజేయుట. కార్యమయిన దప్పికి వాచకమయినది. స్వయంపాకము = తాను స్వయముగా వండుకొనుట. క్రియకు కారణమయిన పదార్థమున కిది వాచకము. మాఘుడు, అమరుడు, వరుసగా కావ్య నిఘంటుకర్తలు. మాఘ మనఁగా మాఘుఁడు వ్రాసిన శిశుపాలవధ యను కావ్యమును, అమర మనగా అమరసింహకృత, నిఘంటువును బోధించుచున్నవి.

ఉపమానోపమేయములు తార్మారగుటకు కావ్యప్రపంచమున ననేకోదాహరణములు గలవు. 'కత్తులతో పొడుచుట' అనఁగా తీక్ష్ణమయిన చూపులతో చూచుట యని వ్యవహారమున నర్థము. వెలఁది యనఁగా ధాళధళ్యము సొబగు అర్థములు. అంగవాచిగా నున్నది, అంగియగు (స్త్రీయను) నర్థమునకు వాచకము. 'పొడ' యనఁగా రూపు అర్థము. పొడవుతో నభిన్నము. దానితో నభిన్నమనందగిన పొడుగు శబ్దము తద్ధర్మ విశేషమయిన దైర్ఘ్యమునకు వాచకమయినది. 'పొనుఁగు' అనఁగా తృణవిశేషము. తృణధర్మమయిన నిస్తేజస్కత కిది వాచకమయినది. 'పూఁత' యనఁగా మీది యంగరాగము. అట్టి కార్యము ఏకదేశముగా గల మోసమున కిది వాచకము. 'వెలిచవి' పయి రుచియని యర్థము. ఇట్టి యభిరుచి. తత్కార్యమయిన జారకర్మకు వాచకము. వెఱ్ఱి నీళ్లు = మద్యము. వెఱ్ఱి కలిగించు ద్రవము. కల్లు అని భావము.

పయిరీతి ననేకవిధములయిన యర్థవిపరిణామము, శబ్ద పరిణామము వలెనే ద్రావిడ భాషలయందుఁ బరస్పరము గలుగుచు నాయా భాషలయొక్క నియత రూపమయిన సంబంధమును నిరూపించుచుండును. ధాతువుల యనేకార్థతయు [illegible] యూహించుట మిక్కిలి సులభము. వెళ్, తెళ్ అను ధాతువుల

నుండి ప్రకాశము, బుద్ధి, దీపము, భావశ్యము, తేట, వైశాల్యము, సంకోచరాహిత్యము, బయలు, పరిశుద్ధము, ప్రకటనము, రజతము మొదలయిన యర్థములు గల వెలయు, తెలివి, వెలుగు, బెళకు, వెలి, వెల్ల, వెలయించు, వెండి మొదలయిన పదములు పుట్టుట కవకాశము గలిగినది. ఇట్టి మూలద్రావిడ ధాతువు లనందగిన రూపములనుండియే ద్రావిడ భాషలలోని ప్రాచీనపదము లన్నియు వ్యవహర్తల బుద్ధివిశేషమువలనఁ బయిని నిరూపించిన సంబంధము, సాదృశ్యము మొదలయిన నిమిత్తముల నాధారముగాఁ జేసికొని కల్పింపఁబడినవనుట నిర్వివాదము. ఇట్టిపద్ధతి చాల అసంకీర్ణముగా, స్పష్టముగా, స్వాభావికముగా గను పట్టుచుండుటచే ద్రావిడభాషలు స్వతంత్రములనియు సంస్కృత ప్రాకృతజన్యములు గావనియు స్పష్టమగుచునే యున్నది.

ఉపసంహారము

1. సింహావలోకనము

తెనుఁగుయొక్క స్వరూపస్వభావములు నిరూపింపఁబడినవి. సుమారు రెండు వేల సంవత్సరములకు ముందు అరవ కన్నడములతో నభిన్నమయి యల్ప భేదముతో నుండిన రూపమున మహేంద్రగిరినుండి మదరాసువఱకు నున్న భూభాగమున దైనికవ్యవహారమున నుండినది. అల్పసంఖ్యాకములయిన పదములు గలిగి జనసామాన్యమునకు మాత్ర ముపయోగపడుచుండినది. వైజ్ఞానిక మతరాజకీయాద్యున్నతోపయోగములకు విశిష్టులు వాడుచుండిన సంస్కృతప్రాకృత మహావృక్షముల ఛాయనుబడి యిట్టాలోకయోగము లేకుండినది. కాలగతిని ప్రాకృతము నిరాకృతముకాగా, సంస్కృతము గ్రంథసత్కృతికి మాత్రమే పాత్రమైనప్పటు చాణక్య రాజదృష్టి పడి ప్రకాశింపఁ దొడంగినది. కాని సంస్కృతకాంతియే దీనికి మూలము. అప్పటినుండియుఁ గొంచెముగాఁ బెరిగి దేశీయులయు, జనసామాన్యముయొక్కయు నాదరణమునను, అవలంబనమునను నేటిరూపము నందినది. కాని యీ భాష కెప్పుడును ప్రబలమయిన యన్యభాషాప్రాధాన్యమే యభివృద్ధి కాటంకమయినదను నభిప్రాయములో నొంత సత్యము లేకపోలేదు. మొదట ప్రాకృతమునకే ప్రాధాన్యము. తరువాత సంస్కృతమునకు సత్కృతి. ఆ తరువాత తురుష్కుల రాజ్యకాలమున అరబీ పారసీకభాషల యూన్నత్యమును వ్యాప్తియు దేశమున నుండినవి. రాజభాషలంబీనము దానికే. పఱసపాఠనములును ముఖ్యవ్యవహారమును ఉర్దూ పరిషియను భాషలకే తురుష్కప్రభువులవలన జరుగుచుండినవి. తరువాత బ్రిటిషు

పరిపాలనము. 1835-వ సంవత్సరమున ఆంగ్లమే దేశమున నధికారభాషయు విద్యావ్యాపక సాధనము నయినప్పటినుండియును గృహియు గౌరవమును నాంగ్ల మునకే. నేటికిని అదేపరిస్థితి.

రాజావలంబనమును, ముఖ్యవ్యవహారమును, నాగరకజనుల వైజ్ఞానిక వ్యవహారమును ఆంధ్రదేశమున నాటినుండి నేటివఱకును అన్యభాషలనే యాశ్రయించుటవలన తెనుఁగెప్పుడును అప్రధానముగానే యుండినది. అట్లనుటవలన తెనుఁగు పయిని దేశమున నభిమానము లేకపోలేదు. సామాన్యజనుల కది తల్లి. దేశీయులయిన చిన్నచిన్న ప్రభువులును రసికపండితులయిన రాజులును దాని నాదరించుచునే యుండిరి. కావుననే ఆయాభాషలను జీర్ణించుకొని నేటి కీస్వరూపమున నున్నది. ప్రాచీనకాలమున సంస్కృతపండితులకును, అంతకుముందు ప్రాకృతాభిమానులకును, నే డాంగ్ల విద్యానవద్యులును పాశ్చాత్యవిజ్ఞాన రసామోదులునయిన పండిత ప్రభువులకును ఈభాష యుపసర్జనమాత్రమే యనుట గుండెపై చేతినిడి పరిశీలించుకొను తెనుఁగువారి కెల్లరకును దెల్లము కాకుండదు. ఇది ప్రాచీనచరిత్రము — నేటికాస్థితి మాఱినది. ప్రజాభిప్రాయము స్థిరపడుటవలన ప్రజాస్వామ్యము గమ్యమయిన ప్రభుత్వవిధానము దేశమున నెలకొనుటవలన (దేశభాష) తెనుఁగు మొదటి భాష యగుచున్నది. వైజ్ఞానికవ్యవహారమునకుఁ గ్రమక్రమముగ వచ్చుచున్నది. తెలుఁగు బాలురందఱును తెలుగులోనే విద్య నేర్చుచున్నారు. భావికాలమున నభివృద్ధి కలుగఁగలదని తోచుచున్నది.

2. నేటి భాషాస్థితి

ప్రస్తుతము పరిశీలింపవలసిన విషయములు రెండు. మొదటిది పాశ్చాత్య విజ్ఞానమునఁగలిగిన యనేకశాస్త్రవాఙ్మయము నెట్లు తెనుఁగునకుఁదెచ్చుట. తెనుఁగునకు తీసికొనిరాక తప్పదను ప్రజాశాసనమును, పాలకులును పండితులును ఇష్టమున్నను లేకున్నను అంగీకరింపక తప్పదు. అట్లు చేయుటలో ఆంగ్లపదములను అట్లే గ్రహింపవలయునా లేక తెనిఁగింపవలయునా, సంస్కృతీకరించి సంస్కృత సమములుగా దెచ్చుకొనవలయునా యనుటయే సమస్య. ఆంగ్లసమముల నట్లే తెచ్చుకొన్నచో ఆంగ్లభాషాజ్ఞానము ఆంధ్రునకు అనివార్యమయిన యవసరము గలదియగును. సంస్కృతము నంతటిని తెనుఁగు తనలో జీర్ణించుకొనుటవలన తెనుఁగు పండితుడనగా, సంస్కృతపండితుఁడు తెనుఁగుచే సంస్కృతుఁడగుటయే యనుట. అట్లు గావివానికి తెలుఁగుమాత్రము వచ్చినవానికి సంస్కృతపదములలోని చిక్కులు, సంస్కృతశాస్త్రములలోని భావజాలము, మిక్కిలి దూరమయి శ్రమ తప్పటలేదని ముందుమాట చూచుచునేయున్నాము. అట్లే ఆంగ్లపదములు వేనవేలు. తెనుఁగునకుఁ

దెచ్చుకొనినచో ప్రకృతిప్రత్యయవిభాగము తెలియక కేవల సంజ్ఞామాత్రములుగ నట్టి పదములను వాడుకొనవలసి వచ్చుచుండును. అట్లు తీసికొని రాకున్నచో తెలుఁగు పదములుగాని సంస్కృతపదములుగాని కల్పించినచో నవి కృతకములయి శక్తివెంటనే యేర్పడక అంతర్జాతీయ విజ్ఞాన ప్రవాహమునకు ఈ పదములు మార్గదర్శకములుగాక దేశీయులు తబ్బిబ్బు పడవచ్చును. ''తెనుఁగు సంస్కృత మయమయినది. అదియే దాని కఠినతకు హేతువు'' అనునట్టికొందఱనుడి ''తెనుఁగు ఆంగ్లమయముగూడ నయినది. మఱింత కఠినతకు హేతువు'' అను నుడిగా మాఱిపోవలసినకాలము రానున్నది. ఈసమస్యను పూరించుట విజ్ఞులపని. పయికి గనుపట్టునంతటి కష్టమైన దిగా దిది. వ్యవహారవశమునఁ గాలక్రమమున మార్గము సులభమయి పదములు పరిచితము లగును. పరిశ్రమవలన పాఠకులకు పరిపాటి యగును. అభ్యాసమే యవకాశములను గల్పించును.

ఏది యెట్లయినను దేశభాషలోనే ముఖ్యవ్యవహారము జరుగుట ప్రజల హక్కు. అది స్థాపనకాక తప్పదు. దానిలోనే యోచన జరుగును. రచన పెరుగును. అన్యభాషయు అన్యనాగరకతయు మార్గదర్శకములుగా నున్నంతకాలము, పరపరిపాలనమునందు వలెనే, జనుల వైజ్ఞానికతనువులు వగలనొగలక తప్పదు. కారణ మూహించుట సులభము. పరభాషకును ఆ నాగరకతకును గేంద్రస్థానములును ప్రబోధకనాడీచలనమును మనకు దూరస్థములై యుండును. వ్యవహారమును ప్రచారమును ఇక్కడ జరుగును. దృష్టి యావైపుననే యుండుటచేత భావస్వాతంత్ర్యము లేదు. అన్యభాషా పరిచయమునకును అందలి వాక్యసౌష్ఠవసంపాదనమునకును, అందలి భావచమత్కృతిని బొందుటకును ఆవేశముతో ప్రయత్నము జరుగును. విషయగౌరవము తగ్గును. ఏవైన దేశీయులు క్రొత్తవిషయములు గని పెట్టినచో నవి యందే యుండును. నిరంతరముగ స్వపరభావము దుర్భర మగుచుండును. దేశభాషలో స్వతంత్రయోజన సులభము. శృంఖలితము కాదు. భారత దేశమునకు ఖ్యాతిదెచ్చినదని మనము గౌరవించు గీతాంజలి దేశభాషలోనే యీ మహానుభావునిచే వ్రాయంబడి వచ్చికెక్కినది. తెనుఁగు గావునసే వేమన యమ్మ తమువంటి గ్రంథమును వ్రాయఁగలైను. అట్టి ఆంగ్లకావ్యములనుగాని సంస్కృత వివర్శలనుగాని దేశీయులు వ్రాయజాలరని భావముగాదు. ఎవ్వడేని సమర్థులు వ్రాయవచ్చునేమో గాని శ్రమ యధికమని మాత్రము చెప్పక తప్పదు. ఇది మహా ప్రతిభావంతుల పద్ధతి. కొంచెము తక్కువవారిమాట వివర్శింప నవసరము లేదు. వారు దేశభాషలోనే గొప్పపని చేయగలుగుదురు. ఈ సందర్భమున భాష యనగా పదములు మాత్రమే గావనియు, వాక్యరచనా విధానమును, వ్యాకరణమును, ప్రత్యయ ప్రయోగము మొదలయినవియునని సూచింపవలెను.

తత్సమపద భూయిష్ఠమైనను తెలుఁగు తెలుఁగే. సంస్కృతము అసలే అర్థము కాదు. ఆంగ్లపద భూయిష్ఠమయిన తెలుఁగు ఆంగ్లభాషకంటె సులభమనుట నిర్వివాదము. కొంతకాలమునకు ఆ పదములు తెనుఁగున ప్రాతపడి, పరిపాటి యగును. మాది యను భావమేర్పడును. ఆ భావముతోనే చుట్టుకొనియున్నది యీ జగత్తు నందలి సర్వప్రయత్నము; కావున సర్వథా అదియే వాంఛనీయము. ఆంగ్లభాషలో నలవాటుపడిన పండితులు ఆ భాషను విడిచినచో నెట్లు ? అని దిక్కుతోచక దేశభాషా ప్రాముఖ్యమునకు వైముఖ్యమును జూపుచున్నారు. సమర్థుడగు తండ్రి యున్నంతకాలము, నా తరువాత నాకొడు కేమగునో యని తలంచును; కాని తండ్రులు పోకతప్పదు; వారికంటె కొందఱైనను కొడుకులు గొప్పవారు కాకతప్పదు. తెలుఁగు భాషకు ప్రాధాన్యము రాకతప్పదు. ఆంగ్లభాషా ప్రచారము వెనుకఁబడక తప్పదు.

ఈ భాషయొక్క గొప్పతనము భావిని ఈ భాషనాడు వారి ప్రతిభకును, ప్రభావమునకును, నాగరకతకును ఫలితము కాగలదు. అవి యున్నతమయినచో నిదియును గొప్పది కాగలదు. మానవుని జీవితము, అను గృహమునకు ఆతని జాతి యొక్క ప్రతిభ, ప్రభావమును మూలస్థంభములు. వానియొక్క కాంతి సొబగు, ఆకారము, సౌష్ఠవము అనువానివంటిది భాషోన్నతి. కాబట్టి వానినిబట్టియే యిది యేర్పడును గావున భావిని తెనుఁ గెట్లుండునో యెవ్వరును జెప్పఁజాలరు.

3. కర్తవ్యము

నేఁడు తెనుఁగులోనున్న యింకొక విశేషమును వివరింపవలయును. గ్రాంథిక వ్యావహారిక భాషావిషయ మిది. 25, లేక 30 సంవత్సరములకు ముందు దేశమున గ్రాంథికభాషకుఁగల ప్రాముఖ్యము నేడు లేదు. వార్తాపత్రికలు గ్రాంథిక భాషలోనే ప్రచురణ నందుచుండినవి. జనులు చాలమంది యందే వ్రాయుచుండిరి. నే డట్టి పద్ధతి పోయినది. వ్యవహారస్థమయిన పదములు మాఁడలిక రూపములతో ననేకు లనేకవిధములుగా వాడుచున్నారు. వార్తాపత్రికలు, రేడియో ప్రచారము మొదలయిన వన్నియు నందే జరుగుచున్నవి. రామమూర్తి పంతులుగారు తమ సిద్ధాంతమును బ్రచారమును నేయకముందు పండితులు అపర్యాప్త లక్షణము వనుసరించి కవి ప్రయోగములను దిద్దుచుండిరి. సామాన్యుల కెవ్వరికయినను ఇది తప్పా ఒప్పా అను ప్రశ్న ఒకొక్క పద ప్రయోగమునను వ్రాత వ్రాయుటకుముందు ఉండినది. అది నేడు చాలమందిలో పోయినది. స్వేచ్ఛగా వ్రాయుట నిరాఘాటముగా ప్రచురించుట అనునవి మంచి విషయములు. కాని తలకొక విధమున వ్రాసే భాషను మఱల మాండలికత్వా

వస్థను గల్పించుట సరికాదు. అనఁగా ప్రామాణిక భాష అఖిలాంధ్రదేశమునకు నొక్కటియే యుండవలయును. అట్టిదానిలోనే యొక్కరీతినే యత్యల్ప భేదములతో శిష్టులు వాగ్వ్యవహారమును రచనావ్యవహారమును జరిగించుచుండవలయును. ఉత్తర సర్కారులవారు తమ మాండలికభాషను రచించుచు, దత్తమండల వాసులు తమభాషలో తాము వ్రాయుచునున్నచో నీ రెండు దేశవిభాగములకు గల యైక్యము చెడును. ఒకపత్రిక తెలుఁగొకరీతిని, మఱియొకపత్రిక తెలుఁగు మఱియొక రీతిని, రేడియోలో ఒక్కొక్క వ్యక్తి యొకొక్క విధమునను మాటాడుచు వ్రాయుచుండినచో భాషకు వైవిధ్యము తప్పదు. భేదమునుండి అభేదమును, వైషమ్యమును దొలఁగించి సామ్యమును, గల్పించి యేకరూపమున భాషకు ప్రామాణిక-వ్యవహారము నంగీకరింపవలయును. ఇట్లంగీకరింపవీలులేదు, ఎవరి యిష్టము వారిది అను సిద్ధాంతము నామోచించి యూరకుండినచో భాష వివిధరూపములతో వివిధ జనులు వ్రాయుచుందురు. ఇది ఐక్యములేని ప్రాచీనావస్థతో సమానము. భాష నేడు మాఱిపోయి క్రొత్త రూపమును దాల్పవలసిన యవస్థ స్పష్టముగా గనుపట్టుచున్నది. ప్రామాణికమైన నవీన భాషారూపమును అంగీకరించి జనులెల్లరద్దానిని వాడవలెను. ఇట్టి పద్ధతి శీఘ్రముగా రాకుండుటకు హేతువు అన్యభాషా ప్రాధాన్యమును, దేశభాషయొక్క అప్రాధాన్యమును అనకతప్పదు. ఆంధ్రులకు ఆంధ్రరాష్ట్రము సిద్ధించి ఆంధ్రము ముఖ్యవ్యవహారమును బొందినప్పుడు, ప్రభుత్వము ఈ విషయమున నాదరణము వహించినపుడు, దేశమునందలి వేనవేలు పట్టభద్రులు, అసంఖ్యాకులయిన న్యాయవాదులు, చక్కని భాషను ఒకేరూపమున మాటాడుచు వ్రాయుచునున్నచో భాషకు ఉన్నతస్థితి గలుగును. అట్టిస్థితి భావిని గలుగకతప్పదు. తెలుఁగున్నకు వైజ్ఞానిక వ్యవహారమునఁ బ్రాముఖ్యము గలుగుచున్నది. ఈ విషయమున శ్రేష్ఠులే మార్గదర్శకులు గావలయు. సంస్కృత ప్రాకృతములు మూలఁబడి తెలుఁగు నన్నయకాలమున నెట్లు వెలసినదో యట్లే మఱల ఆంగ్లము మూలఁబడి తెలుఁగు వెలుగనున్న రోజులు వచ్చుచున్నవి. ఏరూపమున భాషయుండవలయును 'చేయుచు,' అని వ్రాయవలెనా 'చేస్తూ' అనియా యనునది, యల్పవిషయము. ఏరూపమును వ్రాసినను అభ్యంతరము కలుగదు. భాషకు ఏకవిధమయిన ప్రామాణికత్వము వెలయవలయును. ఆ ప్రామాణిక భాషకే ఒక్కతీరుననే వ్రాతయు, మాటయు శ్రేష్ఠులలోనైన నుండవలయును. అప్పుడు వారినే సామాన్యులనుకరించుటచే భాషకు ఉన్నతి కలుగును. మార్పు విషయమున భాషాచక్రము వెనుకతిరుగదనియు ముందునకే పోవుననియును భాషావిదుల యనుభవము. నేటికిని ముందటికిని తెలుగెట్లుండవలయుననుటలో ప్రయోక్తలయిచ్చయే ప్రమాణము గావున జనులకు నాయకులయినవారును, ప్రభుత్వ సమ్మతిని బడిసిన పండితులును

పదపత్తులును, దానిని నిర్ణయింపవలయును. ఇది భావికార్యము. ఇట్టి భావి యవశ్యప్రాప్యమనుట నిస్సంశయము. ఏదేనొక్క-విధమైన ప్రామాణికభాష వైవిధ్య మంతగా లేనిది నాగరకతయొక్క- ముఖ్యలక్షణము. ఒకానొకరు చెప్పిన యీ క్రింది వాక్యములతో నీ గ్రంథమును ముగించుచున్నాను.

"I cannot do better than quote a writer in the New York 'Round Table' in this connection. He says "The corruptor of a language stabs straight at the heart of his country. He commits a crime against every individual of the nation, for he throws poison into a stream from which all must drink. He wrongs himself first and afterwards every man and woman whose native speech he mars. It is the duty of every educated man to guard zealously the purity of his native tongue. He who hunts down and pillories a slang phrase, a vulgarism, a corruption of any kind, is a public benefactor. In the fulfilment of the sacred trust which rests on him as an educated man, he adds a stone to the bulwark of his nation's safety and greatness."[1]

భాషా ప్రాశస్త్యమును, సంరక్షించుట విద్యాధికుల కర్తవ్యము అనునది పయివాక్యముల యభిప్రాయము. తెనుఁగు ప్రథమభాషయయి, కోష్ఠులలో రాజకీయరంగమున, బడులలో, ఉపన్యాస వేదికలపయి, ఒక్క-తీరున ఏకరూపమున దేశమంతటను వ్రాయుట మాటాడుట అనునట్టి స్థితియే యియ్యది. దీనికి జనుల యాదరణమే హేతువు. అది తెనుఁగునకు లేకపోలేదు.

1. Lectures on the history of Kan Language R. N. Page 154.

తప్పుల పట్టిక

అనివార్యములయి పడిన ముద్రణస్ఖాలిత్యములు కొన్ని నిరూపింపబడినవి

పుట	పంక్తి	తప్పు	ఒప్పు
3	22	ఒరిస్సాలోని	ఒరిస్సానూని
5	16	దెనుఁగు	దెనుఁగు
10	19	శాసనమునకును	శాసనమునను
36	16	బేరొక్కాని	వేగొక్కాని
38	18	వాడు. కూర్చి	వాడు కూర్చి
39	11	గల్లుట	గల్లుట
,,	21	కుమా ర్తె	కొమా ర్తె
48	26	నంలి	నందలి
49	29	వ్యహారము	వ్యవహారము
50	18	పరివెల	పలివెల
51	14	కాలములను	కాలములును
54	1	కంసాలి	శిల్పి
55	16	నాయధేయ	నామధేయ
60	10	పోయినది	పోయినవి
,,	14	శాఖలువారు	శాఖలవారు
63	5	సంస్కతము	సంస్కృతము.
,,	6	దనుట	దనుట.
66	7	కలిగినదని	కలిగినవని
68	7	కలిగినవనుట	కలిగినదనుట
77	F.N.25	తధాకృతీ	తదాకృతీ
94	3	శాసన భాషలోని పదములందెల్లను ఈ గుర్తును వలపలగిలకగా ఈ చదువునది	
98	26	ఉన్నదని	ఉన్నవని
114	26	బడినవి	బడినది
117	19	బడినది	బడినవి
125	21	పజలను	ప్రజలను
140	24	పడినది	పడినది.
150	23	జననుంగుడ	జననుండగు
162	12	పాతఱల	పాతఱల
192		ములలో	లలో
203	19	కర్తృపదము	కర్త పదము
204	19	బదము	పదము
211	26,27	ఈ రెండు పంక్తులను	పుటమొది పంక్తులనుగా జదువునది.
,,	F.N. 5	దీని కుదాహరణము 4 వ దానిలో	తుది రెండు పంక్తులను జూచునది
218	5	దానికి	దానిని
,,	F.N.	తుది సీమా	సీమా
220	12	గర్భంబు	గర్వంబు
248	19	శీలమునము	శీలనము
250	24	బ్రామణిక	బ్రామాణిక
274	24	వవ్వాల్	వొవాల్
276	26	ఇబ్బొలు	ఐబొలు
280	F.N. 1	వ్యంజనం	వ్యంజన
281	1	యోష్మజనము	యోష్మజము
288	11	రుదా త్తి	రుదా త్తాఁ
,,	F.N. 18	ఉదా త్తదీ	ఉదాత్తాదీ
292	26	కరుణులు	కరణులు
297	8	పోయినది	పోయినవి
313	F.N. 12	మొఘిక్కుయ్	మొఘిక్కుమ్
325	28	భాషలో	భాషలలో
332	14	యడాగము	యడాగమమా
340	16	కారణమునకు	కారణమునను
,,	24	తొల్కాప్పియము	తొల్కాప్పియ
348	10	ఆమ్నాయమున	ఆమ్నాయంబునందు
,,	12	నగళ్లలనుచు	నగళ్లు
,,	F.N. 27	67 పద్య	50 పద్య
437	24	మేఘుఁడు	మేఘుఁడు
453	16	శము	శబ్దము
468	28	దలమే	దలయే